H. Sauerbrun 30/4.53

OPEL

HAUPT-TEILE-KATALOG

1931—1952

einschl.

OPEL-BLITZ 1 3/4 t

AUSGABE MÄRZ 1953

ORIGINAL OPEL ERSATZTEILE

ADAM OPEL AKTIENGESELLSCHAFT RÜSSELSHEIM AM MAIN

Copyright by Adam Opel Aktiengesellschaft, Rüsselsheim am Main

Nachdruck oder Übersetzung, auch auszugsweise, oder Verwendung der Opel-Teile-Nummern ist ohne schriftliche Genehmigung der Adam Opel Aktiengesellschaft nicht gestattet. Alle Rechte nach dem Gesetz über das Urheberrecht bleiben der Adam Opel Aktiengesellschaft ausdrücklich vorbehalten.

OPEL

HAUPT-TEILE-KATALOG

1931—1952

einschl. OPEL-BLITZ 1¾ t

Austauschseiten-Kontroll-Liste

AUSGABE DEZEMBER 1961

Diese Liste dient Ihnen zur Kontrolle, ob Ihr Katalog dem neuesten Stand entspricht. Die Spalte „Änderungsmonat" enthält das letzte Änderungsdatum jeder Seite. Die beigefügten überarbeiteten Seiten, die mit dieser Ausgabe wirksam werden, sind durch das Symbol „■" gekennzeichnet. Sofern bei einzelnen Seitenzahlen kein Änderungsmonat angeführt ist, bedeutet dies, daß seit der Veröffentlichung des Kataloges noch keine Änderungen vorgenommen wurden.

Die überholten Seiten sind aus dem Katalog zu entfernen und durch die neuen zu ersetzen.

Für eine schnellstmögliche Erfassung und Durchfühung der sich aus den vorgenommenen Änderungen ergebenden Maßnahmen für die Kartei, Lagerhaltung, Disposition usw. haben wir zusätzliche Markierungszeichen mit folgender Bedeutung festgelegt:

■ = Neu hinzugekommenes Ersatzteil
< = Text-, Stückzahl- oder Ersatzteilnummer-Korrektur bzw. Ergänzung
● = Ersatzteil austauschbar ersetzt
~ = Ersatzteil fällt fort
≈ = Ersatzteil wird nicht mehr geliefert
⊕ = Mehrzweck-Ersatzteil örtlich ersetzt. Weiterverwendung an anderer Stelle.

Bei Ersatzteilen mit der Markierung ● oder ⊕ ist bis zur Wiederauswechslung der betreffenden Katalog-Seite die ungültige oder an dieser Stelle nicht mehr verwendete Ersatzteil-Nummer nochmals aufgeführt.

Die jeweiligen Markierungen gelten allgemein nur für die erste Anzeige des Änderungs-Vorganges und werden bei einer weiteren Auswechslung der betreffenden Katalog-Seite nicht mehr berücksichtigt.

Seite	Änderungsmonat	Seite	Änderungsmonat	Seite	Änderungsmonat	Seite	Änderungsmonat	Seite	Änderungsmonat	Seite	Änderungsmonat
1	Januar 1958	41	■Dez. 1961	81	Sept. 1961	121	Oktober 1961	161	Februar 1960	201	Oktober 1961
2		42	■Dez. 1961	82	Sept. 1961	122	Juli 1961	162	Juni 1961	202	Oktober 1961
3	Sept. 1960	43	Februar 1960	83	Oktober 1961	123	Sept. 1961	163	Januar 1961	203	Dez. 1960
4		44	Sept. 1960	84	Oktober 1961	124	Sept. 1961	164		204	April 1961
5		45	Februar 1959	85	August 1961	125	Sept. 1961	165	Februar 1960	205	Nov. 1961
6		46	Januar 1961	86	August 1961	126	Sept. 1961	166	Februar 1960	206	Nov. 1961
7		47	Februar 1961	87	■Dez. 1961	127	Dez. 1960	167	Nov. 1960	207	■Dez. 1961
8	Januar 1960	48	Februar 1961	88	■Dez. 1961	128	August 1960	168	Nov. 1960	208	■Dez. 1961
9	Januar 1960	49	Nov. 1961	89	April 1961	129	August 1960	169	Oktober 1961	209	Mai 1960
10		50	Sept. 1961	90	Sept. 1961	130	Oktober 1960	170	Oktober 1961	210	Mai 1960
11		51	Juli 1961	91	Oktober 1961	131	März 1961	171	Juli 1958	211	■Dez. 1961
12		52	Dez. 1960	92	Februar 1960	132	August 1960	172		212	■Dez. 1961
13		53	Oktober 1961	93	Oktober 1960	133	Juni 1961	173	Oktober 1961	213	Dez. 1960
14		54		94		134	Juni 1961	174	Oktober 1961	214	Mai 1960
15	Juli 1961	55	Sept. 1961	95	Juli 1960	135	Dez. 1959	175	Februar 1960	215	April 1961
16		56	Sept. 1961	96	Juli 1960	136	Dez. 1959	176	Sept. 1961	216	April 1961
17	August 1961	57	Sept. 1961	97	Oktober 1960	137	Juni 1961	177	Oktober 1961	217	Sept. 1961
18	August 1961	58	Januar 1961	98	Oktober 1960	138	Juni 1961	178	Oktober 1961	218	■Dez. 1961
19	Mai 1961	59	August 1961	99	■Dez. 1961	139	Juli 1961	179	Juni 1961	219	Oktober 1961
20	Mai 1961	60	August 1961	100	■Dez. 1961	140	Januar 1961	180	Juni 1961	220	
21	Mai 1961	61	August 1961	101	April 1958	141	Sept. 1961	181	Sept. 1961	221	Sept. 1961
22	Mai 1961	62	August 1961	102		142	Mai 1960	182	Juni 1960	222	Sept. 1961
23	Oktober 1960	63	Dez. 1960	103	Juli 1960	143	Mai 1960	183	April 1961	223	Juni 1961
24	Oktober 1960	64	April 1961	104		144	Juni 1961	184	April 1961	224	Juni 1960
25	August 1961	65	Februar 1960	105	Sept. 1961	145	Juli 1961	185	März 1961	225	Oktober 1957
26	August 1961	66	Sept. 1961	106	Sept. 1961	146	Nov. 1960	186	Oktober 1961	226	Nov. 1959
27	■Dez. 1961	67	Sept. 1961	107	Februar 1961	147	Mai 1960	187	April 1961	227	Dez. 1958
28	Juni 1961	68	Sept. 1961	108		148	Sept. 1961	188	Dez. 1960	228	Januar 1960
29	August 1961	69	Oktober 1961	109	■Dez. 1961	149	Sept. 1961	189	Juni 1961	229	Dez. 1960
30	August 1961	70	Oktober 1961	110	■Dez. 1961	150	Sept. 1961	190	Juli 1960	230	Dez. 1960
31	Oktober 1961	71	Mai 1961	111	Dez. 1959	151	Dez. 1960	191	Februar 1961	231	Juni 1961
32	Nov. 1960	72	Mai 1961	112	April 1961	152	Nov. 1959	192	Februar 1961	232	Juni 1961
33	Sept. 1961	73	Juli 1960	113	Juni 1961	153	Juni 1960	193	Dez. 1960	233	Nov. 1961
34	Juli 1960	74	Dez. 1960	114	Februar 1958	154	Juni 1960	194	Juni 1961	234	Nov. 1961
35	März 1961	75	August 1961	115	April 1961	155	April 1960	195	Nov. 1961	235	Juli 1960
36	März 1961	76	August 1961	116	April 1961	156	April 1960	196	Nov. 1961	236	
37	Oktober 1961	77	Juli 1961	117	August 1956	157	Januar 1960	197	Oktober 1961	237	Dez. 1960
38	Oktober 1961	78	Juli 1961	118		158	Juli 1959	198	Mai 1960	238	
39	Sept. 1961	79	Oktober 1961	119	Juli 1960	159	April 1961	199	■Dez. 1961	239	Mai 1956
40	Sept. 1961	80	Oktober 1961	120		160	April 1961	200	■Dez. 1961	240	Nov. 1957

Seite	Änderungsmonat
241	Sept. 1961
242	Sept. 1961
243	Juli 1961
244	
245	Sept. 1960
246	April 1961
247	Sept. 1961
248	
249	Sept. 1961
250	Sept. 1961
251	Nov. 1961
252	Nov. 1961
253	Sept. 1961
254	
255	Oktober 1961
256	
257	August 1960
258	August 1960
259	Mai 1960
260	■Dez. 1961
261	Oktober 1961
262	Oktober 1961
263	Oktober 1959
264	März 1958
265	April 1960
266	April 1960
267	Sept. 1960
268	Januar 1961
269	August 1960
270	Dez. 1960
271	Sept. 1961
272	Sept. 1961
273	Mai 1961
274	Oktober 1960
275	Juli 1961
276	
277	August 1958
278	März 1958
279	März 1960
280	März 1960
281	■Dez. 1961
282	■Dez. 1961
283	Nov. 1961
284	Nov. 1961
285	April 1960
286	April 1960
287	■Dez. 1961
288	■Dez. 1961
289	Nov. 1961
290	Nov. 1961
291	Januar 1961
292	
293	März 1961
294	März 1961
295	März 1961
296	März 1961
297	April 1961
298	April 1961
299	Juni 1960
300	
301	Juli 1958
302	Juli 1958
303	Nov. 1961
304	Oktober 1961
304a	Juli 1961
304b	Oktober 1961
304c	Nov. 1961
304d	Sept. 1961
304e	Sept. 1961
304f	Sept. 1961
305	Nov. 1961
306	Nov. 1961
307	März 1960
308	Juli 1961
309	April 1961
310	April 1961
311	Nov. 1961
312	Nov. 1961
313	März 1961
314	Sept. 1961
315	Sept. 1961
316	Sept. 1961
317	August 1960
318	■Dez. 1961
319	August 1961
320	August 1961
321	Nov. 1961
322	Nov. 1961
323	Februar 1960
324	Februar 1960
324a	Dez. 1959
324b	April 1960
325	Juli 1961
326	Juli 1961
326a	Dez. 1959
326b	April 1960
326c	Juli 1961
326d	Mai 1961
326e	Juli 1961
326f	
327	Juli 1961
328	Juli 1961
328a	Juli 1961
328b	Juli 1961
329	■Dez. 1961
330	■Dez. 1961
331	Sept. 1961
332	Sept. 1961
333	Sept. 1959
334	Juli 1961
335	März 1961
336	März 1961
337	Juni 1961
338	Juni 1961
338a	Juni 1961
338b	Juni 1961
339	Nov. 1961
340	Nov. 1961
341	Sept. 1957
342	Oktober 1959
343	April 1961
344	April 1961
345	Mai 1961
346	Mai 1961
347	Nov. 1961
348	Nov. 1961
349	Sept. 1959
350	Sept. 1959
351	Nov. 1961
352	Nov. 1961
353	Sept. 1959
354	Sept. 1959
355	■Dez. 1961
356	■Dez. 1961
357	Nov. 1961
358	Nov. 1961
359	Juli 1961
360	Juli 1961
361	Mai 1961
362	Mai 1961
363	Oktober 1960
364	Oktober 1960
365	Sept. 1961
366	Sept. 1961
367	Juni 1961
368	Juni 1961
369	Sept. 1960
370	
371	Nov. 1961
372	Nov. 1961
373	Nov. 1960
374	Nov. 1961
375	Sept. 1961
376	Sept. 1961
377	Oktober 1961
378	Oktober 1961
379	Nov. 1961
380	Mai 1960
381	Nov. 1961
382	Mai 1961
383	Juni 1961
384	Juni 1961
385	Nov. 1961
386	Nov. 1961
387	■Dez. 1961
388	■Dez. 1961
389	Februar 1958
390	
391	Oktober 1961
392	August 1961
393	■Dez. 1961
394	■Dez. 1961
395	Oktober 1960
396	Januar 1961
397	Juni 1961
398	Juni 1961
399	■Dez. 1961
400	■Dez. 1961
401	August 1961
402	August 1961
403	Juli 1961
404	Juli 1961
405	Juni 1960
406	Oktober 1960
407	■Dez. 1961
408	■Dez. 1961
409	August 1961
410	Juni 1960
411	Nov. 1961
412	Nov. 1961
413	April 1956
414	Januar 1960
415	Nov. 1961
416	Nov. 1961
417	Oktober 1961
418	Oktober 1961
419	Oktober 1961
420	Oktober 1961
421	Nov. 1961
422	Nov. 1961
423	Februar 1961
424	Sept. 1960
425	■Dez. 1961
426	■Dez. 1961
427	Juli 1961
428	Juli 1961
429	Nov. 1961
430	Nov. 1961
431	Nov. 1961
432	Nov. 1961
433	März 1961
434	März 1961
434a	August 1961
434b	August 1961
434c	Oktober 1961
434d	Oktober 1961
434e	Mai 1961
434f	Mai 1961
435	Januar 1960
436	
437	
438	
439	Juni 1961
440	Juni 1961
441	Mai 1959
442	Januar 1961
443	Nov. 1961
444	August 1961
445	Oktober 1961
446	Oktober 1961
447	Mai 1958
448	Mai 1958
449	Juli 1960
450	Juli 1960
451	Mai 1961
452	Mai 1961
453	August 1960
454	August 1960
455	August 1960
456	August 1960
457	Mai 1960
458	August 1961
459	Mai 1960
460	April 1957
461	Juni 1961
462	Juni 1961
463	Januar 1961
464	Januar 1961
465	Juli 1960
466	Nov. 1960
467	Nov. 1961
468	Nov. 1961
469	April 1960
470	August 1960
471	April 1960
472	April 1960
473	Oktober 1956
474	April 1958
475	Dez. 1958
476	Dez. 1958
477	Februar 1959
478	Oktober 1956
479	Juni 1960
480	Juni 1960
481	Juni 1960
482	Juni 1960
483	April 1961
484	April 1961
485	Nov. 1960
486	Mai 1961
487	April 1960
488	April 1959
489	Sept. 1959
490	Februar 1961
491	Juni 1961
492	Juni 1961
493	Nov. 1961
494	Nov. 1961
495	Oktober 1961
496	Oktober 1961
497	Nov. 1961
498	Nov. 1961
499	■Dez. 1961
500	■Dez. 1961
501	August 1959
502	Juli 1956
503	Juli 1961
504	Juli 1961
505	
506	
507	■Dez. 1961
508	■Dez. 1961
509	Nov. 1961
510	Juni 1960
511	Mai 1961
512	Mai 1961
513	Oktober 1961
514	Oktober 1961
515	März 1959
516	Juli 1961
517	Nov. 1960
518	
519	August 1961
520	August 1961
521	■Dez. 1961
522	
523	Juni 1960
524	April 1961
525	Sept. 1960
526	Sept. 1960
527	Sept. 1960
528	
529	Sept. 1961
530	Sept. 1961
531	Oktober 1961
532	Oktober 1961
533	Oktober 1961
534	Oktober 1961
535	Oktober 1961
536	Oktober 1961
537	Januar 1961
538	
539	
540	
541	Dez. 1959
542	Dez. 1959
543	April 1960
544	April 1960
545	Mai 1958
546	
547	Nov. 1960
548	Nov. 1960
549	Juni 1961
550	Juni 1961
551	Juni 1958
552	Juni 1958
553	Oktober 1961
554	Juli 1961
555	Juni 1960
556	Juni 1960
557	Juni 1961
558	Juni 1961
559	April 1961
560	April 1961
561	Juli 1960
562	Juli 1960
563	August 1960
564	April 1961
565	April 1960
566	April 1960
567	Mai 1961
568	Mai 1961
569	
570	■Dez. 1961
571	Mai 1961
572	
513	Oktober 1961
574	Oktober 1961
575	■Dez. 1961
576	■Dez. 1961
577	Oktober 1960
578	Oktober 1960
579	Juli 1959
580	
581	Februar 1960
582	Februar 1960
583	Juni 1960
584	Oktober 1959
585	Juli 1960
586	
587	Juni 1960
588	Oktober 1959
589	Oktober 1960
590	Oktober 1960
591	Juni 1961
592	August 1960
593	Sept. 1961
594	
595	Januar 1961
596	Januar 1961
597	August 1961
598	August 1961
599	Sept. 1959
600	Sept. 1959
601	Sept. 1959
602	Nov. 1959
602a	August 1961
602b	August 1961
603	Nov. 1961
604	Nov. 1961
605	Nov. 1961
606	Nov. 1961
607	Mai 1961
608	Mai 1961
609	Oktober 1961
610	Oktober 1961
611	Mai 1961
612	Mai 1961
613	Mai 1959
614	Juli 1961
614a	Juli 1961
614b	Juli 1961
615	März 1961
616	März 1961
617	März 1961
618	März 1961
619	Juli 1960
620	Juli 1960
621	April 1961
622	April 1961
623	August 1961
624	August 1961
625	Sept. 1961
626	Sept. 1961
627	Nov. 1961
628	Nov. 1961
629	Juni 1960
630	Juni 1960
631	Juni 1960
632	Juni 1960
633	April 1961
634	April 1961
635	Juli 1960
636	Juli 1960
636a	August 1961
636b	August 1961
636c	Mai 1961
636d	
637	■Dez. 1961
638	■Dez. 1961
639	Oktober 1961
640	Oktober 1961
641	August 1961
642	August 1961
643	August 1961
644	August 1961
645	August 1961
646	Oktober 1958
646a	Mai 1961
646b	
647	Mai 1960
648	Mai 1960
649	Juli 1961
650	Juli 1961
651	Juni 1961
652	Juni 1961
653	Sept. 1959
654	Februar 1960
655	August 1961
656	August 1961
657	Dez. 1960
658	April 1959
659	August 1958
660	
661	August 1958
662	
663	Januar 1960
664	
665	März 1957
666	August 1961
667	Oktober 1961
668	Oktober 1961
669	Nov. 1960
670	Nov. 1960
671	Nov. 1960
672	Nov. 1960
673	März 1961
674	März 1961
675	Oktober 1961
676	Oktober 1961
677	■Dez. 1961
678	■Dez. 1961
679	Dez. 1959
680	Dez. 1959
681	März 1961
682	März 1961
683	■Dez. 1961
684	■Dez. 1961
685	Nov. 1960
686	
687	Juli 1961
688	
689	Nov. 1961
690	
691	Nov. 1960
692	März 1961
693	April 1959
694	Januar 1960
695	April 1960
696	
697	Februar 1961
698	Februar 1961
699	Sept. 1961
700	Sept. 1961
701	■Dez. 1961
702	
703	
704	
705	August 1961
706	August 1961
707	Juli 1960
708	Juli 1960
709	Oktober 1961
710	Oktober 1961
711	Januar 1961
712	
713	März 1961
714	März 1961
715	Juli 1961
716	
717	Dez. 1960
718	Dez. 1960
719	Nov. 1960
720	
721	Oktober 1960
722	Mai 1959
723	Oktober 1961
724	Oktober 1961
725	März 1961
726	März 1961
727	August 1961
728	August 1961
729	Nov. 1960
730	Juli 1961
731	Juli 1960
732	

EINFÜHRUNG

Der vorliegende Haupt-Teile-Katalog umfaßt sämtliche Opel-Personen- und -Lastkraftwagen der Baujahre 1931 bis 1952 einschließlich.

Er enthält die hierfür in Frage kommenden Ersatzteile, der älteren Typen jedoch nur soweit, als dieselben noch im Lieferprogramm enthalten sind. Teile, für die keine Fertigungs- bzw. Beschaffungsmöglichkeit mehr besteht, können nur für die Dauer eines noch vorhandenen Lagervorrates geliefert werden. Nicht mehr erscheinende, auch partiebegrenzte Teile sind dementsprechend bereits aus dem Lieferprogamm ausgenommen.

Auf vielseitigen Wunsch haben wir den bisher angewandten Typenschlüssel durch Nomination der Typen und Modelle ersetzt, wodurch eine schnellere Auffindung der gewünschten Teile ermöglicht wird. Ferner wurde der Katalogtext durch Hinzunahme der Normteile (Schrauben, Federringe, Muttern usw.) ergänzt. Für die älteren Typen ist eine lückenlose Normteile-Ergänzung bzw. Lieferung nicht mehr gegeben. Dies trifft vor allem auf Befestigungs- und Verbindungsteile mit zölliger Abmessung zu.

Die Illustration dieses Kataloges zeigt für die Typen der letzten Jahrgänge die Bildgruppen in geschlossener Folge. Für die älteren Jahrgänge ist eine typegebundene Bildwiedergabe nicht mehr möglich, so daß hierfür lediglich die Gruppen aufgenommen wurden, die von der heutigen Bauart besonders stark abweichen.

Alle Typen und Modelle sind in einer besonderen Zusammenstellung erklärt, die außerdem die wichtigsten technischen Daten enthält und die Abkürzungen für alle Karosserie-Arten erläutert.

In seiner Aufmachung ist der Katalog so gehalten, daß jederzeit ein Austausch von Blättern vorgenommen werden kann, sofern sich dies auf Grund späterer, umfangreicher Textänderungen oder Ergänzungen notwendig erweist.

Der Aufbau des Kataloges entspricht dem Opel-Gruppensystem. Zur Information geben wir nachstehend eine Aufgliederung der Opel-Gruppen-Nummer:

Es bedeutet z. B. 3 08 360 = Achsschenkelbolzen

- 3 → Hauptgruppe: Vorderachse
- 08 → Untergruppe: Achsschenkel und Einzelteile
- 360 → Achsschenkelbolzen für Kapitän

Die Abkürzung Llkg. bedeutet: Linkslenkung
Rlkg. „ Rechtslenkung

Bei Bestellung typegebundener Ersatzteile ist, sofern dieselben für ein bestimmtes Fahrzeug der jeweiligen Bauserie bestimmt sind, auf eine evtl. im Katalogtext angegebene Begrenzung nach Fahrgestell- bzw. Motor-Nr. zu achten, um Fehlanforderungen zu vermeiden.

Für die Lieferung von Original-Ersatzteilen sind die mit unseren Händlern abgeschlossenen Verträge und Richtlinien gültig.

Bei Ersatzteile-Bestellungen sind folgende Angaben notwendig:

1. Katalogmäßige Bezeichnung der Teile mit Angabe der Ersatzteil-Nummer
2. Anweisung über Versandart
3. Genaue Versandadresse

Erklärung der Wagenmodelle

PERSONENWAGEN

Type	Modellbezeichnung im Katalog	Baujahr	Zylinderzahl	Bohrung mm	Hub mm	Hub-Volumen ccm	Radstand mm	Karosserie-Art	Karosserie-Symbol Kundendienst	Kennzeichen vor der Fahrg. Nr.	Kennzeichen vor der Motor Nr.
2 1,0 l	3 1033	1 1933	4	65	75	988	2286	Limousine 2-türig Sonnen-Limousine Roadster	LZ LS RD	E	—
	1190 P 4	1935 1936 1937	4	67,5	75	1066	2286	Limousine mit Ersatzrad, hinten Limousine mit Ersatzrad auf Vorderkotflügel Cabriolet-Limousine	LZ-EH LZ-EV CL	190-	Y
		1937									37-
	11234 Kadett	1937	4	67,5	75	1074	2340	Limousine, 2-türig Limousine, 4-türig Cabriolet-Limousine	LZ LV CL	234-	37-
1,1 l	3300 Kadett	1937 1938 1939 1940	4	67,5	75	1074	2340	Limousine, 2-türig	LZ	KJ 38-1	37 Kl- K 38- 39- 40-
	3200 Kadett	1937 1938 1939 1940	4	67,5	75	1074	2340	Limousine, 2-türig Limousine, 4-türig Cabriolet-Limousine	LZ LV CL	K 38-1	37 Kl 38- 39- 40-
	12 B	1931	4	65	90	1186	2286	Limousine, 2-türig Sonnen-Limousine Cabriolet 2-Sitzer Cabriolet 4-Sitzer Roadster	LZ LS C 2 C 4 RD	12 B-	—
	12 C	1932	4	65	90	1186	2286	Limousine, 2-türig Sonnen-Limousine Cabriolet 2-Sitzer Cabriolet 4-Sitzer Touring Roadster	LZ LS C 2 C 4 T RD	12 C-	—
	92 C						2337	Regent-Limousine, 2-türig	RLZ	92 C	—
1,2 l	1210	1933	4	65	90	1186	2286	Limousine mit Ersatzrad, hinten Limousine mit Ersatzrad auf Vorderkotflügel Sonnen-Limousine Cabriolet 2-Sitzer Touring Roadster	LZ-EH LZ-EV LS C 2 T RD	F	—
	12 N							Cabriolet 4-Sitzer	C 4	G	—
	12 LG	1933	4	65	90	1186	2445	Limousine, 4-türig Cabriolet 4-Sitzer	LV C 4	L	—
	1233						2337	Regent-Limousine, 2-türig	RLZ	K	—
	1210 1290	1934 1934 1935	4	65	90	1186	2286	Limousine mit Ersatzrad, hinten Limousine mit Ersatzrad auf Vorderkotflügel Cabriolet-Limousine	LZ-EH LZ-EV CL	10-	R-

Type	Modell-bezeichnung im Katalog	Bau-jahr	Zy-linder-zahl	Boh-rung mm	Hub mm	Hub-Volu-men ccm	Rad-stand mm	Karosserie-Art	Karosserie-Symbol Kunden-dienst	Kennzeichen vor der Fahrg. Nr.	Kennzeichen vor der Motor Nr.
1,3 l	1397	1934 1935	4	67,5	90	1279	2474	Limousine, 2-türig Limousine, 4-türig Cabriolet-Limousine Cabriolet 4-Sitzer	LZ LV CL C 4	97-	—
	13237 Olympia	1935 1936	4	67,5	90	1279	2370	Limousine, 2-türig Cabriolet-Limousine	LZ CL	237-	—
		1937									37-
1,5 l	3500 Olympia	1938	4	80	74	1477	2430	Limousine, 2-türig	LZ		38-
		1939						Limousine, 4-türig	LV	OL 38-	39-
		1940						Cabriolet-Limousine	CL		40-
	Olympia -47	1947	4	80	74	1477	2395	Limousine, 2-türig	LZ	OLY-LZ-	47-
		1948									48-
		1949									49-
	Olympia -50	1950	4	80	74	1477	2395	Limousine, 2-türig Cabriolet-Limousine	LZ CL	OLY-LZ- OLY-CL-	1,5 l-50-
	Olympia	1951	4	80	74	1477	2395	Limousine, 2-türig	LZ	OLY-51-LZ	1,5 L-51
		1952						Cabriolet-Limousine	CL	OLY-51-CL	1,5 L-52
1,8 l	18 B	1931	6	65	90	1780	2540	Limousine, 4-türig Sonnen-Limousine Sonnen-Coupé Cabriolet 2-Sitzer Touring	LV LS SCP C 2 T	18 B	—
	18 C	1932	6	65	90	1780	2540	Limousine, 4-türig Sonnen-Limousine Sonnen-Coupé Cabriolet, 2-Sitzer Cabriolet 4-Sitzer Touring Sport-Roadster	LV LS SCP C 2 C 4 T SRD	18 C	—
	98 C							Regent-Limousine, 2-türig	RLZ		
	18 N	1933	6	65	90	1780	2540	Limousine, 4-türig Luxus-Limousine, 4-türig	LV LLV	M-	—
	1833							Regent-Limousine, 2-türig Regent-Limousine, 4-türig Regent-Cabriolet 2-Sitzer Regent-Cabriolet 4-Sitzer Normal-Cabriolet 4-Sitzer	RLZ RLV RC 2 RC 4 C 4	U-	—
2,0 l	20103	1934 1935 1936	6	67,5	90	1920	2642	Limousine, 2-türig Limousine, 4-türig Cabriolet-Limousine Cabriolet 4-Sitzer Luxus-Cabriolet 4-Sitzer	LZ LV CL C 4 LC 4	103-	—
		1937									37-
	20120	1934 1935 1936	6	67,5	90	1920	3050	Limousine, 4-türig Pullmann-Limousine Cabriolet-Limousine Landaulet Droschke	LV PL CL LA D 6	120-	

Type	Modell-Bezeichg. im Katalog	Baujahr	Zylinderzahl	Bohrung mm	Hub mm	Hub-Volumen ccm	Radstand mm	Karosserie-Art	Karosserie-Symbol Kundendienst	Kennzeichen vor der Fahrg. Nr.	Kennzeichen vor der Motor Nr.
2,5 l	25104 Super 6	1937	6	80	82	2456	2642	Limousine, 2-türig Limousine, 4-türig Luxus-Cabriolet, 4-Sitzer	LZ LV LC 4	104-	37-
		1938									38-
	3700 Super 6	1938	6	80	82	2456	2642	Limousine, 2-türig Limousine, 4-türig Luxus-Cabriolet, 4-Sitzer	LZ LV LC 4	104-A	38-
	3800 Kapitän	1938	6	80	82	2456	2695	Limousine, 2-türig Limousine, 4-türig Cabriolet, 4-Sitzer	LZ LV C 4	KAPT-39	39-
		1940								KAPT-40	40-
	Kapitän -47	1947	6	80	82	2456	2695	Limousine, 4-türig	LV	KAPT-LV	47-
		1948									48-
		1949									49-
		1950									50-
	Kapt.-47 Mod. 50	1950	6	80	82	2456	2695	Limousine, 4-türig	LV	KAPT-50 LV	50-
	Kapitän -51	1951	6	80	82	2456	2695	Limousine, 4-türig	LV	KAPT-51 LV	51-
		1952									52-
3,6 l	36315 Admiral	1938	6	90	95	3626	3155	Limousine, 4-türig Cabriolet, 4-türig	LV CV	Ad 38-	38 Br. 39 Br.

Erklärung der Wagenmodelle

PRITSCHEN- UND KASTENWAGEN

Type	Modell-Bezeichg. im Katalog	Baujahr	Zylinderzahl	Bohrung mm	Hub mm	Hub-Volumen ccm	Radstand mm	Tonnen-Bezeichg.	Karosserie-Art	Symbol-Kundendienst	Kennzeichen vor der Fahrg Nr.	Kennzeichen vor der Motor Nr.
1,1 l	6100	1938	4	67,5	75	1074	2460	—	Kastenwagen	Kw.	196-	38-
		1939										39-
		1940										40-
1,2 l	12B	1931	4	65	90	1186	2286	—	Kastenwagen	Kw.	12B	—
	12C	1932	4	65	90	1186	2286	—	Kastenwagen	Kw.	12C	—
	12LGL	1933	4	65	90	1186	2460	—	Pritschenwagen Kastenwagen	Prw. Kw.	LL	—
	1296	1934	4	65	90	1186	2460	—	Kastenwagen	Kw.	96-	R
		1935										
1,3 l	1396	1935	4	67,5	90	1279	2460	—	Kastenwagen	Kw.	396-	Y
		1936										
		1937										37-
1,5 l	L-50	1950	4	80	74	1488	2395	—	Kastenwagen	Kw.	L-50	1,5 L-50
	L-51	1951	4	80	74	1488	2395	—	Kastenwagen	Kw.	L-51	1,5 L-51
		1952										1,5 L-52
	5200 (1,5-29)	1938	4	80	74	1488	2900	1 t	Pritschenwagen Kastenwagen	Prw. Kw.	Br. 2W-	38 Br.-
		1939										39 Br.-
		1940										40 Br.-
1,8 l	18B	1931	6	65	90	1780	2540	—	Kastenwagen	Kw.	18B	—
	18C	1932	6	65	90	1780	2540	—	Kastenwagen	Kw.	18C	—
2,0 l	2,0-12	1934	6	67,5	90	1920	2852	1 t	Pritschenwagen Kastenwagen	Prw.	2V- Br. 2V-	—
		1935										
		1936										Br.-
		1937										Br. 37-
		1938										Br. 38-
2,5 l	5300	1938	6	80	82	2473	3250	1½ t	Pritschenwagen	Prw.	Br. 3V	38 Br.-
	(2,5-32)	1939										39 Br.-
		1940										40 Br.-
		1941										41 Br.-
		1942										42 Br.-
	1,5 t-45	1946	6	80	82	2473	3250	1½ t	Pritschenwagen	Prw.	1,5-	46-
		1947										47-
		1948										48-
		1949										49-
		1950										50-
		1951										51-
	1,75 t-330-52	1952	6	80	82	2473	3300	1¾ t	Pritschenwagen	Prw.	1,75-330-	*2,5 l-52-
		1953										53-
		1954										54-
		1955										55-
		1956										56-
		1957										57-
		1958										58-
		1959										59-

Type	Modell-Bezeichg. im Katalog	Baujahr	Zylinderzahl	Bohrung mm	Hub mm	Hub Volumen ccm	Radstand mm	Tonnen-Bezeichg.	Karosserie-Art	Symbol-Kundendienst	Kennzeichen vor der Fahrg. Nr	Kennzeichen vor der Motor Nr.
2,5 l	1,75 t-375-52	1952	6	80	82	2473	3750	1 3/4 t	Pritschenwagen	Prw.	1,75-375-	*2,5 l-52-
		1953										53-
		1954										54-
		1955										55-
		1956										56-
		1957										57-
		1958										58-
		1959										59-
2,6 l	1,75 t-330-52	1959	6	85	76,5	2605	3300	1 3/4 t	Pritschenwagen	Prw.	1,75-330-	*26 T-
	1,75 t-375-52	1959	6	85	76,5	2605	3750	1 3/4 t	Pritschenwagen	Prw.	1,75-375-	*26 T-
3,5 l	3,5-34 D	1933	6	79,4	117,5	3417	3410	2 t	Pritschenwagen	3,5-34	34D-	—
	3,5-57 D						4000	2 1/2 t	Pritschenwagen	3,5-57	57D-	—
	3,5-83 D						4650	2 1/2 t	Chassis	3,5-83	83D-	—
		1934								3,5-34	4V-	R-
		1935								3,5-57	7V-	R-
										3,5-83	8V-	R-
		1936								3,5-34	Br. 4V-	Br.-
										3,5-57	Br. 7V-	Br.-
										3,5-83	Br. 8V-	Br.-
	3,5-36	1937	6	79,4	117,5	3417	3600	3 t	Pritschenwagen	3,5-36	Br. 6V-	Br. 37-
	3,5-47						4650	3 t	Chassis	3,5-47	Br. 9V-	Br. 37-
3,6 l	3,6-36	1937	6	90	95	3626	3600	3 t	Pritschenwagen	3,6-36	Br. 6W-	Br. A-
	3 6-42						4200	3 t	Pritschenwagen	3,6-42	Br. 7W-	Br. A-
	3,6-47						4650	3 t	Chassis	3,6-47	Br. 8W-	Br. A-
		1938										Br. 38-
		1939										Br. 39-
		1940										Br. 40-
		1941										Br. 41-
		1942										Br. 42-
		1943										Br. 43-
		1944										Br. 44-
	6700 (Allrad Antrieb)	1940	6	90	95	3626	3450	3 t	Pritschenwagen	6700	Br. 1Z-	40 Br.-
		1941										41 Br.-
		1942										42 Br.-
		1943										43 Br.-
		1944										44 Br.-

HAUPTGRUPPEN-FOLGE

1	Karosserie
2	Rahmen
3	Vorderrad-Aufhängung
4	Hinterrad-Aufhängung
5	Bremsen
6	Motor und Kupplung
7	Getriebe
8	Kraftstoff- und Auspuffleitung
9	Lenkung
10	Räder
11	Fahrgestell-Blechteile
12	Elektrische Ausrüstung und Armaturen
13	Kühlung
14	Zubehör, Stoßstange, Reserverad und Werkzeuge

HAUPTGRUPPE 1

UNTERGRUPPEN-FOLGE

		Seite
1 02 04	Stirnwand und Windlauf	15 17
06	Windschutzverkleidung	20
08 10	Rahmen und Fassung - Windschutzscheibe	20 22
12 14	Armaturentafel	22 24
16 18	Pedal, Fußboden und Abdeckung	27 30
22	Karosserie-Schloßsäule	31
24 26	Tür	32 33
28	Türverkleidung	33
30 32	Türscharnier	35 36
34	Türschloß	38
36	Türgriff, innen	43
38	Türgriff, außen	44
40 42	Fensterheber	46 49
44 46	Drehfenster	50 53
48	Fensterführung	55
50 52 54	Fensterumrahmung	57 59 61
56 58 60	Tür- und Fenster-Zubehör	62 65 68
62	Glasscheiben	70
64	Einsteigschiene und Einsteigverkleidung	73
66	Teile für Vordersitz	77
70	Rückwandfenster	81
72 74	Regenleisten und Zierstäbe	83 84
76 78	Teile für Kofferraum und Deckel für Ersatzradkasten	84 89
80	Rück- und Seitenwandverkleidung	90
84 86 88	Dach	91 91 93
90	Teile für Pritsche	94
92	Pritschenüberdachung	98
94	Karosseriebefestigung	99

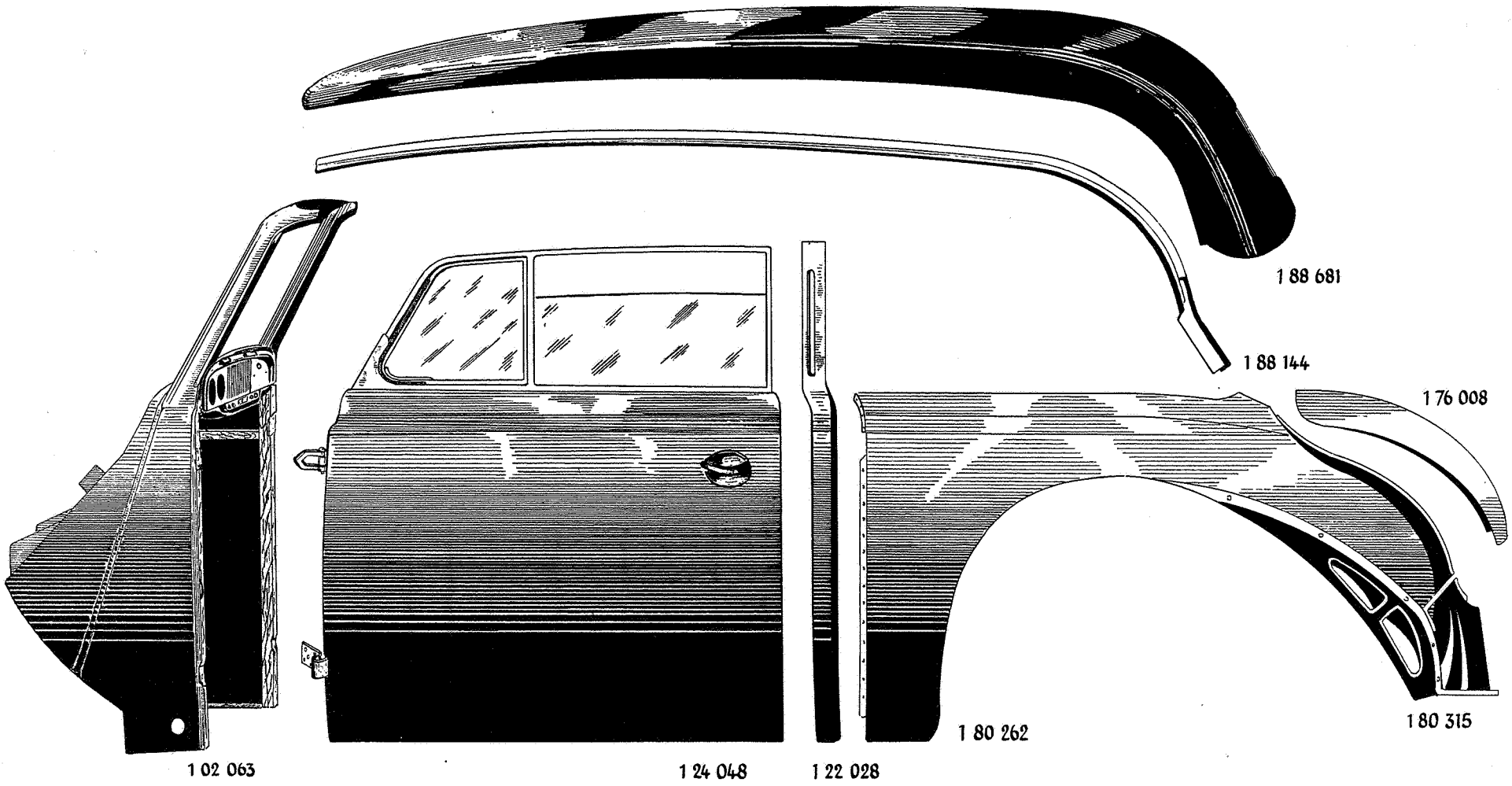
1 88 681
1 88 144
1 76 008
1 80 262
1 80 315
1 02 063
1 24 048
1 22 028

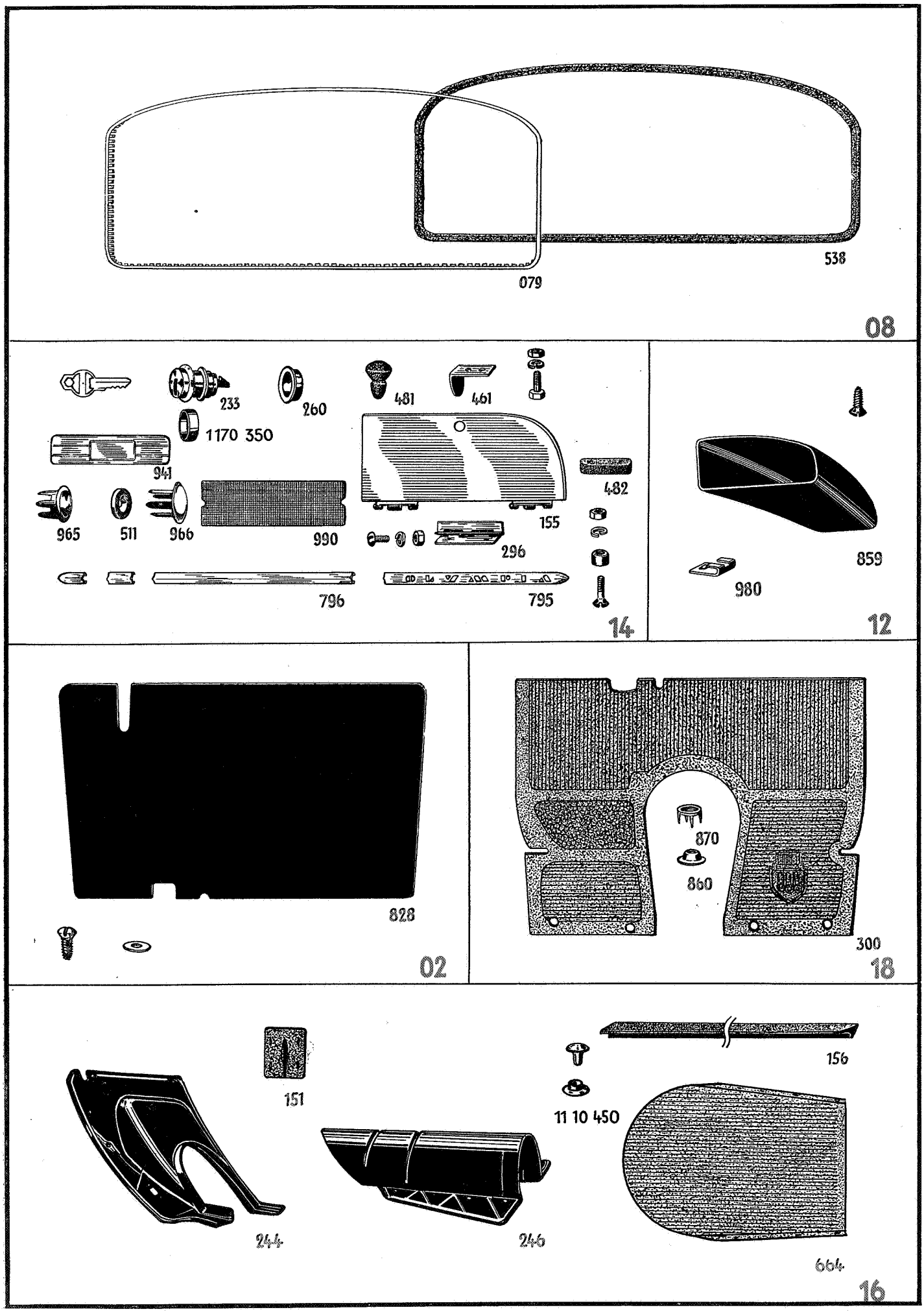
538
079
08
233
260
481
461
1170 350
941
482
965
511
966
990
155
296
796
795
14
859
980
12
828
02
870
860
300
18
151
156
11 10 450
244
246
664
16

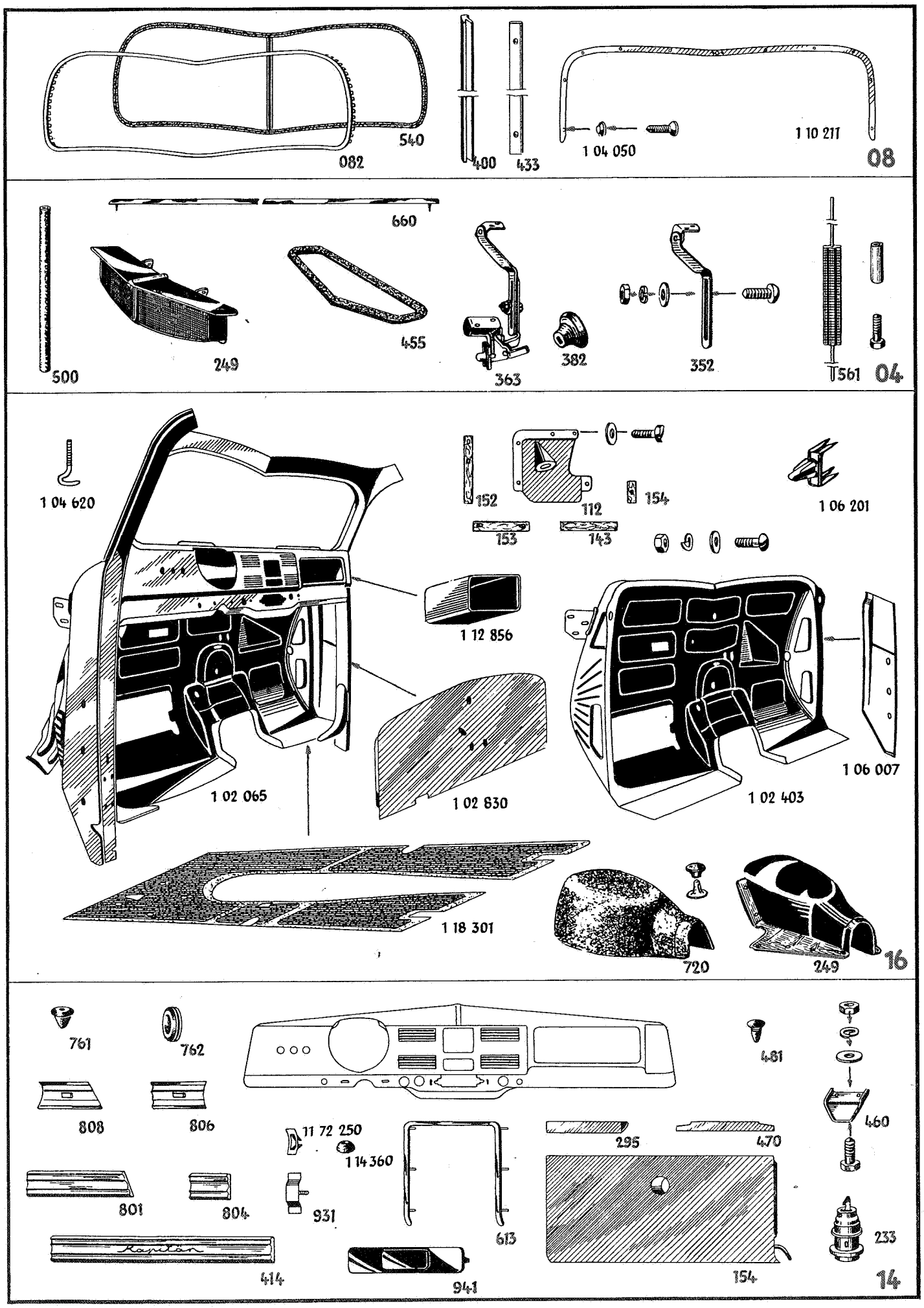
082
540
400
433
1 04 050
1 10 211
08
500
249
660
455
363
382
352
561
04
1 04 620
152
112
154
1 06 201
153
143
1 12 856
1 02 065
1 02 830
1 02 403
1 06 007
1 18 301
720
249
16
761
762
808
806
11 72 250
1 14 360
801
804
931
414
941
613
295
470
481
460
233
154
14

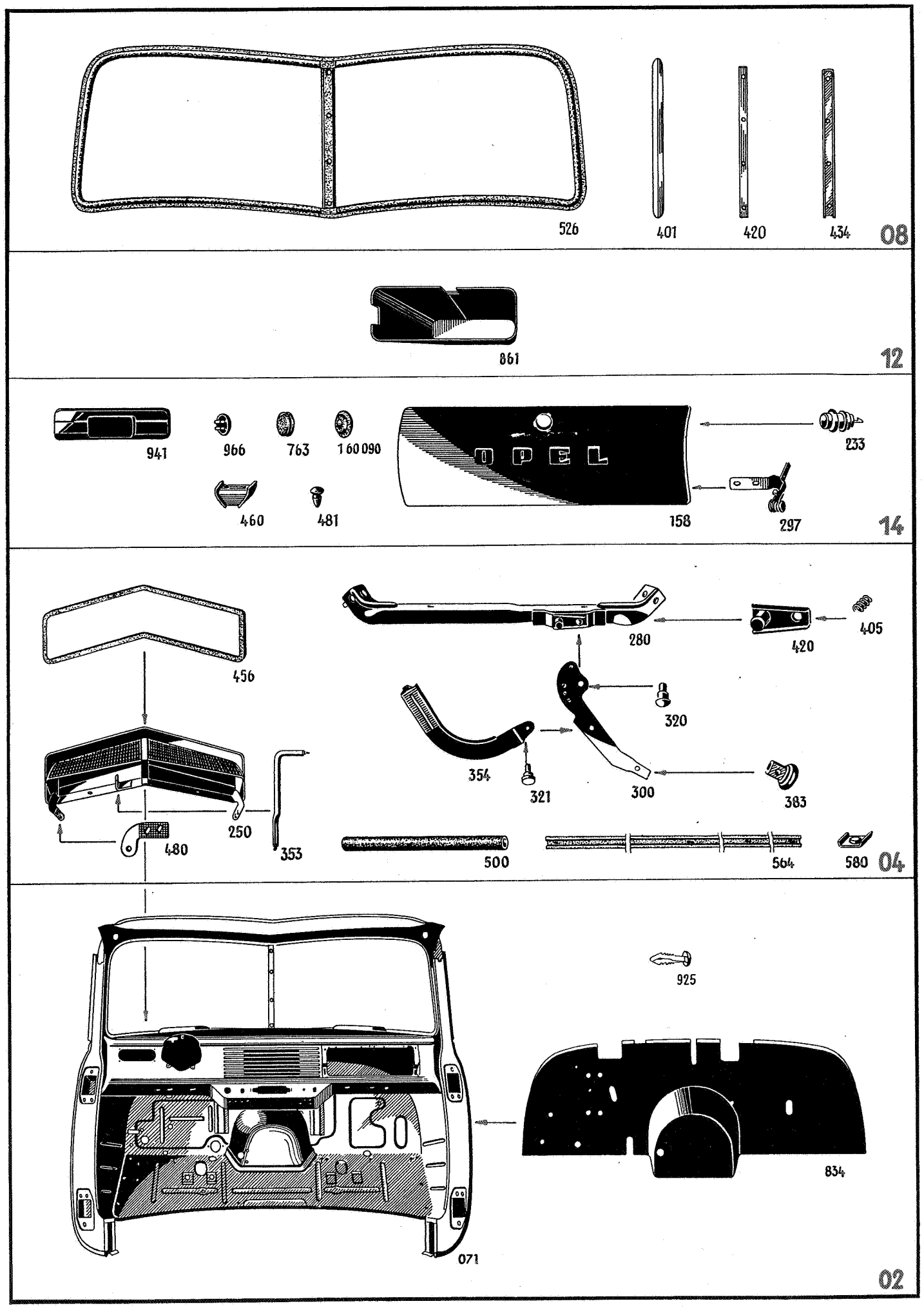
526
401
420
434
08
861
12
941
966
763
160090
OPEL
233
460
481
158
297
14
456
280
420
405
320
354
321
300
383
250
480
353
500
564
580
04
925
834
071
02

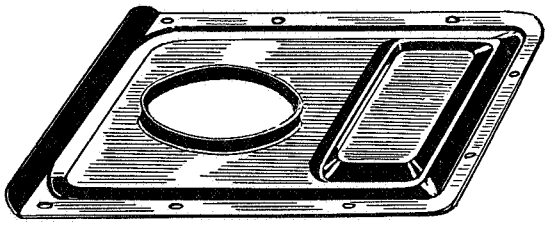

250

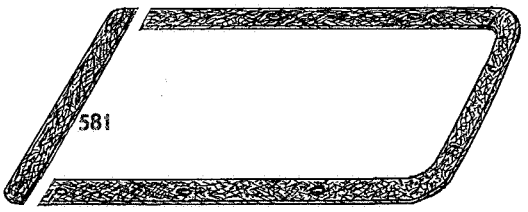

580

16

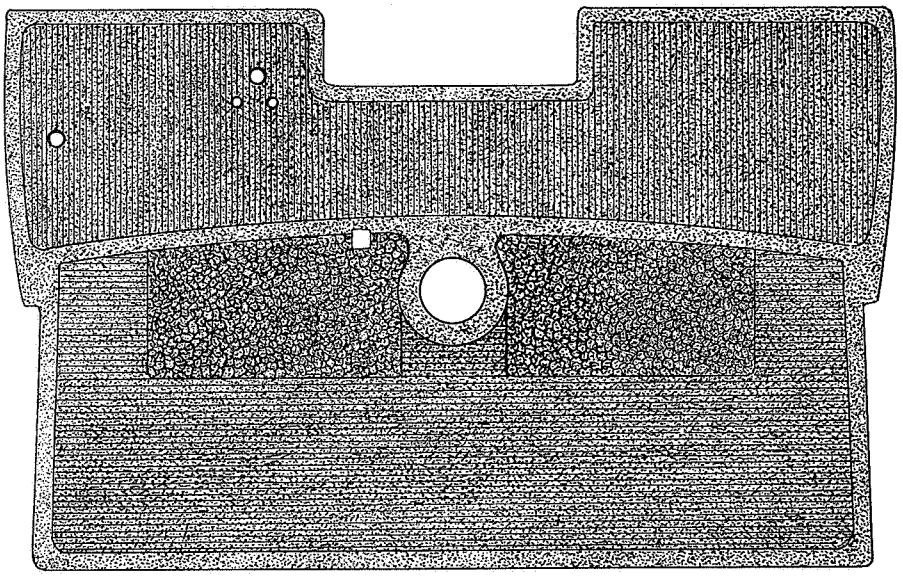

310

750

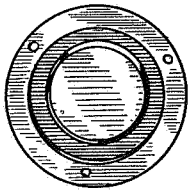

183

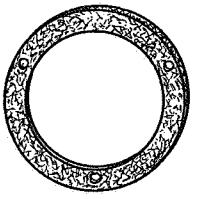

211

18

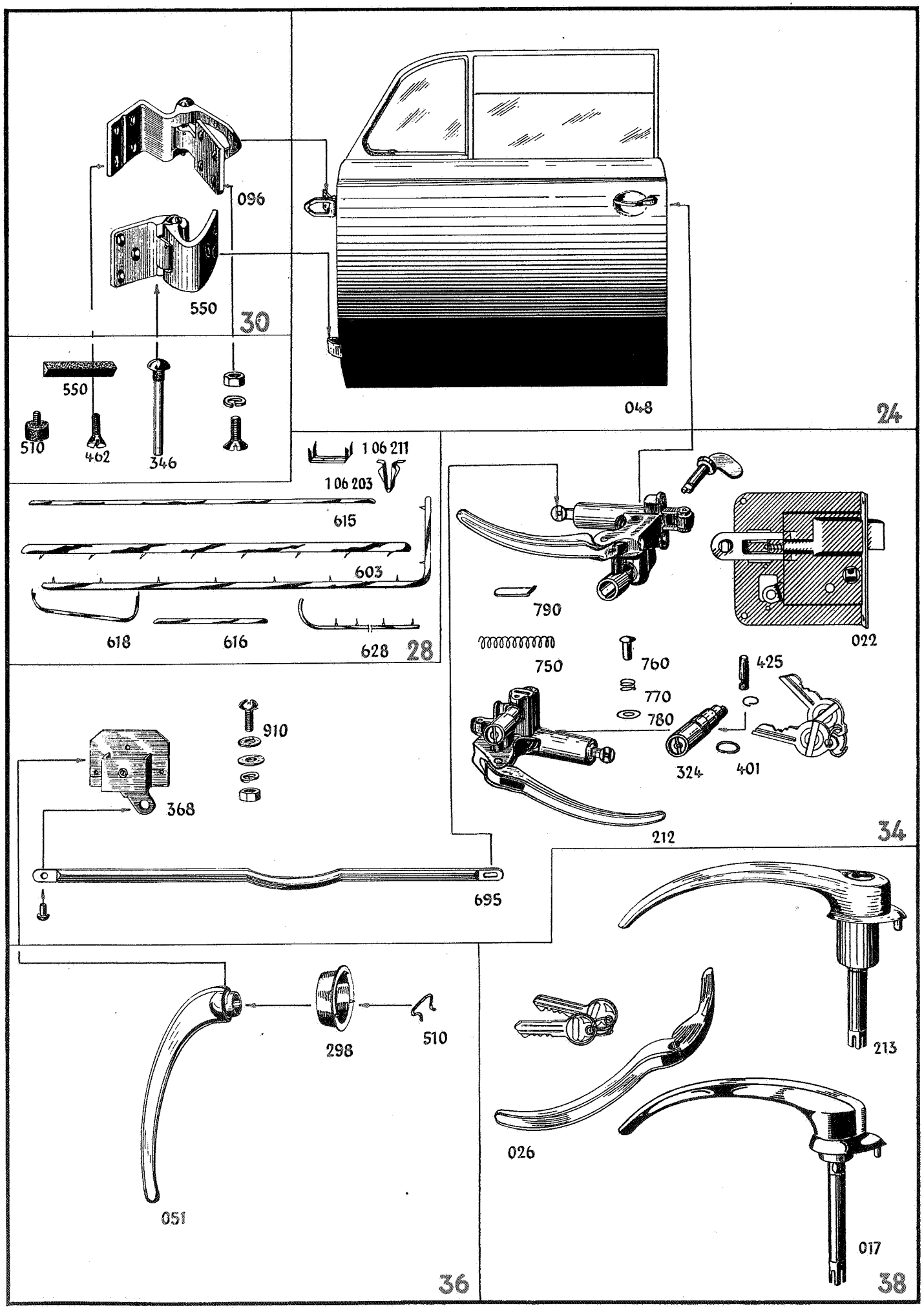
096
550
30
550
510
462
346
048
24
1 06 211
1 06 203
615
603
618
616
628
28
790
022
750
760
425
770
780
324
401
212
34
910
368
695
298
510
051
36
213
026
017
38

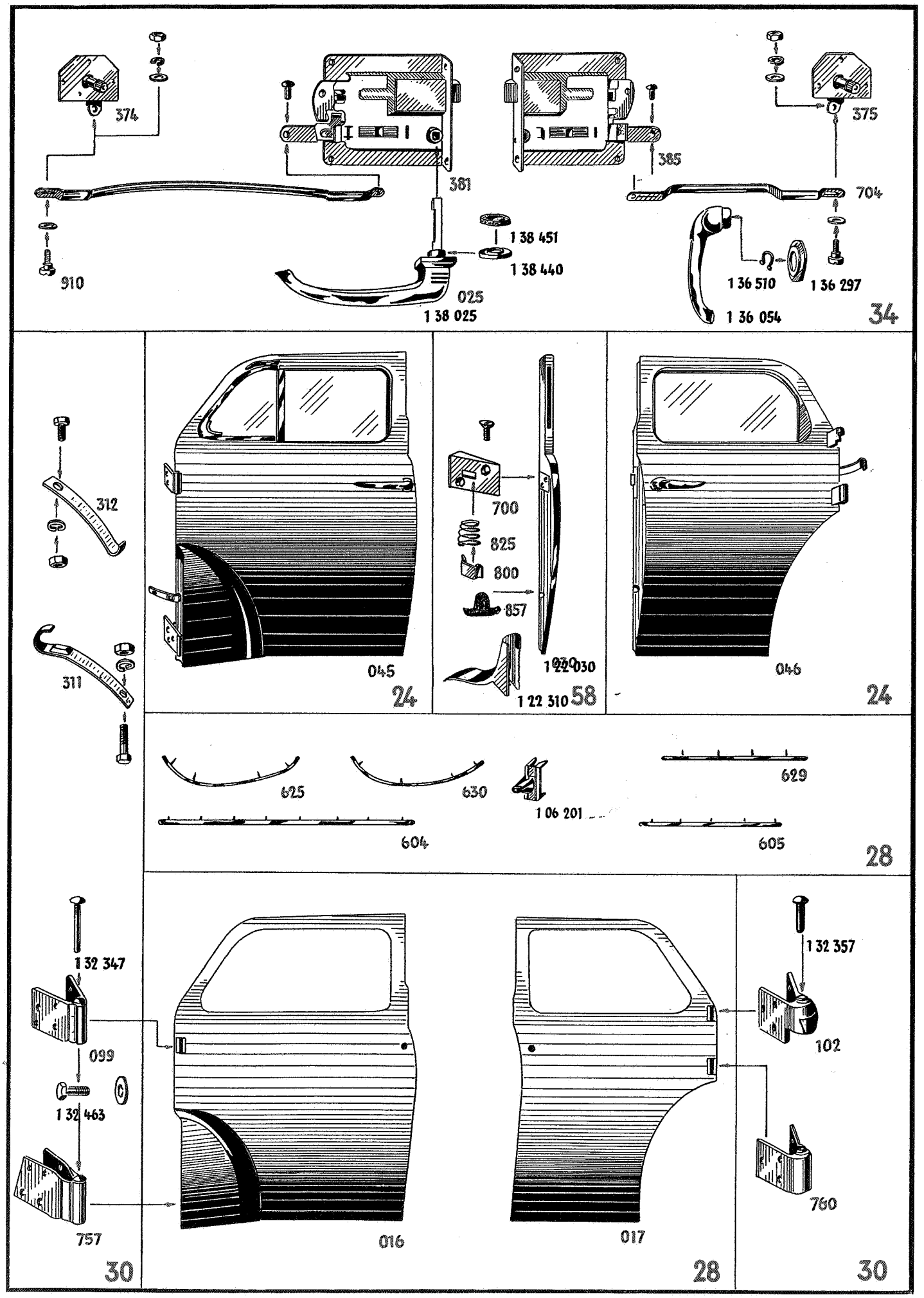
374
381
385
375
704
910
1 38 451
1 38 440
025
1 38 025
1 36 510
1 36 297
1 36 054
34
312
045
24
700
825
800
857
1 22 030
1 22 310
58
046
24
311
625
630
1 06 201
629
604
605
28
1 32 347
099
1 32 463
757
30
016
017
28
1 32 357
102
760
30

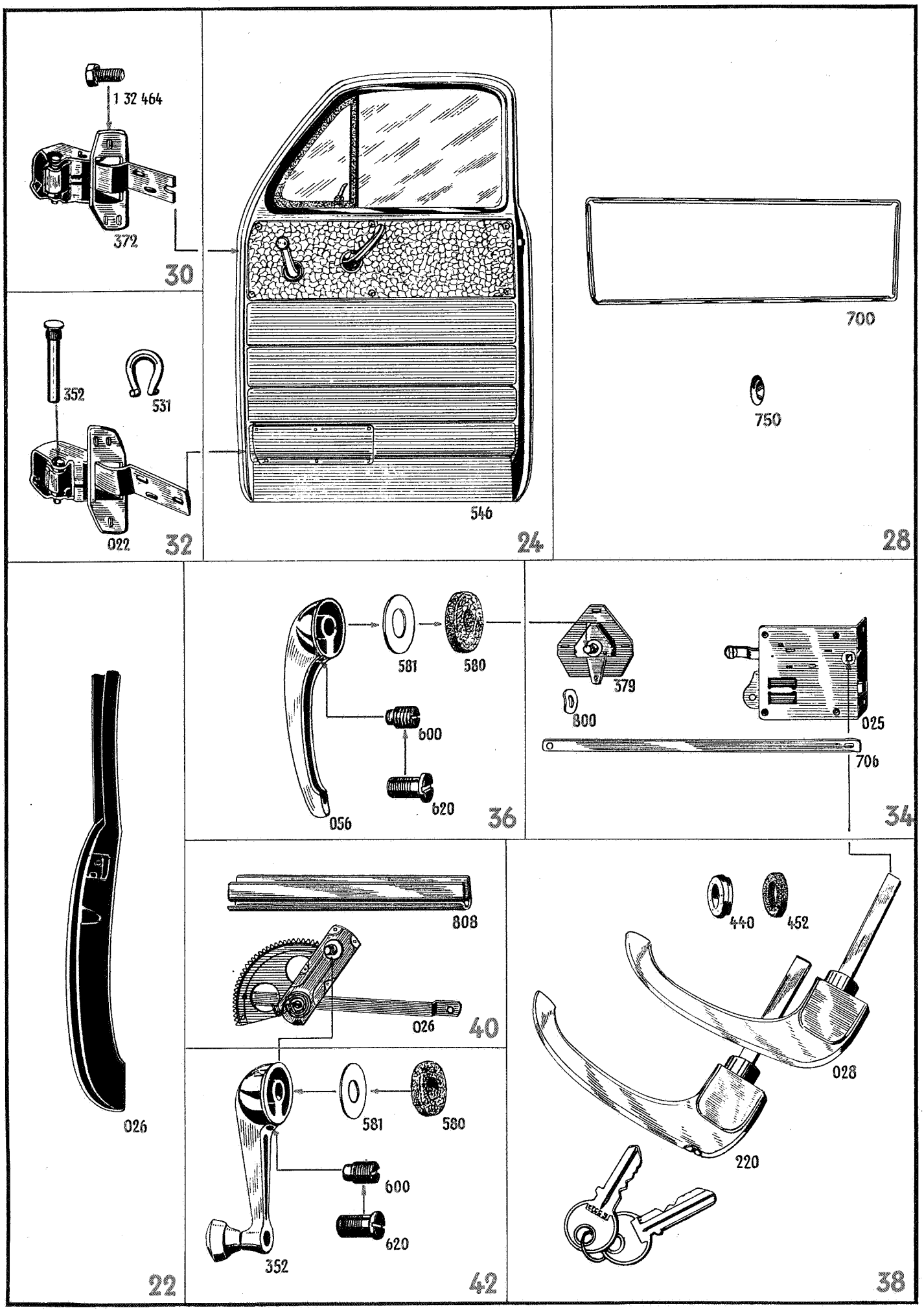
1 32 464
372
30
352
531
022
32
546
24
700
750
28
581
580
600
620
056
36
379
800
025
706
34
026
22
808
026
40
581
580
600
620
352
42
440
452
028
220
38

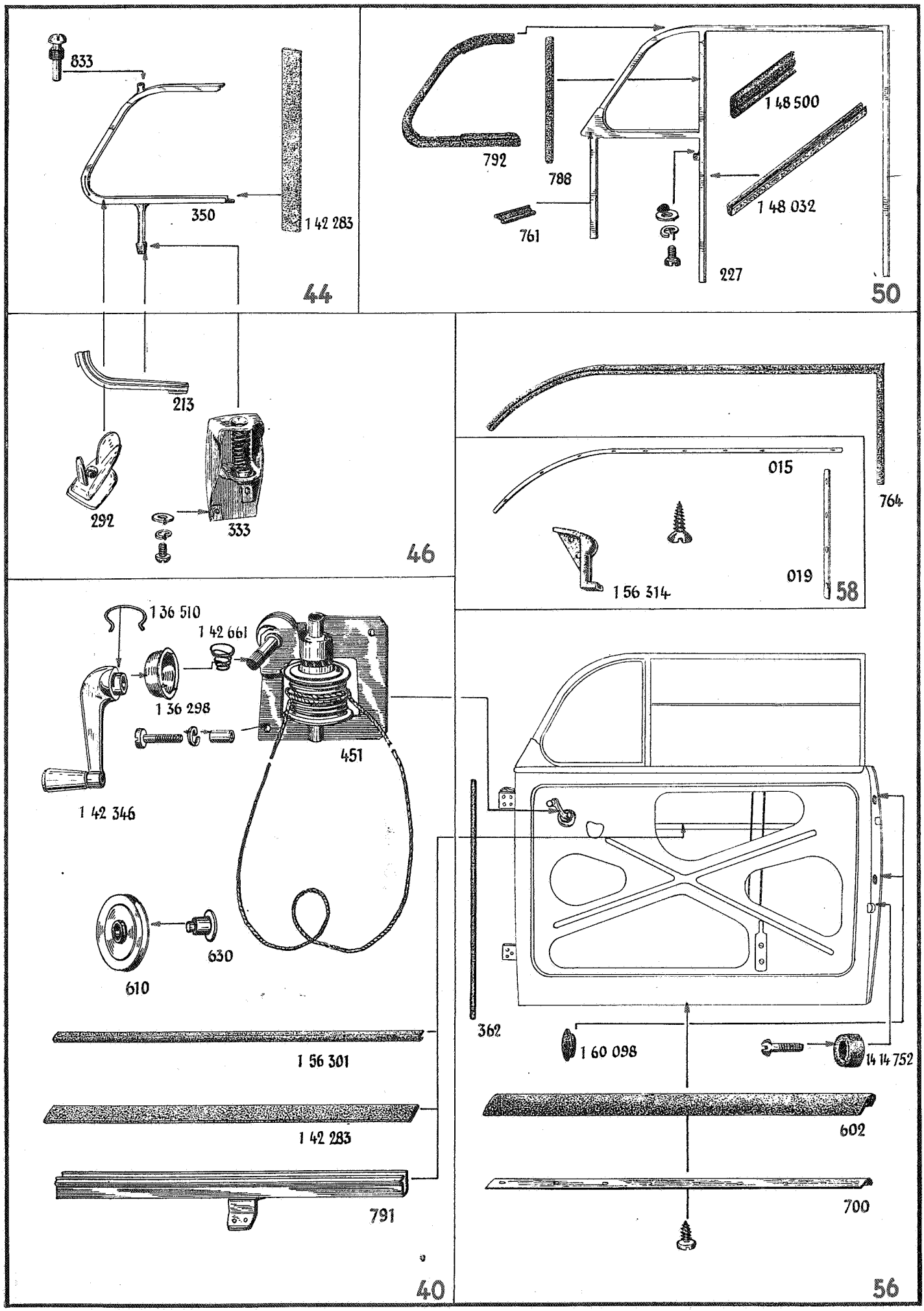
833
350
1 42 283
44
792
788
761
1 48 500
1 48 032
227
50
213
292
333
46
015
764
019
1 56 314
58
1 36 510
1 42 661
1 36 298
451
1 42 346
630
610
1 56 301
1 42 283
791
40
362
1 60 098
14 14 752
602
700
56

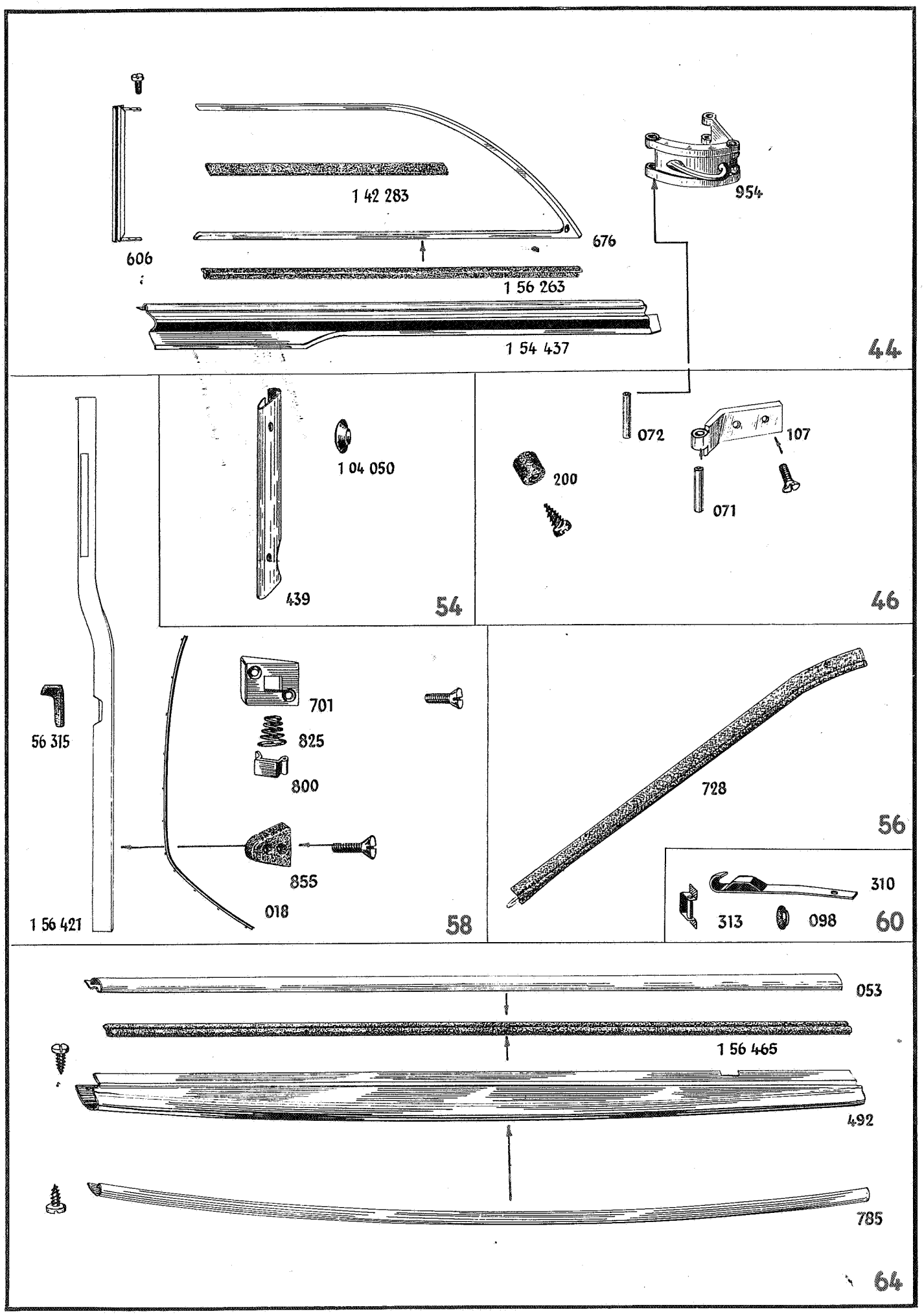
1 42 283
606
676
954
1 56 263
1 54 437
44
1 04 050
439
54
072
107
200
071
46
56 315
701
825
800
855
018
1 56 421
58
728
56
310
313
098
60
053
1 56 465
492
785
64

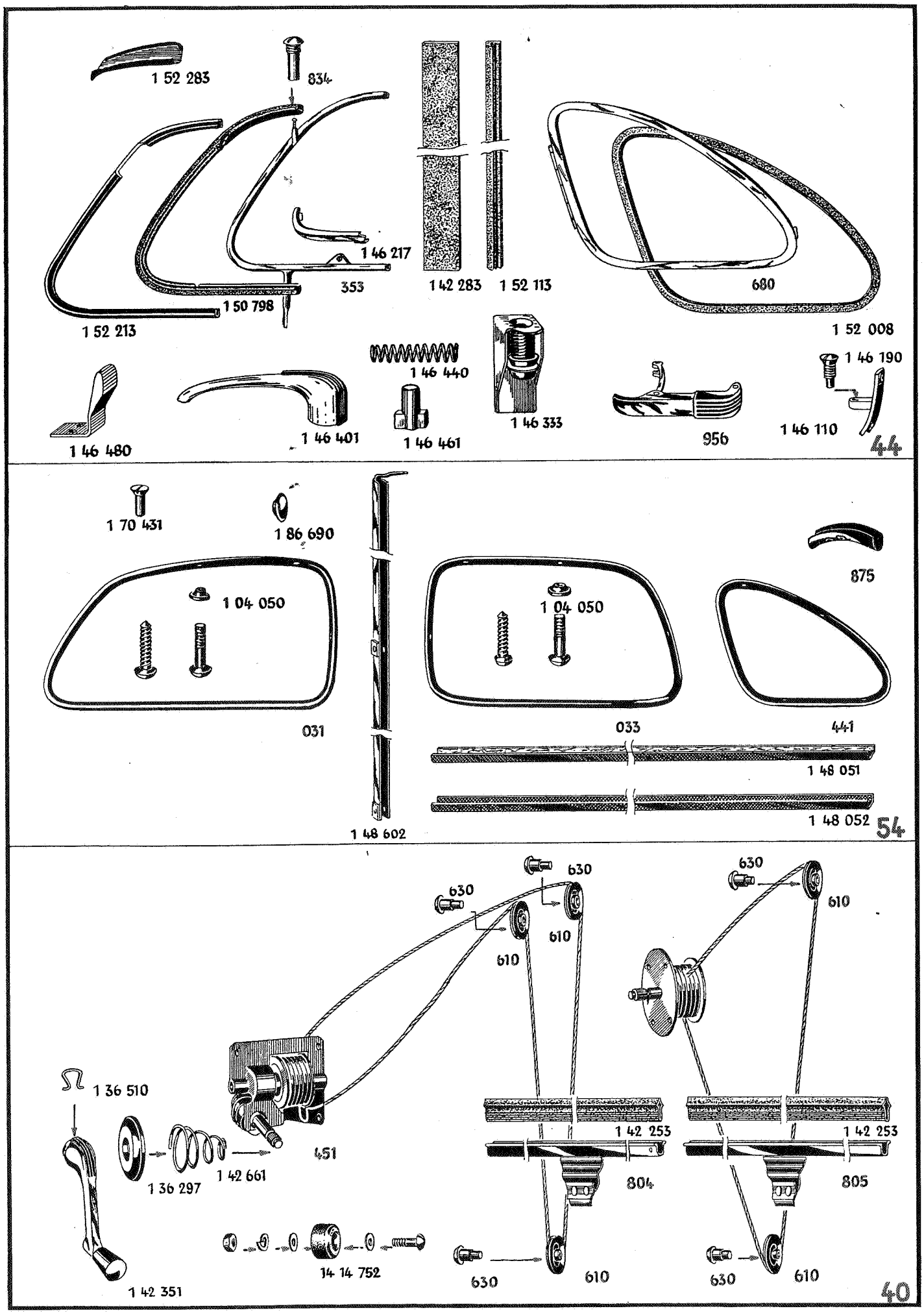
1 52 283
834
1 46 217
353
1 42 283
1 52 113
680
1 50 798
1 52 213
1 52 008
1 46 440
1 46 190
1 46 480
1 46 401
1 46 461
1 46 333
956
1 46 110
44
1 70 431
1 86 690
1 04 050
875
1 04 050
031
033
441
1 48 051
1 48 052
1 48 602
54
630
630
630
610
610
610
610
1 36 510
1 42 253
1 42 253
451
1 36 297
1 42 661
804
805
14 14 752
630
610
630
610
1 42 351
40

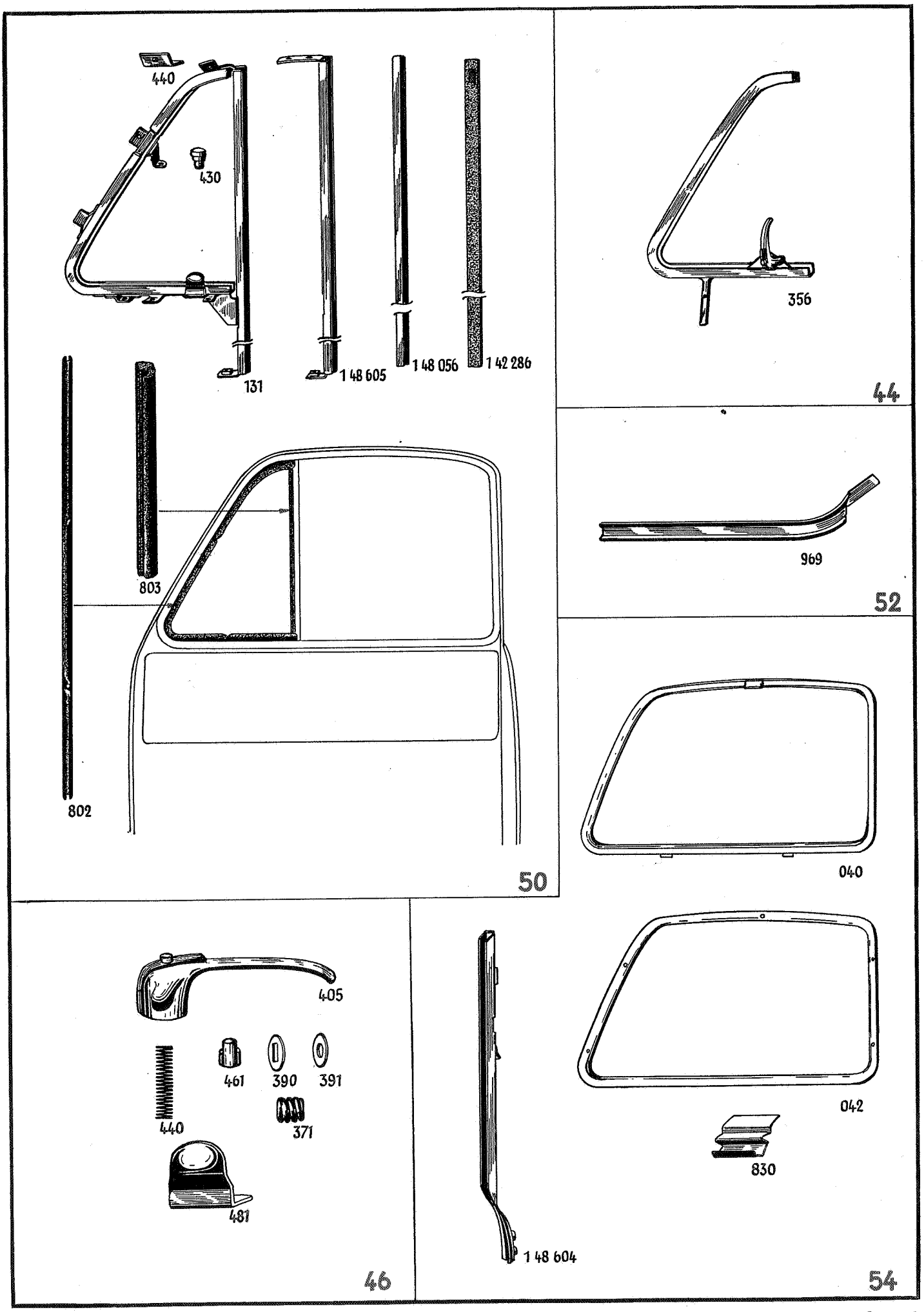
440
430
131
1 48 605
1 48 056
1 42 286
803
802
50
356
44
969
52
040
042
830
405
461
390
391
440
371
481
46
1 48 604
54

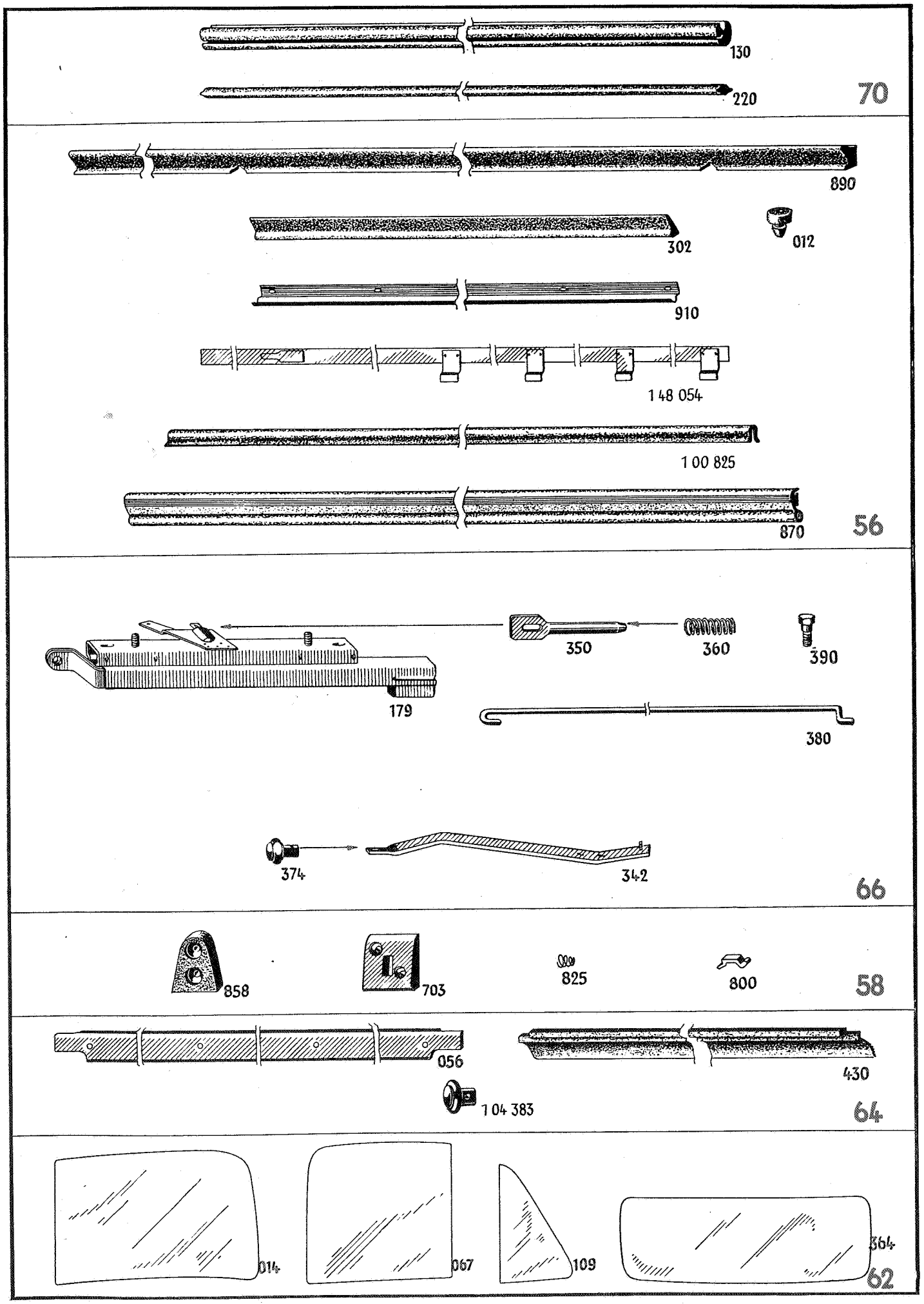
130
220
70
890
302
012
910
1 48 054
1 00 825
870
56
350
360
390
179
380
374
342
66
858
703
825
800
58
056
430
1 04 383
64
014
067
109
364
62

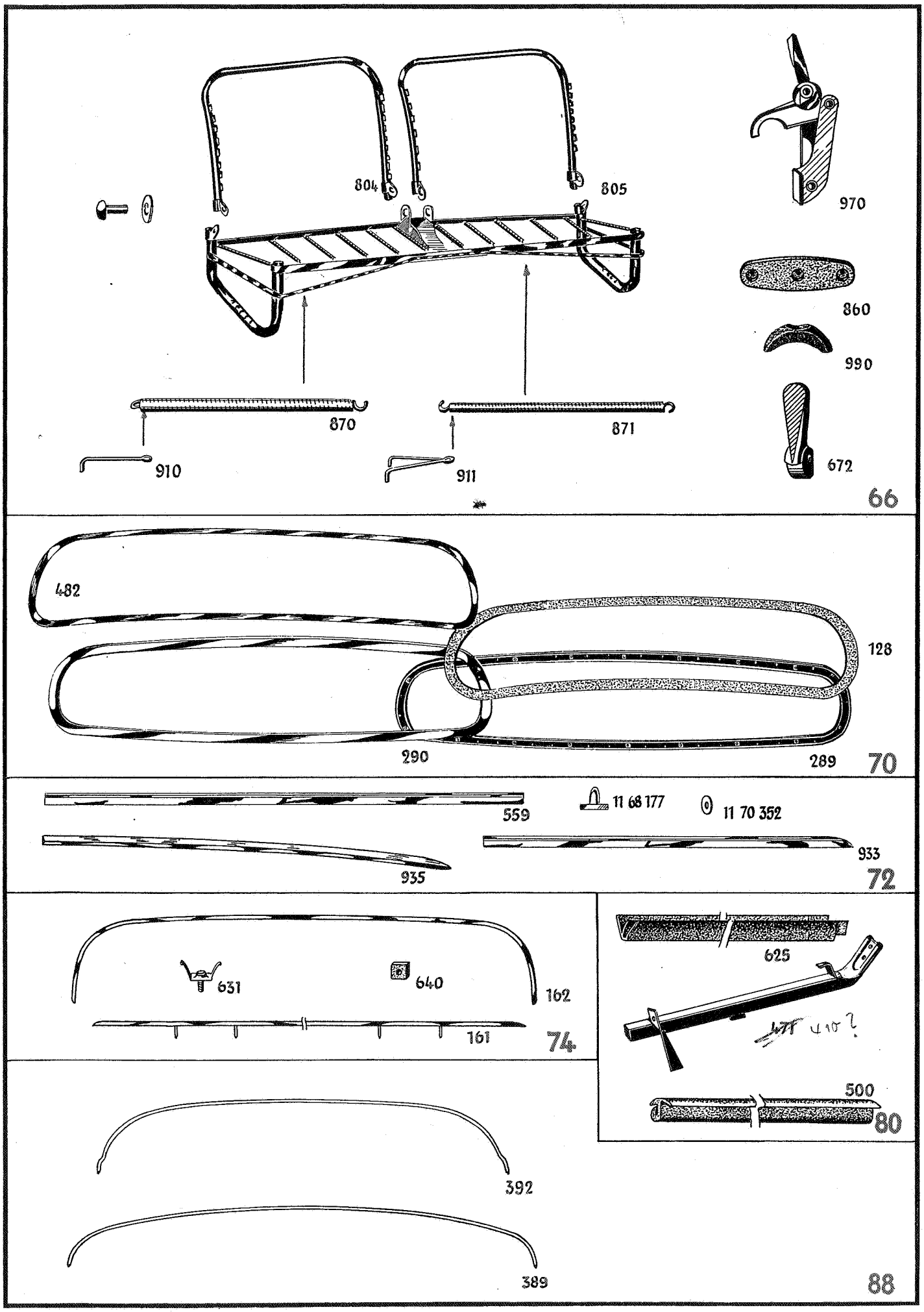
804
805
970
860
990
870
871
910
911
672
66
482
128
290
289
70
559
11 68 177
11 70 352
933
935
72
631
640
162
161
74
625
500
80
392
389
88

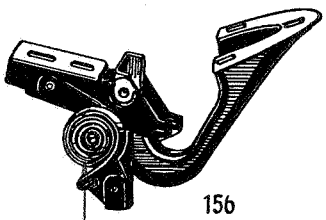
156

290

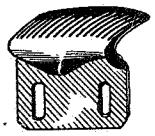
493

590

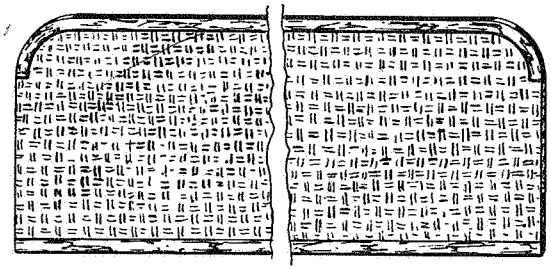
976

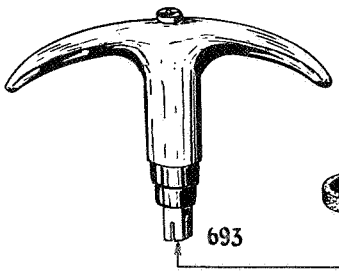
693

1 38 452

1 38 481

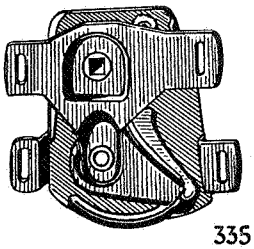
335

600

1 78 032

960

11 96 655

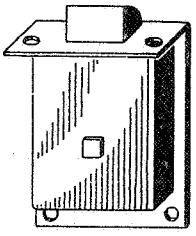
1 34 022

76

734

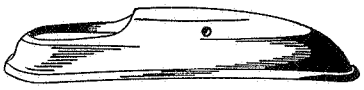
663

681

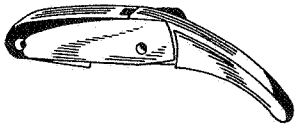
047

750

182

090

832

206

86

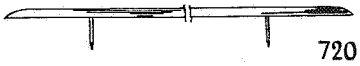
720

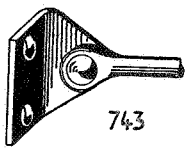
743

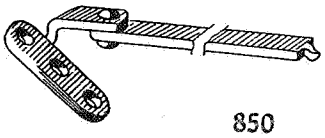
850

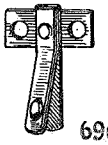
690

700

710

84

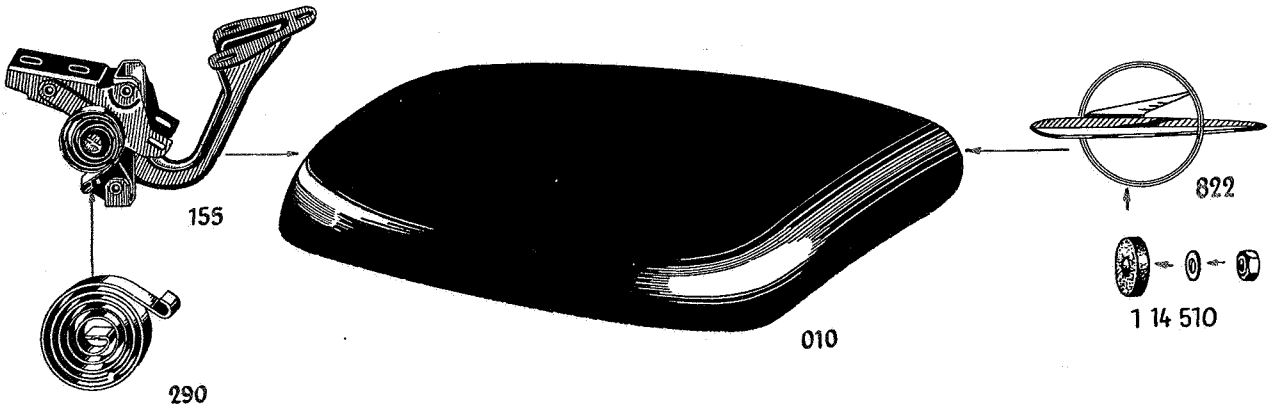
155
290
010
822
1 14 510

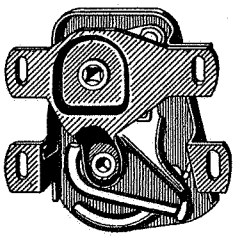
335

493

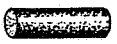
960

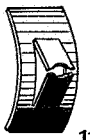
11 72 250

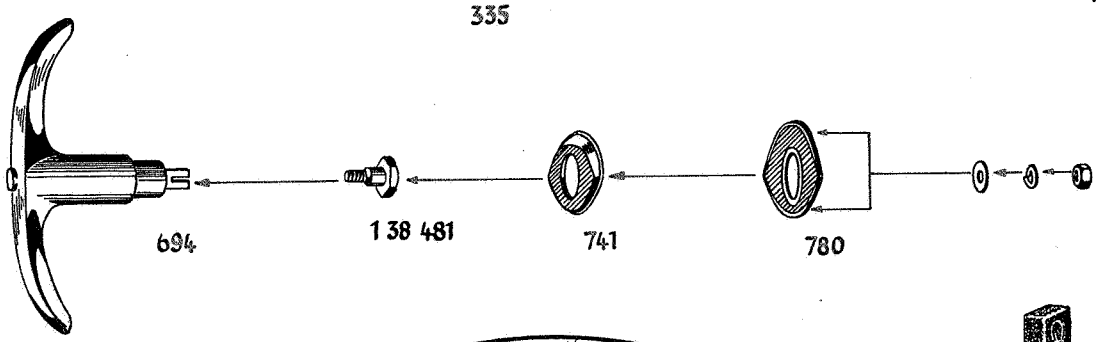
694
1 38 481
741
780

1 74 641

14 32 925

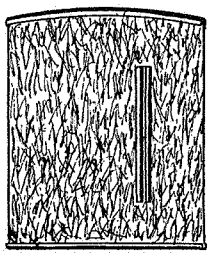
977

1 78 032

76

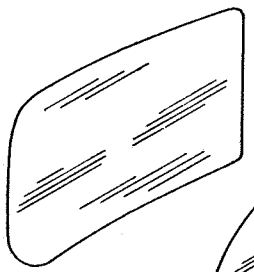
007

106

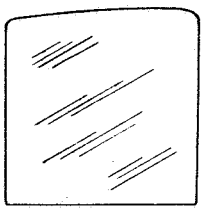
064

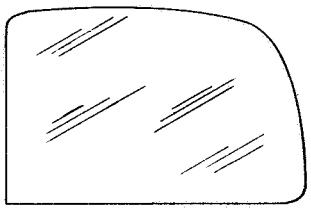
154

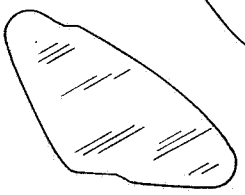
304

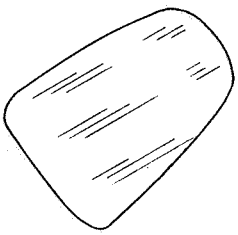
363

62

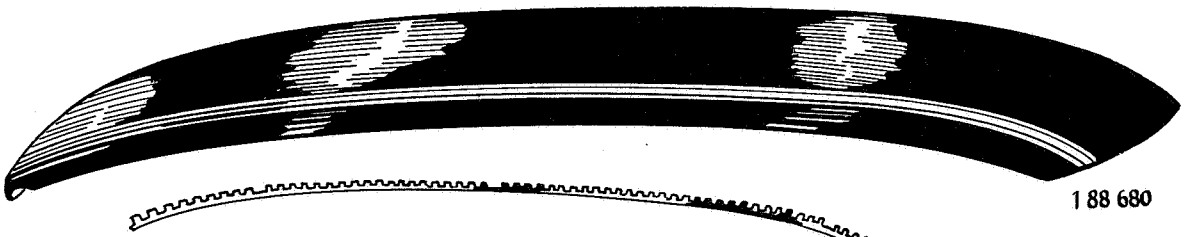
1 88 680

1 88 940

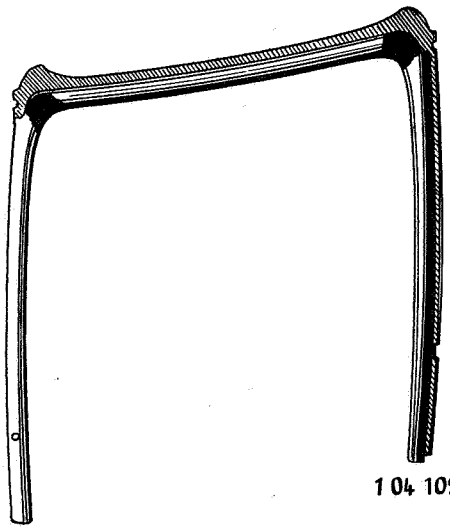
1 04 102

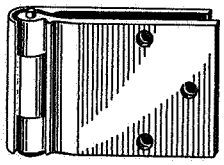
1 32 253

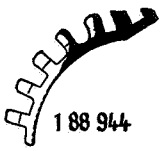
1 88 944

1 80 550

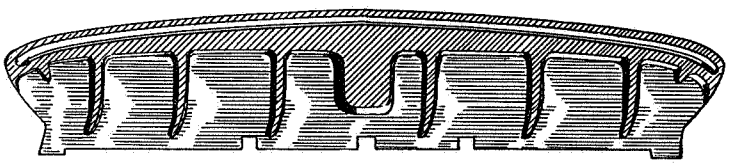
80 700

1 80 344

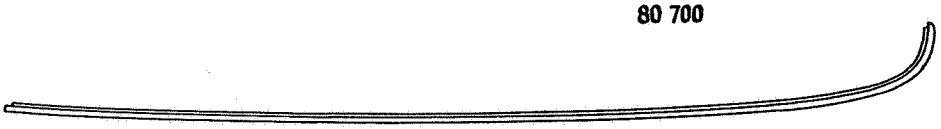
1 72 037

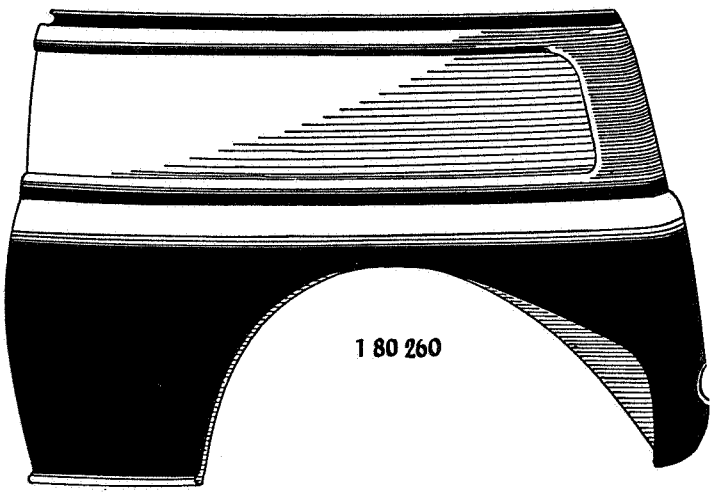
1 80 260

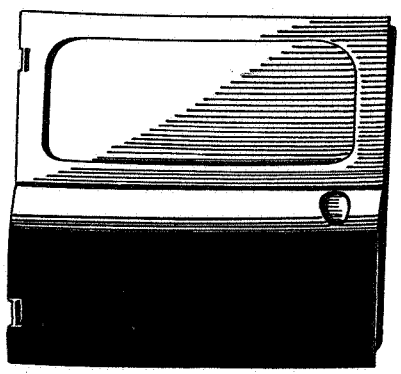
1 26 107

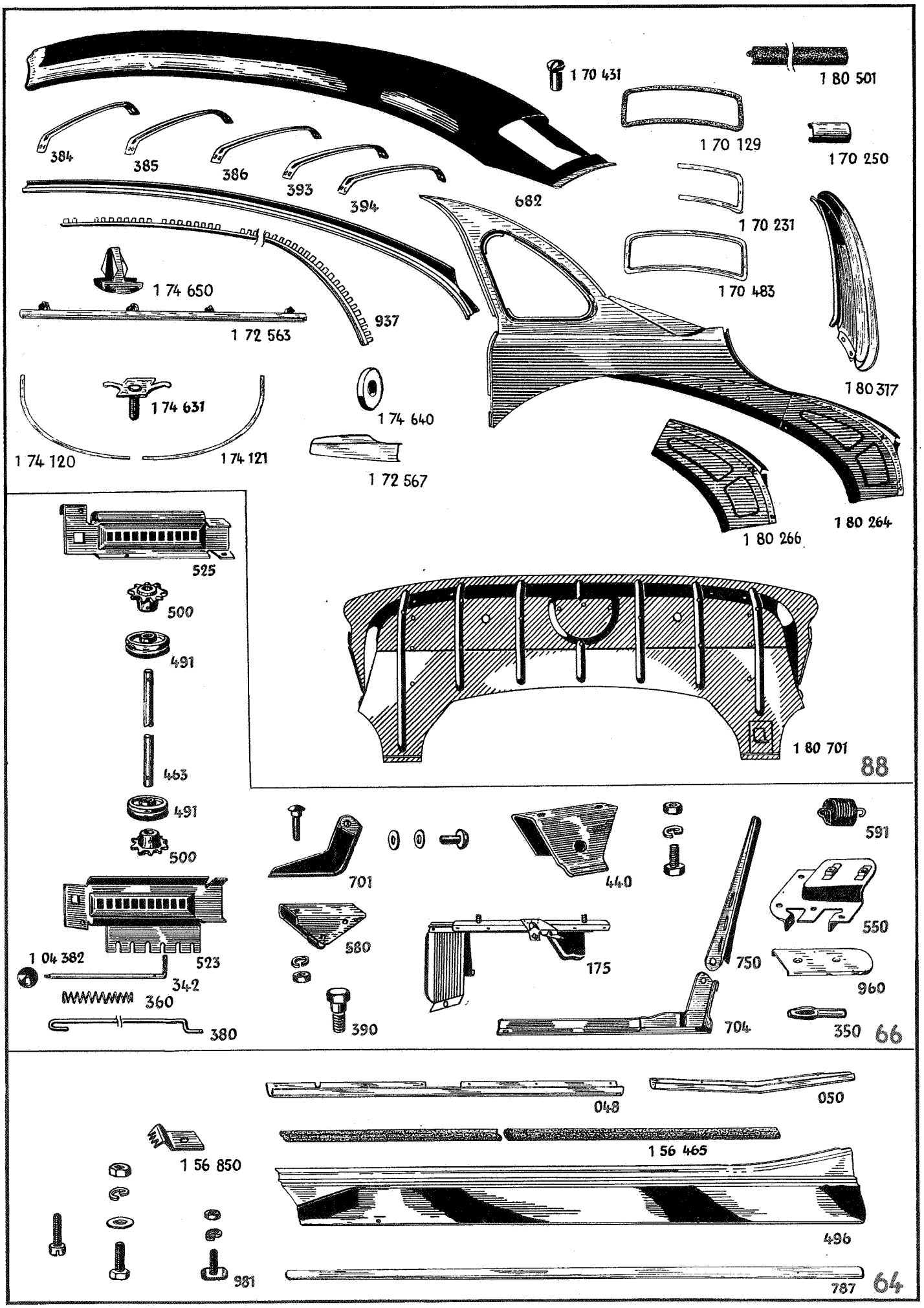
1 70 431
1 80 501
1 70 129
1 70 250
384
385
386
393
394
682
1 70 231
1 74 650
1 70 483
937
1 72 563
1 80 317
1 74 631
1 74 640
1 74 120
1 74 121
1 72 567
1 80 264
1 80 266
525
500
491
463
1 80 701
88
491
500
591
701
440
523
1 04 382
342
580
550
175
750
360
960
390
704
350
380
66
048
050
1 56 850
1 56 465
496
981
787
64

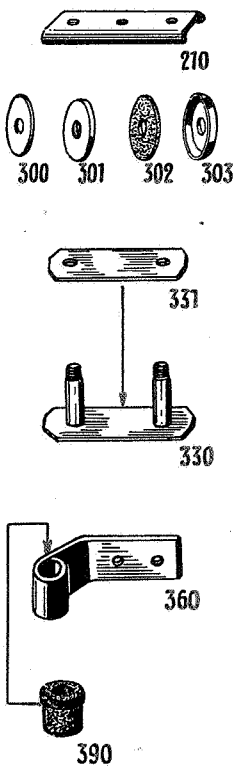
210
300
301
302
303
331
330
360
390

94

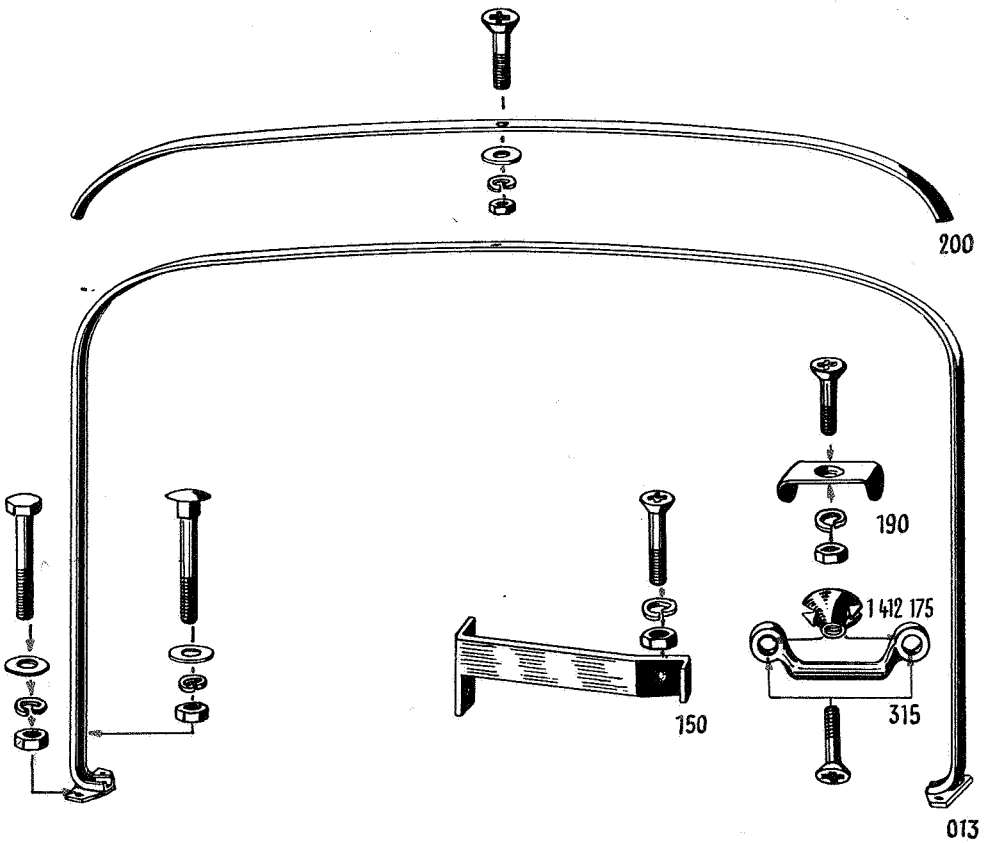
200
190
1 412 175
315
150
013

92

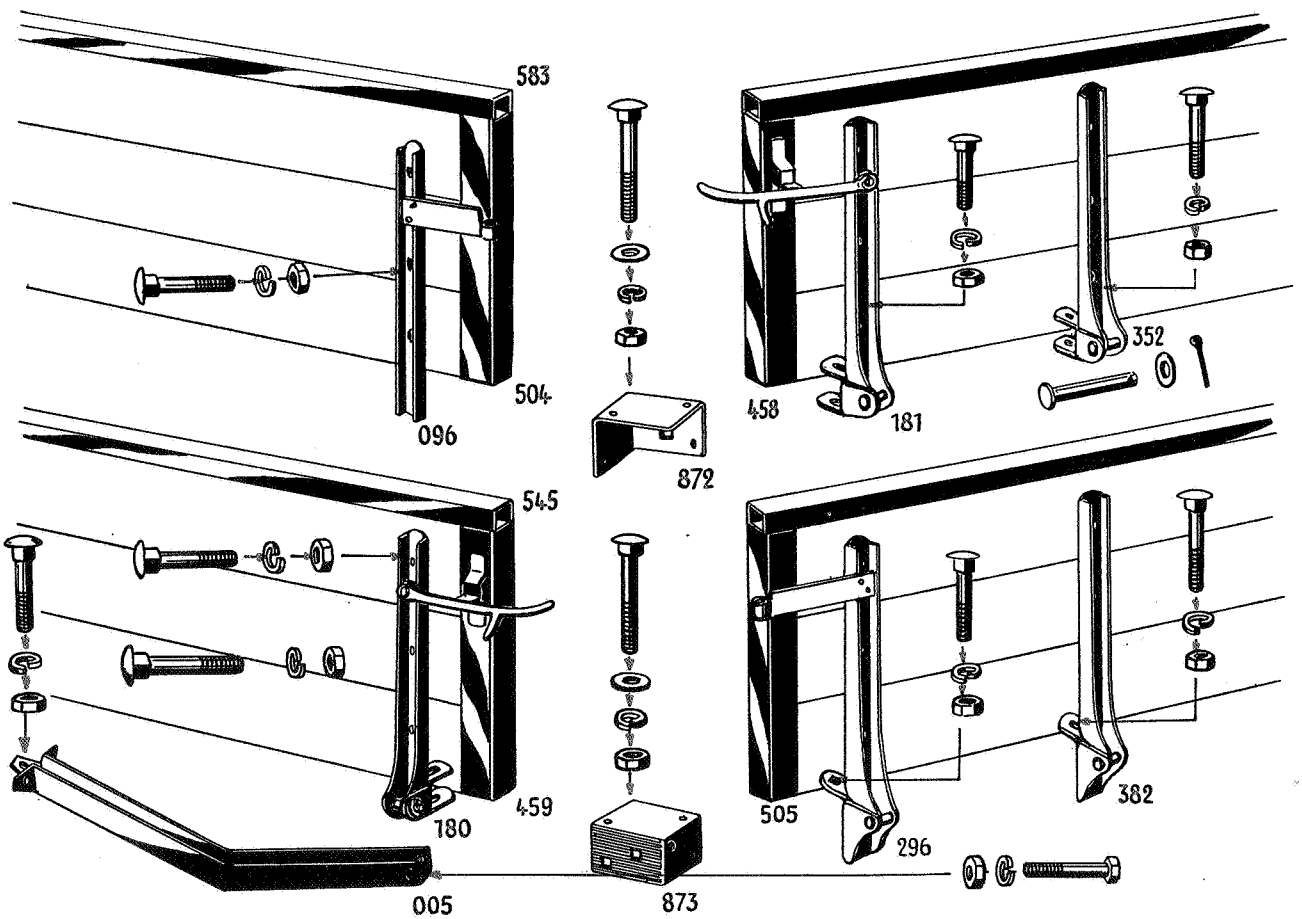
583
504
096
872
458
181
352
545
459
180
005
873
505
296
382

90

Teile-Name	Stück pro Wagen	Modell	Ersatzteil-Nr.
HAUPTGRUPPE 1 **KAROSSERIE**			
(siehe 1 28 . . .)			1 00 089 1 00 139
(siehe 1 66 . . .)			1 00 312 1 00 363 1 00 399 1 00 559 1 00 580 1 00 581 1 00 587 1 00 589 1 00 591 1 00 592
(siehe 1 56 . . .)			1 00 825
(siehe 1 66 . . .)			1 00 852
(siehe 1 66 . . .)			1 00 853
(siehe 1 66 . . .)			1 00 871
(siehe 1 66 . . .)			1 00 880
Bei Einbau eines Fahrerhauses mit Halter für Wischermotor, ist für 1,75 t-330-52 bis Fahrg. Nr. 52023 1,75 t-375-52 bis Fahrg. Nr. 22875 der komplette elektrische Scheibenwischer mitzuverwenden.			
Fahrerhaus ohne Türen, ungepolstert, grundiert, Llkg. Bis Fahrg. Nr. 5788 ist Sitz mit Rücken 1 00 312 mitzuverwenden.	1	1,75 t-330-52, 1,75 t-375-52	~1 00 904 •1 00 905
(siehe 1 24 . . .)			1 01 401
Stirnwand und Windlauf mit Armaturentafel, Llkg. Bei Bedarf ist elektr. Scheibenwischer komplett mitzuverwenden.	1	1,75 t-330-52, 1,75 t-375-52	1 02 113

Teile-Name		Stück pro Wagen	Modell	Ersatzteil-Nr.
Abdichtung für Stirnwand, Llkg.		1	1,75 t-330-52, 1,75 t-375-52	1 02 834
Befestigungsklammer für Abdichtung mit Schlitzlöcher (1,5 x 9 mm)		9	1,75 t-330-52, 1,75 t-375-52	1 02 925
Befestigungsklammer für Vorderwandabdichtung mit Rundlöcher (10 mm ⌀)		9	1,75 t-330-52, 1,75 t-375-52	1 02 926
(siehe 1428. . .)				1 02 950
(Abdichtung an Vorderwand)				
Tellerscheibe (3,8 mm) (siehe auch 1 36 . . ., 1 54 . . .)		x	3200, 3300, 25104, 3800, 36315, 1,5 Oly.-47, 2,5 Kapt.-47, 2,5 Kapt.-47 (Mod. 50)	1 04 050
Scheibe (4,3 x 10 x 0,8 mm)	<N-11379	4—5	3200, 3300, 36315	
Scheibe (5,3 x 15 x 1,5 mm)	N-35601	6—7	1,5 Oly.-47, 1,5 Oly.-50, L-50	
Scheibe (6,4 x 18 x 1,5 mm)	N-35613	4—5	3200, 3300, 3800, 36315, 2,5 Kapt.-47, 2,5 Kapt.-47 (Mod. 50)	
Linsensenkblechschraube (3,5 x 15 mm)	N-37481	4—9	11234, 3200, 3300, 2,5 Kapt.-47	
Halbrundschraube (M 4 x 15)	N-38710	1	3800	
Linsenblechschraube (4,8 x 20 mm)	N-37501	6—7	1,5 Oly.-47, 1,5 Oly.-50, L-50	
Federring (4,1 mm)	N-11409	4—5	11234, 3200, 3300, 3800, 36315	
Sechskantmutter (M 4)	N-22061	4—5	11234, 3200, 3300, 3800, 36315	≈(6 82 101)

Ersatzteil-Nr.	Teile-Name		Stück pro Wagen	Modell
<1 04 250	Entlüfterklappe mit oberer Schubstange an Windlauf		1	1,75 t-330-52, 1,75 t-375-52
~~1 04 300~~	~~Hebel für Entlüfterklappe~~		~~1~~	~~1,75 t-330-52, 1,75 t-375-52~~
1 04 320	Bolzen für Hebel an Strebe (Halbrundkopf)		1	1,75 t-330-52, 1,75 t-375-52
1 04 321	Bolzen für Hebel an Schubstange, unten (Flachkopf)		1	1,75 t-330-52, 1,75 t-375-52
1 04 353	Schubstange für Entlüfterklappe, oben		1	1,75 t-330-52, 1,75 t-375-52
	Scheibe (6,4 x 12 x 1,5 mm)	N-10403	1	
	(Schubstange an Entlüfterklappe)			
	Spannscheibe, gewölbt (8,4 x 16 x 0,3 mm)	N-42011	1	
1 04 354	Schubstange für Entlüfterklappe, unten		1	1,75 t-330-52, 1,75 t-375-52
	Halbrundschraube (M 5 x 16)	N-38150	x	3800, 36315, 2,5 Kapt.-47 (Mod. 50), 2,5 Kapt.-47, 2,5 Kapt.-51
	Halbrundschraube (M 5 x 12)	N-37851	1	
	Scheibe (5,3 x 11 x 1 mm)	N-17010	1	
	Federring (5,1 mm)	N-11410	1	
	Sechskantmutter (M 5)	N-10803	1	

Teile-Name		Stück pro Wagen	Modell	Ersatzteil-Nr.
Betätigung für Entlüfterklappe mit Knopf 1,75 t-330-52 bis Fahrg. Nr. 52023 1,75 t-375-52 bis Fahrg. Nr. 22875		1	1,75 t-330-52, 1,75 t-375-52	1 04 364
(Windschutzentlüfterbetätigung an Armaturentafel)				
+Halbrundschraube (M 6 x 12)	N-37740	2		
+Scheibe (6,4 mm)	N-11612	2		
+Federring (6,1 mm)	<N-11423	2		
+Sechskantmutter (M 6)	N-10804	2		
+1,75 t-330-52 bis Fahrg. Nr. 52023 1,75 t-375-52 bis Fahrg. Nr. 22875				
Betätigung für Entlüfterklappe mit Knopf 1,75 t-330-52 ab Fahrg. Nr. 52024 1,75 t-375-52 ab Fahrg. Nr. 22876		1	1,75 t-330-52, 1,75 t-375-52	1 04 365
Knopf für Entlüfterhebel		1	2,5 Kapt.-47 (Mod.50), 2,5 Kapt.-51	1 04 382
Halbrundschraube (M 4 x 8)	N-37682	x		
Knopf für Entlüfterhebel mit Gewindeloch		1	1,75 t-330-52, 1,75 t-375-52	1 04 384
Halbrundschraube (M 4 x 8)	N-37682	1		
Knopf für Entlüfterhebel mit Verzahnung		1	1,75 t-330-52, 1,75 t-375-52	1 04 386
(Knopf an Hebel)				
Halbrundschraube (M 4 x 8)	N-37682	1		
				≈1 04 405
				≈1 04 420
Gummiabdichtung für Windlaufentlüfter		1	3800, 36315, 2,5 Kapt.-47, 2,5 Kapt.-47 (Mod. 50), 2,5 Kapt.-51	1 04 455
Gummiabdichtung für Entlüfterklappe		1	1,75 t-330-52, 1,75 t-375-52	1 04 456
Scharnierschenkel für Entlüfterklappe, links		1	1,75 t-330-52, 1,75 t-375-52	1 04 480
Scharnierschenkel für Entlüfterklappe, rechts		1	1,75 t-330-52, 1,75 t-375-52	1 04 481
Bolzen für Scharnierschenkel an Lagerböckchen		2	1,75 t-330-52, 1,75 t-375-52	1 04 321
(Entlüfterklappe an Scharnierschenkel)				
Halbrundschraube (M 5 x 12)	N-37851	4		
Scheibe (5,3 x 11 x 1 mm)	N-17010	4		
Federring (5,1 mm)	<N-11410	4		
Sechskantmutter (M 5)	N-10803	4		

Teile-Name		Stück pro Wagen	Modell	Ersatzteil-Nr.
Betätigung für Entlüfterklappe mit Knopf 1,75 t-330-52 bis Fahrg. Nr. 52023 1,75 t-375-52 bis Fahrg. Nr. 22875		1	1,75 t-330-52, 1,75 t-375-52	1 04 364
(Windschutzentlüfterbetätigung an Armaturentafel)				
+Halbrundschraube (M 6 x 12)	N-37740	2		
+Scheibe (6,4 mm)	N-11612	2		
+Federring (6,1 mm)	<N-11423	2		
+Sechskantmutter (M 6)	N-10804	2		
+1,75 t-330-52 bis Fahrg. Nr. 52023 1,75 t-375-52 bis Fahrg. Nr. 22875				
Betätigung für Entlüfterklappe mit Knopf 1,75 t-330-52 ab Fahrg. Nr. 52024 1,75 t-375-52 ab Fahrg. Nr. 22876		1	1,75 t-330-52, 1,75 t-375-52	1 04 365
Knopf für Entlüfterhebel		1	2,5 Kapt.-47 (Mod.50), 2,5 Kapt.-51	1 04 382
Halbrundschraube (M 4 x 8)	N-37682	x		
Knopf für Entlüfterhebel mit Gewindeloch		1	1,75 t-330-52, 1,75 t-375-52	1 04 384
Halbrundschraube (M 4 x 8)	N-37682	1		
Knopf für Entlüfterhebel mit Verzahnung		1	1,75 t-330-52, 1,75 t-375-52	1 04 386
(Knopf an Hebel)				
Halbrundschraube (M 4 x 8)	N-37682	1		
				≈1 04 405
				≈1 04 420
Gummiabdichtung für Windlaufentlüfter		1	3800, 36315, 2,5 Kapt.-47, 2,5 Kapt.-47 (Mod. 50), 2,5 Kapt.-51	1 04 455
Gummiabdichtung für Entlüfterklappe		1	1,75 t-330-52, 1,75 t-375-52	1 04 456
Scharnierschenkel für Entlüfterklappe, links		1	1,75 t-330-52, 1,75 t-375-52	1 04 480
Scharnierschenkel für Entlüfterklappe, rechts		1	1,75 t-330-52, 1,75 t-375-52	1 04 481
Bolzen für Scharnierschenkel an Lagerböckchen		2	1,75 t-330-52, 1,75 t-375-52	1 04 321
(Entlüfterklappe an Scharnierschenkel)				
Halbrundschraube (M 5 x 12)	N-37851	4		
Scheibe (5,3 x 11 x 1 mm)	N-17010	4		
Federring (5,1 mm)	<N-11410	4		
Sechskantmutter (M 5)	N-10803	4		

Ersatzteil-Nr.	Teile-Name		Stück pro Wagen	Modell
Z-3410	Schlauch für Wasserablauf		lfd. m	3800, 36315, 2,5 Kapt.-47, 2,5 Kapt.-47 (Mod. 50), 2,5 Kapt.-51, 1,75 t-330-52, 1,75 t-375-52
1 04 545	Strebe für Halter-Scheibenwischermotor		1	1,75 t-330-52, 1,75 t-375-52
	(Windschutzentlüfterbetätigung und Strebe für Halter-Scheibenwischermotor an Armaturentafel)			
	*Halbrundschraube (M 6 x 15)	N-38580	2	1,75 t-330-52, 1,75 t-375-52
	*Scheibe (6,4 mm)	N-11612	2	
	*Federring (6,1 mm)	<N-11423	2	
	*Sechskantmutter (M 6)	N-10804	2	
	(Strebe an Halter für Scheibenwischermotor)			
	*Sechskantschraube (M 5 x 8)	N-27950	1	
	*Fächerscheibe (5,3 x 10 x 0,6 mm)	N-46361	1	
	*1,75 t-330-52 ab Fahrg. Nr. 52024 1,75 t-375-52 ab Fahrg. Nr. 22876			
1 04 561	Gurt für Haubenauflage		1	92C, 98C, 12LG, 1233, 18N, 1833, 5200, 5300, 3800, 3,6-36-42-47, 6700, 2,5 Kapt.-47, 2,5 Kapt.-47 (Mod. 50)
(13 16 575)	Gurt für Haubenauflage		lfd. m	1,2 alle, 1,8 alle, 1033, 1397, 20103, 20120, 2,0-12, 3,5-34-57-83, 11234, 3200, 3300, 6100, 13237, 3500, 25104, 3700, 3,5-36-47, 1,5 t-45
	Flachrundschlitzniet (3,8 x 8 mm)	N-17911	x	
1 04 571	Auflage für Haube, hinten (Gummi)		2	1,75 t-330-52, 1,75 t-375-52
1 04 580	Halter für Haubenauflage		8 5	1,75 t-330-52, 1,75 t-375-52 2,5 Kapt.-51
	Senkblechschraube (4,2 x 16 mm)	N-40051	x	
1 04 620	Hakenspanner für Gurt 5200 ab Fahrg. Nr. Br. 2W-955 5300 ab Fahrg. Nr. Br. 3-V-7720 3,6 ab Fahrg. Nr. Br. W-52193		2	1,2 alle, 1,8 alle, 1033, 1397, 11234, 3200, 3300, 6100, 5200, 5300, 3800, 3,6-36-42-47, 2,5 Kapt.-47, 2,5 Kapt.-47 (Mod. 50)
			4	1,5 t-45
~~(11 70 350)~~	~~Tellerscheibe (5,3 mm)~~		~~4~~	~~1,5 t-45~~

Teile-Name		Stück pro Wagen	Modell	Ersatzteil-Nr.
Federring (4,1 mm)	<N-11409	2	1,0, 1190, 11234, 3200, 3300, 6100, 1,2 alle, 1,8 alle, 5300, 3800, 2,5 Kapt.-47, 2,5 Kapt.-47 (Mod. 50), 3,6-36-42-47	
		4	1,5 t-45	
Sechskantmutter (M 4)	N-22061	2	1,0, 1190, 11234, 3200, 3300, 6100, 1,2 alle, 1,8 alle, 5300, 3800, 2,5 Kapt.-47, 2,5 Kapt.-47 (Mod. 50), 3,6-36-42-47	
		4	1,5 t-45	
Haltefeder für Windschutzverkleidung, innen (siehe auch 1 28 . . .)		x	3200, 3300, 3500, 3800, 1,5 Oly.-47, 1,5 Oly.-50, L-50, 1,5 Oly.-51, L-51, 2,5 Kapt.-47, 2,5 Kapt.-47 (Mod. 50), 2,5 Kapt.-51	**1 06 203**
Haltefeder für Windschutzverkleidung, innen L-51 bis Fahrg. Nr. 21355 2,5 Kapt.-51 bis Fahrg. Nr. 35532 (siehe auch 1 28 . . .)		x	3200, 3300, 3500, 3800, 1,5 Oly.-47, 1,5 Oly.-50, L-50, 1,5 Oly.-51, L-51, 2,5 Kapt.-47, 2,5 Kapt.-47 (Mod.50), 2,5 Kapt.-51	1 06 210
Halter für Feder - Windschutzverkleidung, innen L-51 ab Fahrg. Nr. 21356 2,5 Kapt.-51 ab Fahrg. Nr. 35533 (siehe auch 1 28 . . .)		x	L-51, 2,5 Kapt.-51	1 06 211
Rahmen für Windschutzscheibe 2,0-12 ab Fahrg. Nr. 2V-4038 und Br. 2V-1		1	5200, 2,0-12, 5300, 1,5 t-45	**1 08 074**
~~Rahmen für Windschutzscheibe~~ ~~3,5-34 ab Fahrg. Nr. Br. 4V-2586~~ ~~3,5-57 ab Fahrg. Nr. Br. 7V-2738~~ ~~3,5-83 ab Fahrg. Nr. Br. 8V-2741~~		1	3,5-34-57-83, 3,5-36-47, 3,6-36-42-47, 6700	1 08 077

Ersatzteil-Nr.	Teile-Name	Stück pro Wagen	Modell
1 08 079	Rahmen für Windschutzscheibe	1	3500, 1,5 Oly.-47, 1,5 Oly.-50, L-50, 1,5 Oly.-51, L-51
1 08 082	Rahmen für Windschutzscheibe	1	3800, 2,5 Kapt.-47, 2,5 Kapt.-47 (Mod. 50), 2,5 Kapt.-51
1 08 250	Einlageschiene für Windschutzscheibe	1	1,75 t-330-52, 1,75 t-375-52
1 08 401	Steg für Windschutzscheibe	1	1,75 t-330-52, 1,75 t-375-52
≈1 08 433			
1 08 434	Abdeckschiene für Windschutzscheibensteg	1	1,75 t-330-52, 1,75 t-375-52
1 08 526	Gummifassung für Windschutzscheibe	1	1,75 t-330-52, 1,75 t-375-52
1 08 532	Gummifassung für Windschutzscheibe 2,0-12 ab Fahrg. Nr. 2V-4038 und Br. 2V-1	1	5200, 2,0-12, 5300, 1,5 t-45
1 08 535	Gummifassung für Windschutzscheibe 3,5-34 ab Fahrg. Nr. Br. 4V-2386 3,5-57 ab Fahrg. Nr. Br. 7V-2738 3,5-83 ab Fahrg. Nr. Br. 8V-2741	1	3,5-34-57-83, 3,5-36-47, 3,6-36-42-47, 6700
~~1 08 536~~	~~Gummifassung für Windschutzscheibe~~ ~~3200 LZ, CL~~ 3300 LZ	~~1~~	~~11234, 3200, 3300~~
1 08 538	Gummifassung für Windschutzscheibe	1	3500, 1,5 Oly.-47, 1,5 Oly.-50, L-50, 1,5 Oly.-51, L-51
1 08 540	Gummifassung für Windschutzscheibe	1	3800, 2,5 Kapt.-47, 2,5 Kapt.-47 (Mod. 50), 2,5 Kapt.-51

Teile-Name		Stück pro Wagen	Modell	Ersatzteil-Nr.
~~Kasten für Armaturentafel, beige~~		~~1~~	~~1,5 Oly.-47~~	~~1 12 845~~
3300 LZ		2	11234, 3200, 3300, 13237, 3500	
Kasten für Armiturentafel, blaugrau		1	1,5 Oly.-47	1 12 846
		2	11234, 3200, 3300, 13237, 3500	
Kasten für Armaturentafel, Llkg.		1	3800, 2,5 Kipt.-47, 2,5 Kapt.-47 (Mod. 50), 2,5 Kapt.-51	1 12 856
~~Kasten für Armaturentafel~~		~~1~~	~~1397, 5200, 20103, 2,0-1,~~ ~~25104, 3700, 5300, 1,5 t-45,~~ ~~3,5-34-57-83, 3,5-36-47,~~ ~~3,6-36-42-47, 6700~~	~~1 12 858~~
Kasten für Armaturentafel, Llkg.		1	1,5 Oly.-50, L-50, 1,5 Oly.-51, L-51	1 12 859
Kasten für Armaturentafel		1	1,75 t-330-52, 1,75 t-375-52	<1 12 861
Linsenblechschrtube (4,3 x 13 mm)	N-40001	7		
Halter für Armaturentafelkasten		4	1,5 Oly.-50, L-50, 1,5 Oly.-51, L-51	<1 12 980
Linsensenkblechschraube (2,9 x 10 mm)	N-36921	4		
Halbrundschraube (M 5 x 12)	N-37851	2	2,5 Kapt.-47, 2,5 Kapt.-47 (Mod. 50), 2,5 Kapt.-51	
Linsensenkschraube (M 3 x 15)	N-36862	4	36315	
		8	11234, 3200, 3300, 13237, 3500	
Linsenschraube (M 5 x 14)	N-38560	2	3800, 2,5 Kapt.-47, 2,5 Kapt.-47 (Mod. 50), 2,5 Kapt.-51	

Ersatzteil-Nr.	Teile-Name		Stück pro Wagen	Modell
	Scheibe (5,3 x 11 x 1 mm)	N-17010	1	1,5 Oly.-47
			2	1,5 Oly.-50, L-50, 1,5 Oly.-51, L-51
			4	3800
			8	2,5 Kapt.-47, 2,5 Kapt.-47 (Mod. 50), 2,5 Kapt.-51
	Scheibe (6,4 x 12 x 1,5 mm)	N-11612	1	25104, 3700
	Federring (5,1 mm)	<N-11410	1	1,5 Oly.-47
			2	1,5 Oly.-50, L-50, 1,5 Oly.-51, L-51, 3800
			4	2,5 Kapt.-47, 2,5 Kapt.-47 (Mod. 50), 2,5 Kapt.-51
	Federring (6,1 mm)	<N-11423	1	25104, 3700, 3800
	Sechskantmutter (M 5)	N-10803	1	1,5 Oly.-47
			2	1,5 Oly.-50, L-50, 1,5 Oly.-51, L-51, 3800
			4	2,5 Kapt.-47, 2,5 Kapt.-47 (Mod. 50), 2,5 Kapt.-51
	Sechskantmutter (M 6)	N-10804	1	25104, 3700, 3800
	Doppelhohlniet	52103	4	5300, 1,5 t-45, 3,5-36-47, 3,6-36-42-47, 6700
1 14 158	**Deckel für Armaturentafelkasten** ohne Verschluß und Scharnier		1	1,75 t-330-52, 1,75 t-375-52
1 14 233	Verschluß für Armaturentafelkastendeckel mit Schlüssel (Schließung beliebig)		1	3800, 1,5 Oly.-50, L-50, 1,5 Oly.-51, L-51, 2,5 Kapt.-47, 2,5 Kapt.-47 (Mod. 50), 2,5 Kapt.-51, 1,75 t-330-52, 1,75 t-375-52
1 14 238	Verschluß für Armaturentafelkastendeckel mit Schlüssel (Schließung angeben)		1	3800, 1,5 Oly.-50, L-50, 1,5 Oly.-51, L-51, 2,5 Kapt.-47, 2,5 Kapt.-47 (Mod. 50), 2,5 Kapt.-51, 1,75 t-330-52, 1,75 t-375-52
	Linsenschraube (M 2,3 x 2)	N-40840	1	

Teile-Name		Stück pro Wagen	Modell	Ersatzteil-Nr.
Scharnier für Armaturentafeldeckel, links		1	1,75 l-330-52, 1,75 l-375-52	1 14 297
Scharnier für Armaturentafeldeckel, rechts		1	1,75 l-330-52, 1,75 l-375-52	1 14 298
Halbrundschraube (M 5 x 8)	N-38212	8		
Fächerscheibe	N-47462	8		
Sechskantmutter für Gewindebuchse (M 12 x 1)		1	1397, 20103, 20120, 25104, 3700	(1274 975)
Federring (5,1 mm)	N-11410	1		
Sechskantmutter (M 5)	N-22061	1		
Anschlag für Armaturentafelkastendeckel		1	3800, 2,5 Kapt.-47, 2,5 Kapt.-47 (Mod. 50), 2,5 Kapt.-51	1 14 460
Halbrundschraube (M 4 x 10)	N-37633	2		
Federring (4,1 mm)	N-11409	2		
Sechskantmutter (M 4)	N-22061	2		

Ersatzteil-Nr.	Teile-Name	Stück pro Wagen	Modell
1 14 481	Gummipuffer für Armaturentafelkastendeckel (kegelförmig)	2	3800, 1,5 Oly.-50, L-50, 1,5 Oly.-51, L-51, 2,5 Kapt.-47, 2,5 Kapt.-47 (Mod. 50), 2,5 Kapt.-51, 1,75 t-330-52, 1,75 t-375-52
≈(11 70 350)			
	Federring (4,1 mm) <N-11409	2	
	Sechskantmutter (M 5) N-22061	2	
1 14 761	Verschlußstopfen (Gummi) für Durchgangslöcher - Heizleitung	2	2,5 Kapt.-47, 2,5 Kapt.-47 (Mod. 50), 2,5 Kapt.-51
1 14 762	Gummitülle für Durchgangslöcher - Heizleitung	2	2,5 Kapt.-47, 2,5 Kapt.-47 (Mod. 50), 2,5 Kapt.-51
1 14 763	Gummitülle für Durchgang Heizleitung an Stirnwand	2	1,75 t-330-52, 1,75 t-375-52
(1 60 098)	Verschlußstopfen für Durchgang Heizleitung an Stirnwand	1	1,75 t-330-52, 1,75 t-375-52
≈1 14 796			
~~(11 72 250)~~	~~Haltefeder für Zierleiste~~ Ers. d. 1 76 651	3	~~1,5 Oly.-50, L-50,~~ 1,5 ~~Oly.~~-51, L-51

Teile-Name	Stück pro Wagen	Modell	Ersatzteil-Nr.
			*(11 72 250)
Federmutter für Zierleiste	8	2,5 Kapt.-47 (Mod. 50), 2,5 Kapt.-51	*(1 76 651)
Abdeckun ı für Ausschnitt (Radio)	1	1,5 Oly.-50, L-50,, 1,5 Oly.-51, L-51, 2,5 Kapt.-47 (Mod. 50), 2,5 Kapt.-51, 1,75 t-330-52, 1,75 t-375-52	1 14 941
Verschlußdeckel für Öffnung (Heizungsschalter)	1	1,5 Oly.-50, L-50, 1,5 Oly.-51, L-51, 1,75 t-330-52, 1,75 t-375-52	1 14 966

Ersatzteil-Nr.	Teile-Name		Stück pro Wagen	Modell
≈1 16 141				
1 16 151	**Gummiabdichtung für Pedallöcher**		2	1,5 Oly.-47, 1,5 Oly.-50, L-50, 1,5 Oly.-51, L-51
(11 10 450)	Dopelhohlniet für Gummiabdichtung		8	1,5 Oly.-47
	Zylinderschraube (M 5 x 16)	N-10883	5	3800, 2,5 Kapt.-47, 2,5 Kapt.-47 (Mod. 50)
	Federring (5,1 mm)	N-11410	5	

Teile-Name		Stück pro Wagen	Modell	Ersatzteil-Nr.
Getriebeabdeckblech		1	1,75 t-330-52, 1,75 t-375-52	1 16 250
Linsenblechschraube (6,5 x 19 mm)	N-39961	8		
Scheibe (8,4 x 17 x 2 mm)	<N-12040	8		
(siehe Seiten 434 b und 434 f)				1 16 251
Dichtung zwischen Getriebeabdeckblech und Fußboden, 824 mm lang, Filz		1	1,75 t-330-52, 1,75 t-375-52	1 16 580
Dichtung zwischen Getriebeabdeckblech und Fußboden, 238 mm lang, Filz		1	1,75 t-330-52, 1,75 t-375-52	1 16 581
~~Gummiüberzug für Getriebeabdeckblech - Hinterteil, ohne Filz~~		~~1~~	~~3500, 1,5 Oly.-47~~	~~1 16 660~~
				≈1 16 661
~~Gummiüberzug für Getriebeabdeckblech, ohne Filz, vorn~~		~~1~~	~~3800, 2,5 Kapl.-47~~	~~1 16 662~~
Gummiüberzug für Getriebeabdeckblech - Hinterteil, ohne Filz, grau		1	1,5 Oly.-50, L-50, 1,5 Oly.-51, L-51	1 16 664

Ersatzteil-Nr.	Teile-Name		Stück pro Wagen	Modell
1 16 725	Filz für Getriebeabdeckblech - Hinterteil		1	1,5 Oly.-50, L-50, 1,5 Oly.-51, L-51
	Scheibe (8,4 x 17 x 2 mm)	<N-12040	8	13237, 3800, 2,5 Kapt.-47, 2,5 Kapt.-47 (Mod. 50)
	Doppelhohlniet	52103	8	
(1 56 362)	Gummiabdichtung für Getriebeabdeckung		lfd. m	1,5 Oly.-51, L-51, 2,5 Kapt.-51
1 16 804	Abdichtung für Handbremshebelloch (Gummi) 13237 ab Fahrg. Nr. 237-24891		1	13237, 3500, 1,5 Oly.-47
(11 10 450)	Doppelhohlniet		6	11234, 3200, 3300, 13237, 3500
1 18 183	**Deckel für Bremsflüssigkeitskontrolle**		1	1,75 f-330-52, 1,75 f-375-52
	Linsenblechschraube (6,5 x 18 mm)	N-39961	3	
1 18 211	Dichtung für Deckel - Bremsflüssigkeitskontrolle		1	1,75 f-330-52, 1,75 f-375-52

Teile-Name	Stück pro Wagen	Modell	Ersatzteil-Nr.
Druckknopf-Oberteil	x	3800, 2,5 Kapt.-47	1 18 860
Befestigungsring für Druckknopf	x	3800, 2,5 Kapt.-47	1 18 870
Gummimatte mit Filz für Fußboden 5300 bis Fahrg. Nr. 3 V-14974 1,5 t-45 ab Fahrg. Nr. 9264 ausschl. 9265, 68, 75, 77, 81-87 und 9313	1	5300, 1,5 t-45,	1 18 294 ≈1 18 293
Gummimatte (ohne Filz) für Fußboden, vorn links	1	3800, 2,5 Kapt.-47	1 18 297 ≈1 18 298
Gummimatte (mit Filz) für Fußboden, grau	1	1,5 Oly.-50, L-50, 1,5 Oly.-51, L-51	1 18 300
Gummimatte für Fußboden, Llkg.	1	1,75 t-330-52, 1,75 t-375-52	1 18 310
Gummimatte (mit Filz) für Fußboden, vorn, Llkg., grau Für 2,5 Kapt.-47 (Mod. 50) und 2,5 Kapt.-51 bis Fahrg. Nr. 27631 sind die Ausschnitte für Vordersitz selbst vorzunehmen.	1	2,5 Kapt.-47 (Mod. 50), 2,5 Kapt.-51	1 18 312
Halteschiene für Gummimatte	2	1,75 t-330-52, 1,75 t-375-52	1 18 750
~~Druckknopf-Unterteil (5,4 mm hoch)~~	~~x~~	~~alle~~	~~1 18 840~~
~~Druckknopf-Oberteil~~	x	alle	1 18 860
~~Befestigungsring für Druckknopf~~	~~x~~	~~alle~~	~~1 18 870~~

Ersatzteil-Nr.	Teile-Name	Stück pro Wagen	Modell
1 22 026	**Karosserie-Schloßsäule,** links	1	1,75 l-330-52, 1,75 l-375-52
1 22 027	Karosserie-Schloßsäule, rechts	1	1,75 l-330-52, 1,75 l-375-52
1 22 028	Karosserie-Schloßsäule, links	1	1,5 Oly.-50, 1,5 Oly.-51
1 22 029	Karosserie-Schloßsäule, rechts	1	1,5 Oly.-50, 1,5 Oly.-51
≈1 24 040			
~~1 24 047~~	~~Tür, links~~ Ers. d. 124 204	~~1~~	~~1,75 l-330-52, 1,75 l-375-52~~
(1 01 401)	Tasche für Tür 1,75 l-330-52 ab Fahrg. Nr. 47165 1,75 l-375-52 ab Fahrg. Nr. 19931	1	1,75 l-330-52, 1,75 l-375-52
~~1 24 054~~	~~Hintertür, links~~ Bei Bedarf ~~sind~~ die Befestigungslöcher ~~für Zierleiste~~ zu bohren. Für 3800 und 2,5 Kapt.~~-47 sind die~~ Führungslöcher für Türhalter an der Scharnierseite sowie die ~~Befestigungslöcher~~ für Türscharnier ~~nachzu~~arbeiten.	~~1~~	~~3800, 2,5 Kapt.-47, 2,5 Kapt.-47 (Mod. 50), 2,5 Kapt.-51~~
1 24 204	Tür, links (ohne Glas, Armaturen und Scharniere)	1	1,75 l-330-52, 1,75 l-375-52

Teile-Name	Stück pro Wagen	Modell	Ersatzteil-Nr.
~~Tür, rechts~~ ab Fahrg. Nr. 1074	~~1~~	~~1,5 Oly.-47~~	~~1 24 539~~
~~Tür, rechts~~	~~1~~	~~1,75 l-330-52, 1,75 l-375-52~~	~~1 24 546~~
Tür, rechts (ohne Glas, Armaturen und Scharniere)	1	1,75 l-330-52, 1,75 l-375-52	1 24 704
Tür, rechts (ohne Glas, Armaturen und Scharniere) 1,5 Oly.-47 bis Fahrg. Nr. 1073	1	3500, 1,5 Oly.-47, 1,5 Oly.-50, 1,5 Oly.-51	1 24 707 ≈1 24 708
Rückwandtür	1	L-50, L-51	**1 26 107**
(siehe 1 30 . . .)			1 26 600
(siehe 1 32 . . .)			1 26 601
Türverkleidung - Vordertür, außen links LV Für 2,5 Kapt.-51 sind die Befestigungslöcher für Zierleiste zu bohren	1	3800, 2,5 Kapt.-47, 2,5 Kapt.-47 (Mod. 50), 2,5 Kapt.-51	**1 28 012**
~~Türverkleidung - Hintertür, außen links~~ LV Für 2,5 Kapt.-51 sind die Befestigungslöcher für Zierleiste zu bohren	~~1~~	~~3800, 2,5 Kapt.-47,~~ 2,5 Kapt.-47 (Mod. 50), 2,5 Kapt.-51	~~1 28 013~~
Türverkleidung, außen links	1	1,75 l-330-52, 1,75 l-375-52	1 28 018

Ersatzteil-Nr.	Teile-Name	Stück pro Wagen	Modell
1 28 221	Türverkleidung - Hintertür, außen rechts LV Für 2,5 Kapt.-51 sind die Befestigungslöcher für Zierleiste zu bohren	1	3800, 2,5 Kapt.-47, 2,5 Kapt.-47 (Mod. 50), 2,5 Kapt.-51
1 28 222	Türverkleidung, außen rechts LZ, CL 1,5 Oly.-47 bis Fahrg. Nr. 1073	1	3200, 3500, 1,5 Oly.-47, 1,5 Oly.-50, 1,5 Oly.-51
~~1 28 223~~	~~Türverkleidung, außen rechts~~	~~1~~	~~L-50, L-51~~
(1 06 203)	Haltefeder für Innenverkleidung	x	3800, 1,5 Oly.-47, 1,5 Oly.-50, L-50, 1,5 Oly.-51, L-51, 2,5 Kapt.-47, 2,5 Kapt.-47 (Mod. 50), 2,5 Kapt.-51
(1 06 210)	Halter für Feder - Innenverkleidung L-51 bis Fahrg. Nr. 21355 2,5 Kapt.-51 bis Fahrg. Nr. 35532	x	3800, 1,5 Oly.-47, 1,5 Oly.-50, L-50, 1,5 Oly.-51, L-51, 2,5 Kapt.-47, 2,5 Kapt.-47 (Mod. 50), 2,5 Kapt.-51
(1 06 211)	Halter für Feder - Innenverkleidung L-51 ab Fahrg. Nr. 21356 2,5 Kapt.-51 ab Fahrg. Nr. 35533	x	L-51, 2,5 Kapt.-51
1 28 226	Türverkleidung, außen rechts	1	1,75 t-330-52, 1,75 t-375-52
~~1 28 421~~	~~Türverkleidung - Rückwandtür, außen~~	~~1~~	~~L-50, L-51~~
≈ 1 28 604			

Teile-Name	Stück pro Wagen	Modell	Ersatzteil-Nr.
Rahmen für Türverkleidung, innen links	1	1,75 l-330-52, 1,75 l-375-52	1 28 700
Rahmen für Türverkleidung, innen rechts	1	1,75 l-330-52, 1,75 l-375-52	1 28 701
Tellerscheibe	12	1,75 l-330-52, 1,75 l-375-52	1 28 750
Linsensenkblechschraube (5,6 x 20 mm) N-40061	12		
Türverkleidung, innen links	1	1,75 l-330-52, 1,75 l-375-52	(1 00 089)
Türverkleidung, innen rechts	1	1,75 l-330-52, 1,75 l-375-52	(1 00 139)
Türscharnier, oben links 2,0-12 ab Fahrg. Nr. 2V-4038 und Br. 2V-1 3,5-34-57-83 ab Fahrg. Nr. V-2342 und Br. V-1	1	5200, 2,0-12, 5300, 1,5 l-45, 3,5-34-57-83, 3,5-36-47, 3,6-36-42-47, 6700	1 30 091
Türscharnier, oben links für LZ, CL für LV-Vordertür	1	11234, 3200, 3300, 3500, 1,5 Oly.-47, 1,5 Oly.-50, L-50, 1,5 Oly.-51, L-51	1 30 096
Türscharnier für Vordertür, oben links	1	3800, 2,5 Kapt.-47, 2,5 Kapt.-47 (Mod. 50), 2,5 Kapt.-51	1 30 099 ≈1 30 101
Türscharnier für Hintertür, oben links	1	2,5 Kapt.-51	1 30 102
Türscharnier, oben links	1	1,75 l-330-52, 1,75 l-375-52	1 30 103
Türscharnier, oben rechts 2,0-12 ab Fahrg. Nr. 2V-4038 und Br. 2V-1 3,5-34-57-83 ab Fahrg. Nr. V-2342 und Br. V-1	1	5200, 2,0-12, 5300, 1,5 l-45, 3,5-34-57-83, 3,5-36-47, 3,6-36-42-47, 6700	1 30 361 ≈1 30 365
Türscharnier für Vordertür, oben rechts	1	3800, 2,5 Kapt.-47, 2,5 Kapt.-47 (Mod. 50), 2,5 Kapt.-51	1 30 368 ≈1 30 370
Türscharnier für Hintertür, oben rechts	1	2,5 Kapt.-51	1 30 371
Türscharnier, oben rechts	1	1,75 l-330-52, 1,75 l-375-52	1 30 372
Türscharnier, unten links 1397, 20103, 25104, 3700 für C4, LC4 2,0-12 ab Fahrg. Nr. 2V-4038 und Br. 2V-1 3,5-34-57-83 ab Fahrg. Nr. V-2342 und Br. V-1	1	1397, 5200, 20103, 2,0-12, 25104, 3700, 5300, 1,5 l-45, 3,5-34-57-83, 3,5-36-47, 3,6-36-42-47, 6700	1 30 753
Türscharnier, unten links für LZ, CL für LV-Vordertür	1	11234, 3200, 3300, 3500, 1,5 Oly.-47, 1,5 Oly.-50, L-50, 1,5 Oly.-51, L-51	1 30 755

Ersatzteil-Nr.	Teile-Name	Stück pro Wagen	Modell
1 30 757	Türscharnier für Vordertür, unten links	1	3800, 2,5 Kapt.-47, 2,5 Kapt.-47 (Mod. 50), 2,5 Kapt.-51
≈1 30 759			
1 30 760	Türscharnier für Hintertür, unten links	1	2,5 Kapt.-51
1 30 761	Türscharnier, unten links	1	1,75 t-330-52, 1,75 t-375-52
(1 26 600)	Abdeckblech für Scharnierbefestigung, links	1	1,75 t-330-52, 1,75 t-375-52
1 32 014	**Türscharnier,** unten rechts 1397, 20103, 25104, 3700 für C4, LC4 2,0-12 ab Fahrg. Nr. 2V-4038 und Br. 2V-1 3,5-34-57-83 ab Fahrg. Nr. V-2342 und Br. V-1	1	1397, 5200, 20103, 2,0-12, 25104, 3700, 5300, 1,5 t-45, 3,5-34-57-83, 3,5-36-47, 3,6-36-42-47, 6700
≈1 32 016			
1 32 018	Türscharnier, unten rechts für LZ für LV-Vordertür	1	3800, 2,5 Kapt.-47, 2,5 Kapt.-47 (Mod. 50), 2,5 Kapt.-51
1 32 021	Türscharnier für Hintertür, unten rechts	1	2,5 Kapt.-51
1 32 022	Türscharnier, unten rechts	1	1,75 t-330-52, 1,75 t-375-52
(1 26 601)	Abdeckblech für Scharnierbefestigung, rechts	1	1,75 t-330-52, 1,75 t-375-52
~~1 32 253~~	~~Türscharnier für Rückwandtür~~ ~~ab Fahrg. Nr. 4084 Öffnungswinkel von 80° in 110° geändert.~~ ~~Bis Fahrg. Nr. 4083 kann der Austausch der Scharniere nur satzweise erfolgen, jedoch unter Mitverwendung von Türhalter 1 60 030 Neuausführung.~~	~~2~~	~~L-50, L-51~~
1 32 345	Stift für Türscharnier (Schaftlänge 91 mm) 2,0-12 ab Fahrg. Nr. 2V-4038 und Br. 2V-1 3,5-34-57-83 ab Fahrg. Nr. V-2341 und Br. V-1	x	5200, 2,0-12, 5300, 1,5 t-45, 3,5-34-57-83, 3,5-36-47, 3,6-36-42-47, 6700
1 32 346	Stift für Türscharnier (Schaftlänge 63 mm)	x	11234, 3200, 3300, 13237, 3500, 1,5 Oly.-47, 1,5 Oly.-50, L-50, 1,5 Oly.-51, L-51, 2,5 Kapt.-47, 2,5 Kapt.-47 (Mod. 50), 2,5 Kapt.-51
1 32 347	Stift für Türscharnier, unten (7 mm ⌀, Schaftlänge 83 mm)	x	5200, 20120, 3800, 5300, 3,5-36-47, 3,6-36-42-47, 6700, 1,5 t-45, 2,5 Kapt.-47, 2,5 Kapt.-47 (Mod. 50), 2,5 Kapt.-51

Teile-Name		Stück pro Wagen	Modell	Ersatzteil-Nr.
Stift für Türscharnier-Hintertür, oben		2	2,5 Kapt.-51	1 32 351
Stift für Türscharnier		4	1,75 t-330-52, 1,75 t-375-52	1 32 352
				≈1 32 462
Sechskantschraube für Türscharnier L-50 / L-51 } Rückwandtür (siehe auch 1 52 . . .)		x	3800, L-50, L-51, 2,5 Kapt.-47, 2,5 Kapt.-47 (Mod. 50), 2,5 Kapt.-51	1 32 463
Fächerscheibe (8,4 x 15 x 2,4 mm)	N-40451	x		
Sechskantschraube mit aufgesetzter Zahnscheibe (M 10 x 22)			1,75 t-330-52, 1,75 t-375-52	1 32 464
für Türscharnier oben an Tür		6		
für Türscharnier unten an Tür		6		
für Türscharnier - oben am Verstärkung-Scharnier Halterung Karosserie-Scharnier-Säule		6		
für Türscharnier - unten an Verstärkung-Scharnier Halterung Karosserie-Scharnier-Säule		6		
(Türscharnierbefestigung)				
Senkschraube (M 8 x 15)	N-16950	12	3500	
		22	11234, 3200, 3300	
Senkschraube (M 8 x 35)	N-37820	8	1,5 Oly.-47, 1,5 Oly.-50, L-50, 1,5 Oly.-51, L-51	
Senkschraube (M 6 x 45)	N-38680	10	6700	
		14	5200, 5300, 1,5 t-45	
		18	25104, 3700, 3,5-36-47, 3,6-36-42-47	
Linsensenkschraube (M 6 x 70)	N-43191	6	25104, 3700	
Senkschraube (M 8 x 35)	N-37820	8	11234, 3200, 3300	
Scheibe 6,4 x 18 x 1,5 mm)	N-35613	4	6100, 3700, 25104, 5300	
		2	3,5-36-47, 3,6-36-42-47, 6700	
		8	5200	
Scheibe (6,4 x 12 x 1,5 mm)	N-11612	2	6100	
		4	3,5-36-47, 3,6-36-42-47, 6700	
		6	1,5 t-45	
Scheibe (8,4 x 17 x 2 mm)	<N-12040	8	36315	
Scheibe (8,5 x 24 x 2 mm)	50002	12	36315	
Federring (6,1 mm)	N-11423	x	6100, 13237, 5300, 25104, 3700, 5300, 3,5-36-47, 3,6-36-42-47, 6700, 1,5 t-45	

Ersatzteil-Nr.	Teile-Name	Stück pro Wagen	Modell
	Federring (8,2 mm) <N-11515	8	1,5 Oly.-47, 1,5 Oly.-50, L-50
		12	3200
		18	11234
		36	36315
	Sechskantmutter (M 6) <N-11419	x	6100, 13237, 5200, 25104, 3700, 5300, 3,5-36-47, 3,6-36-42-47, 6700, 1,5 t-45
	Sechskantmutter (M 8) N-40192	6	13237
		8	1,5 Oly.-47, 1,5 Oly.-50, L-50
		12	3200
		18	11234
		36	36315
1 32 510	Gummipuffer für Türscharnier, oben	2	11234, 3200, 3300, 13237, 3500, 1,5 Oly.-47, 1,5 Oly.-50, L-50, 1,5 Oly.-51, L-51
1 32 537	Rückhaltefeder für Türscharnier oben links, unten rechts Bei Verwendung für 1,75 t-330-52 bis Fahrg. Nr. 53809 1,75 t-375-52 bis Fahrg. Nr. 23893 ist das Aufnahmeloch im Scharnierarm von 5,7 in 6,4 mm Ø aufzubohren und im Scharnierkäfig das Langloch von 6 auf 6,7 mm zu vergrößeren.	2	1,75 t-330-52, 1,75 t-375-52
1 32 538	Rückhaltefeder für Türscharnier oben rechts, unten links Bei Verwendung für 1,75 t-330-52 bis Fahrg. Nr. 53809 1,75 t-375-52 bis Fahrg. Nr. 23893 ist das Aufnahmeloch im Scharnierarm von 5,7 in 6,4 mm Ø aufzubohren und im Scharnierkäfig das Langloch von 6 auf 6,7 mm zu vergrößeren.	2	1,75 t-330-52, 1,75 t-375-52
1 34 013	**Türschloß**, rechts 1397 für LZ, CL, C4 20103 für LZ, CL, C4, LC4 25104, 3700 für LZ, LC4 2,0-12 ab Fahrg. Nr. 2 V-4038 und Br. 2 V-1 3,5-34-57-83 ab Fahrg. Nr. V-2342 und Br. V-1 Für 25104 LZ ab Karosserie Nr. 1001 ist 1 Innenbetätigung 1 34 359 mitzuverwenden.	1	1397, 5200, 20103, 20120, 2,0-12, 3,5-34-57-83, 25104, 3700, 5300, 3,5-36-47, 3,6-36-42-47, 6700, 1,5 t-45
	1397,, 20103, 20120, 25104, 3700 für LV Vordertür links, Hintertür rechts	2	
~~1 34 014~~	~~Türschloß, links~~ ~~Für LV Vordertür links, Hintertür rechts~~	~~1~~ ~~2~~	~~13237~~ ~~11234, 3200, 3500~~
1 34 019	Türschloß, links für LZ, C4	1	3800
	Für LV Vordertür links, Hintertür rechts Kapt.-47 bis Fahrg. Nr. 3747 ist bei Verwendnung des geänderten Türschlosses für Türgriff alter Ausführung das Gewindeloch (M 4) für Sicherungsschraube um 8 mm zu versetzen.	2	3800, 36315, 2,5 Kapt.-47, 2,5 Kapt.-47 (Mod. 50), 2,5 Kapt.-51

Teile-Name		Stück pro Wagen	Modell	Ersatzteil-Nr.
Türschloß, rechts für LZ, C4		1	3800	1 34 020
für LV Vordertür rechts, Hintertür links Kapf.-47 bis Fahrg. Nr. 3747 ist bei Verwendung des geänderten Türschlosses für Türgriff alter Ausführung das Gewindeloch (M 4) für Sicherungsschraube um 8 mm zu versetzen.		2	3800, 36315, 2,5 Kapf.-47, 2,5 Kapf.-47 (Mod. 50), 2,5 Kapf.-51	
Linsensenkschraube (M 5 x 15)	N-29822	8	36315	
Türschloß, links und rechts ab Fahrg. Nr. 1074		2	1,5 Oly.-47	1 34 021
Türschloß mit Hebel für Innensicherung, links		1	L-50, L-51	1 34 022
Türschloß, links		1	1,75 f-330-52, 1,75 f-375-52	1 34 024
Türschloß, rechts		1	1,75 f-330-52, 1,75 f-375-52	1 34 025
Linsenschraube (M 6 x 14)	N-38530	8		
Fächerscheibe (6,4 x 11 x 2,1 mm)	N-47481	8		
Linsensenkschraube (M 6 x 12)	N-37880	4		
Feder für Türschloß links und rechts		x	1,75 f-330-52, 1,75 f-375-52	1 34 752
~~Wagenschlösser, kompl. (1 Satz)~~		~~1 Satz~~	~~1,75 f-330-52, 1,75 f-375-52~~	~~1 34 152~~

Ersatzteil-Nr.	Teile-Name	Stück pro Wagen	Modell
1 34 203	Türschloß ohne Griff für Innensicherung, links 1,5 Oly.-47 bis Fahrg. Nr. 1073	1	11234, 3200, 3300, 3500, 1,5 Oly.-47, 1,5 Oly.-50, 1,5 Oly.-51
1 34 212	Türschloß, abschließbar, rechts 1,5 Oly.-47 bis Fahrg. Nr. 1073	1	11234, 3200, 3300, 3500, 1,5 Oly.-47, 1,5 Oly.-50, 1,5 Oly.-51
≈1 34 760			
~~1 34 770~~	~~Feder~~	~~2~~	~~1,5 Oly.-50, 1,5 Oly.-51~~
1 34 780	Scheibe	2	1,5 Oly.-50, 1,5 Oly.-51
	Linsensenkschraube (M 6 x 12) N-37880	2	1,5 Oly.-50, 1,5 Oly.-51
		6	1,5 Oly.-47
	Linsensenkschraube (M 6 x 12) N-37880	4	1,5 Oly.-50, 1,5 Oly.-51
<1 34 259	Türschloß mit Rahmen für Fensterheber- und Drehfensterbefestigung, Innenbetätigung und Zugstange, rechts 20120 für LV, PL 2,0-12 ab Fahrg. Nr. 2V-4038 und Br. 2V-1 3,5-34-57-83 ab Fahrg. Nr. V-2342 und Br. V-1 ist Türgriff, innen 1 36 059 mitzuverwenden.	1	5200, 20120, 2,0-12, 3,5-34-57-83, 5300, 3,5-36-47, 3,6-36-42-47, 6700, 1,5 t-45
1 34 324	Sicherugsschloß mit Schlüssel für Türschloß 1,5 Oly.-47 bis Fahrg. Nr. 1073	1	11234, 3200, 3300, 3500, 1,5 Oly.-47, 1,5 Oly.-50, 1,5 Oly.-51

Teile-Name		Stück pro Wagen	Modell	Ersatzteil-Nr.
				≈1 34 377
Innenbetätigung für Türschloß, links		1	1,75 t-330-52, 1,75 t-375-52	1 34 378
Innenbetätigung für Türschloß, rechts		1	1,75 t-330-52, 1,75 t-375-52	1 34 379
Linsenschraube (M 6 x 14)	N-38530	6		
Scheibe (6,4 x 12 x 1,5 mm)	<N-11956	6		
Federring (6,1 mm)	<N-11423	6		
Innenbetätigung für Türschloß, rechts für LZ, CL 13237 ab Fahrg. Nr. 237-34718 1,5 Oly.-47 bis Fahrg. Nr. 1073		1	11234, 3200, 3300, 13237, 3500, 1,5 Oly.-47, 1,5 Oly.-50, L-50, 1,5 Oly.-51, L-51	1 34 380
für LV Vordertür rechts, Hintertür links		2	11234, 3200, 3500	
Bei LV Vordertür rechts, Hintertür links Türgriff, innen 1 36 057 mitzuverwenden.				
Innenbetätigung für Türschloß, links 1397, 20103 für LV 20120 für LV, PL ab Fahrg. Nr. 120-501 2,0-12 ab Fahrg. Nr. 2 V-4038 und Br. 2 V-1 3,5-34-57-83 ab Fahrg. Nr. V-2342 und Br. V-1 25104, 3700 für LZ sowie LV Vordertür 25104 für LZ ab Karosserie Nr. 1001 Bei Bedarf ist Türgriff 1 36 059 mitzuverwenden.		1	1397, 5200, 20103, 20120, 2,0-12, 3,5-34-57-83, 25104, 3700, 5300, 3,5-36-47, 3,6-36-42-47, 6700, 1,5 t-45	1 34 382
Innenbetätigung für Türschloß, rechts 1397, 20103 für LV 20120 für LV, PL ab Fahrg. Nr. 120-501 2,0-12 ab Fahrg. Nr. 2 V-4038 und Br. 2 V-1 3,5-34-57-83 ab Fahrg. Nr. V-2342 und Br. V-1 25104, 3700 für LZ sowie LV Vordertür 25104 für LZ ab Karosserie Nr. 1001 Bei Bedarf ist Türgriff 1 36 059 mitzuverwenden.		1	1397, 5200, 20103, 20120, 2,0-12, 3,5-34-57-83, 25104, 3700, 5300, 3,5-36-47, 3,6-36-42-47, 6700, 1,5 t-45	1 34 383
Innenbetätigung für Türschloß, links für LZ, CL 13237 ab Fahrg. Nr. 237-34718 1,5 Oly.-47 bis Fahrg. Nr. 1073		1	11234, 3200, 3300, 13237, 3500, 1,5 Oly.-47, 1,5 Oly.-50, L-50, 1,5 Oy.-51, L-51	1 34 384
für LV Vordertür, links Hintertür, rechts		2	11234, 3200, 3500	
Bei Bedarf ist Türgriff, innen 1 36 057 mitzuverwenden.				
Innenbetätigung für Türschloß, links und rechts für LZ		2	3800	1 34 385
für LV		4	3800, 2,5 Kapt.-47, 2,5 Kapt.-47 (Mod. 50), 2,5 Kapt.-51	
Bei Bedarf ist Türgriff 1 36 058 mitzuverwenden, sowie Sicherungsstift zu entfernen.				
Türschloß für Rückwandtür		1	L-50, L-51	(1 76 334)
Halbrundschraube (M 5 x 10)	<N-39162	4		
Fächerscheibe	N-47462	4		

Ersatzteil-Nr.	Teile-Name		Stück pro Wagen	Modell
≈1 34 400				
≈1 34 401				
1 34 695	Zugstange für Innenbetätigung (554 mm lang) für LZ, CL 1,5 Oly.-47 bis Fahrg. Nr. 1073		2	11234, 3200, 3300, 3500, 1,5 Oly.-47, 1,5 Oly.-50, 1,5 Oly.-51
1 34 703	Zugstange für Innenbetätigung (403 mm lang) für LV Vordertür		2	3800, 2,5 Kapt.-47, 2,5 Kapt.-47 (Mod. 50) 2,5 Kapt.-51
1 34 705	Zugstange für Innenbetätigung (492 mm lang) ab Fahrg. Nr. 1074		2	1,5 Oly.-47
1 34 706	Zugstange für Innenbetätigung		2	1,75 t-330-52, 1,75 t-375-52
1 34 800	Federscheibe (6,2 x 11 mm)		2	1,75 t-330-52, 1,75 t-375-52
	Halbrundlochniet (5 x 8 mm)	N-36871	2	
	(Zugstange an Innenbetätigung)			
≈1 34 810				
1 34 910	Schraube (Spezial) für Zugstange (M 5)		2	13237, 3500, 3800, 1,5 Oly.-47, 1,5 Oly.-50, L-50, 1,5 Oly.-51, L-51
			4	11234, 3200, 3300, 36315, 2,5 Kapt.-47, 2,5 Kapt.-47 (Mod. 50), 2,5 Kapt.-51
	Spannscheibe (8,2 x 14 mm)	N-38260	2	13237, 3500, 1,5 Oly.-47, 1,5 Oly.-50, L-50, 1,5 Oly.-51, L-51
			4	11234, 3200, 3300, 3800, 36315, 2,5 Kapt.-47, 2,5 Kapt.-47 (Mod. 50), 2,5 Kapt.-51
	Linsenschraube (M 5 x 14)	N-38560	2	6100
	Scheibe (5,3 x 11 x 1 mm)	N-17010	x	11234, 3200, 3300, 6100, 13237, 3500, 3800, 36315, 1,5 Oly.-47, 1,5 Oly.-50, L-50, 1,5 Oly.-51, L-51, 2,5 Kapt.-47, 2,5 Kapt.-47 (Mod. 50), 2,5 Kapt.-51
	Federring (5,1 mm)	<N-11410	x	
	Sechskantmutter (M 5)	<N-10803	x	
	Halbrundlochniet (6 x 5 x 12 mm)	N-17632	4	1,5 Oly.-47
1 34 954	Innensicherung für Türschloß		1	1033, 12B, 12C, 12N, 1210, 1233, 92C, 1190, 6100, 1290, 1296, 1396, 13237, 2,0-12, 3,5-34-57-83, L-50, L-51,
			3	12LG, 18B, 18C, 1833, 11234, 3200, 3300

Teile-Name	Stück pro Wagen	Modell	Ersatzteil-Nr.
Linsensenkschraube (M 4 x 12) N-37551	x		
Griff für Türschloß-Innensicherung, links für LZ, CL 1,5 Oly.-47 bis Fahrg. Nr. 1073	1	11234, 3200, 3300, 3500, 1,5 Oly.-47, 1,5 Oly.-50, 1,5 Oly.-51	1 34 980 ≈1 34 990
Türgriff, innen	2	1,75 t-330-52, 1,75 t-375-52	**1 36 056**
Türgriff, innen 13237 ab Fahrg. Nr. 237-51351 für LZ, CL 2 Stück für LV 4 Stück	2—4	11234, 3200, 3300, 13237, 3500, 1,5 Oly.-47, 1,5 Oly.-50, L-50, 1,5 Oly.-51, L-51	1 36 057
Türgriff, innen	4	3800, 2,5 Kapt.-47, 2,5 Kapt.-47 (Mod. 50), 2,5 Kapt.-51	1 36 058
Türgriff, innen (für 1 34 382) 2,0-12 ab Fahrg. Nr. 2V-4038 und Br. 2V-1 3,5-34-57-83 ab Fahrg. Nr. V-2342 und Br. V-1	4 2	1397, 20103, 20120, 25104, 3700 5200, 2,0-12, 5300, 3,5-34-57-83, 3,5-36-47, 3,6-36-42-47, 6700, 1,5 t-45	1 36 059
Rosette für Türinnengriff, verchromt 1290, 1296 ab Fahrg. Nr. 34773 13237 bis Fahrg. Nr. 237-51350 2,0-12 ab Fahrg. Nr. 2V-4038 und Br. 2V-1 3,5-34-57-83 ab Fahrg. Nr. V-2342 und Br. V-1 (siehe auch 1 42 . . ., 1 44 . . .)	2—4	1190, 6100, 1290, 1296, 1396, 13237, 1397, 5200, 20103, 20120, 2,0-12, 25104, 3700, 5300, 1,5 t-45, 3,5-34-57-83, 3,5-36-47, 3,6-36-42-47, 6700	1 36 292
Rosette für Türinnengriff 13237 ab Fahrg. Nr. 237-51351 (siehe auch 1 42 . . ., 1 44 . . .)	x	11234, 3200, 3300, 13237, 3500, 1,5 Oly.-47	1 36 295
Rosette für Türinnengriff für LZ, C4 2 Stück für LV 4 Stück (siehe auch 1 42 . . ., 1 44 . . .)	2—4	3800, 2,5 Kapt.-47, 2,5 Kapt.-47 (Mod. 50), 2,5 Kapt.-51	1 36 297

Ersatzteil-Nr.	Teile-Name	Stück pro Wagen	Modell
1 36 298	Rosette für Türinnengriff, weißgrau (siehe auch 1 42 . . .)	2	1,5 Oly.-47, 1,5 Oly.-50, L-50, 1,5 Oly.-51, L-51
1 36 510	Sicherungsfeder für Türinnengriff 1290, 1296 ab Fahrg. Nr. 34773 2,0-12 ab Fahrg. Nr. Br. 2V-1 3,5-34-57-83 ab Fahrg. Nr. V-2342 und Br. V-1 (siehe auch 1 42 . . ., 1 44 . . .)	x	1290, 1296, 1397, 20103, 20120, 2,0-12, 3,5-34-57-83, 11234, 3200, 3300, 6100, 5200, 13237, 3500, 3800, 5300, 3,5-36-47, 3,6-36-42-47, 6700, 1,5 f-45, 1,5 Oly.-47, 1,5 Oly.-50, L-50, 1,5 Oly.-51, L-51, 2,5 Kapf.-47, 2,5 Kapf.-47 (Mod. 50), 2,5 Kapf.-51
(1 04 050)	Scheibe (Spezial) für Zuziehgriff	2	25104
	Halbrundblechschraube (3,9 x 6,5 mm) N-37521	4	3800
	Linsenblechschraube (3,5 x 10 mm) <N-38761	2	25104
1 36 580	Scheibe (12 x 50 mm) (siehe auch 1 42 . . .)	2	1,75 f-330-52, 1,75 f-375-52
1 36 581	Scheibe (12 x 42 mm) (siehe auch 1 42 . . .)	2	1,75 f-330-52, 1,75 f-375-52
1 36 600	Sicherungsschraube für Türgriff, innen (siehe auch 1 42 . . .)	2	1,75 f-330-52, 1,75 f-375-52
1 36 620	Verschlußschraube für Türgriff, innen (siehe auch 1 42 . . .)	2	1,75 f-330-52, 1,75 f-375-52
≈1 38 000			
1 38 012	**Türgriff, außen** 2,0-12 ab Fahrg. Nr. 2V-4038 und Br. 2V-1 3,5-34-57-83 ab Fahrg. Nr. V-2342 und Br. V-1	1	1397, 20103, 20120, 2,0-12, 3,5-34-57-83, 5200, 25104, 3700, 5300, 3,5-36-47, 3,5-36-42-47, 6700, 1,5 f-45
	12LG, 18N für LV sowie 1833 für RLV Vordertür links Hintertür rechts	2	12LG, 18N, 1833
≈1 38 013			
1 38 017	Türgriff, außen für LV	3	11234, 3200, 3500

Teile-Name	Stück pro Wagen	Modell	Ersatzteil-Nr.
Türgriff, außen links ab Fahrg. Nr. 1074	1	1,5 Oly.-47	1 38 024
Türgriff, außen für LZ, CL	1	3800	1 38 025
für LV Bei 3800 und 2,5 Kapt.-47 bis Fahrg. Nr. 3747 ist das 4 mm Gewindeloch am Türschloß um 8 mm nach Schloßrückwand zu versetzen.	3	3800, 2,5 Kapt.-47, 2,5 Kapt.-47 (Mod. 50), 2,5 Kapt.-51	
Türgriff, außen 1,5 Oly.-47 bis Fahrg. Nr. 1073 Bei Auswechseln des Türgriffes links für 1,5 Oly.-50 bis Fahrg. Nr. 29169 und des Türgriffes rechts für 1,5 Oly.-50 bis Fahrg. Nr. 29932 ist Feder 1 34 750 und Führungsbolzen 1 34 760 mitzuverwenden.	2	11234, 3200, 3300, 3500, 1,5 Oly.-47, 1,5 Oly.-50, 1,5 Oly.-51	1 38 026
Türgriff, außen	1	L-50, L-51	1 38 027 •1 38 028
Türgriff, außen, abschließbar 12B, 18B, 12C, 18C nicht für C4, T 1033, 1210 für C2 für LZ ab Karosserie Nr. 5135 für LS ab Karosserie Nr. 172 12 LGL für KW ab Karosserie Nr. 204	1	12B, 18B, 12C, 18C, 1033, 1210, 12LGL, 1290, 1296, 1190, 6100, 1396	1 38 200
~~Türgriff, außen, abschließbar, verchromt~~ freie Vierkantlänge 51 mm 2,0-12 ab Fahrg. ~~Nr. 2V-4038 und~~ Br. 2 V-1 3,5-34-57-83 ab ~~Fahrg.~~ Nr. ~~V-2~~342 und Br. V-1	~~1~~	~~12LG, 18N, 1833, 1397,~~ 20103, ~~20120, 2,0-12,~~ 3,5-34-57-83, ~~5200, 25104,~~ 3700, ~~5300,~~ 3,5-36-47, 3,6-~~36-42~~-47, 6700, 1,5 t-45	~~1 38 210~~
Türgriff, außen, abschließbar	1	13237	1 38 211
Türgriff, außen, abschließbar (Schließung beliebig) 11234, 3200, 3500 für LV	1	11234, 3200, 3500	1 38 213
für Rückwandtür	1	L-50, L-51	
Türgriff, außen, abschließbar ab Fahrg. Nr. 1074	1	1,5 Oly.-47	1 38 217
Türgriff, außen, abschließbar (Schließung beliebig) Bei 3800 und 2,5 Kapt.-47 bis Fahrg. Nr. 3747 ist das 4 mm Gewindeloch am Türschloß um 8 mm nach Schloßrückwand zu versetzen.	1	3800, 2,5 Kapt.-47, 2,5 Kapt.-47 (Mod. 50), 2,5 Kapt.-51	1 38 218

Ersatzteil-Nr.	Teile-Name	Stück pro Wagen	Modell
1 38 219	Türgriff, außen, abschließbar (Schließung beliebig)	1	L-50, L-51
<1 38 220	Türgriff, außen, abschließbar (Schließung beliebig) (Schaftlänge 84 mm)	2	1,75 t-330-52, 1,75 t-375-52
<1 38 226	Türgriff, außen, abschließbar (Schließung angeben) (Schaftlänge 84 mm)	1	1,75 t-330-52, 1,75 t-375-52
1 38 440	Führungsring für Türgriff, außen 3800 für LZ, C4	2	3800, 1,75 t-330-52, 1,75 t-375-52
	für LV	4	3800, 2,5 Kapt.-47, 2,5 Kapt.-47 (Mod. 50), 2,5 Kapt.-51
1 38 451	Gummiring für Türgriff	x	1397, 5200, 20103, 20120, 25104, 3700, 5200, 3,5-34-57-83, 3,5-36-47, 3,6-36-42-47, 6700
<1 38 452	Gummiring für Türgriff 3800 für LZ, C4	2	3800, 1,75 t-330-52, 1,75 t-375-52
	für LV (siehe auch 1 76 . . .)	4	3800, 2,5 Kapt.-47, 2,5 Kapt.-47 (Mod. 50), 2,5 Kapt.-51
<1 38 481	Sicherungsschraube für Türgriff (M 4) (siehe auch 1 76 . . .)	x	1,2 alle, 1,8 alle, 1033, 1190, 1396, 3200, 3300, 6100, 13237, L-50, L-51, 2,5 Kapt.-51
	, an Rückwandtür	1	L-51
	Bei Bedarf sind 2 Scheiben N-17011 mitzuverwenden. (siehe auch 1 76 . . .)		
	Gewindestift (M 4 x 12) N-16410	1	5200, 3500, 25104, 3700, 3,5-36-47, 3,6-36-42-47, 6700, 3800, 5300, 2,5 Kapt.-47, 2,5 Kapt.-47 (Mod. 50), 2,5 Kapt.-51, 1,75 t-330-52, 1,75 t-375-52
	Linsenschraube (M4 x 12) N-10881	4	11234, 3200
	Linsenschraube (M 5 x 10) N-37641	4	1,5 Oly.-47
	Fächerscheibe N-47462	4	1,5 Oly.-47
	Zahnscheibe, innenverzahnt N-11807	4	11234, 3200, L-50, L-51
<1 38 800	Schlüssel für Türgriff Bei Bestellung von Schlüsseln muß jeweils die eingeschlagene Nummer bzw. Schließung angegeben werden. (siehe auch 1 76 . . .)	x	alle

Teile-Name	Stück pro Wagen	Modell	Ersatzteil-Nr.
Fensterheber für Tür, links	1	1,75 t-330-52, 1,75 t-375-52	**1 40 025**
Fensterheber für Tür, rechts	1	1,75 t-330-52, 1,75 t-375-52	1 40 026
Linsenschraube (M 6 x 14) N-38530	8		
Fächerscheibe (6,4 x 11 x 2,1 mm) N-47481	8		
Fensterheber für Vordertür, links 1397, 20103, 25104, 3700 für LV 20120 für LV, PL ab Fahrg. Nr. 120-501 2,0-12 ab Fahrg. Nr. 2 V-4038 und Br. 2 V-1 3,5-34-57-83 ab Fahrg. Nr. V-2342 und Br. V-1 Bei Bedarf ist Kurbel 1 42 353 mitzuverwenden.	1	1397, 5200, 20103, 20120, 2,0-12, 25104, 3700, 5300, 1,5 t-45, 3,5-34-57-83, 3,5-36-47, 3,6-36-42-47, 6700	1 40 027
Fensterheber für Tür, rechts 1397, 20103, 25104, 3700 für LV 20120 für LV, PL ab Fahrg. Nr. 120-501 2,0-12 ab Fahrg. Nr. 2 V-4038 und Br. 2 V-1 3,5-34-57-83 ab Fahrg. Nr. V-2342 und Br. V-1 Bei Bedarf ist Kurbel 1 42 353 mitzuverwenden.	1	1397, 5200, 20103, 20120, 2,0-12, 25104, 3700, 5300, 1,5 t-45, 3,5-34-57-83, 3,5-36-47, 3,6-36-42-47, 6700	1 40 028
Fensterheberseilrolle mit Drahtseil und unterer Führungsrolle Bei Bedarf ist Kurbel 1 42 353 mitzuverwenden.	2	1290, 1296, 1190, 6100, 1396	1 40 387
Fensterheberseilrolle mit Drahtseil und unterer Führungsrolle Bei Bedarf ist Kurbel 1 42 353 mitzuverwenden.	2	13237	1 40 388
Fensterheberseilrolle mit Drahtseil, links 11234, 3200, 3500 LZ, CL Bei Bedarf ist Kurbel 1 42 355 mitzuverwenden.	1	11234, 3200, 3300, 3500, 1,5 Oly.-47, 1,5 Oly.-50, 1,5 Oly.-51	1 40 463
Vordertür, rechts Bei Bedarf ist Kurbel 1 42 356 mitzuverwenden.	1	3800, 2,5 Kapt.-47, 2,5 Kapt.-47 (Mod. 50), 2,5 Kapt.-51	
Fensterheberseilrolle mit Drahtseil, rechts 11234, 3200, 3500 LZ, CL Bei Bedarf ist Kurbel 1 42 355 mitzuverwenden.	1	11234, 3200, 3300, 3500, 1,5 Oly.-47, 1,5 Oly.-50, 1,5 Oly.-51	1 40 464
Vordertür, links Bei Bedarf ist Kurbel 1 42 356 mitzuverwenden.	1	3800, 2,5 Kapt.-47, 2,5 Kapt.-47 (Mod. 50), 2,5 Kapt.-51	

Ersatzteil-Nr.	Teile-Name		Stück pro Wagen	Modell
	Halbrundschraube (M 6 x 25)	N-38570	6	
	Federring (6,1 mm)	<N-11423	6	
1 40 465	Fensterheberseilrolle mit Drahtseil, links 11234, 3200, 3500 für Vordertür, links Bei Bedarf ist Kurbel 1 42 355 mitzuverwenden.		1	11234, 3200, 3500, L-50, L-51
~~1 40 466~~	~~Fensterheberseilrolle mit Drahtseil, rechts~~ 11234, 3200, 3500 für Vordertür, rechts Bei Bedarf ist Kurbel 1 42 355 mitzuverwenden.		~~1~~	~~11234, 3200, 3500, L-50, L-51~~
	Linsenschraube (M 6 x 24)	N-15200	6	
	Federring (6,1 mm)	<N-11423	6	
	Zylinderschraube (M 6 x 16)	N-32120	4	
	Scheibe (6,4 x 12 x 1,5 mm)	N-11612	4	11234, 3200, 3500
	Scheibe (6,5 x 28 x 2,5 mm)	20679A	4	
	Federring (6,1 mm)	<N-11423	4	
	Sechskantmutter (M 6)	N-10804	4	
1 40 468	Fensterheberseilrolle mit Drahtseil, Hintertür, links und rechts 3800 LV Bei Bedarf ist Kurbel 1 42 356 mitzuverwenden.		2	3800, 2,5 Kapt.-47, 2,5 Kapt.-47 (Mod. 50), 2,5 Kapt.-51
	Linsenschraube (M 4 x 6)	N-38551	8	
	Federring (4,1 mm)	<N-11409	8	
	Senkschraube (M 5 x 10)	N-37650	10	3800
	Halbrundschraube (M 6 x 25)	N-38570	6	
	Federring (6,1 mm)	<N-11423	8	
	Halbrundniet (4 x 6 mm)	N-11259	8	
≈1 40 540				
1 40 610	Führungsrolle für Drahtseil, oben		x	1290, 1296, 1190, 1396, 11234, 3200, 3300, 6100, 13237, 3500, 3800, 1,5 Oly.-47, 1,5 Oly.-50, L-50, 1,5 Oly.-51, L-51, 2,5 Kapt.-47, 2,5 Kapt.-47 (Mod. 50), 2,5 Kapt.-51

Teile-Name	Stück pro Wagen	Modell	Ersatzteil-Nr.
Halbrundniet, Spezial, für Führungsrolle	x	1290, 1296, 1190, 1396, 11234, 3200, 3300, 6100, 13237, 3500, 3800, 1,5 Oly.-47, 1,5 Oly.-50, L-50, 1,5 Oly.-51, L-51, 2,5 Kapt.-47, 2,5 Kapt.-47 (Mod. 50), 2,5 Kapt.-51	1 40 630
Seil für Kurbelantrieb	lfd. m	1,5 Oly.-47, 1,5 Oly.-50, L-50, 1,5 Oly.-51, L-51, 2,5 Kapt.-47, 2,5 Kapt.-47 (Mod. 50), 2,5 Kapt.-51	1 40 660
Klemmstück für Seilbefestigung, Vorder- und Hintertür	4	2,5 Kapt.-47, 2,5 Kapt.-47 (Mod. 50), 2,5 Kapt.-51	1 40 721
Schiene für Türfensterheber (Fassungsschiene) für LZ, CL für LV Hintertür	2	11234, 3200, 3300, 13237, 3500, 1,5 Oly.-47, 1,5 Oly.-50, 1,5 Oly.-51	1 40 791
Schiene für Fensterheber (Fassungsschiene) (1 Stück = 3 m)	x	1,2, 1,8, 1397, 13237, 20103, 20120, 2,0-12, 5200, 25104, 5300, 3700, 3,5-34-57-83, 3,6-36-47, 36315, 3,6-36-42-47, 6700, 1,5 t-45, 1,75 t-330-52, 1,75 t-375-52	1 40 808 ≈1 42 253 ≈1 42 280
Fassungsstreifen für Türfenster (2 mm stark) 3,5-34-57-83 ab Fahrg. Nr. V-2342 und Br. V-1 (1 Stück = 10 m) (siehe auch 1 50 . . ., 1 52 . . .)	x	1,2, 1,8, 1033, 1397, 20103, 20120, 2,0-12, 1190, 1396, 3,5-34-57-83, 11234, 3200, 3300, 6100, 5200, 13237, 3500, 25104, 3700, 3800, 36315, 3,5-36-47, 3,6-36-42-47, 6700, 1,5 t-45, 1,5 Oly.-47, 1,5 Oly.-50, L-50, 1,5 Oly.-51, L-51, 1,75 t-330-52, 1,75 t-375-52	1 42 282
Fassungsstreifen für Türfenster (1,5 mm stark) (1 Stück = 10 m) (siehe auch 1 44 . . ., 1 50 . . .)	x	alle	1 42 283
Fassungsstreifen für Drehfenster (1,25 mm stark) (1 Stück = 10 m)	x	2,5 Kapt.-47, 2,5 Kapt.-47 (Mod. 50), 1,75 t-330-52, 1,75 t-375-52	1 42 286
Kurbel für Fensterheber	2	1,75 t-330-52, 1,75 t-375-52	1 42 352
Scheibe (12 x 50 mm)	2	1,75 t-330-52, 1,75 t-375-52	(1 36 580)

Ersatzteil-Nr.	Teile-Name	Stück pro Wagen	Modell
(1 36 581)	Scheibe (12 x 42 mm)	2	1,75 t-330-52, 1,75 t-375-52
(1 36 600)	Sicherungsschraube für Kurbel	2	1,75 t-330-52, 1,75 t-375-52
(1 36 620)	Verschlußschraube für Kurbel	2	1,75 t-330-52, 1,75 t-375-52
1 42 353	Kurbel für Fensterheber, verchromt (83 mm lang) 2,0-12 ab Fahrg. Nr. 2V-4038 und 2V-1 3,5-34-57-83 ab Fahrg. Nr. V-2342 und Br. V-1	2—4	1290, 1296, 1190, 20103, 20120, 2,0-12, 11234, 3200, 3300, 6100, 1396, 1397, 13237, 5200, 3500, 3,5-34-57-83, 25104, 3700, 5300, 3800, 36315, 3,5-36-47, 3,6-36-42-47, 6700, 1,5 t-45
1 42 355	Kurbel für Fensterheber, verchromt (70 mm lang) 13237 ab Fahrg. Nr. 237-51351	2—4	11234, 3200, 3300, 13237, 3500, 1,5 Oly.-47, 1,5 Oly.-50, L-50, 1,5 Oly.-51, L-51
1 42 661	Kegelfeder für Drehfensterkurbel und Türinnengriff (siehe auch 1 44 . . .)	x	1,5 Oly.-51, L-51
1 42 356	Kurbel für Fensterheber, verchromt (80 mm lang) 2,0-12 ab Fahrg. Nr. 2V-4038 und Br. 2V-1 3,5-34-57-83 ab Fahrg. Nr. V-2342 und Br. V-1	4	1397, 20103, 20120, 2,0-12, 3,5-34-57-83, 5200, 25104, 3700, 3800, 5300, 3,5-36-47, 3,6-36-42-47, 6700, 2,5 Kapt.-47, 2,5 Kapt.-47 (Mod.50), 2,5 Kapt.-51
(1 36 292)	Rosette für Fensterheberkurbel 1290, 1296 ab Fahrg. Nr. 34773 13237 bis Fahrg. Nr. 237-51350 2,0-12 ab Fahrg. Nr. 2V-4038 und Br. 2V-1 3,5-34-57-83 ab Fahrg. Nr. V-2342 und Br. V-1	2	2,0-12, 3,5-34-57-83, 6100, 5200, 13237, 3500, 3,5-36-47, 3,6-36-42-47, 6700, 1,5 t-45
		4	1290, 1296, 1397, 20103, 20120, 1190, 1396, 25104, 3700
(1 36 295)	Rosette für Fensterheberkurbel, schwarz für LZ, CL 13237 ab Fahrg. Nr. 51351	2	3300, 3500, 13237, 1,5 Oly.-47
	für LV	4	11234, 3200
(1 36 297)	Rosette für Fensterheberkurbel für LV	4	3800, 2,5 Kapt.-47, 2,5 Kapt.-47 (Mod.50), 2,5 Kapt.-51
	für LZ	2	3800
(1 36 298)	Rosette für Fensterheberkurbel, weißgrau	2	1,5 Oly.-47, 1,5 Oly.-50, L-50, 1,5 Oly.-51, L-51
(1 36 510)	Sicherungsfeder für Rosette 1290, 1296 ab Fahrg. Nr. 34773 3,5-34-57-83 ab Fahrg. Nr. V-2342 und Br. V-1	x	1290, 1296, 1397, 20103, 20120, 2,0-12, 1190, 1396, 3,5-34-57-83, 11234, 3200, 3300, 6100, 5200, 13237, 3500, 25104, 3700, 5300, 3800, 3,5-36-47, 3,6-36-42-47, 6700, 1,5 t-45, 1,5 Oly.-47, 1,5 Oly.-50, L-50, 1,5 Oly.-51, L-51, 2,5 Kapt.-47, 2,5 Kapt.-47 (Mod. 50), 2,5 Kapt.-51
≈1 44 010			
≈1 44 011			

Teile-Name	Stück pro Wagen	Modell	Ersatzteil-Nr.
Rosette für Drehfensterkurbel	2	1397, 20103, 2,0-12, 3,5-34-57-83, 5200, 25104, 3700, 5300, 3,5-36-47, 3,6-36-42-47, 6700	(1 36 292)
Rosette für Drehfensterkurbel	2	20103	(1 36 295)
Rosette für Drehfensterkurbel	2	3800, 2,5 Kapt.-47	(1 36 297)
Sicherungsfeder für Rosette	2	1397, 20103, 20120, 2,0-12, 3,5-34-57-83, 5200, 25104, 3700, 5300, 3800, 3,5-36-47, 3,6-36-42-47, 6700, 2,5 Kapt.-47	(1 36 510)
Kegelfeder für Drehfensterkurbel und Türinnengriff 3,5-57 bis Fahrg. Nr. 57 D-2046 3,5-34 bis Fahrg. Nr. 34 D-514 3,5-83 bis Fahrg. Nr. 83 D-142 1,5 Oly.-47 bis Fahrg. Nr. 1073	x	3,5-34-57-83, 11234, 3200, 3300, 13237, 3500, 36315, 1,5 t-45, 1,5 Oly.-47, 1,5 Oly.-50, L-50, 1,5 Oly.-51, L-51, 2,5 Kapt.-47, 2,5 Kapt.-47 (Mod. 50), 2,5 Kapt.-51	(1 42 661) ≈1 44 343 ≈1 44 349 ≈1 44 350
Fassungsschiene für Drehfenster mit Achse und Drehfensterverschluß Vordertür links	1	2,5 Kapt.-47 (Mod. 50), 2,5 Kapt.-51	1 44 353
Fassungsschiene für Drehfenster mit Achse und Drehfensterverschluß Vordertür rechts	1	2,5 Kapt.-47 (Mod. 50), 2,5 Kapt.-51	1 44 354
Griff für Drehfensterverschluß Vordertür links ab Fahrg. Nr. 9705	1	2,5 Kapt.-47 (Mod. 50), 2,5 Kapt.-51	(1 46 402)
Griff für Drehfensterverschluß Vordertür rechts ab Fahrg. Nr. 9705	1	2,5 Kapt.-47 (Mod. 50), 2,5 Kapt.-51	(1 46 403)
Feder für Drehfensterverschluß	2	2,5 Kapt.-47 (Mod. 50), 2,5 Kapt.-51	(1 46 440)

Ersatzteil-Nr.	Teile-Name	Stück pro Wagen	Modell
~~(1 46 460)~~	~~Sicherung für Drehfensterverschluß bis Fahrg. Nr. 9704~~	~~2~~	~~2,5 Kapt.-47 (Mod. 50)~~
(1 46 461)	Sicherung für Drehfensterverschluß ab Fahrg. Nr. 9705	2	2,5 Kapt.-47 (Mod. 50), 2,5 Kapt.-51
	Kerbstift (2 x 10 mm) N-37621	2	
1 44 355	Fassungsschiene für Drehfenster mit Achse und Drehfensterverschluß links	1	1,75 t-330-52, 1,75 t-375-52
1 44 356	Fassungsschiene für Drehfenster mit Achse und Drehfensterverschluß rechts	1	1,75 t-330-52, 1,75 t-375-52
≈1 44 606			
~~1 44 675~~	~~Fassungsschiene für Seitenwanddrehfenster, oben und unten links LC, CL~~	~~1~~	~~3500, 1,5 Oly.-47, 1,5 Oly.-50, 1,5 Oly.-51~~
≈1 44 676			
	Linsensenkschraube (M 3 x 4,2) 50632	8	
1 44 679	Fassungsschiene für Seitenwanddrehfenster, links LV	1	3800, 2,5 Kapt.-47, 2,5 Kapt.-47 (Mod. 50), 2,5 Kapt.-51
1 44 680	Fassungsschiene für Seitenwanddrehfenster, rechts LV	1	3800, 2,5 Kapt.-47, 2,5 Kapt.-47 (Mod. 50), 2,5 Kapt.-51
	Linsensenkschraube (M 3 x 4,2) 50632	8	
(1 42 283)	Fassungsstreifen für Tür- und Seitenwandfenster (1,5 mm stark) (1 Stück = 10 m)	x	1397, 20103, 20120, 2,0-12, 3,5-34-57-83, 11234, 3200, 3300, 5200, 13237, 3500, 25104, 3700, 5300, 3800, 3,5-36-47, 3,6-36-42-47, 6700, 36315, 1,5 t-45, 1,5 Oly.-47, 1,5 Oly.-50, L-50, 1,5 Oly.-51, L-51, 2,5 Kapt.-47, 2,5 Kapt.-47 (Mod. 50), 2,5 Kapt.-51
~~(1 42 280)~~	~~Fassungsstreifen für Tür- und Seitenwanddrehfenster (1 mm stark)~~	~~lfd. m~~	~~1397, 20103, 20120, 2,0-12, 3,5-34-57-83, 11234, 3200, 3300, 5200, 13237, 3500, 25104, 3700, 5300, 3800, 36315, 3,5-36-47, 3,6-36-42-47, 6700, 1,5 t-45, 1,5 Oly.-47, 1,5 Oly.-50, L-50, 2,5 Kapt.-47, 2,5 Kapt.-47 (Mod. 50)~~

Teile-Name	Stück pro Wagen	Modell	Ersatzteil-Nr.
Lagerzapfen für Drehfensterachse, oben LV	2	3800, 2,5 Kapt.-47, 2,5 Kapt.-47 (Mod. 50), 2,5 Kapt.-51	1 44 834
	4	36315	
Ziehverschluß für Seitenwanddrehfenster, links und rechts 3300, 1,5 Oly.-47 LZ 3200, 3500, 1,5 Oly.-50 LZ, CL	2	3200, 3300, 3500, 1,5 Oly.-47, 1,5 Oly.-50, 1,5 Oly.-51	1 44 954
Stift für Ziehverschluß (30 mm lang) LZ, CL	4	3200, 3300, 3500, 1,5 Oly.-47, 1,5 Oly.-50, 1,5 Oly.-51	1 46 071
Stift für Ziehverschluß (23 mm lang) LZ, CL	2	3200, 3300, 3500, 1,5 Oly.-47, 1,5 Oly.-50, 1,5 Oly.-51	1 46 072
			≈1 46 073
			≈1 46 074
Lagerböckchen für Seitenwanddrehfenster, links LZ, CL	1	3500, 1,5 Oly.-47, 1,5 Oly.-50, 1,5 Oly.-51	1 46 106
Lagerböckchen für Seitenwanddrehfenster, rechts LZ, CL	1	3500, 1,5 Oly.-47, 1,5 Oly.-50, 1,5 Oly.-51	1 46 107
Senkschraube (M 5 x 10) N-37650	4		
~~Lagerböckchen für Seitenwanddrehfenster LV~~	~~2~~	~~3800, 2,5 Kapt.-47, 2,5 Kapt.-47 (Mod. 50), 2,5 Kapt.-51~~	~~1 46 110~~
			≈1 46 190
			≈1 46 200
~~Wasserrinne an Drehfenster, vorn rechts LV~~	~~1~~	~~3800, 2,5 Kapt.-47, 2,5 Kapt.-47 (Mod. 50), 2,5 Kapt.-51~~	~~1 46 217~~
Riegel für Türdrehfenster, links	1	1,5 Oly.-47, 1,5 Oly.-50, L-50, 1,5 Oly.-51, L-51	1 46 291
Riegel für Türdrehfenster, rechts	1	1,5 Oly.-47, 1,5 Oly.-50, L-50, 1,5 Oly.-51, L-51	1 46 292

Teile-Name		Stück pro Wagen	Modell	Ersatzteil-Nr.
Feder für Drehfenster-Arretierung		2	1,75 t-330-52, 1,75 t-375-52	1 46 371
Sechskantmutter (M 8)	N-40192	2		
Palmutter	N-45441	2		
Scheibe für Drehfenster-Arretierung (Stahlblech)		6	1,75 t-330-52, 1,75 t-375-52	1 46 390
Bremsscheibe für Drehfenster-Arretierung		4	1,75 t-330-52, 1,75 t-375-52	1 46 391
Griff für Drehfensterverschluß, Vordertür links 2,5 Kapt.-47 (Mod. 50) ab Fahrg. Nr. 9705 (siehe auch 1 44 . . .)		1	2,5 Kapt.-47 (Mod. 50), 2,5 Kapt.-51	1 46 402
Griff für Drehfensterverschluß, Vordertür rechts 2,5 Kapt.-47 (Mod. 50) ab Fahrg. Nr. 9705 (siehe auch 1 44 . . .)		1	2,5 Kapt.-47 (Mod. 50), 2,5 Kapt.-51	1 46 403
Griff für Drehfensterverschluß, links		1	1,75 t-330-52, 1,75 t-375-52	1 46 404
Griff für Drehfensterverschluß, rechts		1	1,75 t-330-52, 1,75 t-375-52	1 46 405
Feder für Drehfensterverschluß (siehe auch 1 44 . . .)		2	2,5 Kapt.-47 (Mod. 50), 2,5 Kapt.-51, 1,75 t-330-52, 1,75 t-375-52	1 46 440
				≈1 46 460
Sicherung für Drehfensterverschluß 2,5 Kapt.-47 (Mod. 50) ab Fahrg. Nr. 9705 (siehe auch 1 44 . . .)		2	2,5 Kapt.-47 (Mod. 50), 2,5 Kapt.-51, 1,75 t-330-52, 1,75 t-375-52	1 46 461
Halter für Verschluß - Drehfenster		2	1,75 t-330-52, 1,75 t-375-52	1 46 481
Zylinderlochniet (3,5 x 7 mm)	N-39801	4		
Kerbstift (2 x 12 mm)	N-37621	2		
Bock mit Achse für Drehfenster, links		1	2,5 Kapt.-51, 1,75 t-330-52, 1,75 t-375-52	1 46 600
Bock mit Achse für Drehfenster, rechts		1	2,5 Kapt.-51, 1,75 t-330-52, 1,75 t-375-52	1 46 601
(Bock an Drehfensterrahmen)				
Linsenniet (3 x 6 mm)	N-38860	4		

Ersatzteil-Nr.	Teile-Name		Stück pro Wagen	Modell
1 48 051	**Fensterführung** - Abdichtung zwischen Dreh- und Schiebefenster für LV Vordertür		2	3800, 2,5 Kapt.-47, 2,5 Kapt.-47 (Mod. 50), 2,5 Kapt.-51
1 48 067	Fensterführung - Abdichtung (1 Stück = 2,80 m lang)		x	alle
(11 10 450)	Doppelhohlniet für Fensterführung		x	2,5 Kapt.-47, 2,5 Kapt.-47 (Mod. 50), 2,5 Kapt.-51
1 48 054	Fensterführung-Abdichtung, links (1270 mm lang)		1	1,75 t-330-52, 1,75 t-375-52
1 48 055	Fensterführung-Abdichtung, rechts (1270 mm lang)		1	1,75 t-330-52, 1,75 t-375-52
1 48 056	Fensterführung-Abdichtung zwischen Dreh- und Schiebefenster		2	1,75 t-330-52, 1,75 t-375-52
	Linsenblechschraube für Drehfenster an Türoberteil (4,8 x 10 mm)	N-38791	6	
	Sechskantschraube für Drehfenster an Türgürtelstück (M 6 x 20)	N-26210	2	
	Scheibe (6,4 x 18 x 1,5 mm)	N-35613	2	
1 48 057	Fensterführung - Abdichtung für LZ, CL		2	11234, 3200, 3300, 13237, 3500, 1,5 Oly.-47, 1,5 Oly.-50, 1,5 Oly.-51
1 48 058	Fensterführung - Abdichtung für LV Vordertür		2	11234, 3200, 3500, L-50, L-51
1 48 500 ≈ 1 48 601	Ausgleichstück für Fensterführung (650 mm lang)		x	11234, 3200, 3300, 3500, 1,5 Oly.-47, 1,5 Oly.-50, L-50, 1,5 Oly.-51, L-51, 25104, 3700, 2,5 Kapt.-47, 2,5 Kapt.-47 (Mod. 50), 2,5 Kapt.-51, 1,75 t-330-52, 1,75 t-375-52
~~1 48 602~~	~~Schiene für Fensterführung zwischen Dreh- und Schiebefenster~~ für LV Vordertür rechts		~~1~~	~~3800, 2,5 Kapt.-47,~~ 2,5 ~~Kapt.-47 (Mod.~~ 50), 2,5 ~~Kapt.-51~~
	Senkschraube (M 4 x 8)	N-38510	4	
	Linsenschraube (M 5 x 8)	N-38542	4	
	Scheibe (5,3 x 11 x 1 mm)	N-17010	4	
	Federring (5,1 mm)	N-11410	4	

Teile-Name		Stück pro Wagen	Modell	Ersatzteil-Nr.
+Linsenblechschraube (5,6 x 20 mm)	N-40061	4		
+Linsenblechschraube (3,5 x 10 mm)	N-38761	2		
+Scheibe (4,3 x 9 x 0,8 mm)	<N-11379	2		
+1,75 t-330-52 bis Fahrg. Nr. 56362 1,75 t-375-52 bis Fahrg. Nr. 25473				
Schiene für Fensterführung zwischen Dreh- und Schiebefenster, links und rechts		2	1,75 t-330-52, 1,75 t-375-52	1 48 605
Zylinderlochniet (3,5 x 7 mm)	N-39801	4		
~~Fassungsstreifen für Fensterführungsschiene~~		~~lfd. m~~	~~1397, 20103, 20120, 2,0-12,~~ 5200, ~~25104, 3700~~, 5300, ~~3,5-34-57-83, 3,5-36-47,~~ 3,6-36-42-47	~~(1 42 280)~~
Rahmen für Drehfenster, links		1	1,75 t-330-52, 1,75 t-375-52	**1 50 130**
Rahmen für Drehfenster, rechts		1	1,75 t-330-52, 1,75 t-375-52	1 50 131
~~Rahmen für Tür- und Drehfenster, links~~		~~1~~	~~L-50, L-51~~	~~1 50 228~~
				≈1 50 229
~~Rahmen für Tür- und Drehfenster, links~~ ~~LZ, CL~~ ~~Für 3500~~ ~~Riegel~~ ~~mitzuverwenden.~~	~~1 46 291~~	~~1~~	~~3500, 1,5 Oly.-47,~~ 1,5 ~~Oly.-50~~, 1,5 Oly.-51	~~1 50 230~~
~~Rahmen für Tür- und Drehfenster, rechts~~ Für 3500 ist Riegel ~~mitzuverwenden.~~	~~1 46 292~~	~~1~~	~~3500, 1,5 Oly.-47,~~ 1,5 ~~Oly.-50~~, 1,5 Oly.-51	~~1 50 231~~
Linsenschraube (M 5 x 8)	N-38541	x		
Halbrundschraube (M 6 x 45)	N-40802	2		
Halbrundschraube (M 6 x 12)	N-37740	2		
Scheibe (5,3 x 11 x 1 mm)	N-17010	x		
Scheibe (6,4 x 18 x 1,5 mm)	N-35613	4		
Federring (5,1 mm)	N-11410	x		
Federring (6,1 mm)	N-11423	4		
Bolzen für Drehfensterrahmen an Fassungsschiene		2	1,75 t-330-52, 1,75 t-375-52	1 50 430
Befestigungswinkel an Drehfensterrahmen, oben		2	1,75 t-330-52, 1,75 t-375-52	1 50 440
(Rahmen an Türgerippe)				
Linsenschraube (M 5 x 8)	N-12003	10	3500, 1,5 Oly.-47, 1,5 Oly.-50, L-50	

Ersatzteil-Nr.	Teile-Name		Stück pro Wagen	Modell
	Halbrundschraube (M 6 x 12)	N-37740	2	
	Scheibe (5,3 x 11 x 1 mm)	N-17010	10	
	Scheibe (6,4 x 12 x 1,5 mm)	N-11612	4	
	Federring (5,1 mm)	N-11410	10	
	Federring (6,1 mm)	N-11423	4	
	Linsensenkschraube (M 5 x 15)	N-29822	x	25104, 3700
	Federring (5,1 mm)	N-11410	x	
	Sechskantmutter (M 5)	N-10803	x	
	Halbrundschraube (M 5 x 8)	N-38212	x	3800
	Scheibe (5,3 x 11 x 1 mm)	N-17010	x	
	Federring (5,1 mm)	N-11410	x	
1 50 524	Fassungsschiene-Fensterführung an Schiebefenster, senkrecht Vordertür links 1397, 20103, 25104, 3700 für LV 25104 für LZ ab Karosserie Nr. 1001 3,5-34-57-83 ab Fahrg. Nr. V-2342 und Br. V-1		1	1397, 20103, 20120, 2,0-12, 5200, 25104, 3700, 5300, 3,5-34-57-83, 3,5-36-47, 3,6-36-42-47, 6700, 1,5 t-45
1 50 525	Fassungsschiene-Fensterführung an Schiebefenster, senkrecht Vordertür rechts 1397, 20103, 25104, 3700 für LV 25104 für LZ ab Karosserie Nr. 1001 3,5-34-57-83 ab Fahrg. Nr. V-2342 und Br. V-1		1	1397, 20103, 20120, 2,0-12, 5200, 25104, 3700, 5300, 3,5-34-57-83, 3,5-36-47, 3,6-36-42-47, 6700, 1,5 t-45
<(1 42 282)	Fassungsstreifen für Türfenster, 2 mm stark (1 Stück = 10 m)		x	1,5 t-45, 1,75 t-330-52, 1,75 t-375-52
<(1 42 283)	Fassungsstreifen für Türfenster, 1,5 mm stark (1 Stück = 10 m)		x	1,5 t-45, 1,75 t-330-52, 1,75 t-375-52
≈1 50 606				
1 50 761	Gummiabdichtung für Türfensterrahmen, vorn (40 mm lang) 3800 für LZ, C4		2	11234, 3200, 3300, 3800, 3500, 1,5 Oly.-47, 1,5 Oly.-50, L-50, 1,5 Oly.-51, L-51
1 50 782	Gummiabdichtung für Türdrehfenster, links 20103 für LZ, LV, CL 25104, 3700 für LZ, LV 25104 für LZ ab Karosserie Nr. 1001		1	1397, 20103, 20120, 2,0-12, 5200, 25104, 3700, 5300, 3,5-34-57-83, 3,5-36-47, 3,6-36-42-47, 6700, 1,5 t-45
1 50 783	Gummiabdichtung für Türdrehfenster, rechts 20103 für LZ, LV, CL 25104, 3700 für LZ, LV 25104 für LZ ab Karosserie Nr. 1001		1	1397, 20103, 20120, 2,0-12, 5200, 25104, 3700, 5300, 3,5-34-57-83, 3,5-36-47, 3,6-36-42-47, 6700, 1,5 t-45

Teile-Name	Stück pro Wagen	Modell	Ersatzteil-Nr.
Gummiabdichtung für Türdrehfenster, vorn und unten, links	1	3500, 1,5 Oly.-47, 1,5 Oly.-50, L-50, 1,5 Oly.-51, L-51	1 50 791
Gummiabdichtung für Türdrehfenster, vorn und unten, rechts	1	3500, 1,5 Oly.-47, 1,5 Oly.-50, L-50, 1,5 Oly.-51, L-51	1 50 792
Gummiabdichtung für Türdrehfenster, links für LV	1	3800, 2,5 Kapt.-47, 2,5 Kapt.-47 (Mod. 50), 2,5 Kapt.-51	1 50 797
Gummiabdichtung für Türdrehfenster, rechts für LV	1	3800, 2,5 Kapt.-47, 2,5 Kapt.-47 (Mod. 50), 2,5 Kapt.-51	1 50 798
Gummiabdichtung für Drehfenster, links	1	1,75 t-330-52, 1,75 t-375-52	1 50 801
Gummiabdichtung für Drehfenster, rechts	1	1,75 t-330-52, 1,75 t-375-52	1 50 802
Gummiabdichtung für Drehfenster, senkrecht	2	1,75 t-330-52, 1,75 t-375-52	1 50 803
Gummiabdichtung für Türdrehfenster, hinten	lfd. m	11234, 3200, 13237, 3500, 1,5 Oly.-47, 1,5 Oly.-50, L-50, 1,5 Oly.-51, L-51	1 50 804
Gummiabdichtung für Seitenwanddrehfenster für LV	2	3800, 2,5 Kapt.-47, 2,5 Kapt.-47 (Mod. 50), 2,5 Kapt.-51	1 52 008
Gummiabdichtung für Schiebefenster, senkrecht 20103 nicht für LC 4 25104, 3700 für LZ, LV 25104 für LZ ab Karosserie Nr. 1001 3,5-34-57-83 ab Fahrg. Nr. V-2342 und Br. V-1	2	1397, 20103, 20120, 2,0-12, 5200, 25104, 3700, 5300, 3,5-34-57-83, 3,5-36-47, 3,6-36-42-47, 6700, 1,5 t-45	1 52 111
Gummiabdichtung für Schiebefenster, senkrecht für LZ, C4 für LV Vordertür	2	3800, 2,5 Kapt.-47, 2,5 Kapt.-47 (Mod. 50), 2,5 Kapt.-51	1 52 113
Doppelhohlniet 52107	2		
Scheibe (4,3 x 9 x 0,8 mm) <N-11379	2		
Fassungsstreifen für Türfensterrahmen (2 mm stark) (1 Stück = 10 m)	x	1397, 20103, 25104, 3700	(1 42 282)

Ersatzteil-Nr.	Teile-Name		Stück pro Wagen	Modell
≈(11 70 350)				
	Halbrundblechschraube (4,3 x 13 mm)	N-11771	4	
≈(1 56 303)				
(1 32 463)	Sechskantschraube für Lager (M 8 x 1 x 12)		2	3800
	Sechskantschraube (M 6 x 15)	<N-27771	4	
	Federring (6,1 mm)	<N-11423	4	
	Fächerscheibe (8,4 x 15 x 0,8 mm)	N-40451	2	
~~1 52 960~~	~~Abdichtung für Fensterschacht, Vordertür, außen links~~		~~1~~	~~2,5 Kapt.-51~~
1 52 961	Abdichtung für Fensterschacht, Vordertür, außen rechts		1	2,5 Kapt.-51
1 52 962	Abdichtung für Fensterschacht, Vordertür, innen links		1	2,5 Kapt.-51
≈1 52 963				
1 52 964	Abdichtung für Fensterschacht, Hintertür, außen links		1	2,5 Kapt.-51
~~1 52 965~~	~~Abdichtung für Fensterschacht, Hintertür, außen rechts~~		~~1~~	~~2,5 Kapt.-51~~
1 52 966	Abdichtung für Fensterschacht, Hintertür, innen links		1	2,5 Kapt.-51
1 52 967	Abdichtung für Fensterschacht, Hintertür, innen rechts		1	2,5 Kapt.-51
	(Abdichtung an Fensterleiste Vorder- und Hintertür)			
	Flachrundschlitzniet	N-40731	18	
1 52 968	Abdichtung für Fensterleiste - Fensterschacht, innen links		1	1,75 t-330-52, 1,75 t-375-52
1 52 969	Abdichtung für Fensterleiste - Fensterschacht, innen rechts		1	1,75 t-330-52, 1,75 t-375-52
	Flachrundschlitzniet	N-40731	8	

Teile-Name		Stück pro Wagen	Modell	Ersatzteil-Nr
Druckknopf für Abdichtungsbefestigung, außen		18	2,5 Kapt.-51	1 52 990
Hülsenmutter (M 3) für Fensterleiste 1 54 073		12	3800, 2,5 Kapt.-47, 2,5 Kapt.-47 (Mod. 50), 2,5 Kapt.-51	(1 70 431)
Tellerscheibe (3,8 mm) für Fensterleiste 1 54 033		16	3800, 2,5 Kapt.-47, 2,5 Kapt.-47 (Mod. 50), 2,5 Kapt.-51	(1 04 050)
Fensterleiste für Tür, außen links		1	1,75 t-330-52, 1,75 t-375-52	1 54 040
Fensterleiste für Tür, außen rechts		1	1,75 t-330-52, 1,75 t-375-52	1 54 041
Linsenblechschraube (3,5 x 10 mm)	<N-38761	2		
Fensterleiste für Tür, innen links		1	1,75 t-330-52, 1,75 t-375-52	1 54 042
Fensterleiste für Tür, innen rechts		1	1,75 t-330-52, 1,75 t-375-52	1 54 043
Linsensenkblechschraube (3,5 x 32 mm)	N-30761	10		
				≈1 54 441

Ersatzteil-Nr.	Teile-Name		Stück pro Wagen	Modell
1 54 830	Haltefeder für Fensterleiste, innen		4	1,75 t-330-52, 1,75 t-375-52
(1 04 050)	Tellerscheibe für Fensterleiste		x	1190, 1290, 1296, 1396, 1397, 3,5-34-57-83, 20103, 20120, 2,0-12, 6100, 13237, 3500, 25104, 3700, 3,5-36-47, 3,6-36-42-47, 6700, 36315, 1,5 t-45, 1,5 Oly.-47, 1,5 Oly.-50, 1,5 Oly.-51, 2,5 Kapt.-47, 2,5 Kapt.-47 (Mod.-50), 2,5 Kapt.-51
1 56 012	**Gummipuffer für Scheibenauflage** (siehe auch 11 60 . . .)		2	1,75 t-330-52, 1,75 t-375-52
~~(14 14 750)~~	~~Gummipuffer für Türscheibenauflage~~		~~2~~	~~1,2, 1,8, 2,0-12, 5200, 5300,~~ 3,5-34-57-83, 3,5-36-47, 3,6-36-42-47, 6700, 1,5 t-45
	Scheibe (5,1 x 11 x 1 mm)	N-17010	2	
(14 14 752)	Gummipuffer für Türscheibenauflage		x	11234, 3200, 3300, 6100, 13237, 5300, 3800, 1,5 Oly.-47, 1,5 Oly.-50, L-50, 1,5 Oly.-51, L-51, 2,5 Kapt.-47, 2,5 Kapt.-47 (Mod. 50), 2,5 Kapt.-51
≈(11 70 350)				
	Halbrundschraube (M 4 x 15)	N-38710	x	
	Halbrundschraube (M 4 x 18)	N-37842	x	
	Scheibe (5,3 x 11 x 1 mm)	N-17010	x	
	Scheibe (4,3 x 9 x 0 8 mm)	<N-11379	x	
	Federring (4,1 mm)	<N-11409	x	
	Sechskantmutter (M 4)	N-22061	x	
1 56 071	Gummipuffer Türanschlag an Schloßsäule (siehe auch 1 58 . . .)		x	12B, 18B, 12C, 18C, 6100, 5200, 3,5-36-47, 3,6-36-42-47, 6700, 1,5 t-45
≈(11 70 350)				

Teile-Name	Stück pro Wagen	Modell	Ersatzteil-Nr.
Gummiabdichtung für Seitenwanddrehfenster	2	3500, 1,5 Oly.-47, 1,5 Oly.-50, 1,5 Oly.-51	1 56 263
Gummiabdichtung für Fensterschacht (443 mm lang)	2	1,75 t-330-52, 1,75 t-375-52	1 56 302
~~Gummiabdichtung für Fensterschacht (1 Stück = 3 m) (siehe auch 1 52 . . .)~~	~~x~~	~~1190, 11234, 3200, 3300, 6100, 1396, 13237, 3500, 1,5 Oly.-47, 1,5 Oly.-50, L-50, 1,5 Oly.-51, L-51~~	~~1 56 303~~
Gummiabdichtung für Tür links, an Schloßsäule (siehe auch 1 58 . . .)	1	1,5 Oly.-50, 1,5 Oly.-51	1 56 313
Gummiabdichtung für Tür rechts, an Schloßsäule (siehe auch 1 58 . . .)	1	1,5 Oly.-50, 1,5 Oly.-51	1 56 314
Abdichtung für Türscharniersäule ab Fahrg. Nr. 870	2	1,5 Oly.-51, L-51	1 56 315 ≈ 1 56 316
Gummiabdichtung für Tür, unten (Einsteigschiene) (790 mm lang)	lfd. m	3800, 1,5 Oly.-47, 1,5 Oly.-50, L-50, 1,5 Oly.-51, L-51, 2,5 Kapt.-47, 2,5 Kapt.-47 (Mod. 50), 2,5 Kapt.-51	1 56 465
Gummiabdichtung für Vordertür (Scharnierseite) (750 mm lang)	lfd. m	3800, 2,5 Kapt.-47, 2,5 Kapt.-47 (Mod. 50), 2,5 Kapt.-51	1 56 361
Gummiabdichtung an Türscharniersäule 1,5 Oly.-51, L-51 bis Fahrg. Nr. 869 (siehe auch 1 16 . . ., 1 80 . . .)	lfd. m	11234, 3200, 3300, 3500, 1,5 Oly.-47, 1,5 Oly.-50, L-50, 1,5 Oly.-51, L-51	1 56 362
Gummiabdichtung für Tür, oben Vorder- und Hintertür (Vordertürlänge 2100 mm) (Hintertürlänge 2800 mm)	lfd. m	3800, 2,5 Kapt.-47, 2,5 Kapt.-47 (Mod. 50), 2,5 Kapt.-51	1 56 387
Rückwandtür	lfd. m	L-50, L-51	

Ersatzteil-Nr.	Teile-Name	Stück pro Wagen	Modell
1 56 465	Gummiabdichtung für Tür, unten (Einsteigschiene) (1 Stück = 5 m)	x	3800, 1,5 Oly.-47, 1,5 Oly.-50, L-50, 1,5 Oly.-51, L-51, 2,5 Kapt.-47, 2,5 Kapt.-47, (Mod. 50), 2,5 Kapt.-51
1 56 601	Gummiabdichtung für Tür, unten (1 Stück = 3 m) 2,0-12 ab Fahrg. Nr. 2V-4038 und Br. 2V-1 3,5-34-57-83 ab Fahrg. Nr. V-2342 und Br. V-1	x	12B, 12C, 1033, 1210, 12N, 12LGL, 1290, 1296, 1190, 6100, 1396, 5200, 2,0-12, 5300, 3,5-34-57-83, 3,5-36-47, 3,6-36-42-47, 36315, 6700, 1,5 t-45
1 56 602	Gummiabdichtung für Tür, unten	lfd. m	11234, 3200, 3300, 3500, 1,5 Oly.-47, 1,5 Oly.-50, L-50, 1,5 Oly.-51, L-51
1 56 700	Schiene für Gummiabdichtung, Tür unten LZ, CL	2	11234, 3200, 3300, 3500, 1,5 Oly.-47, 1,5 Oly.-50, 1,5 Oly.-51
~~1 56 701~~	~~Schiene für Gummiabdichtung, Tür unten~~	~~2~~	~~11234, 3200, 3500, L-50, L-51~~
	Linsenblechschraube (3,5 x 10 mm) <N-38761	x	
≈1 56 728			
≈1 56 751			
1 56 362	Gummiabdichtung für Türanschlag an Türscharniersäule	lfd. m	11234, 3200, 3300, 3500
1 56 763	Gummiabdichtung für Türanschlag, links LZ, CL	1	3500, 1,5 Oly.-47, 1,5 Oly.-50, 1,5 Oly.-51
1 56 764	Gummiabdichtung für Türanschlag, rechts LZ, CL	1	3500, 1,5 Oly.-47, 1,5 Oly.-50, 1,5 Oly.-51
1 56 765	Gummiabdichtung für Türanschlag, links 3500 LV Vordertür	1	3500, L-50, L-51

Teile-Name	Stück pro Wagen	Modell	Ersatzteil-Nr.
Gummiabdichtung für Türanschlag, rechts 3500 für LV Vordertür	1	3500, L-50, L-51	1 56 766
Gummiabdichtung für Türöffnung	2	1,75 t-330-52, 1,75 t-375-52	1 56 870
Gummiabdichtung an Tür	2	1,75 t-330-52, 1,75 t-375-52	1 56 890
Halteleiste für Gummiabdichtung an Tür	2	1,75 t-330-52, 1,75 t-375-52	1 56 910
Linsenblechschraube (4,2 x 12 mm) N-38820	8		
Kopfschutz an Fahrerhaus-Rückwand, Gummi (1620 mm lang)	1	1,75 t-330-52, 1,75 t-375-52	(1 00 825)
			≈1 58 014
			≈1 58 015
			≈1 58 016
			≈1 58 017
			≈1 58 018
			≈1 58 019
Gummiabdichtung für Tür, links, an Schloßsäule	1	1,5 Oly.-50, 1,5 Oly.-51	(1 56 313)
Gummiabdichtung für Tür, rechts, an Schloßsäule	1	1,5 Oly.-50, 1,5 Oly.-51	(1 56 314)
			≈1 58 680

Ersatzteil-Nr.	Teile-Name		Stück pro Wagen	Modell
1 58 686	**Schließkeil** ab Fahrg. Nr. 1074		2	1,5 Oly.-47
	Senkschraube (M 5 x 12)	N-37660	2	
1 58 687	Schließkeil 25104, 3700 für LZ		2	25104, 3700, 5300, 3,5-36-47, 3,6-36-42-47, 1,5 t-45
	nicht für C4, LC4 2,0-12 ab Fahrg. Nr. 2V-4038 und Br. 2 V-1 25104, 3700 für LV 3,5-34-57-83 ab Fahrg. Nr. V-2342 und Br. V-1		4	1397, 20103, 20120, 2,0-16, 5200, 25104, 3700, 6700
	Senkschraube (M 5 x 16)	N-37541	x	
~~1 58 689~~	~~Schließkeil, links~~ ~~für LZ, CL~~ ~~1,5 Oly.-47 bis Fahrg. Nr. 1073~~		~~1~~	~~11234, 3200, 3300, 13237, 3500, 1,5 Oly.-47~~
≈ 1 58 690				
1 58 700	Schließkeil für LZ, C4		2	3800
	für LV		4	3800, 2,5 Kapt.-47, 2,5 Kapt.-47 (Mod. 50), 2,5 Kapt.-51
1 58 800	Einsatzstück für Schließkeil für LZ, C4		2	3800
	für LV		4	3800, 2,5 Kapt.-47, 2,5 Kapt.-47 (Mod. 50), 2,5 Kapt.-51
1 58 825	Druckfeder für Schließkeil für LZ, C4		2	3800
	für LV		4	3800, 2,5 Kapt.-47, 2,5 Kapt.-47 (Mod. 50), 2,5 Kapt.-51
	Senkschraube (M 5 x 10)	N-37650	4	
	Senkschraube (M 5 x 12)	N-37660	4	
1 58 701	Schließkeil		2	1,5 Oly.-50, L-50, 1,5 Oly.-51, L-51

Teile-Name		Stück pro Wagen	Modell	Ersatzteil-Nr.
Senkschraube (M 5 x 16)	N-37541	4		
Schließkeil für Rückwandtür		1	L-50, L-51	1 58 702
Senkschraube (M 5 x 16)	N-37541	2		
Scheibe (5,3 x 15 x 1,5 mm)	<N-35602	2		
Federring (5,1 mm)	<N-11410	2		
Sechskantmutter (M 5)	N-10803	2		
Schließkeil		2	1,75 t-330-52, 1,75 t-375-52	1 58 703
Senkschraube (M 5 x 12)	N-37660	2		
Senkschraube (M 5 x 10)	N-37650	2		
Einsatzstück für Schließkeil 3800 für LZ, C4		2	3800, 1,5 Oly.-50, L-50, 1,5 Oly.-51, L-51, 1,75 t-330-52, 1,75 t-375-52	1 58 800
3800 für LV		4	3800, 36315, 2,5 Kapt.-47, 2,5 Kapt.-47 (Mod. 50), 2,5 Kapt.-51	
Druckfeder für Schließkeil 3800 für LZ, C4		2	3800, 1,5 Oly.-50, L-50, 1,5 Oly.-51, L-51, 1,75 t-330-52, 1,75 t-375-52	1 58 825
3800 für LV		4	3800, 36315, 2,5 Kapt.-47, 2,5 Kapt.-47 (Mod. 50), 2,5 Kapt.-51	
Türnase 1033, 1210 für LZ, LS 1290 bis Fahrg. Nr. 10-34772 3,5-34-57-83 ab Fahrg. Nr. V-2342 und Br. V-1		x	92C, 98C, 1033, 1210, 12LG, 1233, 18N, 1833, 1290, 1397, 20103, 20120, 2,0-12, 5200, 25104, 3700, 5300, 3,5-34-57-83, 36315, 3,5-36-47, 3,6-36-42-47, 6700, 1,5 t-45	1 58 852
Türnase (Gummi) 1290, 1296 ab Fahrg. Nr. 34773		x	1290, 1296, 1190, 1396, 6100	1 58 854
Türnase (Gummi) 3500 für LZ, CL 1,5 Oly.-51 bis Fahrg. Nr. 40122		2	3200, 3500, 1,5 Oly.-47, 1,5 Oly.-50, 1,5 Oly.-51	1 58 855
1,5 Oly.-51 ab Fahrg. Nr. 40123		4	11234, 3200, 13237, 3500, 3800, L-50, 1,5 Oly.-51, L-51	
Senkschraube (M 5 x 22)	N-40651	x		
Senkschraube (M 5 x 24)	N-10195	x		
(Türnase an Karosserie-Hintersäule)				
Senkschraube (M 5 x 22)	N-40651	4	L-50	
Senkschraube (M 5 x 25)	N-38982	4		
Scheibe (5,3 x 11 x 1 mm)	N-17010	4		
Federring (5,1 mm)	<N-11410	4		
Sechskantmutter (M 5)	N-10803	4		

Ersatzteil-Nr.	Teile-Name	Stück pro Wagen	Modell
1 58 857	Türnase (Gummi) für LV	4	3200, 3500, 3800, 2,5 Kapf.-47, 2,5 Kapf.-47 (Mod. 50), 2,5 Kapf.-51
	Senkschraube (M 5 x 22) N-40651	8	
1 58 858	Türnase	2	1,75 f-330-52, 1,75 f-375-52
	Senkschraube (M 5 x 25) N-38982	4	
1 58 922	Gehäuse für Türnase mit Puffern 18B, 18C für SCP, C4, T 1290, 1296 bis Fahrg. Nr. 34772	x	1,2, 98C, 18B, 18C, 1033, 18N, 1833, 1307, 20103, 20120, 2,0-12, 5200, 3500, 25104, 3700, 5300, 1,5 f-45, 3,5-34-57-83, 3,5-36-47, 36315, 3,6-36-42-47, 6700
(14 14 752)	Gummipuffer für Türanschlag an Schloßsäule und Rückwandfür 12B, 12C für LZ, LS, C2, Kw 18B, 18C für SCP, C2, Kw 1210 für C2 12N, 12LGL für Kw 1296 nur für Rückwandtür ab Fahrg. Nr. 96-34773 3,5-34-57-83 bis Fahrg. Nr. V-2341 nicht für Wagen mit Fahrg. Kennzeichen Br. V-	x	12B, 18B, 12C, 18C, 1210, 12N, 12LGL, 1296, 1396, 3,5-34-57-83
(1 56 071) ≈1 60 097	Gummipuffer für Türanschlag an Schloßsäule 12B, 18B, 12C, 18C für C4, T 1210 nicht für C2 12N für C4 1397, 20103 nicht für LV 3,5-34-57-83 ab Fahrg. Nr. V-2342 und Br. V-1 25104, 3700 für LZ, LC4	x	12B, 18B, 12C, 18C, 92C, 98C, 1033, 1210, 12N, 12LGL, 1233, 18N, 1833, 1290, 1296, 1397, 20103, 25104, 3700, 5300, 2,0-12, 1190, 1396, 3,5-34-57-83
1 60 098 ≈(1 170 350)	**Gummipuffer** für Montagelöcher an Türschloßsäule (siehe auch 1 14 . . .)	x	1,5 Oly.-50, L-50, 1,5 Oly.-51, L-51

Teile-Name		Stück pro Wagen	Modell	Ersatzteil-Nr.
Türhaltestange 12LG, 18N, 1833 für Vordertür 2,0-12 ab Fahrg. 2V-4038 und Br. 2V-1 25104, 3700 für LV Vordertür 3,5-34-57-83 ab Fahrg. Nr. V-2342 und Br. V-1		2	92C, 98C, 12LG, 1233, 18N, 1833, 1397, 20103, 20120, 2,0-12, 5200, 25104, 3700, 3,5-34-57-83, 3,5-36-47, 3,6-36-42-47, 6700, 1,5t-45	1 60 301
				≈1 60 310
				≈1 60 311
Türhalter für Hintertür		2	2,5 Kapt.-47 (Mod. 50), 2,5 Kapt.-51	1 60 312
Sechskantschraube (M 8 x 15)	N-41011	4		
Federring (8,2 mm)	<N-11515	4		
Sechskantmutter (M 8)	N-40192	4		
Halter und Rolle für Türhalteband (Rückwandtür)		1	L-50, L-51	1 60 313
Sechskantschraube (M 6 x 10)	N-27740	1		
Federring (6,1 mm)	N-11423	1		
Sechskantmutter (M 6)	<N-11419	1		

Ersatzteil-Nr.	Teile-Name	Stück pro Wagen	Modell
≈1 60 410			
(5 08 627)	Scheibe (Spezial)	4	3800, 2,5 Kapt.-47
	Sechskantmutter (M 8) N-42151	8	
1 62 001	**Scheibe für Windschutz** 11234, 3200 LZ, CL 3300 LZ	1	11234, 3200, 3300
1 62 004	Scheibe für Windschutz	1	3500, 1,5 Oly.-47, 1,5 Oly.-50, L-50, 1,5 Oly.-51, L-51
1 62 007	Scheibe für Windschutz	2	3800, 2,5 Kapt.-47, 2,5 Kapt.-47 (Mod. 50), 2,5 Kapt.-51

Teile-Name	Stück pro Wagen	Modell	Ersatzteil-Nr.
Scheibe für Windschutz, Länge 1173 mm, Höhe 391 mm	1	2,0-12, 5300, 1,5 t-45	1 62 010
Scheibe für Windschutz	1	3,5-34-57, 3,5-36-47, 3,6-36-42-47, 6700	1 62 011
Scheibe für Windschutz	2	1,75 t-330-52, 1,75 t-375-52	1 62 014
			≈1 62 050
Scheibe für Vordertürfenster LZ, CL	x	11234, 3200, 3300, 3500, 1,5 Oly.-47, 1,5 Oly.-50, 1,5 Oly.-51	1 62 051
Scheibe für Vordertürfenster 3500 LV	x	3500, L-50, L-51	1 62 056
Scheibe für Vordertürfenster 20120 für Vorder- und Hintertürfenster	x	20120, 2,0-12, 5200, 5300, 3,5-34-57, 3,5-36-47, 3,6-36-42-47, 6700, 1,5 t-45	1 62 061
			≈1 62 064
Scheibe für Türfenster	x	1,75 t-330-52, 1,75 t-375-52	1 62 067

Ersatzteil-Nr.	Teile-Name	Stück pro Wagen	Modell
1 62 102	Scheibe für Vordertürdrehfenster	x	3500, 1,5 Oly.-47, 1,5 Oly.-50, L-50, 1,5 Oly.-51, L-51
1 62 103	Scheibe für Vordertürdrehfenster 1397, 20103 LV 20103, 25104, 3700 LZ, LV	x	1397, 20103, 2,0-12, 5200, 25104, 3700, 5300, 3,5-34-57, 3,5-36-47, 3,6-36-42-47, 6700, 1,5 t-45
1 62 106	Scheibe für Vordertürdrehfenster LV	x	3800, 2,5 Kapt.-47, 2,5 Kapt.-47 (Mod. 50), 2,5 Kapt.-51
1 62 109	Scheibe für Drehfenster	x	1,75 t-330-52, 1,75 t-375-52
1 62 061 ≈1 62 154	Scheibe für Hintertürfenster	x	20120
1 62 301	Scheibe für Seitenwandfenster 3500, 1,5 Oly.-50 LZ, CL	x	3500, 1,5 Oly.-47, 1,5 Oly.-50, 1,5 Oly.-51
1 62 304	Scheibe für Seitenwanddrehfenster LV	x	3800, 2,5 Kapt.-47, 2,5 Kapt.-47 (Mod. 50), 2,5 Kapt.-51

Teile-Name	Stück pro Wagen	Modell	Ersatzteil-Nr.
Scheibe für Rückwandfenster für LZ, 3500 für LZ, LV	x	20120, 13237, 3500, 1,5 Oly.-47, 1,5 Oly.-50	1 62 354 ≈1 62 356
Scheibe für Rückwandfenster	x	5200, 2,0-12, 5300, 3,5-34-57, 3,5-36-47, 3,6-36-42-47, 6700, 1,5 t-45	1 62 359
Scheibe für Rückwandfenster für CL	x	1,5 Oly.-50, 1,5 Oly.-51	1 62 361
Scheibe für Rückwandfenster für LZ	x	1,5 Oly.51	1 62 362
~~Scheibe für Rückwandfenster~~	~~x~~	~~2,5 Kapt.-51~~	~~1 62 363~~
Scheibe für Rückwandfenster	x	1,75 t-330-52, 1,75 t-375-52	1 62 364 ≈1 64 023 ≈1 64 038
Einsteigschiene, vorn links für LV	1	3800, 2,5 Kapt.-47, 2,5 Kapt.-47 (Mod. 50), 2,5 Kapt.-51	1 64 048
Einsteigschiene, vorn rechts für LV	1	3800, 2,5 Kapt.-47, 2,5 Kapt.-47 (Mod. 50), 2,5 Kapt.-51	1 64 049

Ersatzteil-Nr.	Teile-Name		Stück pro Wagen	Modell
≈1 64 050				
≈1 64 051				
1 64 052	Einsteigschiene, links		1	1,5 Oly.-47, 1,5 Oly.-50, 1,5 Oly.-51
1 64 053	Einsteigschiene, rechts		1	3200, 3300, 3500, 1,5 Oly.-47, 1,5 Oly.-50, 1,5 Oly.-51
	Linsenblechschraube (2,9 x 9,5 mm)	N-38752	14	
1 64 054	Einsteigschiene, links 3500 für LV		1	3500, L-50, L-51
1 64 055	Einsteigschiene, rechts 3500 für LV		1	3500, L-50, L-51
	Linsenblechschraube (2,9 x 9,5 mm)	N-38752	14	
1 64 056	Einsteigschiene		2	1,75 t-330-52, 1,75 t-375-52
1 64 430	Gummiabdichtung für Einsteigschiene		2	1,75 t-330-52, 1,75 t-375-52
	Linsensenkblechschraube (4,8 x 20 mm)	N-38091	8	

Teile-Name		Stück pro Wagen	Modell	Ersatzteil-Nr.
Einsteigverkleidung, links 3500 für LZ, CL		1	3500, 1,5 Oly.-47	1 64 479
~~Einsteigverkleidung, rechts 3500 für LZ, CL~~		1	3500, 1,5 Oly.-47	1 64 480
~~Einsteigverkleidung, links für LV~~		~~1~~	~~3800, 2,5 Kapt.-47, 2,5 Kapt.-47 (Mod. 50)~~	~~1 64 487~~
				≈1 64 488
Linsenblechschraube (2,9 x 9,5 mm)	N-38752	22		
Sechskantschraube (M 6 x 15)	N-27771	12		
Scheibe (6,4 x 12 x 1,5 mm)	N-11612	24		
Federring (6,1 mm)	N-11423	12		
Sechskantmutter (M 6)	<N-11419	12		
~~Einsteigverkleidung, links~~		~~1~~	~~1,5 Oly.-50, 1,5 Oly.-51~~	~~1 64 491~~
Einsteigverkleidung, rechts		1	1,5 Oly.-50, 1,5 Oly.-51	1 64 492
Linsenblechschraube (3,5 x 10 mm)	N-38761	x		
Einsteigverkleidung, links		1	L-50, L-51	1 64 493
~~Einsteigverkleidung, rechts~~		~~1~~	~~L-50, L-51~~	~~1 64 494~~
Linsenblechschraube (3,5 x 10 mm)	N-38761	x		
Einsteigverkleidung, links		1	2,5 Kapt.-51	1 64 495
Einsteigverkleidung, rechts		1	2,5 Kapt.-51	1 64 496

Ersatzteil-Nr.	Teile-Name		Stück pro Wagen	Modell
	Linsenblechschraube (2,9 x 9,5 mm)	N-38752	18	
	Sechskantschraube (M 6 x 15)	N-27771	12	
	Scheibe (6,4 x 12 x 1,5 mm)	N-11612	12	
	Federring (6,1 mm)	N-11423	12	
	Sechskantmutter (M 6)	<N-11419	12	
1 64 768	Zierleiste auf Einsteigverkleidung, links		1	13237, 3500, 1,5 Oly.-47
1 64 769	Zierleiste auf Einsteigverkleidung, rechts		1	13237, 3500, 1,5 Oly.-47
	(Zierleiste an Einsteigverkleidung)			
	Linsenblechschraube (3,5 x 10 mm)	N-38761	x	
	Zylinderblechschraube (3,9 x 9,5 mm)	N-11610	x	
1 64 784	Zierleiste auf Einsteigverkleidung, links		1	1,5 Oly.-50, L-50, 1,5 Oly.-51, L-51
1 64 785	Zierleiste auf Einsteigverkleidung, rechts		1	1,5 Oly.-50, L-50, 1,5 Oly.-51, L-51
	Linsenblechschraube (3,5 x 10 mm)	N-38761	12	
1 64 786	Zierleiste auf Einsteigverkleidung, links		1	2,5 Kapt.-51
1 64 787	Zierleiste auf Einsteigverkleidung, rechts		1	2,5 Kapt.-51
1 64 788	Zierleiste auf Einsteigverkleidung ohne Befestigungsbolzen		2	3800, 2,5 Kapt.-47, 2,5 Kapt.-47 (Mod. 50)
1 64 980	Bolzen für Zierleistenbefestigung (M 4)		12	3800, 2,5 Kapt.-47, 2,5 Kapt.-47 (Mod. 50)
	Federring (4,1 mm)	<N-11409	12	

Teile-Name		Stück pro Wagen	Modell	Ersatzteil-Nr.
Sechskantmutter (M 4)	N-22061	12		
Halteschraube mit Feder und Führung für Zierleistenbefestigung (siehe auch 11 22 . . .)		15	2,5 Kapt.-51	1 64 981
Federring (4,1 mm)	N-11409	15		
Sechskantmutter (M 4)	N-22061	15		
(siehe 11 22 . . .)				1 64 982
(siehe 11 22 . . .)				1 64 983
~~Führungsschiene mit Stütze für Vordersitz, rechts, Llkg. ab Fahrg. Nr. 27632~~		~~1~~	~~2,5 Kapt.-51~~	~~1 66 176~~
(Führungsschiene an Vordersitz)				
Sechskantmutter (M 10)	N-40202	4		
Federring (10,2 mm)	<N-11518	4		
Kugel für Führungsschiene (8 mm ⌀)	N-11286	8		
Zylinderstift für Kugelsicherung (5 x 24 mm)	N-42170	x		
Führungsschiene für Sitz, links, Llkg. 1,75 t-330-52 ab Fahrg. Nr. 5789 1,75 t-375-52 ab Fahrg. Nr. 427		1	1,75 t-330-52, 1,75 t-375-52	1 66 179
Führungsschiene für Sitz, rechts, Llkg. 1,75 t-330-52 ab Fahrg. Nr. 5789 1,75 t-375-52 ab Fahrg. Nr. 427		1	1,75 t-330-52, 1,75 t-375-52	1 66 180
(Führungsschiene an Sitz)				
Sechskantmutter (M 10)	N-40202	4		
Federring (10,2 mm)	<N-11518	4		
Kugel für Führungsschiene (8 mm ⌀)	N-11286	8		
Zylinderstift für Kugelsicherung (5 x 24 mm)	N-42170	4—8		
Dämpfungsblock (Gummi) für Führungsschiene an Sitz		2	1,75 t-330-52, 1,75 t-375-52	1 66 220

Ersatzteil-Nr.	Teile-Name		Stück pro Wagen	Modell
≈1 66 350				
1 66 360	Feder für Vordersitz-Verstellung 2,5 Kapt.-51 ab Fahrg. Nr. 27632 1,75 t-330-52 ab Fahrg. Nr. 5789 1,75 t-375-52 ab Fahrg. Nr. 427		2	2,5 Kapt.-51, 1,75 t-330-52, 1,75 t-375-52
	Scheibe (8,4 x 17 x 2 mm)	<N-12040	2	
	Splint (3 x 18 mm)	N-10050	2	
<(1 04 382)	Knopf für Feststellhebel 2,5 Kapt.-51 ab Fahrg. Nr. 27632 1,75 t-330-52 ab Fahrg. Nr. 5789 1,75 t-375-52 ab Fahrg. Nr. 427		1	2,5 Kapt.-51, 1,75 t-330-52, 1,75 t-375-52
	(Knopf an Feststellhebel)			
	Halbrundschraube (M 4 x 8)	N-37682	1	
1 66 377	Knopf für Feststellhebel mit Verzahnung		1	2,5 Kapt.-51, 1,75 t-330-52, 1,75 t-375-52
	(Knopf an Vordersitzverstellung)			
	Halbrundschraube (M 4 x 8)	N-37682	1	

Teile-Name		Stück pro Wagen	Modell	Ersatzteil-Nr.
Halteplatte für Vordersitzführung, links 2,5 Kapt.-51 bis Fahrg. Nr. 27631		1	3800, 2,5 Kapt.-47, 2,5 Kapt.-47 (Mod. 50), 2,5 Kapt.-51	1 66 523
Halteplatte für Vordersitzführung, rechts 2,5 Kapt.-51 bis Fahrg. Nr. 27631		1	25104, 3700, 3800, 36315, 2,5 Kapt.-47, 2,5 Kapt.-47 (Mod. 50), 2,5 Kapt.-51	1 66 525
Flachrundschraube mit Vierkantansatz (M 10 x 60)	N-40141	2	25104, 3700	
Flachrundschraube mit Vierkantansatz (M 10 x 90)	N-15130	2	36315	
Scheibe (10,5 x 26 x 2,5 mm)	N-35631	x	25104, 3700, 3800, 36315	
Federring (10,2 mm)	N-11518	x		
Sechskantmutter (M 10)	N-40202	x		
Rückzugfeder 2,5 Kapt.-51 bis Fahrg. Nr. 27631		2	3800, 2,5 Kapt.-47, 2,5 Kapt.-47 (Mod. 50), 2,5 Kapt.-51	1 66 591
Klemmbügel für Stütze		2	11234, 3200, 3300, 1397, 13237, 20103, 20120, 25104, 3500, 1,5 Oly.-47	1 66 660
Flügelmutter für Stütze (M 10 x 1)		2	11234, 3200, 3300, 1397, 13237, 20103, 25104, 3500, 1,5 Oly.-47	1 66 670
Arretierung für Vordersitz		2	1,5 Oly.-50, L-50, 1,5 Oly.-51, L-51	1 66 970
				≈1 66 990
Griff für Arretierung-Vordersitz		2	1,5 Oly.-50, L-50, 1,5 Oly.-51, L-51	1 66 672
Gummipuffer für Vordersitzrahmen bis Fahrg. Nr. 237-6128		1	13237	(14 14 750)
				≈1 00 312

Ersatzteil-Nr.	Teile-Name	Stück pro Wagen	Modell
(1 00 363)	Sitz ohne Rücken, gepolstert, Llkg.	1	1,75 t-330-52, 1,75 t-375-52
≈(1 00 399)			
(1 00 559)	Federkern für Sitz 1,75 t-330-52 ab Fahrg. Nr. 41363 1,75 t-375-52 ab Fahrg. Nr. 16471	1	1,75 t-330-52, 1,75 t-375-52
(1 00 580)	Formdraht für Vordersitzkissen, seitlich hinten, links 1,75 t-330-52 bis Fahrg. Nr. 41362 1,75 t-375-52 bis Fahrg. Nr. 16470	1	1,75 t-330-52, 1,75 t-375-52
(1 00 581)	Formdraht für Vordersitzkissen, seitlich hinten, rechts 1,75 t-330-52 bis Fahrg. Nr. 41362 1,75 t-375-52 bis Fahrg. Nr. 16470	1	1,75 t-330-52, 1,75 t-375-52
(1 00 587)	Feder für Vordersitzfläche, außen 1,75 t-330-52 bis Fahrg. Nr. 41362 1,75 t-375-52 bis Fahrg. Nr. 16470	2	1,75 t-330-52, 1,75 t-375-52
(1 00 589)	Feder für Vordersitzfläche 1,75 t-330-52 bis Fahrg. Nr. 41362 1,75 t-375-52 bis Fahrg. Nr. 16470	17	1,75 t-330-52, 1,75 t-375-52
(1 00 591)	Formdraht für Vordersitzfläche, seitlich vorn 1,75 t-330-52 bis Fahrg. Nr. 41362 1,75 t-375-52 bis Fahrg. Nr. 16470	2	1,75 t-330-52, 1,75 t-375-52
(1 00 592)	Stützfeder für Vordersitzrand 1,75 t-330-52 bis Fahrg. Nr. 41362 1,75 t-375-52 bis Fahrg. Nr. 16470	2	1,75 t-330-52, 1,75 t-375-52
(1 00 852)	Blende für Sitz, links	1	1,75 t-330-52, 1,75 t-375-52
(1 00 853)	Blende für Sitz, rechts	1	1,75 t-330-52, 1,75 t-375-52
(1 00 871)	Verbindungsdraht für Vordersitz 1,75 t-330-52 bis Fahrg. Nr. 41362 1,75 t-375-52 bis Fahrg. Nr. 16470	x	1,75 t-330-52, 1,75 t-375-52
(1 00 880)	Klemme für Verbindungsdraht	x	1,75 t-330-52, 1,75 t-375-52
1 67 803	Rückenlehne, links	1	1,5 Oly.-50, L-50, 1,5 Oly.-51, L-51

Teile-Name	Stück pro Wagen	Modell	Ersatzteil-Nr.
Scheibe (3,3 x 10 x 1,25 mm)	3	1,5 Oly.-50, 1,5 Oly.-51	(11 70 352)
Zugfeder für Vordersitz und Rückenlehne (340 mm lang) 13237 ab Fahrg. Nr. 237-77099	4	11234, 3200, 3300, 13237, 3500, 1,5 Oly.-50, L-50, 1,5 Oly.-51, L-51	1 66 870
11234 bis Fahrg. Nr. 234-26187 13237 bis Fahrg. Nr. 237-77098	12	11234, 13237	
11234 ab Fahrg. Nr. 234-26188	2	11234	
Zugfeder für Vordersitz und Rückenlehne (370 mm lang) 3200 bis Fahrg. Nr. K-38-29310 3300 bis Fahrg. Nr. KJ-38-11599 3500 bis Fahrg. Nr. OL-38-41910	12	11234, 3200, 3300, 13237, 3500	1 66 871
11234 ab Fahrg. Nr. 234-26188	10	11234	
	2	1,5 Oly.-47, 1,5 Oly.-50, L-50, 1,5 Oly.-51, L-51	
Zugfeder für Vordersitz und Rückenlehne (360 mm lang) 13237 ab Fahrg. Nr. 237-6129	10	11234, 3200, 3300, 13237, 3500, 1,5 Oly.-47, 1,5 Oly.-50, L-50, 1,5 Oly.-51, L-51	1 66 872
Zugfeder für Vordersitz und Rückenlehne (310 mm lang) 3200 ab Fahrg. Nr. K-38-29311 3300 ab Fahrg. Nr. KJ-38-11600 3500 ab Fahrg. Nr. OL-38-41911	12	3200, 3300, 3500	1 66 873
Kann satzweise auch bis Fahrg. Nr. verwendet werden.	10	1,5 Oly.-47, 1,5 Oly.-50, L-50, 1,5 Oly.-51, L-51	
Halter (1 Haken) für Zugfeder 13237 ab Fahrg. Nr. 237-6129	6	11234, 3200, 3300, 13237, 3500, 1,5 Oly.-47, 1,5 Oly.-50, L-50, 1,5 Oly.-51, L-51	1 66 910
Halter (2 Haken) für Zugfeder	30	11234, 3200, 3300, 13237, 3500, 1,5 Oly.-47, 1,5 Oly.-50, L-50, 1,5 Oly.-51, L-51	1 66 911
Arretierung für Vordersitz	2	1,5 Oly.-50, L-50, 1,5 Oly.-51, L-51	1 66 970
Schutzkappe für Vordersitzrahmen und Rückenlehne, außen	4	1,5 Oly.-50, L-50, 1,5 Oly.-51, L-51	<1 66 980
, innen	2		•1 66 981
			≈1 66 990

Ersatzteil-Nr.	Teile-Name	Stück pro Wagen	Modell
1 70 117	**Gummifassung** für Rückwandfenster	1	2,0-12, 5200, 5300, 3,5-34-57-83, 3,5-36-47, 3,6-36-42-47, 6700, 1,5 t-45
1 70 118	Gummifassung für Rückwandfenster 13237, 3500 LZ, LV 1,5 Oly.-47 bis Fahrg. Nr. 3569	1	13237, 3500, 1,5 Oly.-47
1 70 120	Gummifassung für Rückwandfenster LZ, LV	1	11234, 3200, 3300
1 70 123	Gummifassung für Rückwandfenster 3800 LZ- LV	2	3800, 2,5 Kapt.-47, 2,5 Kapt.-47 (Mod. 50)
1 70 125	Gummifassung für Rückwandfenster 1,5 Oly.-47 ab Fahrg. Nr. 3570	1	13237, 3500, 1,5 Oly.-47
1 70 127	Gummifassung für Rückwandfenster CL	1	1,5 Oly.-50, 1,5 Oly.-51
1 70 128	Gummifassung für Rückwandfenster LZ	1	1,5 Oly.-51
1 70 129	Gummifassung für Rückwandfenster	1	2,5 Kapt.-51
1 70 130	Gummifassung für Rückwandfenster	1	1,75 t-330-52, 1,75 t-375-52
1 70 220	Gummischnur für Rückwandfenster	1	1,75 t-330-52, 1,75 t-375-52
1 70 230	Einlageschine für Rückwandfensterscheibenfassung, links	1	2,5 Kapt.-51
≈1 70 231			
1 70 250	Muffe für Einlageschiene	2	2,5 Kapt.-51
1 70 260	Gummifassung für Zierleiste Rückwandfenster LZ	1	1,5 Oly.-50
1 70 291	Rahmen für Rückwandfenster, innen CL	1	1,5 Oly.-50, 1,5 Oly.-51
~~1 70 292~~	~~Rahmen für Rückwandfenster, außen CL~~	~~1~~	~~1,5 Oly.-50, 1,5 Oly.-51~~
	Linsensenkschraube (M 3 x 8) <N-39291	x	
1 70 431	Hülsenmutter für Rückwandfenster-Rahmen (M 3) 3800 bis Fahrg. Nr. Kapt.-39-11970 ist Schraube N-31280 mitzuverwenden. (siehe auch 1 54 . . .)	x	3800, 2,5 Kapt.-47, 2,5 Kapt.-47 (Mod. 50), 2,5 Kapt.-51

Teile-Name	Stück pro Wagen	Modell	Ersatzteil-Nr.
Zierstab an Tür, links 3200, 3500 für LZ, CL	1	3200, 3500, 1,5 Oly.-47	**1 72 548**
Zierstab an Tür, rechts 3200, 3500 für LZ, CL	1	3200, 3500, 1,5 Oly.-47	1 72 549
			≈1 72 550
Zierstab an Hintertür, verchromt	2	2,5 Kapt.-51	1 72 564
Haltefeder für Zierstab	x	2,5 Kapt.-51	(1 74 650)
Zierstab mit Endstück für Vordertür, links, verchromt	1	2,5 Kapt.-51	1 72 567
Zierstab mit Endstück für Vordertür, rechts, verchromt	1	2,5 Kapt.-51	1 72 568
Zierstab (ohne Haltefedern) für Tür, außen links	1	1,5 Oly.-50, 1,5 Oly.-51	1 72 569
Zierstab (ohne Haltefedern) für Tür, außen rechts	1	1,5 Oly.-50, 1,5 Oly.-51	1 72 570
Haltefeder für Zierstab	8	1,5 Oly.-50, 1,5 Oly.-51	(11 68 177)
Zierstab an Seitenwand, links 3200, 3500 für LZ, CL	1	3200, 3500, 1,5 Oly.-47	1 72 923
Zierstab an Seitenwand, links	1	1,5 Oly.-50	1 72 931
Zierstab an Seitenwand, rechts	1	1,5 Oly.-50	1 72 932
Haltefeder für Zierstab	10	1,5 Oly.-50	(11 68 177)
Zierstab für Seitenwand, außen links Bis Fahrg. Nr. 28114 sind 5 Haltefedern 11 68 177 1 Halteschraube 1 74 631 1 Dichtung 1 74 641 1 Scheibe 11 70 352 1 Federring N-11409 1 Mutter N-22062 mitzuverwenden.	1	1,5 Oly.-51	1 72 935
Zierstab für Seitenwand, außen rechts Bis Fahrg. Nr. 28114 sind 5 Haltefedern 11 68 177 1 Halteschraube 1 74 631 1 Dichtung 1 74 641 1 Scheibe 11 70 352 1 Federring N-11409 1 Mutter N-22062 mitzuverwenden.	1	1,5 Oly.-51	1 72 936
Haltefeder für Zierstab	10	1,5 Oly.-51	(11 68 177)
Halteschraube mit Feder für Zierstab ab Fahrg. Nr. 28115	8	1,5 Oly.-51	(1 74 631)
Abdichtung für Zierstab ab Fahrg. Nr. 28115	8		(1 74 641)

Ersatzteil-Nr.	Teile-Name		Stück pro Wagen	Modell
(11 70 352)	Scheibe (4,5 x 13 x 1 mm) ab Fahrg. Nr. 28115		8	1,5 Oly.-51
	Federring (4,1 mm)	N-11409	8	
	Sechskantmutter (M 4)	<N-22062	8	
1 74 120	**Deckleiste für Seiten- und Rückwandverkleidung,** links		1	2,5 Kapt.-51
1 74 121	Deckleiste für Seiten- und Rückwandverkleidung, rechts		1	2,5 Kapt.-51
1 74 631	Halteschraube mit Feder für Deckleiste		x	2,5 Kapt.-51
	(Deckleiste an Seiten- und Rückwandverkleidung)			
1 74 641	Abdichtung (4,5 x 10 x 2 mm) (siehe auch 1 76 . . .)		18	2,5 Kapt.-51
	Scheibe (4,3x 9 x 0,8 mm)	N-11379	18	
	Federring (4,1 mm)	N-11409	18	
	Sechskantmutter (M 4)	<N-22062	18	
≈1 74 156				
1 74 161	Zierstab für Rückwand 1,5 Oly.-51 nur für LC		1	1,5 Oly.-50, 1,5 Oly.-51
1 74 162	Zierstab für Rückwand für LZ		1	1,5 Oly.-51
1 74 631	(siehe 1 72 . . .)			
1 74 641	Abdichtung (4,5 x 10 x 2 mm) für LZ (siehe auch 1 76 . . .)		11	1,5 Oly.-51
	Scheibe (4,3x 9 x 0,8 mm)	N-11379	11	
	Federring (4,1 mm)	N-11409	11	
	Sechskantmutter (M 4)	<N-22062	11	
	Linsensenkblechschraube (3,5 x 15 mm)	N-37483	2	
1 74 641	(siehe 1 72 . . ., 1 76 . . .)			
1 74 650	(siehe 1 72 . . .)			
(11 68 175)	Haltefeder für Zierstab		x	3500, 1,5 Oly.-47
1 76 008	**Kofferraumdeckel** ohne Scharnier, Schloß und Griff		1	1,5 Oly.-51

Teile-Name		Stück pro Wagen	Modell	Ersatzteil-Nr.
Scharnier für Kofferraumdeckel, links 1397, 20103 für C4, LC4 25104, 3700 für LC4		1	1397, 20103, 25104, 3700	1 76 144
Scharnier für Kofferraumdeckel, links		1	3800, 2,5 Kapt.-47, 2,5 Kapt.-47 (Mod. 50)	1 76 152
Scharnier für Kofferraumdeckel, rechts		1	3800, 2,5 Kapt.-47, 2,5 Kapt.-47 (Mod. 50)	1 76 153
Scharnier für Kofferraumdeckel		2	2,5 Kapt.-51	1 76 155
Scharnier für Kofferraumdeckel		2	2,5 Kapt.-51	1 76 156
(Scharnier für Auflageblech)				
Scheibe (8,4 x 22 x 2 mm)	N-35622	4		
Federring (8,2 mm)	<N-11515	4		
Sechskantmutter (M 8)	N-40192	4		
(Scharnier an Kofferraumdeckel)				
Sechskantschraube (M 8 x 18)	N-41101	6		
Scheibe (8,4 x 22 x 2 mm)	N-35622	6		
Federring (8,2 mm)	<N-11515	6		
(Scharnier - Befestigungswinkel - Kofferraudeckel an Dach)				
Sechskantschraube (M 6 x 15)	N-27771	2		
Scheibe (6,4 x 18 x 1,5 mm)	N-35613	4		
Federring (6,1 mm)	N-11423	2		
Sechskantmutter (M 6)	<N-11419	2		

Ersatzteil-Nr.	Teile-Name		Stück pro Wagen	Modell
1 76 280	Befestigungsbolzen für Scharnier 3800 für LZ, LV		2	3800, 2,5 Kapt.-47, 2,5 Kapt.-47 (Mod. 50)
	Federring (10,2 mm)	<N-11518	2	
	Scheibe (10,5 x 21 x 2,5 mm)	N-10023	4	
	Sechskantmutter (M 10)	N-40202	2	
1 76 921	Dichtung für Bolzen an Unterbau		2	3800, 2,5 Kapt.-47, 2,5 Kapt.-47 (Mod. 50)
	(Scharnier an Kofferraumdeckelscharnier)			
	Sechskantschraube (M 8 x 15)	N-41011	2	
	Scheibe (15 x 28 x 3 mm)	N-10586	2	
1 76 290	Feder für Kofferraumdeckelscharnier		2	2,5 Kapt.-51
	Sechskantschraube (M 8 x 18)	N-41101	6	
	Sechskantschraube (M 6 x 15)	N-27771	2	
	Scheibe (8,4 x 22 x 2 mm)	N-35621	10	
	Scheibe (6,4 x 18 x 1,5 mm)	N-35613	4	
1 76 291	Feder für Kofferraumdeckelscharnier		2	1,5 Oly.-51
1 76 334	Schloß für Kofferraumdeckel (siehe auch 1 34 . . .)		2	3800, 2,5 Kapt.-47, 2,5 Kapt.-47 (Mod. 50)
	Linsenschraube (M 5 x 10)	N-37641	8	
	Federring (5,1 mm)	N-11410	8	
~~■1 76 335~~	~~Schloß für Kofferraumdeckel~~		~~1~~	~~1,5 Oly.-51, 2,5 Kapt.-51~~
	Halbrundschraube (M 6 x 12)	N-37741	4	
	Scheibe (6,4 x 12 x 1,5 mm)	N-11956	4	
	Federring (6,1 mm)	N-11423	4	

Teile-Name		Stück pro Wagen	Modell	Ersatzteil-Nr.
Scheibe (5,2 x 9,5 x 1,5 mm)		2	3800, 2,5 Kapt.-47, 2,5 Kapt.-47 (Mod. 50)	(8 18 376)
Federring (6,1 mm)	N-11423	4		
Federring (5,1 mm)	N-11410	2		
Sechskantmutter (M 5)	N-10803	2		
Schließblech für Kofferraumdeckel		1	1,5 Oly.-51, 2,5 Kapt.-51	1 76 493
Scheibe (6,4 x 12 x 1,5 mm)	N-11956	2		
Federring (6,1 mm)	N-11423	2		
Halbrundschraube (M 6 x 12)	N-37741	2		
Schild „Opel" für Kofferraumdeckel		1	1,5 Oy.-51	1 76 590
Griff für Kofferraumdeckel, abschließbar, mit Schlüssel		1	3800, 2,5 Kapt.-47, 2,5 Kapt.-47 (Mod. 50)	1 76 691
Griff für Kofferraumdeckel, abschließbar, mit Schlüssel (Schließung beliebig)		1	1,5 Oly.-51	1 76 693
Gummiring für Türgriff (21 x 25 x 7,5 mm)		1	1,5 Oly.-51	(1 38 452)
Schraube für Griff (M 4 x 12)		1	1,5 Oly.-51	(1 38 481)
Griff für Kofefrraumdeckel, abschließbar, mit Schlüssel (Schließung beliebig)		1	2,5 Kapt.-51	1 76 694
Schlüssel für Kofferraumdeckelgriff		x		(1 38 800)
Bei Bestellungen von Schlüsseln stets eingeschlagene Nummern bzw. Schließung angeben.				
Schraube für Griff (M 4 x 12)		1	2,5 Kapt.-51	(1 38 481)
				≈ 1 76 730

Ersatzteil-Nr.	Teile-Name		Stück pro Wagen	Modell
1 76 741	Rosette für Griff		1	2,5 Kapt.-51
1 76 780	Dichtung für Rosette (Gummi)		1	2,5 Kapt.-51
	(Rosette an Kofferraumdeckel)			
(1 74 641)	Abdichtung (Gummi)		4	2,5 Kapt.-51
	Scheibe (3,2 x 7 x 0,5 mm)	N-10065	2	
	Federring (3,1 mm)	N-10683	2	
	Sechskantmutter (M 3)	N-22132	2	
	Halbrundscheibe (M 5 x 12)	N-37851	8	36315
	Sechskantschraube (M 8 x 15)	N-41011	4	
	Sechskantschraube (M 8 x 35)	N-10493	4	
	Scheibe (8,5 x 24 x 2 mm)	50002	4	
	Federring (8,2 mm)	N-11515	8	
*(11 72 250) ■(1 76 651)	Federmutter (siehe auch 1 14 . . ., 10 02 . . ., 13 16 . . ., 13 22 . . ., 13 34 . . .)		2	2,5 Kapt.-51
(1 74 641)	Abdichtung (Gummi)		2	2,5 Kapt.-51
(6 44 411)	Scheibe für Scharnierunterteil (Gummi)		x	1397, 20103, 20120, 25104, 3700

Teile-Name	Stück pro Wagen	Modell	Ersatzteil-Nr.
			≈1 76 921
Gummiabdichtung für ~~Kofferraumdeckel~~ 20103 für ~~LZ, LV~~, CL ~~25104, 3700~~ für LZ, LV	1	20103, 21020, ~~25104, 3700~~	~~1 76 942~~
Gummiabdichtung für Kofferraumdeckel 1,5 Oly.-51 für LZ (siehe auch 1 84 . . ., 1 86 . . .)	lfd. m	36315, 3800, 1,5 Oly.-51, 2,5 Kapt.-47, 2,5 Kapt.-47 (Mod. 50)	1 76 945
~~Gummiabdichtung für Kofferraumdeckel (3050 mm lang)~~	~~1~~	~~1,5 Oly.-51~~	~~1 76 948~~
Gummiabdichtung für Kofferraumdeckel (3540 mm lang)	1	2,5 Kapt.-51	<1 76 949
~~Zwischenlage für Kofferraumdeckelabdichtung~~	~~2~~	~~1,5 Oly.-51, 2,5 Kapt.-51~~	~~1 76 960~~
Matte für Kofferraum	1	1,5 Oly.-51	1 76 976
Matte für Kofferraum	1	2,5 Kapt.-51	1 76 977
Gummiabdichtung (Stopfen) für Kofferraum-Abschlußblech und Unterbau 1,5 Oly.-51 bis Fahrg. Nr. 42319 L-51 bis Fahrg. Nr. 8969 2,5 Kapt.-51 bis Fahrg. Nr. 23199 (siehe auch 12 00 . . .)	x	3800, 1,5 Oly.-47, 1,5 Oly.-50, L-50, 1,5 Oly.-51, L-51, 2,5 Kapt.-47, 2,5 Kapt.-47 (Mod. 50), 2,5 Kapt.-51	**1 78 032**
Abdeckplatte für Lackablauflöcher 1,5 Oly.-51 ab Fahrg. Nr. 42320 L-51 ab Fahrg. Nr. 8970 2,5 Kapt.-51 ab Fahrg. Nr. 23200	x	1,5 Oly.-51, L-51 2,5 Kapt.-51	1 78 033
Halteblech für Schraube an Zierleiste (siehe auch 11 70 . . .)	6	1397, 20103, 20120, 25104, 3700, 1,5 Oly.-47, 1,5 Oly.-50	1 78 250
Scheibe (Gummi)	6	1397, 20103, 20120, 25104, 3700	(6 44 411)
Flachrundschraube mit Vierkanteinsatz (M 5 x 15) N-10513	6		
Scheibe (5,3 x 11 x 1 mm) N-17010	6		
Federring (5,1 mm) <N-11410	6		
Sechskantmutter (M 5) N-10803	6		

Ersatzteil-Nr.	Teile-Name	Stück pro Wagen	Modell
1 80 260	**Seitenwandverkleidung,** links Für CL ist Abdeckblech 1 80 344 mitzuverwenden.	1	1,5 Oly.-51
	Kann auch für 3500 LZ, CL, 1,5 Oly.-47, 1,5 Oly.-50 verwendet werden, jedoch ist Kofferpartie abzuschneiden.		3500, 1,5 Oly.-47, 1,5 Oly.-50
≈1 80 261			
≈1 80 264			
≈1 80 265			
≈1 80 266			
1 80 314	Rückwandverkleidung, unten	1	1,5 Oly.-51
1 80 317	Rückwandverkleidung	1	2,5 Kapt.-51
1 80 328	Rückwandverkleidung, oben, für Fahrerhaus	1	1,75 t-330-52, 1,75 t-375-52
1 80 329	Rückwandverkleidung, unten, für Fahrerhaus	1	1,75 t-330-52, 1,75 t-375-52
~~1 80 381~~	~~Versteifung für Heckraum~~	~~1~~	~~1,5 Oly.-51, 2,5 Kapt.-51~~
1 80 500	Gummiabdichtung für Rückwandverkleidung, unten (1510 mm lang)	1	1,5 Oly.-51
	Linsenblechschraube (3,9 x 10 mm) N-38221	2	
	Scheibe (4,3 x 9 x 0,8 mm) N-11379	2	
(1 56 362)	Gummiabdichtung für Gürtelstück-Verdeckgürtel CL	x	1,5 Oly.-51

Teile-Name	Stück pro Wagen	Modell	Ersatzteil-Nr.
Gummiabdichtung für Rückwandverkleidung, unten (1350 mm lang)	1	2,5 Kapt.-51	1 80 501
Linsenblechschraube (3,9 x 10 mm) N-38221	2		
Scheibe (4,3 x 9 x 0,8 mm) N-11379	2		
			≈1 80 551
			≈1 80 700
~~**Verdeckspriegel** mit Bezug~~ CL	~~3~~	~~3500, 1,5 Oly.-50, 1,5 Oly.-51~~	~~1 84 518~~
Gummiadichtung für Verdeckspriegel, vorn CL	lfd.m	1,5 Oly.-51	(1 76 945)
Nagelstab für Verdeckspriegel, hinten CL	1	1,5 Oly.-50, 1,5 Oly.-51	1 84 720
Zierverschluß für Verdeck CL	2	1,5 Oly.-51	1 86 047

Ersatzteil-Nr.	Teile-Name		Stück pro Wagen	Modell
~~1 86 206~~	~~Haken für Verdeckziehverschluß CL~~		~~2~~	~~1,5 Oly.-51~~
	Senkschraube (M 8 x 20)	N-25541	2	
(1 76 945)	Gummiabdichtung für Verdeck, vorn		1	11234, 3200, 13237, 3500, 3800
1 86 680	Gummipuffer für Verdeckauflage CL		2	1,5 Oly.-50
1 86 681	Gummipuffer für Verdeckauflage CL		2	1,5 Oly.-51
	Halbrundschraube (M 5 x 12)	N-37851	4	
	Federring (5,1 mm)	<N-11410	4	
1 86 736	Haltegurt für Verdeck, schwarz CL		lfd. m	1,5 Oly.-51
≈1 86 750				

Teile-Name	Stück pro Wagen	Modell	Ersatzteil-Nr.
~~Dachrahmen, links LZ~~	~~1~~	~~1,5 Oly.-51~~	~~1 88 144~~
~~Dachrahmen, rechts LZ~~	~~1~~	~~1,5 Oly.-51~~	~~1 88 145~~
Dachrahmen, vorn	1	1,75 t-330-52, 1,75 t-375-52	1 88 164
~~Dachspriegel, vorn LZ~~	~~1~~	~~1,5 Oly. 51~~	~~1 88 389~~
			≈1 88 391
Dachverkleidung	1	L-50, L-51	1 88 680
Dachverkleidung LZ Für 3500, 1,5 Oly.-47, 1,5 Oly.-50 ist Gummifassung 1 70 128 Scheibe 1 62 362 Fensterleiste 1 70 482 mitzuverwenden.	1	3500, 1,5 Oly.-47, 1,5 Oly.-50, 1,5 Oly.-51	1 88 681
Dachverkleidung	1	2,5 Kapt.-51	1 88 682
Dachverkleidung	1	1,75 t-330-52, 1,75 t-375-52	1 88 693
			≈1 88 937

Teile-Name		Stück pro Wagen	Modell	Ersatzteil-Nr.
Längsträger, hinten, für Pritschenaufbau		2	1,75 t-330-52, 1,75 t-375-52	**1 90 005**
Flachrundschraube mit Vierkantansatz (M 8 x 60)	N-27100	4		
Federring (8,2 mm)	N-10693	6		
Sechskantmutter (M 8)	<N-40192	6		
Eckverschluß an Vorderwand, links		1	5200, 5300, 1,5 t-45, 1,75 t-330-52, 1,75 t-375-52	1 90 096
Eckverschluß an Vorderwand, rechts		1	5200, 5300, 1,5 t-45, 1,75 t-330-52, 1,75 t-375-52	1 90 097
Flachrundschraube mit Vierkantansatz (M 8 x 40)	N-27090	10		
Flachrundschraube mit Vierkantansatz (M 8 x 50)	N-27110	6		
Federring (8,2 mm)	N-10693	12		
Sechskantmutter (M 8)	<N-40192	12		

Ersatzteil-Nr.	Teile-Name		Stück pro Wagen	Modell
1 90 180	Eckverschluß mit Hebel, hinten links und vorn rechts		2	5200, 5300, 1,5 t-45 1,75 t-330-52, 1,75 t-375-52
1 90 181	Eckverschluß mit Hebel, hinten rechts und vorn links		2	5200, 5300, 1,5 t-45 1,75 t-330-52, 1,75 t-375-52
	Flachrundschraube mit Vierkantansatz (M 8 x 40)	N-27090	16	
	Flachrundschraube mit Vierkantansatz (M 10 x 65)	N-10562	4	
	Federring (8,2 mm)	N-10693	16	
	Federring (10,2 mm)	N-10696	4	
	Sechskantmutter (M 8)	<N-40192	16	
	Sechskantmutter (M 10)	N-40202	4	
1 90 296	Eckverschluß an Rückwand, links		1	5200, 5300, 1,5 t-45 1,75 t-330-52, 1,75 t-375-52
1 90 297	Eckverschluß an Rückwand, rechts		1	5200, 5300, 1,5 t-45 1,75 t-330-52, 1,75 t-375-52
	Flachrundschraube mit Vierkantansatz (M 8 x 40)	N-27090	x	
	Flachrundschraube mit Vierkantansatz (M 8 x 50)	N-27110	x	
	Flachrundschraube mit Vierkantansatz (M 8 x 65)	N-27120	x	
	Scheibe (8,4 x 17 x 2 mm)	N-10094	x	
	Scheibe (8,4 x 22 x 2 mm)	N-35621	x	
	Scheibe (8,5 x 24 x 2 mm)	50002	x	
	Federring (8,2 mm)	N-10693	x	
	Federring (10,2 mm)	N-10696	x	
	Sechskantmutter (M 8)	<N-40192	x	
	Sechskantmutter (M 10)	N-40202	x	

Teile-Name		Stück pro Wagen	Modell	Ersatzteil-Nr.
Scharnier für Seitenwand		2	5200, 5300, 1,5 t-45, 1,75 t-330-52	1 90 352
		4	1,75 t-330-52	
Flachrundschraube mit Vierkantansatz (M 8 x 40)	N-27090	x		
Flachrundschrtube mit Vierkantansatz (M 10 x 65)	N-10562	x		
Federring (8,2 mm)	N-10693	x		
Federring (10,2 mm)	N-10696	x		
Sechskantmutter (M 8)	N-40192	x		
Sechskantmutter (M 10)	N-40202	x		
Scharnier für Rückwand, mitten		1	5200, 5300, 1,5 t-45, 1,75 t-330-52, 1,75 t-375-52	1 90 382
Flachrundschraube mit Vierkantansatz (M 8 x 40)	N-27090	x		
Flachrundschraube mit Vierkantansatz (M 8 x 55)	N-27181	x		
Flachrundschraube mit Vierkantansttz (M 8 x 65)	N-27120	x		
Scheibe (8,5 x 24 x 2 mm)	50002	x		
Scheibe (8,4 x 22 x 2 mm)	N-35622	x		
Federring (8,2 mm)	N-10693	x		
Federring (10,2 mm)	N-10696	x		
Sechskantmutter (M 8)	N-40192	x		
Sechskantmutter (M 10)	N-40202	x		
Zylinderkopfbolzen für Scharnier (12 x 62 x 58 mm)	N-41981	x		
Scheibe (13 x 24 x 3 mm)	N-11198	x		
Splint (4 x 20 mm)	N-10057	x		
Seitenwandfassung, vorn links, hinten rechts		x	5200, 5300, 1,5 t-45, 1,75 t-330-52, 1,75 t-375-52	1 90 458
Seitenwandfassung, vorn rechts, hinten links		x	5200, 5300, 1,5 t-45, 1,75 t-330-52, 1,75 t-375-52	1 90 459
Flachrundschraube mit Vierkantansatz (M 6 x 35)	N-27070	6		
Federring (6,1 mm)	<N-11423	12		
Sechskantmutter (M 6)	N-10804	12		
Schiene für Vorderwandfassung, links und Rückwandfassung, rechts		2	5200, 5300, 1,5 t-45, 1,75 t-330-52, 1,75 t-375-52	1 90 504
Schiene für Vorderwandfassung, rechts und Rückwandfassung, links		2	5200, 5300, 1,5 t-45, 1,75 t-330-52, 1,75 t-375-52	1 90 505
Flachrundschraube mit Vierkantansatz (M 6 x 35)	N-27070	6		
Federring (6,1 mm)	<N-11423	6		
Sechskantmutter (M 6)	N-10804	6		

Ersatzteil-Nr.	Teile-Name		Stück pro Wagen	Modell
1 90 545	Schiene für Seitenwandabdeckung		2	5300, 1,5 t-45, 1,75 t-330-52
1 90 546	Schiene für Seitenwandabdeckung		2	1,75 t-375-52
1 90 583	Schiene für Vorder- und Rückwandabdeckung		2	2,0-12, 5200, 5300, 1,5 t-45, 1,75 t-330-52, 1,75 t-375-52
1 90 740	Anschlag für Rückwand		2	6700
	Sechskantschraube (M 8 x 25)	N-41451	2	
	Federring (8,2 mm)	N-10693	2	
	Sechskantmutter (M 8)	N-40192	2	
1 90 771	Gummipuffer für Pritschenwand, hinten		2	1,75 t-330-52, 1,75 t-375-52
	Zylinderschraube (M 5 x 28)	N-11009	2	
	Scheibe (5,3 x 11 x 1 mm)	N-17011	2	
(14 12 175)	Mutter, Spezial		2	1,75 t-330-52, 1,75 t-375-52
1 90 874	Eckwinkel für Pritsche, vorn rechts und hinten links		2	2,0-12, 5200, 5300, 1,5 t-45, 3,5-34-57, 3,5-36, 3,6-36-42, 6700
	vorn links, hinten rechts		2	1,75 t-330-52, 1,75 t-375-52
<1 90 875	Eckwinkel für Pritsche, vorn links und hinten rechts		2	2,0-12, 5200, 5300, 1,5 t-45, 3,5-34-57, 3,5-36, 3,6-36-42, 6700
	vorn rechts und hinten links		2	1,75 t-330-52, 1,75 t-375-52
	(Eckwinkel an Pritsche)			
	Flachrundschraube mit Vierkantansatz (M 10 x 120)	N-10566	4	
	Scheibe (10,5 x 26 x 2,5 mm)	N-35631	4	
	Federring (10,2 mm)	N-10696	4	
	Sechskantmutter (M 10)	N-40202	4	
1 92 015	**Bogen für Plane**, vorn		1	1,75 t-330-52, 1,75 t-375-52
1 92 016	Bogen für Plane, mitten und hinten		2	1,75 t-330-52
			3	1,75 t-375-52

Teile-Name		Stück pro Wagen	Modell	Ersatzteil-Nr.
Platte für Bogen an Dachleiste 3,6-36 bis Fahrg. Nr. Br. 6W-62177 3,6-42 bis Fahrg. Nr. Br. 7W-63021		18	2,0-12, 5200, 5300, 1,5 t-45, 3,5-34, 3,5-36, 3,6-36, 1,75 t-330-52, 1,75 t-375-52	1 92 190
		24	3,5-57, 3,6-42	
Senkschraube (M 6 x 30)	<N-10394	18—24		
Federring (6,1 mm)	<N-11423	18—24		
Sechskantmutter (M 6)	<N-11419	18—24		
Plane Für 5300 und 1,5 t-45 bis Fahrg. Nr. 2966 sind die Krampen an den Seitenwänden entsprechend nach hinten zu versetzen.		1	5300, 1,5 t-45	1 92 228
Plane, komplett		1	1,75 t-330-52	1 92 237
Plane, komplett		1	1,75 t-375-52	1 92 238
Mutter (Spezial)		x	5300, 1,5 t-45, 3,6-36-42, 1,75 t-330-52, 1,75 t-375-52	(14 12 175)
Halter für Planenbefestigung (23 mm hoch)		x	2,0-12, 5200, 5300, 1,5 t-45, 3,5-34-57, 3,5-36, 3,6, 6700, 1,75 t-330-52, 1,75 t-375-52	1 92 350
Halter für Planenbefestigung (30 mm hoch)		4	6700, 1,5 t-45, 1,75 t-330-52, 1,75 t-375-52	1 92 351
Spannkette für Pritsche mit Spannhaken (28 Glieder)		1	1,75 t-375-52	<1 92 371
Spannkette für Pritsche (32 Glieder)		1	1,75 t-375-52	<1 92 372
Kettenhalter für Spannkette		2	1,75 t-375-52	1 92 420
(Kettenhalter an Seitenwand)				
Befestigungsplatte		2	1,75 t-375-52	1 92 450
Flachrundschraube (M 8 x 50)	<N-27110	4		
Federring (8,2 mm)	<N-11515	4		
Sechskantmutter (M 8)	<N-40192	4		
Überdachungsgestell, komplett bis Fahrg. Nr. 12574		1	1,75 t-330-52	1 92 501
Überdachungsgestell, komplett ab Fahrg. Nr. 12575		1	1,75 t-330-52	1 92 502
Überdachungsgestell, komplett		1	1,75 t-375-52	1 92 503
(Karosseriebefestigung)				
Sechskantschraube (M 10 x 75)	N-11110	x	1397, 20103, 20120, 25104, 3700	
Sechskantschraube (M 10 x 35)	<N-41421	x		
Scheibe (10,5 x 26 x 2,5 mm)	N-35631	x		
Sechskantmutter (M 10)	N-40202	x		
Sechskantmutter (M 10 x 1)	N-11651	x		
Sechskantmutter (M 10 x 1)	N-11988	x		
Sechskantmutter (M 12)	N-10809	x		

Ersatzteil-Nr.	Teile-Name		Stück pro Wagen	Modell
	(Karosseriebefestigung)			
	Sechskantschraube (M 10 x 75)	N-11110	2	6100
	Flachrundschraube mit Vierkantansatz (M 10 x 60)	N-40141	6	
	Flachrundschraube mit Vierkantansatz (M 10 x 90)	N-15130	2	
	Scheibe mit Vierkantloch (11,5 x 30 x 2 mm)	N-35520	6	
	Scheibe (10,5 x 26 x 2,5 mm)	N-35631	2	
	Federring (10,2 mm)	<N-11518	8	
	Sechskantmutter (M 10)	N-40202	8	
	(Karosseriebefestigung)			
	Sechskantschraube (M 12 x 75)	N-10957	4	3,5-36, 3,6-36-42
	Federring (12,2 mm)	N-10698	4	
	Sechskantmutter (M 12)	N-10809	8	
	(Karosseriebefestigung)			
	Sechskantschraube (M 12 x 80)	N-10996	2	3,5-47, 3,6-47
	Scheibe (10,5 x 26 x 2,5 mm)	N-35631	1	
	Federring (10,2 mm)	<N-11518	1	
	Federring (12,2 mm)	N-10698	4	
	Sechskantmutter (M 10)	N-40202	1	
	Sechskantmutter (M 12)	N-10809	8	
1 94 210	**Schiene für Pritschenbefestigung** an Rahmen-Längsträger		4	1,75 t-330-52, 1,75 t-375-52
	Sechskantschraube mit Federscheibe (M 10 x 20)	<N-51421	4	
	Sechskantschraube (M 12 x 35)	N-10825	4	
	Flachrundschraube mit Vierkantansatz (M 10 x 60)	N-40141	8	
	Krallenscheibe mit Vierkantloch (11,5 x 30 x 2 mm)	N-35520	6	
	Scheibe (13 x 24 x 3 mm)	N-11198	4	
	Federring (10,2 mm)	<N-11518	18	
	Federring (12,2 mm)	N-10698	4	
	Sechskantmutter (M 10)	N-40202	18	
	Sechskantmutter (M 12)	N-10809	4	
1 94 242	Unterlage für Pritschenlängsträgerstütze		6 8	1,5 t-45, 1,75 t-330-52 1,75 t-375-52
1 94 300	Scheibe für Fahrerhausbefestigung an Stütze, vorn (13 x 50 x 1 mm)		x	1,75 t-330-52, 1,75 t-375-52
1 94 301	Scheibe für Fahrerhausbefestigung an Stütze, vorn (13 x 50 x 4 mm)		2	1,75 t-330-52, 1,75 t-375-52
1 94 302	Scheibe für Fahrerhausbefestigung an Stütze, vorn, Gummi (13 x 50 x 4,5 mm)		6	1,75 t-330-52, 1,75 t-375-52
1 94 303	Teller (13,5 x 36 x 6 mm)		2	1,75 t-330-52, 1,75 t-375-52

Teile-Name		Stück pro Wagen	Modell	Ersatzteil-Nr.
Sechskantschraube (M 12 x 65)	N-10727	2		
	⊟N-10698 ⊟N-10809			
Sechskantmutter, Spezial (M 12)	■N-46611	2		
Lasche mit Bolzen für Fahrerhausbefestigung, hinten		2	1,75 t-330-52, 1,75 t-375-52	1 94 330
Halter für Fahrerhausbefestigung, hinten, an Rahmen-Längsträger		4	1,75 t-330-52, 1,75 t-375-52	1 94 360
Dämpfungsbuchse für Halter, Gummi		8	1,75 t-330-52, 1,75 t-375-52	1 94 390
Lasche für Fahrerhausbefestigung, hinten		2	1,75 t-330-52, 1,75 t-375-52	(1 94 331)
Sechskantschraube (M 10 x 25)	N-40621	8		
Federring (10,2 mm)	N-10696	8		
Sechskantmutter (M 10)	N-40202	8		
Zwischenstück für Fahrerhausbefestigung an Bodenblech		1	1,75 t-330-52, 1,75 t-375-52	1 94 420

HAUPTGRUPPE 2

UNTERGRUPPEN-FOLGE

			Seite
2	00	Rahmen	105
	22	Querträger, vorn	107
	26	Querträger Nr. 3	107
	28	Querträger Nr. 3a	109
	32	Querträger Nr. 4	109
	34	Querträger Nr. 5	109
	36	Querträger, hinten	109
	40	Stütze für Motoraufhängung	110
	46	Stütze für Vorderfeder	111
	48	Stütze für Hinterfeder	112
	56	Stütze für Karosserie	114
	60	Halter für Batterie	114
	62	Stütze für Trittbrett	116

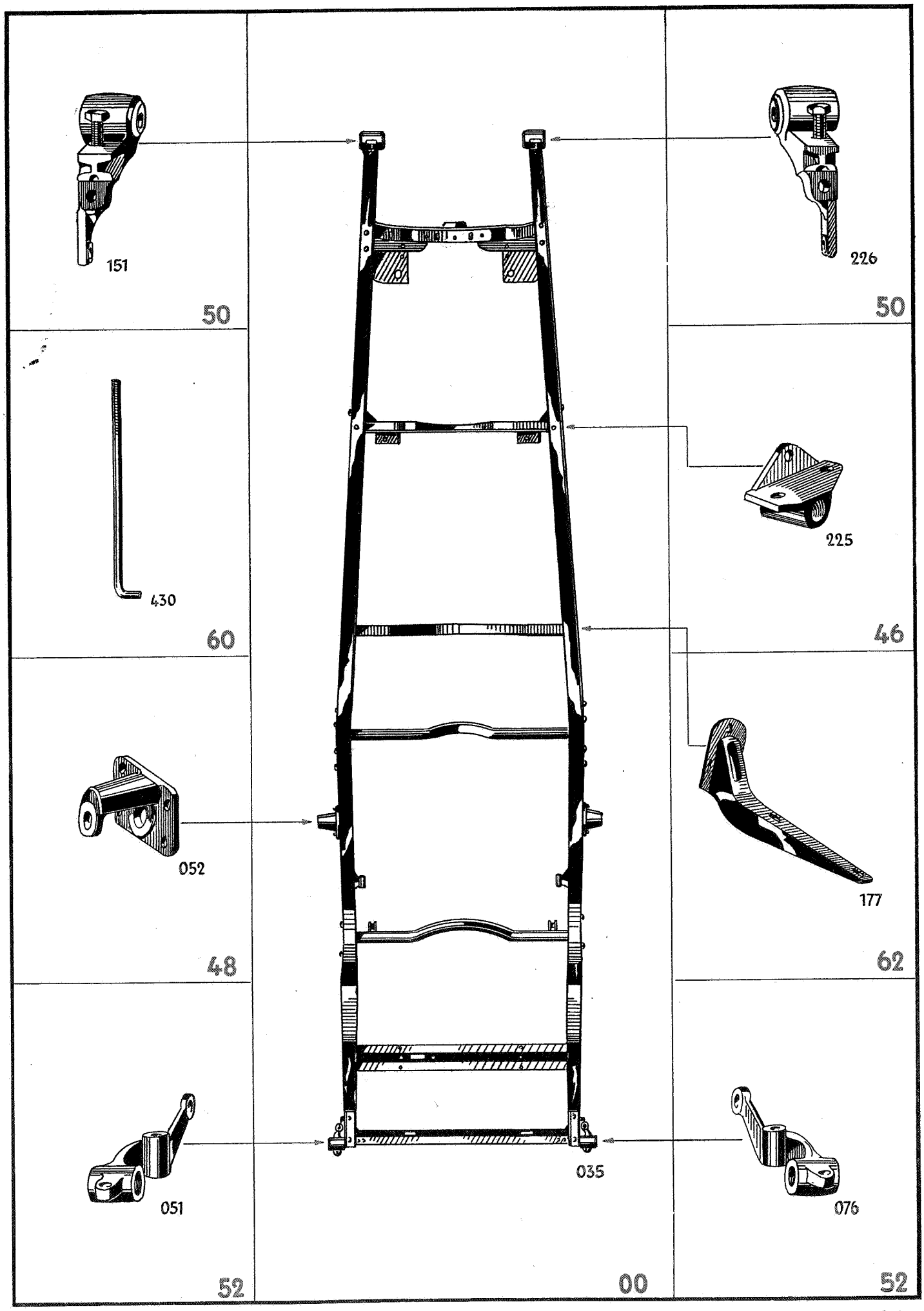
151
50
226
50
430
60
225
46
052
48
177
62
051
52
035
00
076
52

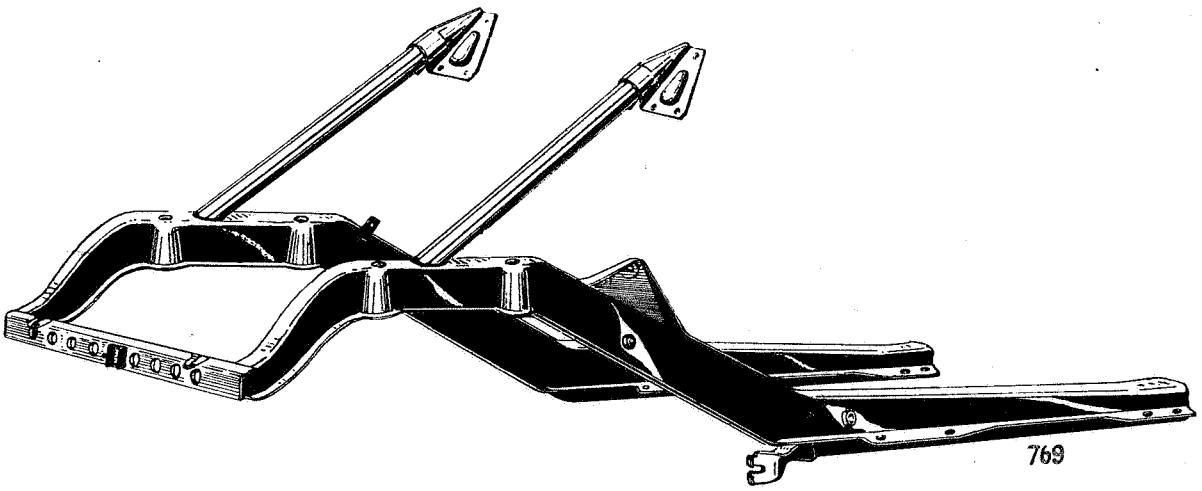

00

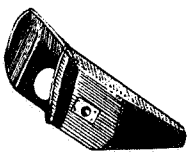

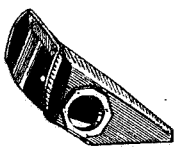

48

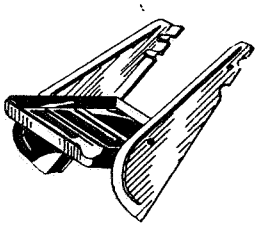

60

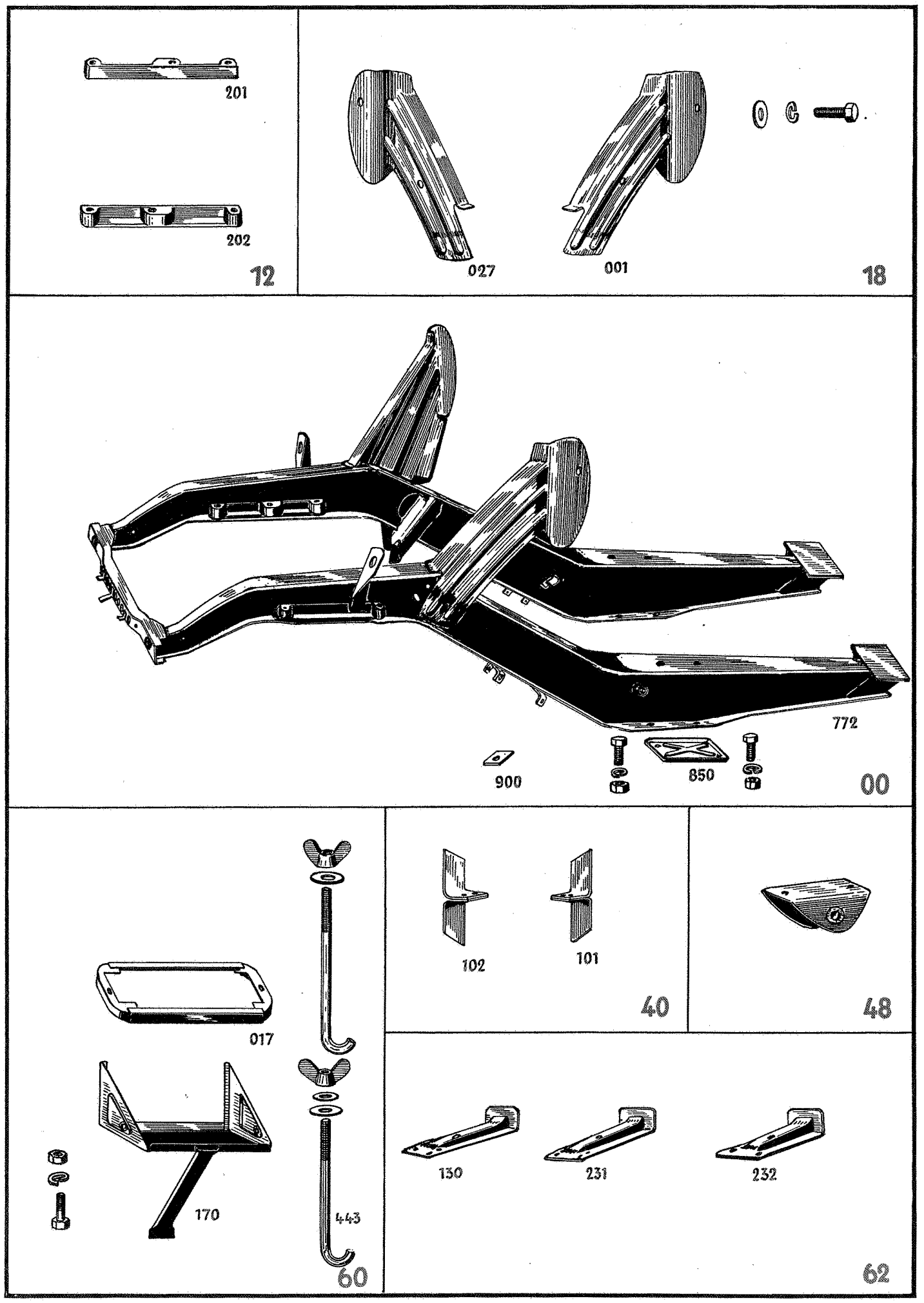
201
202
12
027
001
18
772
900
850
00
017
170
443
60
102
101
40
48
130
231
232
62

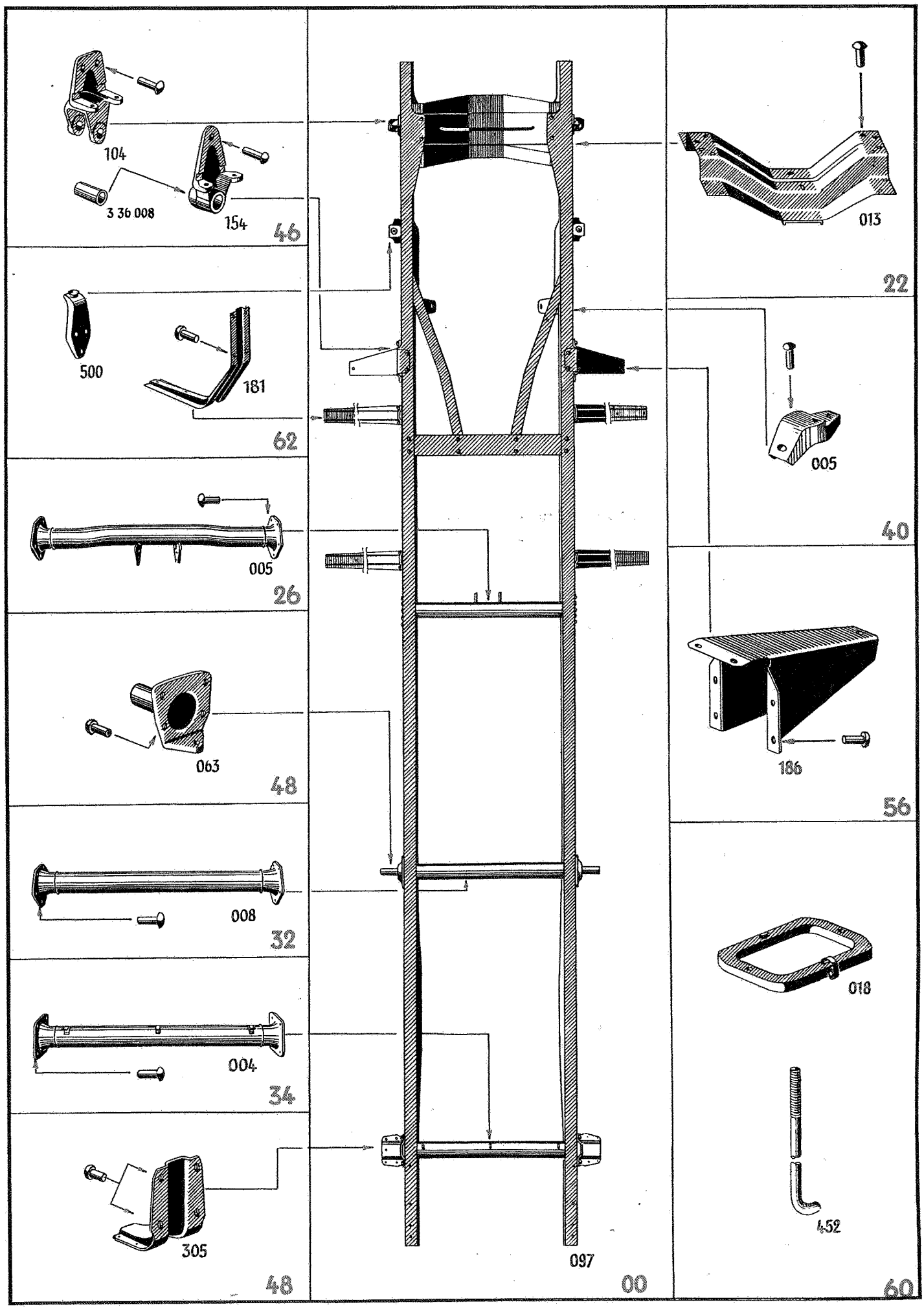
104
3 36 008
154
46
500
181
62
005
26
063
48
008
32
004
34
305
48
097
00
013
22
005
40
186
56
018
452
60

Teile-Name	Stück pro Wagen	Modell	Ersatzteil-Nr.
HAUPTGRUPPE 2 **RAHMEN**			
			≈ 2 00 096
Rahmen ohne Trittbrettstütze und Winkel für Hauptbremszylinderbefestigung	1	1,75 t-330-52	2 00 097
Rahmen mit Trittbrettstütze und Winkel für Hauptbremszylinderbefestigung (Nur auf besondere Bestellung)	1	1,75 t-375-52	2 00 098
Vorderrahmen, Llkg. Für 3800 LZ, LV bis Fahrg. Nr. Kapt.-39-12278 ausschl. 12277, einschl. 17358, 17391 ist Motor- und Kühlerstütze 3 02 302 für 3800 C4 bis Fahrg. Nr. 39-17289 einschl. 17368 ist Motor- und Kühlerstütze 3 02 303 mitzuverwenden.	1	3800, 2,5 Kapt.-47, 2,5 Kapt.-47 (Mod. 50)	2 00 764

Ersatzteil-Nr.	Teile-Name		Stück pro Wagen	Modell
2 00 769	Vorderrahmen und Verstrebung, Llkg. Für 1,5 Oly.-47 ist 1 Lenkstockhebel 9 10 172 2 Abstandrohre N-37600 2 Sechskantschrauben N-38131 mitzuverwenden.		1	1,5 Oly.-47, 1,5 Oly.-50, L-50, 1,5 Oly.-51, L-51
≈2 00 771	(Vorderrahmen an Unterbau)			
	Sechskantschraube (M 8 x 30)	N-41092	6	1,5 Oly.-47, 1,5 Oly.-50, L-50, 1,5 Oly.-51, L-51
	Sechskantschraube (M 8 x 35)	N-10493	2	
	Sechskantschraube (M 10 x 25)	<N-40622	6	
	Sechskantschraube (M 10 x 30)	N-39581	2	
	Federring (8,2 mm)	<N-11515	8	
	Federring (10,2 mm)	<N-11518	8	
	Sechskantmutter (M 8)	< N-40192	8	
2 00 772	Vorderrahmen, Llkg. Bis Fahrg. Nr. 11019 sind 2 Halter 5 64 355 mitzuverwenden.		1	2,5 Kapt.-51

Teile-Name		Stück pro Wagen	Modell	Ersatzteil-Nr.
~~Querträger, vorn~~		~~1~~	~~5200, 5300, 1,5 t-45~~	~~2 22 004~~
(Querträger an Längsträger)				
Halbrundniet (10 x 22 mm)	N-10864	10		
Querträger, vorn		1	1,75 t-330-52, 1,75 t-375-52	2 22 013
Scheibe für Verstärkung ab Fahrg. Nr. Br. W-66978 bis 82164		2	3,6-36-42-47	2 22 325
Sechskantschraube (M 10 x 28)	N-41411	6		
Scheibe 10,5 x 18 x 2 mm)	N-10508	6		
Federring (10,2 mm)	N-10696	6		
Sechskantmutter (M 10)	N-40202	6		
Querträger Nr. 3		1	1,5 t-45	**2 26 003**
Querträger Nr. 3 mit Halter für Gelenkwelle		1	1,75 t-330-52	<2 26 005

Teile-Name		Stück pro Wagen	Modell	Ersatzteil-Nr.
Querträger Nr. 3		1	1,75 t-375-52	2 26 006
Querträger Nr. 3a mit Halter für Gelenkwelle (nur auf besondere Bestellung)		1	1,75 t-375-52	2 28 002
Querträger Nr. 4		1	1,75 t-330-52, 1,75 t-375-52	2 32 008
Querträger Nr. 5		1	1,75 t-330-52, 1,75 t-375-52	2 34 004
Querträger mit Verstärkungsträger, kompl. (nur für Anhängerkupplung)		1	1,75 t-330-52, 1,75 t-375-52	2 36 120
Sechskantschraube (M 12 x 35)	N-10825	2		
Sechskantschraube (M 12 x 25)	N-10797	4		
Scheibe (13 x 24 x 3 mm)	N-11198	2		
Federring (12,2 mm)	N-10698	6		
Sechskantmutter (M 12)	N-10809	6		
Sechskantschraube mit Federscheibe (M 10 x 20)	<N-51421	4		
Federring (10,2 mm)	<N-11518	4		
Sechskantmutter (M 10)	N-40202	4		

Ersatzteil-Nr.	Teile-Name		Stück pro Wagen	Modell
2 36 121	Querträger, hinten Bei Verwendung einer Anhängerkupplung muß Querträger 2 36 121 durch Querträger für Anhängerkupplung 2 36 120 ersetzt werden.		1	1,75 t-375-52
	(Querträger hinten an Rahmen)			
	Sechskantschraube (M 12 x 25)	N-10797	8	
	Federring (12,2 mm)	N-10698	8	
	Sechskantmutter (M 12)	N-10809	8	
≈2 36 600				
2 36 625	Verstärkung für Querträger - Anhängerkupplung		1	1,75 t-330-52, 1,75 t-375-52
2 40 005	**Stütze für Motoraufhängung,** hinten links		1	1,75 t-330-52, 1,75 t-375-52
2 40 055	Stütze für Motoraufhängung, hinten rechts		1	1,75 t-330-52, 1,75 t-375-52

Teile-Name	Stück pro Wagen	Modell	Ersatzteil-Nr.
Stütze für Vorderfeder, vorn 1,5 t-45 bis Fahrg. Nr. 16067	2	5200, 5300, 1,5 t-45	**2 46 077**
Stütze für Vorderfeder, vorn links ab Fahrg. Nr. 16068	1	1,5 t-45	**2 46 103**
Stütze für Vorderfeder, vorn	2	1,75 t-330-52, 1,75 t-375-52	**2 46 104**
			≈ 2 46 128
~~Stütze mit Buchse für Vorderfeder, hinten~~	2	5200, 5300, 1,5 t-45	**2 46 153**

Ersatzteil-Nr.	Teile-Name	Stück pro Wagen	Modell
2 46 154	Stütze mit Buchse für Vorderfeder, hinten	2	1,75 t-330-52, 1,75 t-375-52
(3 36 008)	Buchse für Stütze	2	5200, 5300, 1,5 t-45, 1,75 t-330-52, 1,75 t-375-52
≈2 46 325			
≈2 46 350			
~~2 48 002~~	~~Stütze für Hinterfeder, vorn links~~	~~1~~	~~1,5 Oly.-47, 1,5 Oly.-50, L-50,~~ 1,5 Oly.-51, L-51
	(Stütze vorn an Unterbau)		
	Scheibe (8,4 x 17 x 2 mm) <N-12040	2	
2 48 057	Stütze für Hinterfeder, vorn	2	5300, 1,5 t-45

Teile-Name		Stück pro Wagen	Modell	Ersatzteil-Nr.
Stütze für Hinterfeder, vorn		2	1,75 t-330-52, 1,75 t-375-52	<2 48 063
				≈2 48 104
(Siehe Seite 233)				2 48 106
Stütze für Hinterfeder, hinten		2	5300, 1,5 t-45	2 48 300
~~Stütze für Zusatzfeder, hinten links und rechts~~		~~2~~	~~3,6-36~~	~~2 48 303~~
~~vorn~~		~~2~~	~~6700~~	
Sechskantschraube (M 10 x 25)	<N-40622	12		
Federring (10,2 mm)	<N-11518	12		
Sechskantmutter (M 10)	N-40202	12		
Stütze für Hinterfeder, hinten Für 1,75 t-330-52 bis Fahrg. Nr. 25450 ausschl. 24946-25100, 25225-25420 1,75 t-375-52 bis Fahrg. Nr. 7615 ausschl. 7597-7611 sind bei Bedarf die Gewindelöcher des Gleitbockes 4 32 125 von M 8 auf M 10 nachzuschneiden und 4 Sechskantschrauben N-44101 4 Federringe N-11518 mitzuverwenden.		2	1,75 t-330-52, 1,75 t-375-52	2 48 306
Halbrundniet (10 x 20 mm)	N-10255	8		

Ersatzteil-Nr.	Teile-Name	Stück pro Wagen	Modell
≈2 56 179			
2 56 184	**Stütze für Fahrerhaus,** vorn links	1	1,5 t-45
2 56 185	Stütze für Fahrerhaus, hinten links	1	5300, 1,5 t-45
2 56 186	Stütze für Fahrerhaus, vorn links	1	1,75 t-330-52, 1,75 t-375-52
~~2 56 334~~	~~Stütze für Fahrerhaus, vorn rechts~~	~~1~~	~~1,5 t-45~~
~~2 56 335~~	~~Stütze für Fahrerhaus, hinten rechts~~	~~1~~	~~1,5 t-45, 5300~~
~~2 56 336~~	~~Stütze für Fahrerhaus, vorn rechts~~	1	1,75 t-330-52, 1,75 t-375-52
	Halbrundniet (10 x 22 mm) N-10864	8	
2 60 018	**Halter für Batterie** (Rahmen) Bei 25104, 3700, 3500, 1,5 Oly.-47, 1,5 Oly.-50 bis Fahrg. Nr. 38983 und L-50 bis Fahrg. Nr. 4450 sind 2 Klemmschrauben 2 60 451 bei 2,5 Kapt.-47, 2,5 Kapt.-47 (Mod. 50) 2 Klemmschrauben 2 60 452 bei 1,5 t-45 bis Fahrg. Nr. 29944 2 Klemmschrauben 2 60 443 mitzuverwenden.	1	3500, 25104, 3700, 1,5 t-45, 1,5 Oly.-47, 1,5 Oly.-50, L-50, 1,5 Oly.-51, L-51, 2,5 Kapt.-47, 2,5 Kapt.-47 (Mod. 50), 2,5 Kapt.-51, 1,75 t-330-52, 1,75 t-375-52

Teile-Name		Stück pro Wagen	Modell	Ersatzteil-Nr.
Haltefeder für Batteriedeckel an Halterahmen		1	1,75 t-330-52, 1,75 t-375-52	2 60 250
Klemmschraube für Batterie		2	3200, 3300, 3500, 25104, 3700, 1,5 Oly.-47, 1,5 Oly.-50, L-50	2 60 440
Scheibe (8,4 x 17 x2 mm)	<N-12040	x		
Federring (8,2 mm)	N-10693	x		
Klemmschraube für Batterie (180 x 40 x8 mm) 1,5 t-45 ab Fahrg. Nr. 22945 1,75 t-330-52 bis Fahrg. Nr. 55310 1,75 t-375-52 bis Fahrg. Nr. 24919		2	3800, 1,5 t-45, 2,5 Kapt.-47, 2,5 Kapt.-47, (Mod. 50), 1,75 t-330-52, 1,75 t-375-52	2 60 443
Sechskantmutter (M 8)	N-40192	2		
Scheibe (8,4 x 17 x2 mm)	<N-12040	2		
Federring (8,2 mm)	N-10693	2		
Klemmschraube für Batterie (Batteriebefestung)		2	1,5 t-45	2 60 448
Federring (10,2 mm)	N-10696	2		
Sechskantmutter (M 10)	N-40202	2		

Ersatzteil-Nr.	Teile-Name		Stück pro Wagen	Modell
2 60 451	Klemmschraube für Batterie		2	25104, 3700, 3500, 1,5 Oly.-47, 1,5 Oly.-50, L-50, 1,5 Oly.-51, L-51
	Sechskantmutter (M 8)	N-40192	2	
2 60 455	Klemmschraube für Batterie (153 x 25 x 6 mm) 1,75 t-330-52 ab Fahrg. Nr. 55311 1,75 t-375-52 ab Fahrg. Nr. 24920		2	1,75 t-330-52, 1,75 t-375-52
	*Federring (6,2 mm)	<N-11423	2	
	*Sechskantmutter (M 6) *1,75 t-330-52 ab Fahrg. Nr. 55311 1,75 t-375-52 ab Fahrg. Nr. 24920	N-10804	2	
≈2 62 178				
2 62 181	**Stütze für Trittbrett**		4	1,75 t-330-52, 1,75 t-375-52
2 62 500	Stütze für Teleskopstoßdämpfer, oben		2	1,75 t-330-52, 1,75 t-375-52

Teile-Name		Stück pro Wagen	Modell	Ersatzteil-Nr.
				≈2 60 160
				≈2 60 170
Haltefeder für Batteriedeckel an Halterahmen		1	1,75 t-330-52, 1,75 t-375-52	2 60 250
Klemmschraube für Batterie		2	3200, 3300, 3500, 25104, 3700, 1,5 Oly.-47, 1,5 Oly.-50, L-50	2 60 440
Scheibe (8,4 x 17 x 2 mm)	N-10094	x		
Federring (8,2 mm)	N-10693	x		
Flügelmutter (M 8)	N-10364	x		
Klemmschraube für Batterie (180 x 40 x 8 mm) 1,5 t-45 ab Fahrg. Nr. 22945 1,75 t-330-52 bis Fahrg. Nr. 55310 375-52 bis Fahrg. Nr. 24919		2	3800, 1,5 t-45, 2,5 Kapt.-47, 2,5 Kapt.-47 (Mod. 50), 1,75 t-330-52, 1,75 t-375-52	*2 60 443
Sechskantmutter (M 8)	N-50411	2		
Scheibe (8,4 x 17 x 2 mm)	N-10094	2		
Federring (8,2 mm)	N-10693	2		
Flügelmutter (M 8)	N-10364	2		
Klemmschraube für Batterie (Batteriebefestigung)		2	1,5 t-45	2 60 448
Federring (10,2 mm)	N-10696	2		
Sechskantmutter (M 10)	N-40202	2		

Ersatzteil-Nr.	Teile-Name		Stück pro Wagen	Modell
2 60 451	Klemmschraube für Batterie		2	25104, 3700, 3500, 1,5 Oly-47, 1,5 Oly.-50, L-50, 1,5 Oly.-51, L-51
	Sechskantmutter (M 8)	N-40411	2	
≈2 60 452				
2 60 455	Klemmschraube für Batterie (153 x 25 x 6 mm) 1,75 t-330-52 ab Fahrg. Nr. 55311 1,75 t-375-52 ab Fahrg. Nr. 24920		2	1,75 t-330-52, 1,75 t-375-52
	*Federring (6,2 mm)	N-10690	2	
	*Sechskantmutter (M 6) *1,75 t-330-52 ab Fahrg. Nr. 55311 1,75 t-375-52 ab Fahrg. Nr. 24920	N-22110	2	
2 62 178	**Stütze für Trittbrett,** vorn und hinten, links und rechts 5200 Kw vorn und hinten		4	5200, 5300, 1,5 t-45
	5200 Prw		2	5200
2 62 181	Stütze für Trittbrett		4	1,75 t-330-52, 1,75 t-375-52
	Halbrundniet (8 x 22 mm)	N-30460	16	
2 62 500	Stütze für Teleskopstoßdämpfer, oben		2	1,75 t-330-52, 1,75 t-375-52

Teile-Name	Stück pro Wagen	Modell	Ersatzteil-Nr.
			≈2 66 100
			≈2 66 125
			≈2 66 150
			≈2 66 175

ORIGINAL
VOLKSWAGEN
TEILE
ERSATZTEILE

HAUPTGRUPPE 3

UNTERGRUPPEN-FOLGE

			Seite
3	00	Vorderachse, komplett	121
	02	Vorderachskörper	121
	04	Vorderradaufhängung, links und rechts	123
	06	Tragarm für Vorderrad	125
	08	Achsschenkel	125
	12	Vorderfeder (Synchron)	134
	14	Stoßdämpferzylinder (Synchron)	136
	16	Kolben und Ventile für Stößdämpfer (Synchron)	136
	20	Lenk- und Spurstangenhebel	137
	22	Spurstange	139
	24	Spurstangenhülse	141
	26	Vorderradnabe und Bremstrommel	148
	28	Vorderradlager, innen und Abdichtung	150
	30	Vorderradlager, außen und Nabenbefestigung	151
	32	Vorderfeder	153
	34	Federblätter	154
	36	Vorderfederbuchse und Federzubehör	154
	38	Federgehänge	155
	40	Federbefestigung	158
	42	Stoßdämpfer	159
	44	Stoßdämpferkolben, Einlaß- und Überdruckventil	160
	46	Stoßdämpferdeckel	164
	48	Stoßdämpferbefestigung	165
	50	Stabilisatorwelle	166
	52	Lenkerarm	167

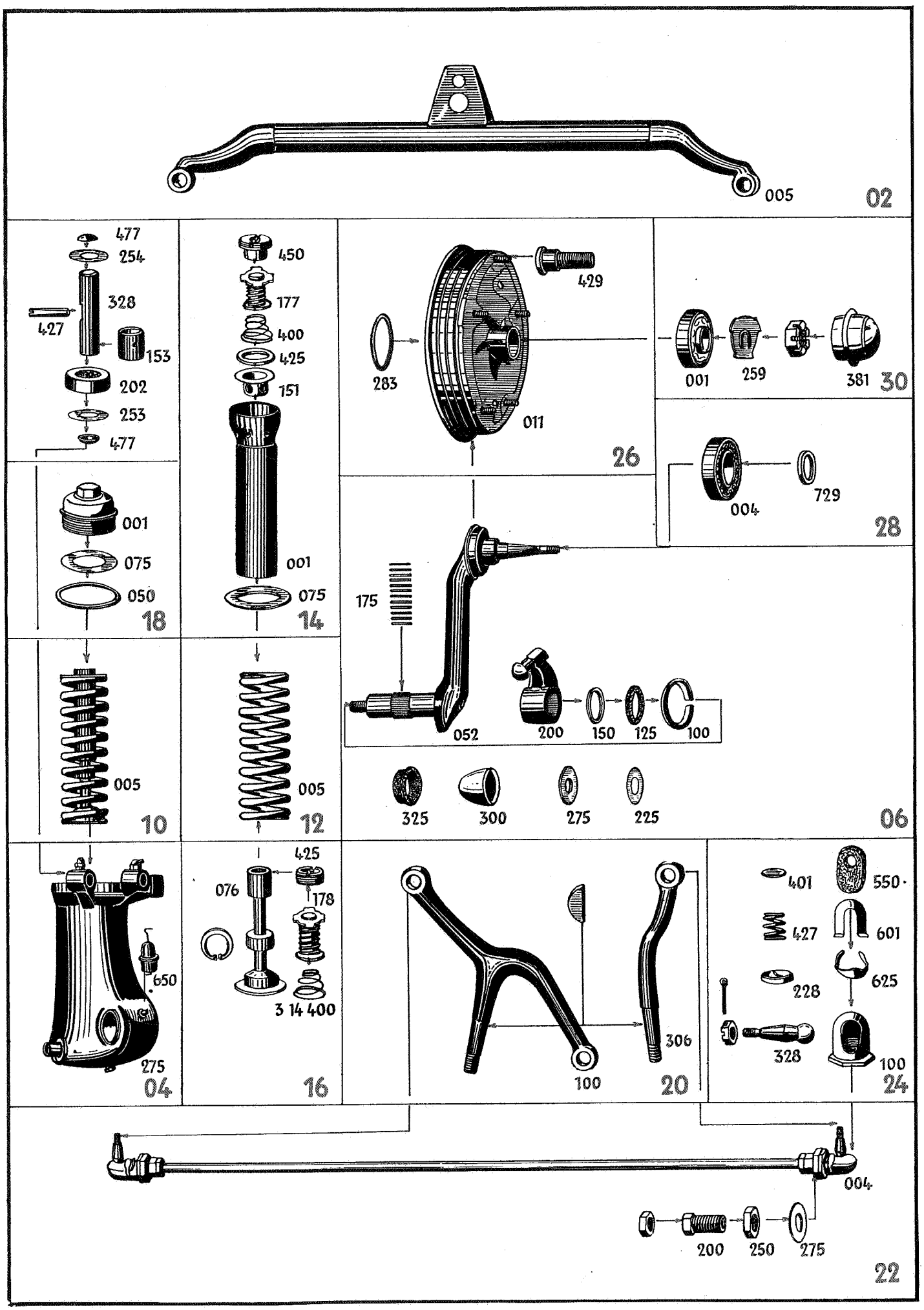
005
02
477
254
328
427
153
202
253
477
450
177
400
425
151
001
075
429
283
011
26
001
259
381
30
004
729
28
001
075
050
18
001
075
14
175
052
200
150
125
100
325
300
275
225
06
005
10
005
12
425
076
178
3 14 400
16
650
275
04
306
100
20
401
550
427
601
228
625
328
100
24
004
200
250
275
22

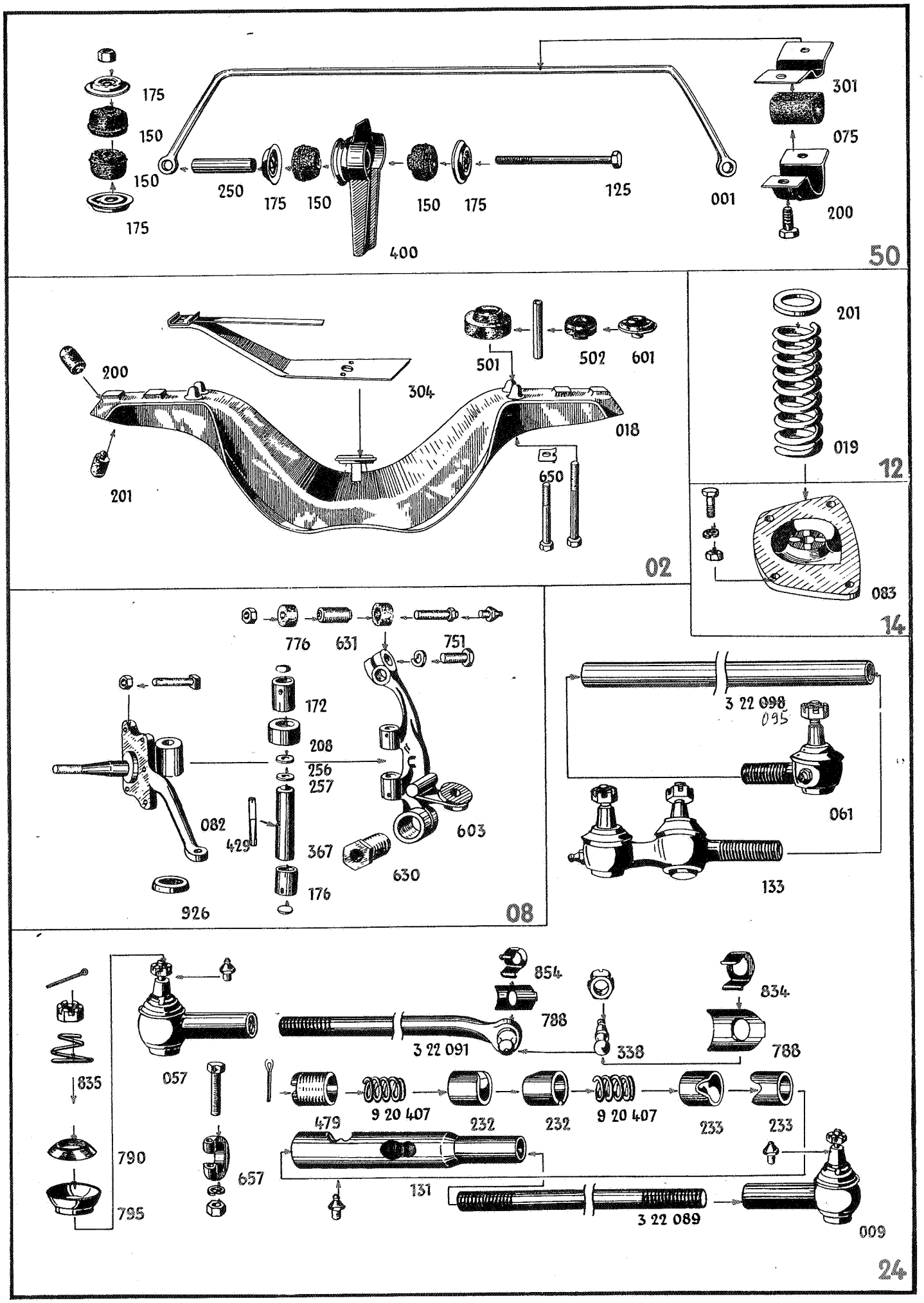
175
150
150
175
250
175
150
400
150
175
125
001
301
075
200
50
200
304
501
502
601
018
201
650
02
201
019
12
083
14
776
631
751
172
208
256
257
082
429
367
176
926
603
630
08
3 22 098
095
061
133
835
057
854
788
3 22 091
338
834
788
479
9 20 407
232
232
9 20 407
233
233
790
795
657
131
3 22 089
009
24

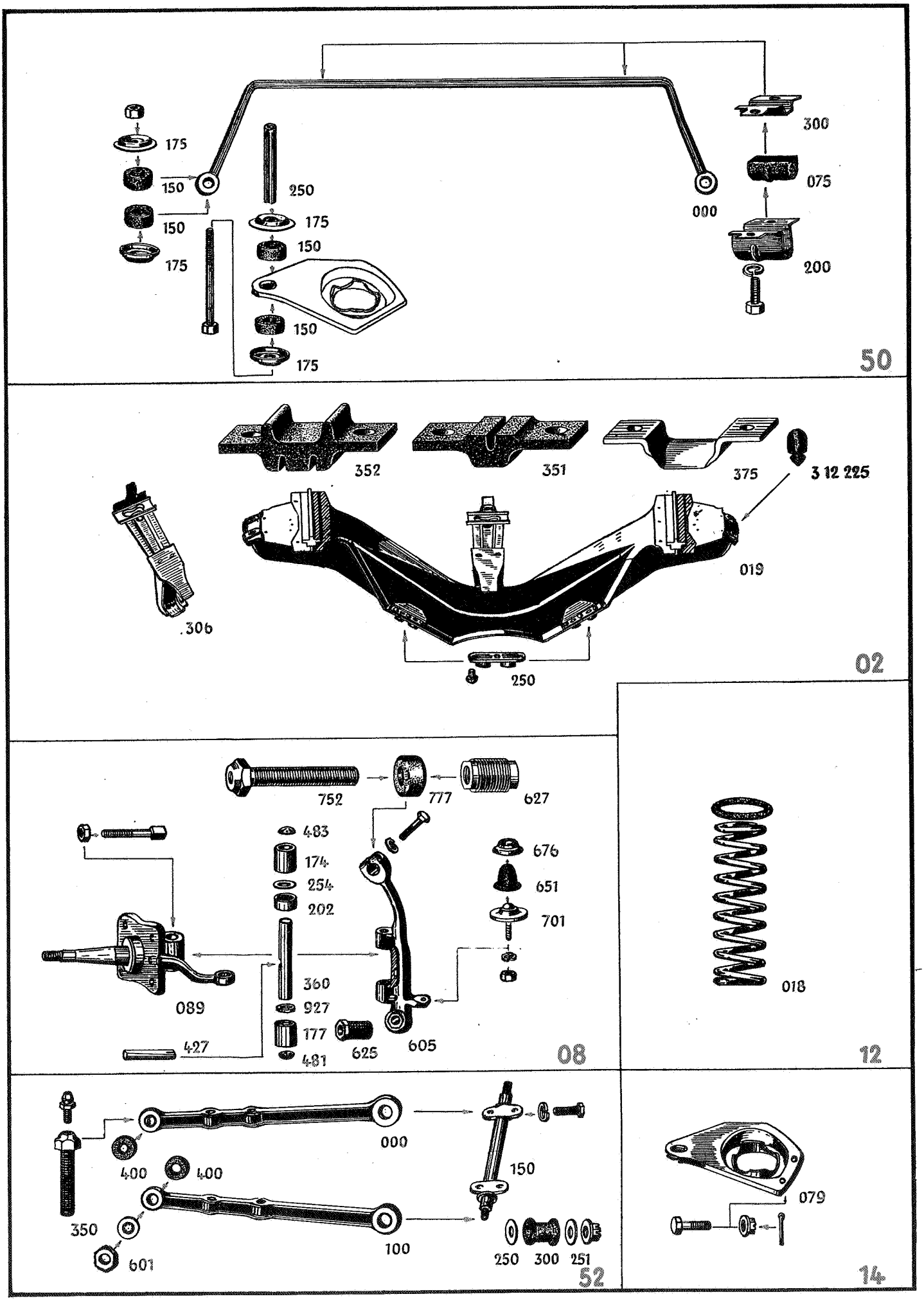
175
150
150
175
250
175
150
150
175
000
300
075
200
50
352
351
375
3 12 225
019
.306
250
02
752
777
627
483
174
254
202
676
651
701
360
927
177
481
089
427
625
605
08
018
12
000
400
400
150
350
601
100
250
300
251
52
079
14

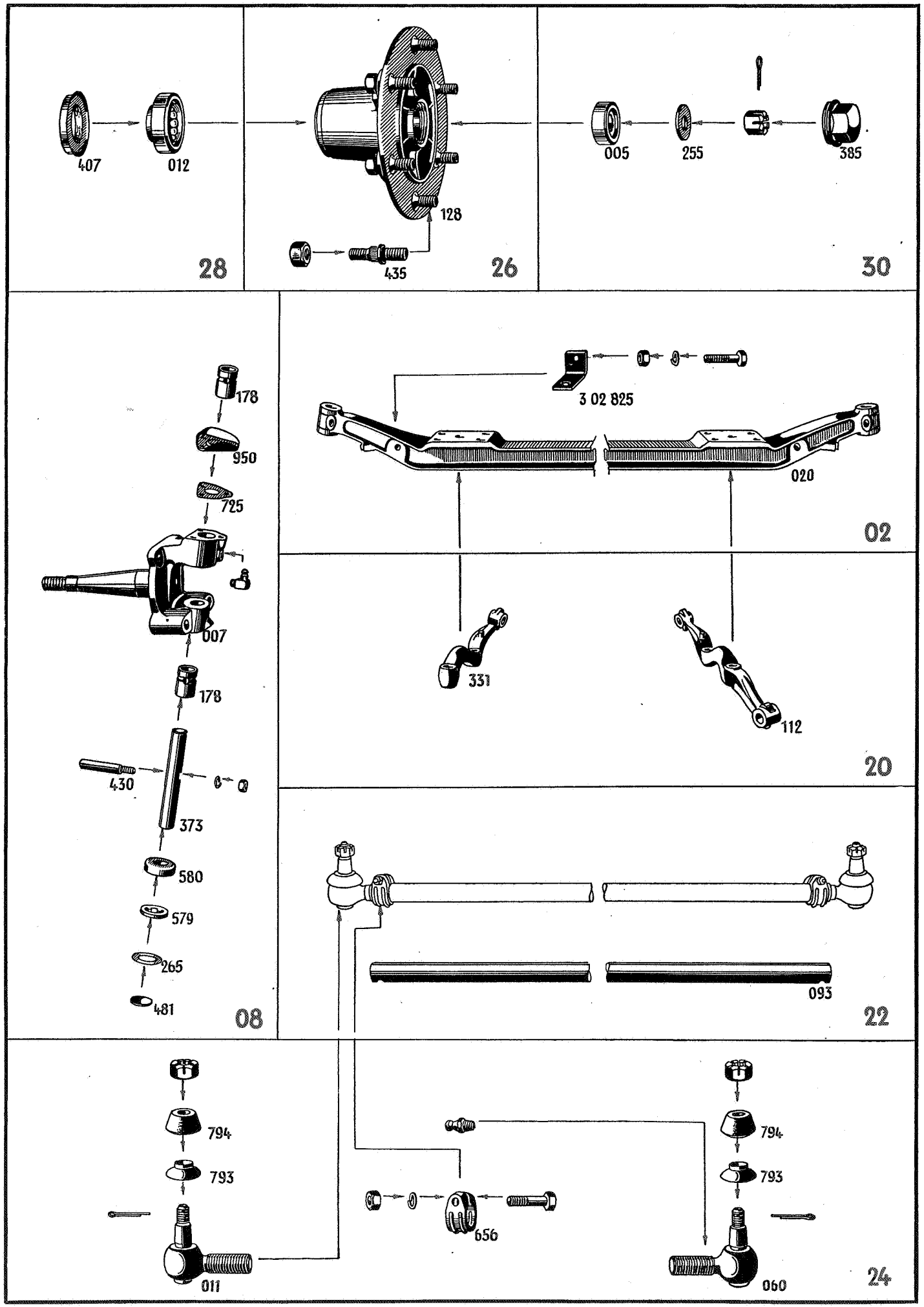
407
012
28
128
435
26
005
255
385
30
178
950
725
007
178
430
373
580
579
265
481
08
3 02 825
020
02
331
112
20
093
22
794
793
011
656
794
793
060
24

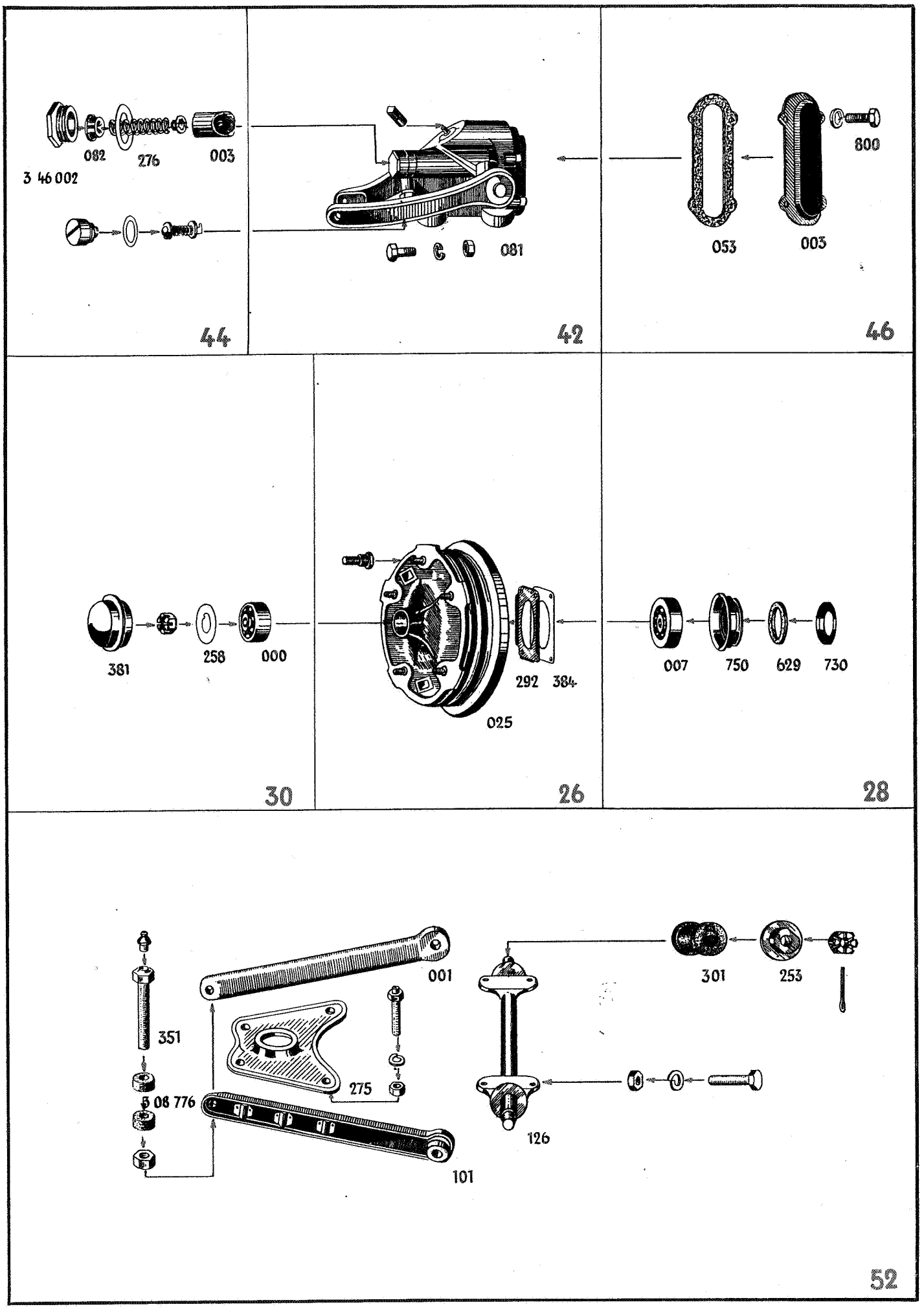
082
276
003
3 46 002
44
081
42
053
003
800
46
381
258
000
30
292
384
025
26
007
750
629
730
28
001
351
275
5 08 776
101
301
253
126
52

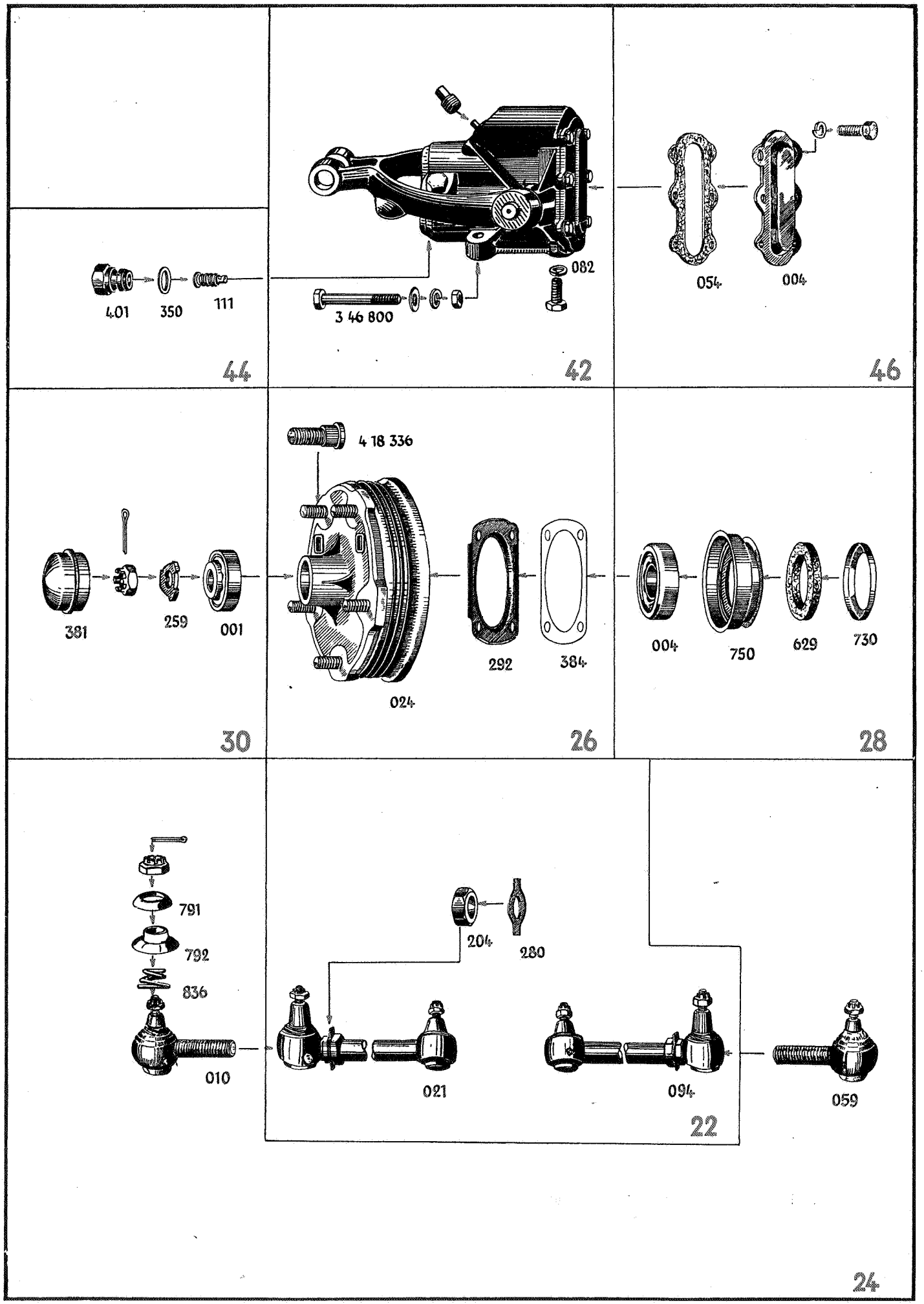
401
350
111
44
3 46 800
082
42
054
004
46
381
259
001
30
4 18 336
024
292
384
26
004
750
629
730
28
791
792
836
010
204
280
021
094
059
22
24

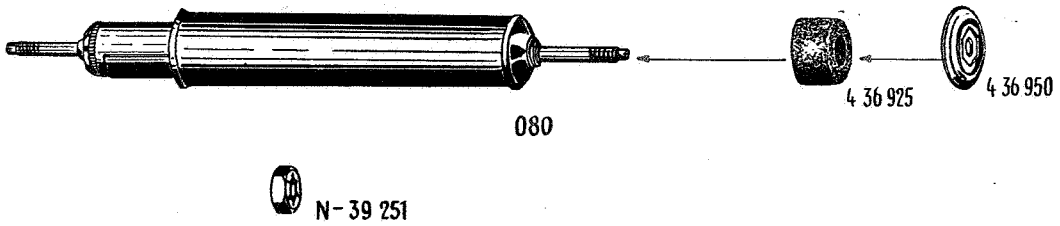
080
4 36 925
4 36 950
N-39 251
42

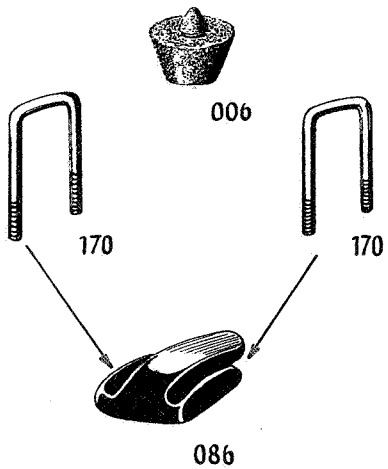
006
170
170
086
40

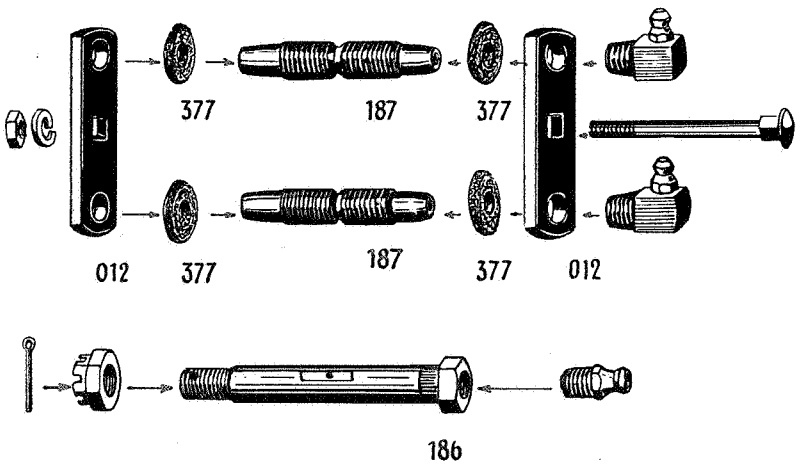
377
187
377
012
377
187
377
012
186
38

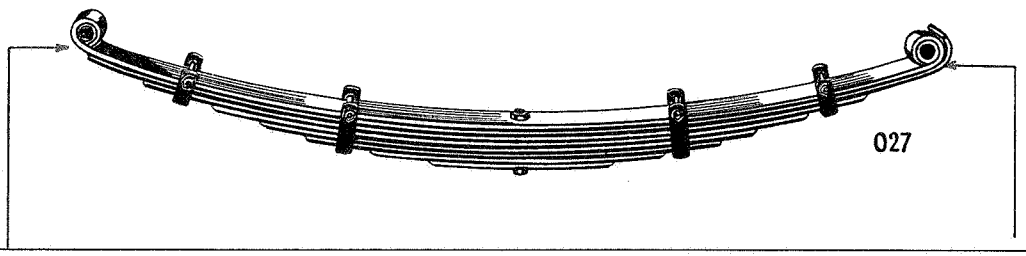
027
32

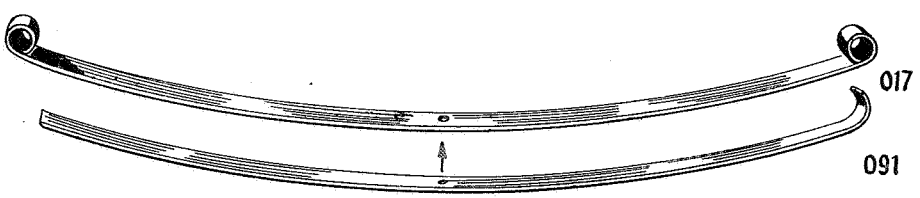
017
091
34

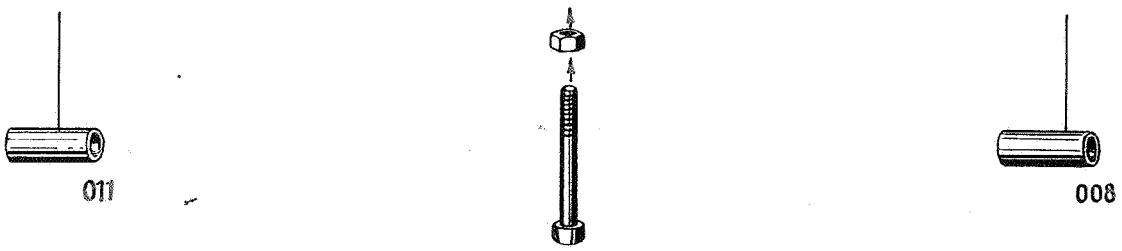
011
008
36

Teile-Name	Stück pro Wagen	Modell	Ersatzteil-Nr.
HAUPTGRUPPE 3 **VORDERRAD-AUFHÄNGUNG** Die Teile für den Vorderradantrieb des 3 Tonner-Opel-Blitz-Allradantriebs, welche mit der Hinterachse (Gruppe 4) parallel laufen, bringen wir der besseren Übersicht halber als Anhang **am Ende der Hauptgruppe 3.**			≈3 00 012
Vorderachskörper	1	5200, 5300, 1,5 t-45	**3 02 010**
Vorderachskörper 3800 LZ, LV ab Fahrg. Nr. Kapt. 39-17279 einschl. 17277 ausschl. 17358, 391 3800 C4 ab Fahrg. Nr. 39-17290 ausschl. 17368	1	3800, 2,5 Kapt.-47, 2,5 Kapt.-47 (Mod. 50)	3 02 014
Vorderachskörper	1	1,5 Oly.-47, 1,5 Oly.-50, L-50, 1,5 Oly.-51, L-51	3 02 018
Vorderachskörper	1	1,75 t-330-52, 1,75 t-375-52	3 02 020
Vorderachskörper mit Dämpfungsblock	1	2,5 Kapt.-51	3 02 022
Vorderachskörper	1	3,5-36-47, 3,6-36-42-47	3 02 054
Sechskantschraube (Spezial) für Vorderachskörper (M 10 x 25)	12	13237	(3 40 326)
Scheibe (10,5 x 16 x 1 mm)	4	13237	(3 40 350)
Gewindstück (Verlängerungsleiste) siehe 212...			
Dämpfungsblock für Vorderachskörper, oben (Gummi)	4	1,5 Oly.-47, 1,5 Oly.-50, L-50, 1,5 Oly.-51, L-51	3 02 200
Dämpfungsblock für Vorderachskörper, unten (Gummi)	2	1,5 Oly.-47, 1,5 Oly.-50, L-50, 1,5 Oly.-51, L-51	3 02 201
			≈3 02 304

VORDERRAD-AUFHÄNGUNG

Ersatzteil-Nr.	Teile-Name		Stück pro Wagen	Modell
3 02 351	Dämpfungsblock für Kühlerstütze, oben		1	2,5 Kapt.-51
≈3 02 352				
≈3 02 375				
	(Vorderachskörper an Rahmen)			
	Sechskantschraube (M 10 x 32)	N-40071	10	
	Scheibe (10,5 x 21 x 2,5 mm)	N-10023	10	
	Federring (10,2 mm)	<N-11518	10	
~~3 02 450~~	~~Dämpfungsplatte, innen (Gummi)~~		~~2~~	~~3800, 2,5 Kapt.-47, 2,5 Kapt.-47 (Mod. 50)~~
3 02 501	Dämpfungsplatte, unten (Gummi)		4	1,5 Oly.-47, 1,5 Oly.-50, L-50, 1,5 Oly.-51, L-51
3 02 502	Dämpfungsplatte, oben (Gummi)		4	1,5 Oly.-47, 1,5 Oly.-50, L-50, 1,5 Oly.-51, L-51
~~3 02 550~~	~~Fassung für Dämpfungsblock~~		~~10~~	~~3800, 2,5 Kapt.-47, 2,5 Kapt.-47 (Mod. 50)~~

Teile-Name		Stück pro Wagen	Modell	Ersatzteil-Nr.
Teller für Dämpfungsblock		4	1,5 Oly.-47, 1,5 Oly.-50, L-50, 1,5 Oly.-51, L-51	3 02 601
Abstandrohr für Dämpfungsblock (13 x 16 x 92 mm) hinten	N-39721	2		
Sicherung für Sechskantschraube		4	1,5 Oly.-47, 1,5 Oly.-50, L-50, 1,5 Oly.-51, L-51	3 02 650
Sechskantschraube (M 12 x 120)	N-38131	2		
Stütze für Teleskopstoßdämpfer an Vorderachse, hinten (siehe auch 3 30 . . .)		2	1,75 t-330-52, 1,75 t-375-52	3 02 825
Buchse für Federgehäusenadellager, innen (A-ϕ 35,7 mm, I-ϕ 30,4 mm)		x	3200, 3500	3 04 629

Ersatzteil-Nr.	Teile-Name	Stück pro Wagen	Modell
~~3 04 631~~	~~Buchse für Federgehäusenadellager, außen (A-Ø 40,5 mm, I-Ø 35,3 mm)~~	x	~~3200, 3500~~
3 04 650	Entlüftungsnippel für Federgehäuse 11234 ab Fahrg. Nr. 234-18699 bis Fahrg. Nr. 234-25430 (siehe auch 4 02 . . ., 4 16 . . ., Seite 169)	x	11234, 13237, 20103, 20120, 25104, 3700
≈3 04 876			

Teile-Name	Stück pro Wagen	Modell	Ersatzteil-Nr.
			≈3 06 100
~~**Druckring** für Nadellager~~	~~8~~	~~1397, 20103, 20120, 13237, 25104, 3700~~	~~3 06 150~~
~~Druckring für Nadellager~~	~~2~~	~~11234, 3200, 3500~~	~~3 06 152~~
Achsschenkel mit Buchsen	2	5200, 5300, 1,5 t-45	3 08 005
Achsschenkel mit Buchsen	2	1,75 t-330-52, 1,75 t-375-52	3 08 007
Achsschenkel mit Buchsen, links Für 3,5-36 bis Fahrg. Nr. Br. 6V-3574 ist 1 Bolzen 3 08 339 sowie für 3,5 und 3,6 bis Fahrg. Nr. Br. 6W-60879 sind 4 Schrauben N-15271 mitzuverwenden.	1	3,5-36-47, 3,6-36-42-47	3 08 051
Achsschenkel mit Zwischenring, Vierkantschraube und Mutter, links	1	3800, 2,5 Kapt.-47, 2,5 Kapt.-47 (Mod. 50)	3 08 053
			≈3 08 056

Ersatzteil-Nr.	Teile-Name	Stück pro Wagen	Modell
3 08 057	Achsschenkel mit Zwischenring, Vierkantschraube und Mutter, links Llkg.	1	1,5 Oly.-47, 1,5 Oly.-50, L-50, 1,5 Oly.-51, L-51
3 08 058	Achsschenkel mit Zwischenring, Vierkantschraube und Mutter, links bis Fahrg. Nr. 26447	1	2,5 Kapt.-51
3 08 059	Achsschenkel mit Zwischenring, Vierkantschraube und Mutter, links ab Fahrg. Nr. 26448	1	2,5 Kapt.-51
3 08 076	Achsschenkel mit Buchsen, rechts Für 3,6-36 bis Fahrg. Nr. Br. 6V-3574 ist 1 Bolzen 3 08 339 sowie für 3,5 und 3,6 bis Fahrg. Nr. Br. 6W-60879 sind 4 Schrauben N-15271 mitzuverwenden.	1	3,5-36-47, 3,6-36-42-47
3 08 078	Achsschenkel mit Zwischenring, Vierkantschraube und Mutter, rechts	1	3800, 2,5 Kapt.-47, 2,5 Kapt.-47 (Mod. 50)
	Sechskantmutter (M 8) <N-40192	2	
3 08 079	Achsschenkel mit Zwischenring, Vierkantschraube und Mutter, rechts Llkg.	1	1,5 Oly.-47, 1,5 Oly.-50, L-50, 1,5 Oly.-51, L-51
	Vierkantstellschraube (M 8 x 50) N-36170	2	
	Sechskantmutter (M 8) <N-40192	2	
3 08 083	Achsschenkel mit Zwischenring, Vierkantschraube und Mutter, rechts bis Fahrg. Nr. 26447	1	2,5 Kapt.-51
3 08 084	Achsschenkel mit Zwischenring, Vierkantschraube und Mutter, rechts ab Fahrg. Nr. 26448	1	2,5 Kapt.-51

Teile-Name		Stück pro Wagen	Modell	Ersatzteil-Nr.
Vierkantschraube (M 8 x 35)	N-11316	2		
Sechskantmutter (M 8)	<N-40192	2		
Buchse für Achsschenkelbolzen		4	1,2 alle, 1033, 1190, 1396	3 08 150
				≈3 08 153
Buchse für Achsschenkelbolzen		4	11234, 3200, 3500	3 08 155
Buchse für Achsschenkelbolzen		4	3,5-36-47, 3,6-36-42-47	3 08 156
Druckschmierkopf (M 10 x 1)	N-34340	2		
Buchse für Achsschenkelbolzen		4	3300, 6100	3 08 158
Druckschmierkopf (M 10 x 1)	N-34320	2		
Druckschmierkopf (M 10 x 1)	N-34340	2		
Buchse für Achsschenkelbolzen		4	5200, 5300, 1,5 t-45	3 08 159
Buchse für Achsschenkelbolzen, oben und unten bis Fahrg. Nr. 2017		4	1,5 Oly.-47	3 08 172
oben 1,5 Oly.-47 ab Fahrg. Nr. 2018		2	1,5 Oly.-47, 1,5 Oly.-50, L-50, 1,5 Oly.-51, L-51	
Dichtring für Achsschenkelbolzen 1,5 Oly.-47 ab Fahrg. Nr. 2018		2	1,5 Oly.-47, 1,5 Oly.-50, L-50, 1,5 Oly.-51, L-51	3 08 926
Buchse für Achsschenkelbolzen, oben, mit ovaler Ringnute		2	3800, 2,5 Kapt.-47, 2,5 Kapt.-47 (Mod. 50), 2,5 Kapt.-51	3 08 174
Buchse für Achsschenkelbolzen, unten Für 1,5 Oly.-47, 1,5 Oly.-50, L-50, 1,5 Oly.-51 bis Fahrg. Nr. 6265 und L-51 bis Fahrg. Nr. 1496 ist Verschlußscheibe 3 08 482 mitzuverwenden.		2	1,5 Oly.-47, 1,5 Oly.-50, L-50, 1,5 Oly.-51, L-51	3 08 176

Ersatzteil-Nr.	Teile-Name	Stück pro Wagen	Modell
3 08 177	Buchse für Achsschenkelbolzen, unten Für 3800, 2,5 Kapt.-47, 2,5 Kapt.-47 (Mod. 50) und 2,5 Kapt.-51 bis Fahrg. Nr. 1697 ist Verschlußschraube 3 08 483 mitzuverwenden.	2	3800, 2,5 Kapt.-47, 2,5 Kapt.-47 (Mod. 50), 2,5 Kapt.-51
3 08 928	Dichtring für Achsschenkelbolzen	2	3800, 2,5 Kapt.-47, 2,5 Kapt.-47 (Mod. 50), 2,5 Kapt.-51
3 08 178	Buchse für Achsschenkelbolzen	4	1,75 t-330-52, 1,75 t-375-52
3 08 180	Buchse für Achsschenkelbolzen Nur in Verbindung mit Bolzen 3 08 377 verwenden.	4	1,75 t-330-52, 1,75 t-375-52
3 08 202	Drucklager für Achsschenkel	2	1397, 20103, 20120, 2,0-12, 13237, 25104 3800, 2,5 Kapt.-47, 2,5 Kapt.-47 (Mod. 50), 2,5 Kapt.-51
3 08 204	Drucklager für Achsschenkel Llkg. ab Fahrg. Nr. AD-38-4994 Rlkg. ab Fahrg. Nr. AD-38 Ein Austausch der Drucklager gegen Druckscheibe 3 08 575/576 ist gleichzeitig bei beiden Achsschenkeln vorzunehmen.	2	36315
3 08 208	Drucklager für Achsschenkel	2	11234, 3200, 3300, 6100, 3500, 1,5 Oly.-47, 1,5 Oly.-50, L-50, 1,5 Oly.-51, L-51
3 08 575	Druckscheibe für Achsschenkel, oben 36315 bis Fahrg. Nr. AD-38-4993	2	3,5-36-47, 3,6-36-42-47, 36315
3 08 576	Druckscheibe für Achsschenkel, unten 36315 bis Fahrg. Nr. AD-38-4993	2	3,5-36-47, 3,6-36-42-47, 36315
3 08 577	Druckscheibe für Achsschenkel, unten	2	5200, 3700, 5300, 1,5 t-45

Teile-Name	Stück pro Wagen	Modell	Ersatzteil-Nr.
Druckscheibe für Achsschenkel, oben	2	5200, 3700, 5300, 1,5 t-45	3 08 578
Druckscheibe unten für Achsschenkel unten	2	1,75 t-330-52, 1,75 t-375-52	3 08 579
Druckscheibe oben für Achsschenkel unten	2	1,75 t-330-52, 1,75 t-375-52	3 08 580
Ausgleichscheibe für Achsschenkel (22 x 35 x 0,10 mm)	x	1397, 20103, 20120, 2,0-12, 13237, 25104, 3700, 3800, 2,5 Kapt.-47, 2,5 Kapt.-47 (Mod. 50), 2,5 Kapt.-51	3 08 254
Ausgleichscheibe für Achsschenkel (22 x 35 x 0,25 mm)	x	1397, 20103, 20120, 2,0-12, 13237, 25104, 3700, 3800, 2,5 Kapt.-47, 2,5 Kapt.-47 (Mod. 50), 2,5 Kapt.-51	3 08 255
Ausgleichscheibe für Achsschenkel (20 x 32 x 0,10 mm)	x	1,2 alle, 1,8 alle, 1033, 1190, 1396, 11234, 3200, 3300, 6100, 3500, 1,5 Oly.-47, 1,5 Oly.-50, L-50, 1,5 Oly.-51, L-51	3 08 256
Ausgleichscheibe für Achsschenkel (20 x 32 x 0,25 mm)	x	1,2 alle, 1,8 alle, 1033, 1190, 1396, 11234, 3200, 3300, 6100, 3500, 1,5 Oly.-47, 1,5 Oly.-50, L-50, 1,5 Oly.-51, L-51	3 08 257
Ausgleichscheibe für Achsschenkel (25 x 38 x 0,25 mm)	x	5200, 36315, 5300, 1,5 t-45	3 08 261
Ausgleichscheibe für Drucklager (22 x 35 x 0,15 mm)	2	3800, 2,5 Kapt.-47, 2,5 Kapt.-47 (Mod. 50), 2,5 Kapt.-51	3 08 262
Ausgleichscheibe für Achsschenkel (28 x 47 x 0,075 mm)	x	3,5-36-47, 3,6-36-42-47	3 08 263
Ausgleichscheibe für Achsschenkel (28 x 47 x 0,125 mm)	x	3,5-36-47, 3,6-36-42-47	3 08 264

Ersatzteil-Nr.	Teile-Name	Stück pro Wagen	Modell
3 08 265	Ausgleichscheibe für Achsschenkel (24 x 40 x 0,125 mm)	x	5200, 5300, 1,5 t-45, 1,75 t-330-52, 1,75 t-375-52
3 08 266	Ausgleichscheibe für Achsschenkel (24 x 40 x 0,25 mm)	x	1,75 t-330-52, 1,75 t-375-52
3 08 328	Bolzen für Achsschenkel (Länge 120,60 mm)	2	1397, 20103, 20120, 13237, 25104, 3700
≈3 08 329			
3 08 339	Bolzen für Achsschenkel (Länge 153 mm)	2	3,5-36-47, 3,6-36-42-47
3 08 340	Bolzen für Achsschenkel, 0,10 mm Übergröße	x	3,5-36-47, 3,6-36-42-47
3 08 341	Bolzen für Achsschenkel, 0,20 mm Übergröße	x	3,5-36-47, 3,6-36-42-47
3 08 342	Bolzen für Achsschenkel (Länge 124 mm)	2	11234, 3200, 3500
~~3 08 343~~	~~Bolzen für Achsschenkel (Länge 107 mm)~~	~~2~~	~~3300, 6100~~
3 08 344	Bolzen für Achsschenkel (Länge 125,50 mm)	2	5200, 5300, 1,5 t-45
3 08 367	Bolzen für Achsschenkel	2	1,5 Oly.-47, 1,5 Oly.-50, L-50, 1,5 Oly.-51, L-51
3 08 368	Bolzen für Achsschenkel, 0,10 mm Übergröße	x	5200, 5300, 1,5 t-45

Teile-Name		Stück pro Wagen	Modell	Ersatzteil-Nr.
Bolzen für Achsschenkel, 0,2 mm Übergröße		x	5200, 5300, 1,5 t-45	3 08 369
				•3 08 375
Bolzen für Achsschenkel, 0,2 mm Übergröße		x	1,75 t-330-52, 1,75 t-375-52	3 08 376
Bolzen für Achsschenkel Bei Verwendung für 1,75 t-52 nur in Verbindung mit Keil 3 08 434 Buchse 3 08 180 und Dichtring 3 08 928 verwenden.		2	3800, 2,5 Kapt.-47, 2,5 Kapt.-47 (Mod. 50), 2,5 Kapt.-51, 1,75 t-330-52, 1,75 t-375-52	3 08 377
Bolzen für Achsschenkel, 0,1 mm Übergröße Nur unter Mitverwendung der Buchse 308 180 und des Dichtrings 308 928		2	1,75 t-330-52, 1,75 t-375-52	▪3 08 378
Keil für Achsschenkelbolzen		2	1397, 20103, 20120, 13237, 25104, 3700, 3800, 2,5 Kapt.-47, 2,5 Kapt.-47 (Mod. 50), 2,5 Kapt.-51	3 08 427
Keil für Achsschenkelbolzen		2	1,2 alle, 1,8 alle, 1033, 1190, 1396, 11234, 3200, 3300, 6100, 2,0-12, 3500, 1,5 Oly.-47, 1,5 Oly.-50, L-50, 1,5 Oly.-51, L-51	3 08 429
Keil für Achsschenkelbolzen 1,75 t-330-52 bis Fahrg. Nr. 18505 1,75 t-375-52 bis Fahrg. Nr. 4710		2	3,5-34-57-83, 5200, 5300, 3,5-36-47, 3,6-36-42-47, 1,5 t-45, 1,75 t-330-52, 1,75 t-375-52	3 08 430
Federring (8,2 mm)	N-10693	2		
Sechskantmutter (M 8)	N-40192	2		
Keil für Achsschenkelbolzen 1,75 t-330-52 ab Fahrg. Nr. 18506 1,75 t-375-52 ab Fahrg. Nr. 4711		2	1,75 t-330-52, 1,75 t-375-52	3 08 434
Verschlußscheibe für Achsschenkelbolzen (27 mm ⌀) (siehe auch 6 07 . . .)		4	1397, 20103, 20120, 2,0-12, 13237, 3500, 25104, 3700, 5300, 1,5 t-45	3 08 477
Druckschmierkopf (M 10 x 1)	N-34340	2		
Verschlußscheibe für Achsschenkelbolzen, gewölbt, ohne Entlüftungsloch (25 mm ⌀) 1,5 Oly.-51 bis Fahrg. Nr. 6263 L-51 bis Fahrg. Nr. 1495		4	11234, 3200, 3300, 6100, 5300, 1,5 Oly.-47, 1,5 Oly.-50, L-50, 1,5 Oly.-51, L-51	3 08 478
für Achsschenkelhalter, oben (siehe auch Seite 434)		2	3500, 1,5 Oly.-51, L-51, 2,5 Kapt.-47, 2,5 Kapt.-47 (Mod. 50)	

VORDERRAD-AUFHÄNGUNG

Ersatzteil-Nr.	Teile-Name	Stück pro Wagen	Modell
3 08 481	Verschlußscheibe für Achsschenkelbolzen, gewölbt (28 mm ⌀) ohne Entlüftungsloch	x	3800
	für Achsschenkelhalter, unten	2	2,5 Kapt.-47, 2,5 Kapt.-47 (Mod. 50), 2,5 Kapt.-51, 1,75 t-330-52, 1,75 t-375-52
3 08 482	Verschlußscheibe für Achsschenkelbolzen, gewölbt mit Entlüftungsloch 1,5 Oly.-51 ab Fahrg. Nr. 6264 L-51 ab Fahrg. Nr. 1496	2	1,5 Oly.-47, 1,5 Oly.-50, L-50, 1,5 Oly.-51, L-51
3 08 483	Verschlußscheibe für Achsschenkelbolzen, gewölbt mit Entlüftungsloch	2	3800, 2,5 Kapt.-47, 2,5 Kapt.-47 (Mod. 50), 2,5 Kapt.-51
(9 02 525)	Verschlußscheibe für Achsschenkelbolzen	4	3,5-34-57, 3,6-36-42-47
~~3 08 520~~	~~Zwischenring für Achsschenkel (27 x 43 x 8 mm)~~	~~2~~	~~2,5 Kapt.-47~~, 2,5 Kapt.-47 (Mod. 50), 2,5 Kapt.-51
3 08 523	Zwischenring für Achsschenkel (27 x 43 x 9,5 mm)	2	1,5 Oly.-47, 1,5 Oly.-50, L-50, 1,5 Oly.-51, L-51
3 08 600	Achsschenkelhalter mit Buchsen und Schmiernippel Altausführung: mit Entlüftungsloch Neuausführung: ohne Entlüftungsloch Bei Verwendung des Achsschenkelhalters Neuausführung (ohne Entlüftungsloch) ist Verschlußscheibe 3 08 483 mitzuverwenden.	2	3800, 2,5 Kapt.-47, 2,5 Kapt.-47 (Mod. 50)
3 08 603	Achsschenkelhalter mit Buchsen und Schmiernippel 1,5 Oly.-47, 1,5 Oly.-50, L-50 1,5 Oly.-51 bis Fahrg. Nr. 6263 L-51 bis Fahrg. Nr. 1495 } ohne Entlüftungsloch 1,5 Oly.-51 ab Fahrg. Nr. 6264 L-51 ab Fahrg. Nr. 1496 } mit Entlüftungsloch Bei Verwendung des Achsschenkelhalters ohne Entlüftungsloch ist Verschlußscheibe 3 08 482 mitzuverwenden.	2	1,5 Oly.-47, 1,5 Oly.-50, L-50, 1,5 Oly.-51, L-51
3 08 605	Achsschenkelhalter mit Buchse bis Fahrg. Nr. 1697 mit Entlüftungsloch ab Fahrg. Nr. 1698 ohne Entlüftungsloch Bei Verwendung des Achsschenkelhalters ohne Entlüftungsloch ist Verschlußscheibe 3 08 483 mitzuverwenden.	2	2,5 Kapt.-51
3 08 630	Gewindebuchse für Achsschenkelhalter, unten (Sechskantkopf)	2	1,5 Oly.-47, 1,5 Oly.-50, L-50, 1,5 Oly.-51, L-51
3 08 631	Gewindebuchse für Achsschenkelhalter, oben	2	1,5 Oly.-47, 1,5 Oly.-50, L-50, 1,5 Oly.-51, L-51
3 08 625	Buchse für Achsschenkelhalter, unten	2	3800, 2,5 Kapt.-47, 2,5 Kapt.-47 (Mod. 50), 2,5 Kapt.-51
	Druckschmierkopf (M 10 x 1) N-34320	x	
	Druckschmierkopf (M 8 x 1) N-36290	x	

Teile-Name		Stück pro Wagen	Modell	Ersatzteil-Nr.
Gewindebuchse für Achsschenkelhalter, oben		2	2,5 Kapt.-51	3 08 627
Druckschmierkopf (M 8 x 1)	N-36290	4		
(Gewindebuchse an Achsschenkelhalter)				
Federring (10,2 mm)	<N-11518	2		
Sechskantschraube (M 10 x 38)	N-10632	2		
Dämpfungsblock an Achsschenhelhalter (Gummi)		2	3800, 2,5 Kapt.-47, 2,5 Kapt.-47 (Mod. 50)	3 08 650
Dämpfungsblock an Achsschenhelhalter (Gummi)		2	2,5 Kapt.-51	3 08 651
				≈3 08 675
Fassung für Gummiblock		2	2,5 Kapt.-51	3 08 676
~~Scheibe und Schraube für Dämpfungsblock~~		~~2~~	~~3800, 2,5 Kapt.-47, 2,5 Kapt.-47 (Mod. 50)~~	~~3 08 700~~
Federring (8,2 mm)	<N-11515	2		
Sechskantmutter (M 8)	N-40192	2		
Scheibe und Schraube für Dämpfungsblock		2	2,5 Kapt.-51	3 08 701
Federring (8,2 mm)	<N-11515	2		
Sechskantmutter (M 8)	N-40192	2		
Dichtung für Achsschenkelverschluß, oben (Papier)		2	1,75 t-330-52, 1,75 t-375-52	3 08 725
Bolzen für Achsschenkelhalter, oben		2	3800, 2,5 Kapt.-47, 2,5 Kapt.-47 (Mod. 50)	3 08 750
Druckschmierkopf (M 10 x 1)	N-34320	2		
Gewindebolzen für Achsschenkelhalter an oberen Lenker		2	1,5 Oly.-47, 1,5 Oly.-50, L-50, 1,5 Oly.-51, L-51	3 08 751
Bolzen für Achsschenkelhalter, oben (105 mm lang)		2	2,5 Kapt.-51	3 08 752
Dichtring (Gummi)		4	3800, 2,5 Kapt.-47, 2,5 Kapt.-47 (Mod. 50)	3 08 775
Kappe (Gummi) an oberen Lenker		4	1,5 Oly.-47, 1,5 Oly.-50, L-50, 1,5 Oly.-51, L-51	3 08 776
Sechskantmutter (M 14)	N-11072	2		
Druckschmierkopf (M 10 x 1)	N-34320	2		
Sechskantschraube (M 8 x 35)	N-10493	2		
Federring (8,2 mm)	<N-11515	2		

VORDERRAD-AUFHÄNGUNG

Ersatzteil-Nr.	Teile-Name		Stück pro Wagen	Modell
3 08 777	Gummikappe an oberen Lenker		4	2,5 Kapf.-51
	(Schmierung des oberen Lenkerbolzen)			
	Druckschmierkopf (M 8 x 1)	N-36290	4	
3 08 628	Buchse für Achsschenkelhalter, ohne Aussparung		2	3800, 2,5 Kapf.-47, 2,5 Kapf.-47 (Mod. 50)
3 08 629	Buchse für Achsschenkelhalter, mit Aussparung		2	3800, 2,5 Kapf.-47, 2,5 Kapf.-47 (Mod. 50)
	Sechskantschraube (M 8 x 35)	N-10493	2	
	Federring (8,2 mm)	<N-11515	2	
	Federring (10,2 mm)	<N-11518	2	
3 08 928	Dichtring für Achsschenkelbolzen Nur in Verbindung mit Bolzen 3 08 377 verwenden.		4	1,75 t-330-52, 1,75 t-375-52
3 08 950	Deckel für Achsschenkelverschluß, oben		2	1,75 t-330-52, 1,75 t-375-52
	Federring (6,1 mm)	<N-11423	6	
	Sechskantschraube (M 6 x 12)	N-10784	6	
	Druckschmierkopf (M 8 x 1)	N-36580	4	
<3 12 008	**Vorderfeder** (Spiralfeder)		2	3200
≈3 12 009				
3 12 013	Vorderfeder (Spiralfeder), satzweise		2	3800, 2,5 Kapf.-47, 2,5 Kapf.-47 (Mod. 50)
3 12 016	Vorderfeder (Spiralfeder), satzweise		2	1,5 Oly.-47
3 12 018	Vorderfeder (Spiralfeder), satzweise		2	2,5 Kapf.-51
3 12 019	Vorderfeder (Spiralfeder), satzweise		2	1,5 Oly.-50, L-50, 1,5 Oly.-51, L-51
3 12 200	Dämpfungsring, Gummi (115 x 82 mm)		2	3800, 2,5 Kapf.-47, 2,5 Kapf.-47 (Mod. 50), 2,5 Kapf.-51
3 12 201	Dämpfungsring, Gummi (102 x 70 mm)		2	1,5 Oly.-47, 1,5 Oly.-50, L-50, 1,5 Oly.-51, L-51
<3 12 225	Dämpfungsblock an Vorderachskörper (Gummi)		4	3800, 2,5 Kapf.-47, 2,5 Kapf.-47 (Mod. 50), 2,5 Kapf.-51

Teile-Name		Stück pro Wagen	Modell	Ersatzteil-Nr.
Federsitz, links		1	3800, 2,5 Kapt.-47, 2,5 Kapt.-47 (Mod. 50), 2,5 Kapt.-51	3 14 079
Federsitz, rechts		1	3800, 2,5 Kapt.-47, 2,5 Kapt.-47 (Mod. 50), 2,5 Kapt.-51	3 14 080
Sechskantschraube (M 10 x 50)	N-41761	8		
Federring (10,2 mm)	N-10696	8		
Sechskantmutter (M 10)	N-40202	8		
Federsitz, links		1	1,5 Oly.-47, 1,5 Oly.-50, L-50, 1,5 Oly.-51, L-51	3 14 083
Federsitz, rechts		1	1,5 Oly.-47, 1,5 Oly.-50, L-50, 1,5 Oly.-51, L-51	3 14 084
Sechskantschraube (M 8 x 45)	N-43352	8		
Federring (8,2 mm)	N-10693	8		
Sechskantmutter (M 8)	N-40411	8		
				≈3 14 400

Ersatzteil-Nr.	Teile-Name		Stück pro Wagen	Modell
≈3 14 450				
	Sicherungsring für Stoßdämpferventilhalter (l-∅ 27 mm)	N-10358	2	1397, 20103, 20120
~~3 16 179~~	~~Stoßdämpfereinlaß- und Überdruckventil im Kolben Kennzeichen 5=C~~		~~2~~	~~13237~~
≈(3 14 400)				

Teile-Name	Stück pro Wagen	Modell	Ersatzteil-Nr.
Lenk- und Spurstangenhebel, Llkg.	1	5300, 1,5 t-45	**3 20 107**
Lenk- und Spurstangenhebel, Llkg.	1	1,75 t-330-52, 1,75 t-375-52	3 20 112
			≈3 20 113
~~Spurstangenhebel, Llkg.~~	~~1~~	~~5300, 1,5 t-45~~	~~3 20 317~~
Sechskantschraube (M 12 x 90) N-36671	4	1,5 t-45	

Ersatzteil-Nr.	Teile-Name		Stück pro Wagen	Modell
	Kronenmutter (M 12)	N-10181	4	
	Splint (3 x 25 mm)	N-10052	4	
	(Lenk- und Spurstangenhebel an Federgehäuse)			
	Kronenmutter (M 20 x 1,5)	N-10858	2	1397, 20103, 20120, 13237, 25104, 3700
	Splint (4 x 40 mm)	N-10060	2	
	Befestigung für Lenk- und Spurstangenhebel siehe Gruppe 5			
3 20 331	Spurstangenhebel, Llkg.		1	1,75 t-330-52, 1,75 t-375-52
≈3 20 332				
	Sechskantschraube mit Splintloch (M 12 x 95)	N-39731	4	
	Kronenmutter (M 12)	N-10181	4	
	Splint (3 x 25 mm)	N-10052	4	

Teile-Name	Stück pro Wagen	Modell	Ersatzteil-Nr.
Spurstange	1	2,0-12, 5300, 1,5 t-45	**3 22 005**
Lenkspurstange, außen, rechts	1	3800, 2,5 Kapt.-47, 2,5 Kapt.-47 (Mod. 50)	3 22 016
Lenkspurstange, außen links bis Fahrg. Nr. 26447	1	2,5 Kapt.-51	3 22 020
Lenkspurstange, außen links ab Fahrg. Nr. 26448	1	2,5 Kapt.-51	3 22 021 ≈3 22 022 ≈3 22 085
Lenkspurstange, außen links (Rohrlänge 220 mm)	1	3800, 2,5 Kapt.-47, 2,5 Kapt.-47 (Mod. 50)	3 22 086
Lenkspurstange, rechts (596 mm lang), Llkg. 1,5 Oly.-51 bis Fahrg. Nr. 51013 L-51 bis Fahrg. Nr. 11230 Bis Fahrg. Nr. 1,5 Oly.-47 - 3749 ist Lenkspurstangenhülse 3 24 131 mitzuverwenden.	1	1,5 Oly.-47, 1,5 Oly.-50, L-50, 1,5 Oly.-51, L-51	3 22 089
Lenkspurstange, außen rechts bis Fahrg. Nr. 26447	1	2,5 Kapt.-51	3 22 090

Ersatzteil-Nr.	Teile-Name	Stück pro Wagen	Modell
3 22 091	Lenkspurstange kurz, links (278 mm lang), Llkg. Für 1,5 Oly.-47, 1,5 Oly.-50 und L-50 sind 1 Kugelbolzen 3 24 338 1 Staubkappe 3 24 788 1 Krallenfeder 3 24 834 1 Kronenmutter N-10857 1 Splint N-10052 mitzuverwenden.	1	1,5 Oly.-47, 1,5 Oly.-50, L-50, 1,5 Oly.-51, L-51
~~3 22 092~~	~~Lenkspurstange kurz, rechts (297 mm lang), Rlkg.~~ Für 1,5 Oly.-47, 1,5 Oly.-50 und L-50 sind 1 Kugelbolzen 3 24 338 1 Staubkappe 3 24 788 1 Krallenfeder 3 24 834 1 Kronenmutter N-10857 1 Splint N-10052 mitzuverwenden.	~~1~~	~~1,5 Oly.-50, L-50,~~ 1,5 Oly.-51, L-51
*3 22 093			
■3 22 101	Spurstange ohne Spurstangenköpfe	1	1,75 t-330-52, 1,75 t-375-52
3 22 094	Lenkspurstange, außen rechts ab Fahrg. Nr. 26448	1	2,5 Kapt.-51
3 22 095	Lenkspurstange lang, rechts (653 mm lang), Llkg. 1,5 Oly.-51 ab Fahrg. Nr. 51014 L-51 ab Fahrg. Nr. 11231	1	1,5 Oly.-51, L-51
3 22 328	Kegelring für Lenkspurstange, außen links	2	3800, 2,5 Kapt.-47, 2,5 Kapt.-47 (Mod. 50)
3 22 280	Feststellblech für Einstellmutter (l-⌀ 16,2 mm)	2	2,5 Kapt.-51
	Sechskantmutter (M 16 x 1,5) <N-11371	2	
3 22 285	Sicherungsblech für Einstellmutter (siehe auch 3 24 . . .)	1	3800, 2,5 Kapt.-47, 2,5 Kapt.-47 (Mod. 50)

Teile-Name		Stück pro Wagen	Modell	Ersatzteil-Nr.
Gewindestück mit Bolzen für Lenkspurstange, außen links		1	3800, 2,5 Kapt.-47, 2,5 Kapt.-47 (Mod. 50)	3 22 300
Sechskantmutter für Gewindestück an Lenkspurstange, außen links (M 18 x 1,5), Linksgewinde	N-22450	1		
(siehe 9 20 . . .)				3 22 326
(siehe 3 24 . . .)				3 22 328
				≈3 24 000
				≈3 24 002
Spurstangenhülse, außen links		1	3800, 2,5 Kapt.-47, 2,5 Kapt.-47 (Mod. 50)	3 24 005
Spurstangenhülse, links, mit Kugelbolzen		1	2,0-12, 5300, 1,5 t-45	3 24 007
Lenkspurstangenkopf, links (siehe auch 9 20 . . .)		1	2,5 Kapt.-51	3 24 010
Spurstangenkopf, links		1	1,75 t-330-52, 1,75 t-375-52	3 24 011
Lenkspurstangenkopf, links, Llkg. (für Lenkspurstange 3 22 091)		1	1,5 Oly.-47, 1,5 Oly.-50, L-50, 1,5 Oly.-51, L-51	3 24 012
(für Lenkspurstange 3 22 089) Llkg. 1,5 Oly.-51 bis Fahrg. Nr. 51013 L-51 bis Fahrg. Nr. 11230		1	1,5 Oly.-47, 1,5 Oly.-50, L-50, 1,5 Oly.-51, L-51	
(für Lenkspurstange 3 22 024) Rlkg. 1,5 Oly.-51 bis Fahrg. Nr. 52461 L-51 bis Fahrg. Nr. 11537		1	1,5 Oly.-50, L-50, 1,5 Oly.-51, L-51	
				≈3 24 052
Spurstangenhülse, außen rechts		1	3800, 2,5 Kapt.-47, 2,5 Kapt.-47 (Mod. 50)	3 24 055
Kegelring für Lenkspurstangenhülse, links an Lenkspurstange		1	3800, 2,5 Kapt.-47, 2,5 Kapt.-47 (Mod. 50)	(3 22 328)
Sicherungsblech für Einstellmutter		1	3800, 2,5 Kapt.-47, 2,5 Kapt.-47 (Mod. 50)	(3 22 285)
Sechskantmutter (M 18 x 1,5) Rechtsgewinde	N-11757	1		
Kronenmutter für Lenkspurstangenhülse an Achsschenkel (M 12 x 1,5)	N-10857	2		
Splint (3 x 22 mm)	N-10052	2		
Druckschmierkopf (M 6 x 1)	N-11128	2		

Ersatzteil-Nr.	Teile-Name		Stück pro Wagen	Modell
3 24 056	Spurstangenhülse, rechts, mit Kugelbolzen		1	2,0-12, 5300, 1,5 t-45
	Schmiernippel (M 10 x 1)	N-34340	x	
	Schmiernippel (M 8 x 1)	N-36580	x	
<3 24 059	Lenkspurstangenkopf, rechts (siehe auch 9 20 . . .)		1	2,5 Kapt.-51
	Druckschmierkopf (M 8 x 1)	N-36290	4	
<3 24 060	Spurstangenkopf, rechts (siehe auch 9 20 . . .)		1	1,75 t-330-52, 1,75 t-375-52
3 24 061	Lenkspurstangenkopf, rechts, Llkg. (für Lenkspurstange 3 22 095) 1,5 Oly.-51 ab Fahrg. Nr. 51014) L-51 ab Fahrg. Nr. 11231		1	1,5 Oly.-51, L-51
3 24 062	Lenkspurstangenkopf, rechts, Rlkg. (für Lenkspurstange 3 22 092) (für Lenkspurstange 3 22 089) Llkg. 1,5 Oly.-51 bis Fahrg. Nr. 51013 L-51 bis Fahrg. Nr. 11230		1 1	1,5 Oly.-50, L-50, 1,5 Oly.-51, L-51 1,5 Oly.-47, 1,5 Oly.-50, L-50, 1,5 Oly.-51, L-51
	Druckschmierkopf (M 8 x 1)	N-36290	4	
3 24 128	Spurstangenhülse, links		1	3,5-36-47, 3,6-36-42-47
3 24 131	Lenkspurstangenhülse ohne Innenteile, Llkg. 1,5 Oly.-51 bis Fahrg. Nr. 51013 L-51 bis Fahrg. Nr. 11230 Für 1,5 Oly.-47 bis Fahrg. Nr. 3749 ist Lenkspurstange 3 22 089 mitzuverwenden.		1	1,5 Oly.-47, 1,5 Oly.-50, L-50, 1,5 Oly.-51, L-51
~~3 24 132~~	~~Lenkspurstangenhülse ohne Innenteile, Rlkg.~~ ~~1,5 Oly.-51 bis Fahrg. Nr. 52461~~ ~~L-51 bis Fahrg. Nr. 11537~~		~~1~~	~~1,5 Oly.-50, L-50,~~ 1,5 Oly.-51, L-51
3 24 133	Doppelkugelgehäuse mit Kugelbolzen, Llkg. 1,5 Oly.-51 ab Fahrg. Nr. 51014 L-51 ab Fahrg. Nr. 11231		1	1,5 Oly.-51, L-51
3 24 178	Spurstangenhülse, rechts		1	3,5-36-47, 3,6-36-42-47
<3 24 226	Kugelschale für Spurstange und Lenkschubstange, oben 3,5-34 ab Fahrg. Nr. 34 LB-25 3,5-57 ab Fahrg. Nr. 57 B-113 (siehe auch 9 20 . . .)		2	3800, 3,5-34-57-83, 3,5-36-47, 3,6-36-42-47, 2,5 Kapt.-47, 2,5 Kapt.-47 (Mod. 50)
~~3 24 228~~	~~Kugelschale für Spurstange~~		~~2~~	~~1397, 20103, 20120, 13237,~~ ~~25104, 3700~~
	Druckschmierkopf (M 10 x 1)	N-34320	2	
<3 24 231	Kugelschale für Spurstange und Lenkschubstange, unten 3,5-34 ab Fahrg. Nr. 34 LB-25 3,5-57 ab Fahrg. Nr. 57 B-113 (siehe auch 9 20 . . .)		2	3,5-34-57-83, 3,5-36-47, 3,6-36-42-47, 3800, 2,5 Kapt.-47, 2,5 Kapt.-47 (Mod. 50)

Teile-Name		Stück pro Wagen	Modell	Ersatzteil-Nr.
Kugelschale in Lenkspurstangenhülse, hintere und äußere 1,5 Oly.-51 bis Fahrg. Nr. 51013 Llkg. bis Fahrg. Nr. 52461 Rlkg. L-51 bis Fahrg. Nr. 11230 Llkg. bis Fahrg. Nr. 11537 Rlkg.		2	1,5 Oly.-47, 1,5 Oly.-50, L-50, 1,5 Oly.-51, L-51	3 24 232
Kugelschale in Lenkspurstangenhülse, mittlere, Llkg. 1,5 Oly.-51 bis Fahrg. Nr. 51013 L-51 bis Fahrg. Nr. 11230		2	1,5 Oly.-47, 1,5 Oly.-50, L-50, 1,5 Oly.-51, L-51	3 24 233
Kugelbolzen für Spurstange (22 mm Kugel-Ø) (siehe auch 9 20 . . .)		2	1397, 20103, 20120, 13237, 25104, 3700	<3 24 328
(Spurstange an Spurstangenhebel)				
Kronenmutter (M 12 x 1,5)	N-10857	2		
Splint (3 x 28 mm)	N-10054	2		
Kugelbolzen für Spurstange (24 mm Kugel-Ø) (siehe auch 9 20 . . .)		2	2,0-12, 5300	<3 24 331
(Spurstange an Spurstangenhebel)				
Kronenmutter (M 14 x 1,5)	N-10856	2		
Splint (3 x 28 mm)	N-10054	2		
Kugelbolzen für Spurstange (27 mm Kugel-Ø)		2	3800, 2,5 Kapt.-47, 2,5 Kapt.-47 (Mod. 50)	3 24 334
Kugelbolzen für Lenkspurstange 1,5 Oly.-51 bis Fahrg. Nr. 51013 Llkg. bis Fahrg. Nr. 52461 Rlkg. L-51 bis Fahrg. Nr. 11230 Llkg. bis Fahrg. Nr. 11537 Rlkg.		2	1,5 Oly.-47, 1,5 Oly.-50, L-50, 1,5 Oly.-51, L-51	3 24 338
Druckschmierkopf (M 10 x 1)	N-34320	x		
Druckschmierkopf (M 8 x 1)	N-36290	x		
Kugelbolzen für Spurstange, konisch (27 mm Kugel-Ø) 2 Scheiben 3 24 900 sind mitzuverwenden. (siehe auch 9 20 . . .)		2	3,5-34-57-83, 3,5-36-47, 3,6-36-42-47	<3 24 339
Kugelbolzen für Lenkhebel siehe 9 20 ---				
~~Sitz für Spurstangenfeder~~		~~2~~	~~1397, 20103, 20120, 13237, 25104, 3700~~	~~3 24 401~~
Feder für Spurstange (23,8 mm lang) 3,5-34 ab Fahrg. Nr. 34 LB-25 3,5-57 ab Fahrg. Nr. 57 B-113 3,6-36 bis Fahrg. Nr. Br. 6W-79927 3,6-42 bis Fahrg. Nr. Br. 7W-79940 3,6-47 bis Fahrg. Nr. Br. 8W-80128		2	3,5-34-57-83, 3,5-36-47, 3,6-36-42-47	3 24 426

Ersatzteil-Nr.	Teile-Name	Stück pro Wagen	Modell
≈3 24 427			
3 24 429	Feder für Spurstange 3,6-36 ab Fahrg. Nr. Br. 6W-79928 3,6-42 ab Fahrg. Nr. Br. 7W-79941 3,6-47 ab Fahrg. Nr. Br. 8W-80129	2	3,6-36-42-47, 3800, 2,5 Kapt.-47, 2,5 Kapt.-47 (Mod. 50)
(9 20 507)	Druckfeder für Kugelschale 1,5 Oly.-51 bis Fahrg. Nr. 51013 Llkg. bis Fahrg. Nr. 52461 Rlkg. L-51 bis Fahrg. Nr. 11230 Llkg. bis Fahrg. Nr. 11537 Rlkg.	2	1,5 Oly.-47, 1,5 Oly.-50, L-50, 1,5 Oly.-51, L-51
≈3 24 478			
3 24 479	Verschlußstück für Spurstangenhülse (M 28 x 1,5) 1,5 Oly.-51 bis Fahrg. Nr. 51013 Llkg. bis Fahrg. Nr. 52461 Rlkg. L-51 bis Fahrg. Nr. 11230 Llkg. bis Fahrg. Nr. 11537 Rlkg.	2	1,5 Oly.-47, 1,5 Oly.-50, L-50, 1,5 Oly.-51, L-51
	Splint (3 x 45 mm) N-10056	1	
3 24 482	Verschlußstück für Spurstangenhülse (M 35 x 1,5 und M 10 x 1; 21,5 mm hoch) Für 3,5-34 ab Fahrg. Nr. 34 LB-25 3,5-57 ab Fahrg. Nr. 57 B-113 3,5-36-47 3,6-36 bis Fahrg. Nr. Br. 6W-79927 3,6-42 bis Fahrg. Nr. Br. 7W-79940 3,6-47 bis Fahrg. Nr. Br. 8W-80128 ist Feder 3 24 429 mitzuverwenden. (siehe auch 9 20 . . .)	2	3,5-34-57-83, 3,5-36-47, 3,6-36-42-47
3 24 483	Verschlußstück für Spurstangenhülse (M 32 x 1,5; 25,7 mm hoch) Feder 3 24 433 ist mitzuverwenden.	2	2,0-12, 5300
3 24 525	Sicherungsring für Spurstangenhülse-Verschlußstück (siehe auch 9 20 . . .)	2	3,5-34-57-83, 3,5-36-47, 3,6-36-42-47, 3800, 2,5 Kapt.-47, 2,5 Kapt.-47 (Mod. 50)
≈3 24 601			
~~3 24 625~~	~~Halter für Spurstangenhülsendeckel~~	~~2~~	~~1397, 20103, 20120, 13237,~~ ~~25104, 3700~~

Teile-Name		Stück pro Wagen	Modell	Ersatzteil-Nr.
Schelle für Spurstangenkopf 1,5 Oly.-51 bis Fahrg. Nr. 51013 Llkg. bis Fahrg. Nr. 52461 Rlkg. L-51 bis Fahrg. Nr. 11230 Llkg. bis Fahrg. Nr. 11537 Rlkg.		3	~~1,5 Oly.-47, 1,5 Oly.-50, L-50, 1,5 Oly.-51, L-51~~	~~3 24 655~~
1,5 Oly.-51 ab Fahrg. Nr. 51014 Llkg. ab Fahrg. Nr. 52462 Rlkg. L-51 ab Fahrg. Nr. 11231 Llkg. ab Fahrg. Nr. 11538 Rlkg.		1	~~1,5 Oly.-51, L-51~~	
Sechskantschraube (M 8 x 1 x 38)	N-43631	3		
Federring (8,2 mm)	<N-11515	3		
Sechskantmutter (M 8 x 1)	<N-41473	3		
Schelle für Spurstangenkopf (Siehe auch 9 20 . . .)		2	1,2 alle, 1,8 alle, 1033, 1190, 1396, 6100, 5200, 3800, 1,75 t-330-52, 1,75 t-375-52	3 24 656
		1	2,5 Kapt.-47, 2,5 Kapt.-47 (Mod. 50)	
Sechskantschraube (M 8 x 1 x 38)	N-43631	2		
Federring (8,2 mm)	<N-11515	2		
Sechskantmutter (M 8 x 1)	<N-41473	2		
				≈3 24 657
Staubkappe für Kugelbolzen (Siehe auch 9 20 . . .)		2	3,5-34-57-83, 3,5-36-47, 3,6-36-42-47, 3800, 2,5 Kapt.-47, 2,5 Kapt.-47 (Mod. 50)	3 24 802
~~Staubkappe für Kugelbolzen~~		~~2~~	~~2,0-12, 5300, 1,5 t-45~~	~~3 24 777~~

Ersatzteil-Nr.	Teile-Name	Stück pro Wagen	Modell
3 24 779	Staubkappe für Lenkgestänge-Zwischenhebel an Lenkspurstange, innen	1	3800, 2,5 Kapt.-47, 2,5 Kapt.-47 (Mod. 50)
	für Lenkspurstange, außen an Lenkspurstange, innen (Siehe auch 9 20 . . .)	2	
~~3 24 780~~	~~Staubkappe für Kugelbolzen (I-⌀ 16,2 mm, A-⌀ 33 mm)~~	~~2~~	~~3800, 2,5 Kapt.-47, 2,5 Kapt.-47 (Mod. 50)~~
~~3 24 782~~	~~Staubkappe für Kugelbolzen (I-⌀ 26,7 mm, A-⌀ 42,8 mm)~~	~~2~~	~~3800, 2,5 Kapt.-47, 2,5 Kapt.-47 (Mod. 50)~~
3 24 788	Staubkappe für Bolzen an Lenkspurstange und Lenkstockhebel (Loch-⌀ 16 mm) 1,5 Oly.-51 bis Fahrg. Nr. 51013 Llkg. bis Fahrg. Nr. 52461 Rlkg. L-51 bis Fahrg. Nr. 11230 Llkg. bis Fahrg. Nr. 11537 Rlkg.	2	1,5 Oly.-47, 1,5 Oly.-50, L-50, 1,5 Oly.-51, L-51
~~3 24 783~~	~~Staubkappe für Lenkspurstangenhülse an Lenkspurstange 3 22 087~~	~~1~~	~~1,5 Oly.-47, 1,5 Oly.-50, L-50~~
~~3 24 790~~	~~Staubkappe für Lenkspurstangenkopf, links und rechts~~ (19,2 x 29 mm ⌀, 7 mm hoch) 1,5 Oly.-51 bis Fahrg. Nr. 51013 Llkg. bis Fahrg. Nr. 52461 Rlkg. L-51 bis Fahrg. Nr. 11230 Llkg. bis Fahrg. Nr. 11537 Rlkg.	~~4~~	~~1,5 Oly.-51, L-51~~
3 24 795	Staubkappe für Lenkspurstange 1,5 Oly.-51 ab Fahrg. Nr. 51014 Llkg. ab Fahrg. Nr. 52462 Rlkg. L-51 ab Fahrg. Nr. 11231 Llkg. ab Fahrg. Nr. 11538 Rlkg.	4	1,5 Oly.-51, L-51
3 24 798	Staubkappe, oben, für Kugelbolzen (Siehe auch 9 22 . . .)	2	1,75 t-330-52, 1,75 t-375-52
		4	2,5 Kapt.-51
	Kronenmutter (M 14 x 1,5) N-10856	2	
	Splint (3 x 28 mm) N-10054	2	
	Druckschmierkopf (M 8) N-36290	2	
3 24 829	Krallenfeder für Staubkappe (I-⌀ 24,5 mm) (Siehe auch 9 20 . . .)	2	3800, 2,5 Kapt.-47, 2,5 Kapt.-47 (Mod. 50)

Teile-Name		Stück pro Wagen	Modell	Ersatzteil-Nr.
Druckfeder für Lenkspurstangenknopf (siehe auch 9 22 . . .)		2	1,2, 1,8, 1033, 1190, 1396, 5200, 3800, 36315, 2,5 Kapt.-47, 2,5 Kapt.-47 (Mod. 50), 2,5 Kapt.-51	3 24 836
Kronenmutter (M 12 x 1,5)	N-10857	4		
Splint (3 x 22 mm)	N-10051	4		
Krallenfeder für Lenkspurstangenhülse an Lenkspurstange, kurz Für Spurstange 3 22 087		1	1,5 Oly.-47, 1,5 Oly.-50, L-50	3 24 830
Krallenfeder für Bolzen an Lenkspurstange und Lenkstockhebel 1,5 Oly.-51 bis Fahrg. Nr. 51013 Llkg. bis Fahrg. Nr. 52461 Rlkg. L-51 bis Fahrg. Nr. 11230 Llkg. bis Fahrg. Nr. 11537 Rlkg.		2	1,5 Oly.-47, 1,5 Oly.-50, L-50, 1,5 Oly.-51, L-51	3 24 834
Druckfeder für Lenkspurstangenknopf 1,5 Oly.-51 bis Fahrg. Nr. 51013 Llkg. bis Fahrg. Nr. 52461 Rlkg. L-51 bis Fahrg. Nr. 11230 Llkg. bis Fahrg. Nr. 11537 Rlkg.		2	11234, 3200, 3300, 1,5 Oly.-47, 1,5 Oly.-50, L-50, 1,5 Oly.-51, L-51	3 24 835
~~Druckfeder für Spurstange (siehe auch 9 20 . . .)~~		~~2~~	~~1,5 I-45~~	~~<3 24 837~~
Druckfeder für Staubkappe (siehe auch 9 20 . . .)		2	3,5-34-57-83, 3,5-36-47, 3,6-36-42-47, 6700	<3 24 838 ≈3 24 900
(Spurstange an Lenkstockhebel)				
Kronenmutter (M 16 x 1,5)	N-11014	2	6700	
Splint (4 x 30 mm)	N-10718	2		

Ersatzteil-Nr.	Teile-Name		Stück pro Wagen	Modell
	(Spurstange an Spurstangenhebel)			
	Kronenmutter (M 14 x 1,5)	N-10856	2	1,5 t-45
	Splint (3 x 30 mm)	N-10441	2	
	(Spurstange an Vorderradaufhängung)			
	Kronenmutter (M 10 x 1)	N-11254	2	11234, 3200, 3300
	Kronenmutter (M 12 x 1)	N-10857	2	6100
	Splint (2 x 22 mm)	N-10741	2	11234, 3200, 3300
	Splint (3 x 25 mm)	N-10052	2	6100
	Kronenmutter für Kugelbolzen (M 16 x 1,5)	N-11014	2	3,5-34-57-83, 3,5-36-47, 3,6-36-42-47
	Kronenmutter für Kugelbolzen (M 12 x 1,5)	N-10857	2	5200
	Splint (3 x 25 mm)	N-10052	2	
	Kronenmutter für Kugelbolzen und Lenkspurstangenkopf (M 10 x 1)	N-11254	2	1,5 Oly.-47, 1,5 Oly.-50, L-50, 1,5 Oly.-51, L-51
	Splint (2 x 22 mm)	N-10741	2	
~~3 26 013~~	~~Vorderradnabe und Bremstrommel 3,6 bis Fahrg. Nr. Br. W-56856~~		~~2~~	~~3,5-36-47, 3,6-36-42-47~~
≈3 26 023				
3 26 024	Vorderradnabe und Bremstrommel mit Bolzen		2	3800, 2,5 Kapt.-47, 2,5 Kapt.-47 (Mod. 50), 2,5 Kapt.-51
3 26 025	Vorderradnabe und Bremstrommel Fassung ist mitzuverwenden.	3 28 751	2	1,5 Oly.-47, 1,5 Oly.-50, L-50, 1,5 Oly.-51, L-51
3 26 128	Vorderradnabe mit Bolzen		2	5300, 1,5 t-45, 1,75 t-330-52, 1,75 t-375-52

Teile-Name	Stück pro Wagen	Modell	Ersatzteil-Nr.
			≈3 26 379
Dichtung zwischen Stütze für Bremshaltebolzen und Ölfangblech	2	1,5 Oly.-47, 1,5 Oly.-50, L-50, 1,5 Oly.-51, L-51, 2,5 Kapt.-47, 2,5 Kapt.-47 (Mod. 50), 2,5 Kapt.-51	3 26 384
Bolzen für Radnabe (M 12 x 1,5 x 30) (siehe auch 4 18 . . .)	8	1,2, 1033, 1190, 1396	3 26 428
Bolzen für Radnabe (M 12 x 1,5 x 28) 13237 ab Fahrg. Nr. 237-51351 20103 ab Fahrg. Nr. 103-44084 (siehe auch 4 18 . . .)	10	11234, 3200, 13237, 3500, 20103, 25104, 3700, 1,5 Oly.-47, 1,5 Oly.-50, L-50, 1,5 Oly.-51, L-51	3 26 429
Bolzen für Radnabe (M 16 x 1,5 und M 18 x 1,5, Gesamtlänge 70 mm) 3,5-36 bis Fahrg. Nr. Br. 6V-815 und ab Fahrg. Nr. Br. 6V-3604 3,5-47 ab Fahrg. Nr. Br. 9V-3623 3,6 bis Fahrg. Nr. Br. W-56856	12	3,5-36-47, 3,6-36-42-47	3 26 432
Sechskantmutter (M 16 x 1,5) N-10813	12		
Zylinderstift (6 x 10 mm) N-11160	12		
Bolzen für Radnabe (M 16 x 1,5 und M 18 x 1,5, Gesamtlänge 68 mm)	12	5300, 1,5 t-45, 1,75 t-330-52, 1,75 t-375-52	3 26 435
Sechskantmutter (M 16 x 1,5) N-10813	12		

VORDERRAD-AUFHÄNGUNG

Ersatzteil-Nr.	Teile-Name		Stück pro Wagen	Modell
(4 18 336)	Bolzen für Radnabe (M 14 x 1,5)		10	3800, 2,5 Kapt.-47, 2,5 Kapt.-47 (Mod. 50), 2,5 Kapt.-51
(4 18 377)	Stiftschraube für Vorderradnabe (M 12 x 1,75 und M 12 x 1 x 50)		16	6700
	Mutter für Radnabenbolzen siehe 10 08 ---			
	Sechskantmutter (M 18 x 1,5, 9 mm hoch)	<N-38551	16	3,6-36-42-47, 6700
	Sechskantmutter (M 18 x 1,5, 15 mm hoch)	N-15023	16	
	Zylinderstift (6 x 10 mm)	N-11160	16	6700
~~3 28 000~~	~~Vorderradlager, innen (25,4 x 58,7 x 23,8 mm)~~		~~2~~	~~1,2, 1033, 1190, 1396~~
3 28 004	Vorderradlager, innen (27 x 63,5 x 17 mm)		2	20103, 20120, 25104, 3700, 3800, 2,5 Kapt.-47, 2,5 Kapt.-47 (Mod. 50), 2,5 Kapt.-51
~~3 28 006~~	~~Vorderradlager, innen (25,4 x 58,7 x 19 mm) bis Fahrg. Nr. 237-7605 einschl. 237-7618~~		~~2~~	~~13237~~
3 28 007	Vorderradlager, innen (25,4 x 58,7 x 17 mm) 13237 ab Fahrg. Nr. 237-7606 ausschl. 237-7618		2	11234, 3200, 3300, 6100, 13237, 3500, 1,5 Oly.-47, 1,5 Oly.-50, L-50, 1,5 Oly.-51, L-51
~~3 28 008~~	~~Vorderradlager, innen (40 x 95,3 x 36,8 mm)~~		~~2~~	~~3,5-36-47, 3,6-36-42-47, 6700~~
3 28 009	Vorderradlager, innen (32 x 78 x 29 mm)		2	5200, 5300, 1,5 t-45, 36315
3 28 012	Vorderradlager, innen		2	1,75 t-330-52, 1,75 t-375-52
3 28 400	Öldichtung für Vorderradlager (Kork)		2	1,2, 1033, 1190, 3300 6100, 1396
3 28 406	Öldichtung für Vorderradlager (Filz)		2	3,5-36-47, 3,6-36-42-47
3 28 407	Öldichtung für Vorderradlager (Filz)		2	5200, 5300, 1,5 t-45, 1,75 t-330-52, 1,75 t-375-52

Teile-Name	Stück pro Wagen	Modell	Ersatzteil-Nr.
			≈3 28 628
Dichtung für Vorderradlager, innen, Kork (42,3 x 60,5 x 7 mm) 3800 nur für Vorderradnabe und Bremstrommel mit 17 mm Tiefe am Kugellagersitz	2	3800, 1,5 Oly.-47, 1,5 Oly.-50, L-50, 1,5 Oly.-51, L-51, 2,5 Kapt.-47, 2,5 Kapt.-47 (Mod. 50), 2,5 Kapt.-51	3 28 629
Halter für Vorderradlagerdichtung, innen 3800 nur für Vorderradnabe und Bremstrommel mit 17 mm Tiefe am Kugellagersitz	2	3800, 1,5 Oly.-47, 1,5 Oly.-50, L-50, 1,5 Oly.-51, L-51, 2,5 Kapt.-47, 2,5 Kapt.-47 (Mod. 50), 2,5 Kapt.-51	3 28 730
Fassung für Halter (in Verbindung mit 3 26 025 zu verwenden)	2	1,5 Oly.-47, 1,5 Oly.-50, L-50, 1,5 Oly.-51, L-51	3 28 751
Fassung für Halter 3800 nur für Vorderradnabe und Bremstrommel mit 17 mm Tiefe am Kugellagersitz	2	3800, 1,5 Oly.-47, 1,5 Oly.-50, L-50, 1,5 Oly.-51, L-51, 2,5 Kapt.-47, 2,5 Kapt.-47 (Mod. 50), 2,5 Kapt.-51	3 28 752
~~Vorderradlager, außen (15,9 x 42,9 x 15,1 mm)~~	~~2~~	~~1,2 alle, 1033, 1190, 11234, 3200, 3300, 6100, 1396, 13237,~~ 3500, 1,5 Oly.-47, 1,5 Oly.-50, L-50, 1,5 Oly.-51, L-51	~~3 30 000~~
Vorderradlager, außen (17,5 x 47,6 x 17,5 mm)	2	1,8 alle, 1397, 20103, 20120, 25104, 3700, 3800, 2,5 Kapt.-47, 2,5 Kapt.-47 (Mod. 50), 2,5 Kapt.-51	3 30 001
Vorderradlager, außen (23,8 x 71,4 x 23,1 mm)	2	3,5-34-57-83, 3,5-36-47, 3,6-36-42-47	3 30 002
Vorderradlager, außen (20 x 55 x 20 mm)	2	5200, 5300, 36315, 1,5 t-45, 1,75 t-330-52, 1,75 t-375-52	3 30 005

VORDERRAD-AUFHÄNGUNG

Ersatzteil-Nr.	Teile-Name		Stück pro Wagen	Modell
3 30 259	Sicherungsscheibe für Achsschenkel 20103 ab Fahrg. Nr. 103-44084		2	20103, 25104, 3700, 3800, 2,5 Kapt.-47, 2,5 Kapt.-47 (Mod. 50), 2,5 Kapt.-51
	Kronenmutter (M 16 x 1,5)	N-10838	2	
	Splint (4 x 35 mm)	N-10059	2	
•3 30 255				
3 30 258	Sicherungsscheibe für Achsschenkel		2	1,2 alle, 1033, 1190, 11234, 3200, 3300, 6100, 1396, 13237, 3500, 1,5 Oly.-47, 1,5 Oly.-50, L-50, 1,5 Oly.-51, L-51
	Kronenmutter (M 14 x 1,5)	N-10436	2	
	Splint (3 x 25 mm)	N-10052	2	
■3 30 260	Sicherungsscheibe für Achsschenkel		2	5200, 5300, 1,5 t-45, 1,75 t-330-52, 1,75 t-375-52
	Kronenmutter (M 18 x 1,5)	N-10839	2	
	Splint (4 x 35 mm)	N-10059	2	
3 30 301	Mutter für Achsschenkel, links (M 22 x 1,5 Linksgewinde)		1	3,5-36-47, 3,6-36-42-47
3 30 326	Mutter für Achsschenkel, rechts (M 22 x 1,5 Rechtsgewinde)		1	3,5-36-47, 3,6-36-42-47
	Splint (5 x 45 mm)	N-10537	2	
~~3 30 375~~	~~Verschlußkappe für Radnabe (2"-14)~~		~~2~~	~~1,2 alle, 1033, 1397, 1396, 13237~~
~~3 30 377~~	~~Verschlußkappe für Radnabe (M 80 x 1,5)~~		~~2~~	~~3,5-34-57-83, 3,5-36-47, 3,6-36-42-47~~
3 30 381	Verschlußkappe für Radnabe 20103 ab Fahrg. Nr. 103-44084 13237 ab Fahrg. Nr. 237-51351		2	11234, 3200, 3300, 6100, 13237, 20103, 3500, 25104, 3700, 1,5 Oly.-47, 1,5 Oly.-50, L-50, 1,5 Oly.-51, L-51, 3800, 2,5 Kapt.-47, 2,5 Kapt.-47 (Mod. 50), 2,5 Kapt.-51
3 30 384	Verschlußkappe für Radnabe (Bei Entstörung - Radio)		2	3800, 1,5 Oly.-47, 1,5 Oly.-50, L-50, 1,5 Oly.-51, L-51, 2,5 Kapt.-47, 2,5 Kapt.-47 (Mod. 50), 2,5 Kapt.-51

Teile-Name	Stück pro Wagen	Modell	Ersatzteil-Nr.
Verschlußkappe für Radnabe	2	5300, 1,5 t-45, 1,75 t-330-52, 1,75 t-375-52	3 30 385
Stütze für Teleskopstoßdämpfer unten an Vorderachse	2	1,75 t-330-52, 1,75 t-375-52	(3 02 825)
Sechskantschraube (M 12 x 60) N-15950	2		
Federring (12,2 mm) N-10698	2		
Sechskantmutter (M 12) N-10809	2		
Vor dem Einsatz einzelner Federblätter sollte stets genau geprüft werden, ob nicht unter Berücksichtigung der Montagekosten der Ersatz der kompletten Federn wirtschaftlicher ist. Die Zählung der Federblätter erfolgt von oben, so daß jeweils das oberste Blatt die Nummer 1 trägt.			
Vorderfeder mit Buchse, 7 Blatt, 29 mm stark 1290 ab Fahrg. Nr. 10-34773	2	1190, 1290	3 32 008 ≈3 32 010
Vorderfeder mit Buchse, 14 Blatt Bei Auswechslung der Vorderfeder mit 10 Blatt gegen solche mit 14 Blatt sind für 3,6 bei Fahrzeugen ohne Stoßdämpfer 2 Federbügel 3 40 163 bei Fahrzeugen mit Stoßdämpfer 2 Federbügel 3 40 168 bei 6700 2 Federbügel 3 40 167 bei 3,5-36-47 bis Fahrg. Nr. Br. V-1532 2 Federbügel 3 40 163 mitzuverwenden.	2	3,5-36-47, 3,6-36-42-47, 6700	3 32 022
Vorderfeder mit Buchse, 9 Blatt 1,5 t-45 bis Fahrg. Nr. 16067 Bei 5200, 5300 und 1,5 t-45 bis Fahrg. Nr. 505 ist die Auswechslung paarweise vorzunehmen.	2	5200, 5300, 1,5 t-45	3 32 024
Vorderfeder mit Buchse, 10 Blatt ab Fahrg. Nr. 16068	2	1,5 t-45	3 32 025
Vorderfeder mit Buchse	2	1,75 t-330-52, 1,75 t-375-52	3 32 027

VORDERRAD-AUFHÄNGUNG

Ersatzteil-Nr.	Teile-Name	Stück pro Wagen	Modell
~~3 34 005~~	~~Federblatt Nr. 1 mit Buchse für Vorderfeder 3 32 008 und 3 32 009 1290 ab Fahrg. Nr. 10-34773~~	~~2~~	~~1290, 1190~~
3 34 015	Federblatt Nr. 1 für Vorderfeder 1,5 t-45 bis Fahrg. Nr. 16067	2	5200, 5300, 1,5 t-45
3 34 016	Federblatt Nr. 1 mit Buchse für Vorderfeder	2	3,5-36-47, 3,6-36-42-47, 6700
3 34 017	Federblatt Nr. 1 mit Buchse	2	1,75 t-330-52, 1,75 t-375-52
3 34 018	Federblatt Nr. 1 mit Buchse für Vorderfeder ab Fahrg. Nr. 16068	2	1,5 t-45
3 34 089	Federblatt Nr. 2 für Vorderfeder 1,5 t-45 bis Fahrg. Nr. 16067	2	5300, 1,5 t-45
3 34 091	Federblatt Nr. 2	2	1,75 t-330-52, 1,75 t-375-52
3 34 092	Federblatt Nr. 2 für Vorderfeder ab Fahrg. Nr. 16068	2	1,5 t-45
<3 36 005	**Buchse mit Gewinde für Vorderfederaufhängung,** vorn und hinten und Federstütze 1290, 1296 ab Fahrg. Nr. 34773 (siehe auch 4 28 . . .)	6	1290, 1296, 1190, 1396, 3300, 6100
3 36 006	siehe 4 30 . . ., und Seite 232)		
<3 36 008	Buchse für Vorderfederaufhängung, hinten, mit Gewinde (siehe auch 2 46 . . .)	2	5200, 5300, 1,5 t-45, 1,75 t-330-52, 1,75 t-375-52
	Federschraube (M 10 x 65) bis Fahrg. Nr. 16067 N-35120	2	1,5 t-45
	Federschraube (M 10 x 70) ab Fahrg. Nr. 16068 N-25130	2	

Teile-Name		Stück pro Wagen	Modell	Ersatzteil-Nr.
Sechskantmutter (M 10)	N-40202	2		
Federschraube (M 10 x 60)		2	1,75 t-330-52, 1,75 t-375-52	
Sechskantmutter (M 10)	N-40202	2		
Buchse für Vorderfeder, vorn Verwende auch R. P. 338-01 -08		2	5200, 3500, 1,5 Oly.-47, 1,75 t-330-52, 1,75 t-375-52	3 36 007
Buchse für Vorderfederaufhängung Verwende auch R. P. 338-02		4	3,5-36-47, 3,6-36-42-47, 6700	3 36 006
Federschraube (M 10 x 90)	N-31670	2		
Federschraube (M 10 x 105)	N-33450	2		
Sechskantmutter (M 10)	N-40202	2		
Sechskantschraube für Federklammer (M 8 x 80)	N-10559	4	3,5-36-47, 3,6-36-42-47	
Sechskantmutter (M 8)	<N-40192	4		
Federschraube (M 8 x 1,25 x 50)	N-31790	2	2,0-12	
Sechskantmutter (M 8 x 1)	N-43211	2		
Lasche für Vorderfeder 1396 ab Fahrg. Nr. 306-5037 2,0-12 ab Fahrg. Nr. 2V-701 Verwende auch R. P. 338-01		4	1190, 1396, 6100, 2,0-12, 5200, 5300, 1,5 t-45	**3 38 005**
Lasche für Vorderfeder Verwende auch R. P. 338-02		2	3,5-36-47, 3,6-36-42-47, 6700	3 38 009
Lasche für Vorderfeder Verwende auch R. P. 338-08		4	1,75 t-330-52, 1,75 t-375-52	3 38 012

Ersatzteil-Nr.	Teile-Name		Stück pro Wagen	Modell
≈3 38 176				
≈3 38 181				
≈3 38 184	Bolzen für Federaufhängung, ganze Länge 70,5 mm (Gewinde { M 6 x 1 und 16 mm 11 Gang 1 ″) / M 16 x 1 und 16 mm 11 Gang 1 ″) } 1290, 1190 hinten 1296, 1396 vorn 1290, 1296 ab Fahrg. Nr. 34773 (siehe auch 432 . . .)		4	1290, 1296, 1190, 1396, 6100
	Druckschmierkopf (M 10 x 1)	N-34320	2	
	Druckschmierkopf (M 6 x 1)	N-11128	4	
	Flachrundschraube mit Vierkantansatz (M 10 x 1,5 x 90)	N-15130	2	
	Sechskantmutter (M 10 x 1,5)	N-40202	2	
3 38 185	Bolzen für Federaufhängung, vorn und hinten Verwende auch R. P. 338-02		6	3,5-36-47, 3,6-36-42-47, 6700
	Kronenmutter (L 18 x 1,5)	N-15100	6	
	Splint (4 x 35 mm)	N-10059	6	
	Druckschmierkopf (M 10 x 1)	N-34320	6	
3 38 186	Bolzen für Federaufhängung, vorn, Länge 83,5 mm (M 14 x 1,5 und M 8 x 1) Verwende auch R. P. 338-01 -08		2	5200, 5300, 1,5 t-45, 1,75 t-330-52, 1,75 t-375-52
	Kronenmutter (M 14 x 1,5)	N-10436	2	
	Splint (3 x 30 mm)	N-10441	2	
	Druckschmierkopf (M 10 x 1)	N-34320	x	
	Druckschmierkopf (M 8 x 1)	N-36290	x	
	Druckschmierkopf (M 8)	N-36580	4	1,75 t-330-52, 1,75 t-375-52

Teile-Name		Stück pro Wagen	Modell	Ersatzteil-Nr.
Flachrundschraube mit Vierkantansatz (M 10 x 90)	N-15130	2		
Federring (10,2 mm)	N-10696	2		
Sechskantmutter (M 10)	N-40202	2		
Bolzen für Federaufhängung, hinten Länge 80,5 mm (M 8 x 1) Verwende auch R. P. 338-01 -08		2	5200, 5300, 1,5 t-45, 1,75 t-330-52, 1,75 t-375-52	3 38 187
Druckschmierkopf (M 6)	N-11128	x		
Druckschmierkopf (M 8 x 1)	N-36290	x		
Flachrundschraube mit Vierkantansatz (M 10 x 90)	N-15130	2		
Federring (10,2 mm)	N-10696	2		
Sechskantmutter (M 10)	N-40202	2		
				≈3 38 189
Filzscheibe für Federlasche (13,5 x 27 x 5 mm) 1290, 1296 ab Fahrg. Nr. 34773 2,0-12 ab Fahrg. Nr. 2V-701 (Siehe auch 4 32 ...)		8	1290, 1296, 1190, 1396, 2,0-12, 6100, 5200, 5300, 1,5 t-45, 1,75 t-330-52, 1,75 t-375-52	3 38 377
Verwende auch R. P. 338-01 -07 -08		2	3300	

Ersatzteil-Nr.	Teile-Benennung	Stück je Wagen			Stück je Wagen	Modell
3 40 005	**Gummipuffer für Vorderfeder**	2	N-15130		2	5200, 5300, 1,5 t-45 (M 10 x 90)
3 40 006	Gummipuffer für Vorderachse	2	N-10696		2	1,75 t-330-52, 1,75 t-375-52
		2	N-40202			Sechskantmutter (M 10)
3 40 083	Abstandstück für Vorderfederbügel (Halter für Gummipuffer)				2	5200, 5300, 1,5 t-45
3 40 086	Abstandstück für Vorderfederbügel				2	1,75 t-330-52, 1,75 t-375-52
3 38 187		2				5200, 5300, 1,5 t-45, 1,75 t-330-52, 1,75 t-375-52
3 40 163	Bügel für Vorderfeder (M 16 x 1,5) 62 x 140 mm				4	3,6-36-42-47
	Sechskantmutter (M 16 x 1,5) Höhe 13 mm			N-10813	x	
		x	N-11128			Druckschmierkopf (M 6)
3 40 165	Bügel für Vorderfeder (M 12 x 1,5) 50,5 x 95 mm				4	5200, 5300, 1,5 t-45
		x	N-36290			Druckschmierkopf (M 8 x 1)
	Sechskantmutter (M 12 x 1,5) Höhe 7 mm	2	N-15130		8	Flachrundschraube mit Vierkantansatz (M 10 x 90)
	Sechskantmutter (M 12 x 1,5) Höhe 9,5 mm	2	N-10696	N-10814* N-12027*	8	Federring (10,2 mm)
		2	N-40202			Sechskantmutter (M 10)
(10 08 150)	Spannfederring				8	6700
3 40 168	Bügel für Vorderfeder (M 16 x 1,5) Höhe 162 mm				4	3,6-36-42-47
3 40 170	Bügel für Vorderfeder (M 12 x 1,5)				4	1,75 t-330-52, 1,75 t-375-52
	Sechskantmutter (M 12 x 1,5)			N-10828	8	
3 38 377		8		N-10814* N-12027*	8	1290, 1296, 1190, 1396, 2,0-12, 6100, 5200, 5300, 1,5 t-45, 1,75 t-330-52, 1,75 t-375-52
3 40 254	Keil für Vorderfeder 1,5 t-45 bis Fahrg. Nr. 16067	2	3300		2	5200, 5300, 1,5 t-45

Teile-Name		Stück pro Wagen	Modell	Ersatzteil-Nr.
(siehe 3 02 . . .)				3 40 326 3 40 350
Stoßdämpfer, vorn rechts		1	1,2 alle, 1,8 alle, 1033, 1290, 1190, 1396, 6100, 2,0-12	**3 42 005**
vorn links 1,5 t-45 bis Fahrg. Nr. 16067		1	5200, 5300, 1,5 t-45	
Stoßdämpfer, vorn links		1	1,2 alle, 1,8 alle, 1033, 1290, 1190, 1396, 6100, 2,0-12	3 42 030
vorn rechts 1,5 t-45 bis Fahrg. Nr. 16067		1	5200, 5300, 1,5 t-45	
				≈3 42 038
~~Stoßdämpfer, vorn links und rechts 2,5 Kapt.-47 bis Fahrg. Nr. 8086~~		~~2~~	~~3800, Kapt.-47~~	~~3 42 075~~
Stoßdämpfer, vorn links und rechts		2	1,5 Oly.-47	3 42 076
				≈3 42 077
(Stoßdämpfer an Vorderachskörper)				
Sechskantschraube (M 12 x 22)	N-10640	2	3800, 2,5 Kapt.-47, 2,5 Kapt.-47 (Mod. 50)	
Sechskantschraube (M 10 x 95)	<N-47901	4		
Scheibe (10,5 x 26 x 2,5 mm)	<N-35622	4		
Federring (10,2 mm)	N-10696	4		
Federring (12,2 mm)	N-10698	2		
Sechskantmutter (M 10)	N-40202	4		
Vierkantstopfen für Öleinfüllung (M 10 x 1)	N-12054	2		

Ersatzteil-Nr.	Teile-Name		Stück pro Wagen	Modell
3 42 080	Stoßdämpfer (Teleskop), vorn links und rechts		2	1,75 t-330-52, 1,75 t-375-52
≈3 42 081				
(4 36 926)	Gummipuffer für Stoßdämpfer, oben und unten		8	1,75 t-330-52, 1,75 t-375-52
(4 36 951)	Teller für Gummipuffer		8	1,75 t-330-52, 1,75 t-375-52
	Sechskantmutter (M 10)	N-40941	8	
3 42 082	Stoßdämpfer, vorn links und rechts		2	2,5 Kapt.-51
	Sechskantschraube (M 10 x 22)	N-42082	4	
	Scheibe (10,5 x 26 x 2,5 mm)	N-35631	4	
	Ausgleichscheibe (10,5 x 22 x 0,5 mm)	N-35212	x	
	Ausgleichscheibe (10,5 x 22 x 0,25 mm)	N-35211	x	
	Federing (10,2 mm)	N-10696	4	
	Sechskantmutter (M 10)	N-40202	4	
	(Für Öleinfüllung)			
	Vierkantstopfen (M 10 x 1)	N-12054	2	
≈3 42 350				
~~3 44 003~~	~~**Kolben für Stoßdämpfer,** 40 mm lang 2,5 Kapt.-47 ab Fahrg.-Nr. 1591~~		~~4~~	~~1,5 Oly.-47, 1,5 Oly.-50, L-50, 1,5 Oly.-51, L-51,~~ 2,5 Kapt.-47 (Mod. 50)
	Vierkantstopfen für Öleinfüllung	N-12054	2	

Teile-Name	Stück pro Wagen	Modell	Ersatzteil-Nr.
			≈3 44 079
Stoßdämpfereinlaß- und Überdruckventil, Aufstoß Kennzeichen 3 J-18	4	1,5 t-45	(4 38 332)
~~Stoßdämpferkolbenventil~~	~~4~~	~~3800, 1,5 Oly.-47, 1,5 Oly.-50, L-50, 1,5 Oly.-51, L-51, 2,5 Kapt.-47, 2,5 Kapt.-47 (Mod. 50)~~	~~3 44 082~~
Druckfeder für Kolbenventil, 88 mm lang 2,5 Kapt.-47 ab Fahrg. Nr. 1591	~~4~~	~~1,5 Oly.-47, 1,5 Oly.-50, L-50, 1,5 Oly.-51, L-51, 2,5 Kapt.-47, 2,5 Kapt.-47 (Mod. 50)~~	~~3 44 276~~
			≈(3 46 052)
			≈3 44 450
~~Stoßdämpferventil Aufstoß~~ Kennzeichen II-F 2,5 Kapt.-47 bis Fahrg. Nr. 8086	~~2~~	~~3800, 2,5 Kapt.-47~~	~~3 44 080~~
			≈3 44 083

Ersatzteil-Nr.	Teile-Name	Stück pro Wagen	Modell
3 44 085	Stoßdämpferventil - Rückstoß Kennzeichen K-P 2,5 Kapt.-47 ab Fahrg. Nr. 8087	2	2,5 Kapt.-47, 2,5 Kapt.-47 (Mod. 50)
≈3 44 087			
≈3 44 092			
3 44 094	Stoßdämpferventil - Rückstoß Kennzeichen N-L	2	2,5 Kapt.-47, 2,5 Kapt.-47 (Mod. 50), 2,5 Kapt.-51

Teile-Name	Stück pro Wagen	Modell	Ersatzteil-Nr.
			≈3 44 103
			≈3 44 106
			≈3 44 107
			≈3 44 108
~~Feder für Stoßdämpfereinlaßventil, konisch, 26 mm hoch, 0,6 mm Draht ab Fahrg. Nr. 16068~~	~~4~~	~~1,5 1-45~~	~~(4 38 700)~~
Sicherungsring für Stoßdämpferventil (20,2 x 1 mm) N-10347 ab Fahrg. Nr. 16068	4		
~~Dichtungsring für Stoßdämpferventil (18,2 x 22 x 0,8 mm)~~	~~4~~	~~3800, 1,5 Oly.-51, L-51, 2,5 Kapt.-47, 2,5 Kapt.-47 (Mod. 50), 2,5 Kapt.-51~~	~~3 44 350~~
~~Dichtung für Stoßdämpferverschlußkappe ab Fahrg. Nr. 16068~~	~~4~~	~~1,5 1-45~~	~~(4 40 175)~~
(siehe 3 44 . . .)			~3 36 052

Teile-Name		Stück pro Wagen	Modell	Ersatzteil-Nr.
Stoßdämpferlasche, vorn 1,5 t-45 bis Fahrg. Nr. 16067 Verwende auch R. P. 348-01		2	5200, 5300, 1,5 t-45	3 48 028 ≈3 48 029
Stoßdämpferlasche, vorn ab Fahrg. Nr. 16068 (siehe 4 36 . . .)		2	1,5 t-45	3 48 032 3 48 033
Augbolzen mit Gummitülle für Stoßdämpferlasche (M 12 x 1,5) 1,5 t-45 bis Fahrg. Nr. 16067 Verwende auch R. P. 348-01 (siehe auch 4 42 . . .)		2	1,2 alle, 1,8 alle, 1033, 2,0-12, 1190, 1396, 3300, 6100, 5200, 5300, 1,5 t-45	3 48 127
Sechskantmutter (M 12 x 1,5)	N-10828	2		
Augbolzen mit Gummitülle für Stoßdämpferlasche ab Fahrg. Nr. 16068		2	1,5 t-45	3 48 128
Sechskantmutter (M 12 x 1,5)	N-10828	2		
Gummitülle für Augbolzen und Stoßdämpferhebel, vorn 1,5 t-45 bis Fahrg. Nr. 16067 Verwende auch R. P. 348-01 (siehe auch 4 42 . . .)		4	1,2 alle, 1,8 alle, 1033, 2,0-12, 1190, 1396, 3300, 6100, 5200, 5300, 1,5 t-45	3 48 175
Gummitülle für Augbolzen und Stoßdämpferhebel, vorn ab Fahrg. Nr. 16068		4	1,5 t-45	(4 42 400)
Gummitülle für Stoßdämpferhebel (siehe auch 4 36 . . .)		2	3,5-36-47, 3,6-36-42-47, 6700	3 48 176
Abstandrohr (8 x 12 x 20 mm)	N-30730	2		
Buchse für Gummitülle, 9,2 mm Bohrung 1190 bis Fahrg. Nr. 190-18060 1396 bis Fahrg. Nr. 396-2680 (siehe auch 4 42 . . .)		2	1,2 alle, 1,8 alle, 1033, 2,0-12, 1190, 1396	3 48 200
Buchse für Gummitülle, 9,8 mm Bohrung 1190 ab Fahrg. Nr. 190-18061 1396 ab Fahrg. Nr. 396-2681 1,5 t-45 bis Fahrg. Nr. 16067 Verwende auch R. P. 348-01 (siehe auch 4 42 . . .)		2	1190, 1396, 2,0-12, 3300, 6100, 5200, 5300, 1,5 t-45	3 48 201
Buchse für Gummitülle ab Fahrg. Nr. 16068		2	1,5 t-45	(4 42 425) ≈3 48 225 ≈3 48 226
Bolzen für Stoßdämpferlasche (10 x 36,8 mm) 1190 ab Fahrg. Nr. 190-18061 1396 ab Fahrg. Nr. 396-2681 1,5 t-45 bis Fahrg. Nr. 16067 Verwende auch R. P. 348-01 (siehe auch 4 42 . . .)		4	1190, 1396, 3300, 6100, 5200, 5300, 1,5 t-45	3 48 227

Ersatzteil-Nr.	Teile-Name		Stück pro Wagen	Modell
	(Vordere Stoßdämpfer an Längsträger)			
	Sechskantschraube (M 12 x 22)	N-10640	4	
	Federring (12,2 mm)	N-10698	4	
	Splint (3 x 25 mm)	N-10052	x	
(4 42 450)	Bolzen für Stoßdämpferlasche (12 x 40 mm) ab Fahrg. Nr. 16068		2	1,5 l-45
	(Vordere Stoßdämpfer an Längsträger)			
	Sechskantschraube (M 12 x 70)	N-11204	4	
	Sechskantmutter (M 12)	N-10809	4	
	(Stoßdämpfer an Unterbau)			
	Sechskantschraube (M 12 x 60)	N-15950	4	3300
3 48 228	Bolzen für Stoßdämpferlasche (M 8 x 1,5 x 34) (siehe auch 4 36 . . .)		2	3,5-36-47, 3,6-36-42-47, 6700
		●N-19540		
	Fächerscheibe (8,4 x 15 x 0,8 mm)	■N-40451	x	
	Sechskantmutter (M 8)	N-40411	x	
	(Stoßdämpfer-Befestigung)			
	Federring (14,2 mm)	N-10700	4	6700
	Sechskantmutter (M 14)	N-11072	4	
3 48 253	(siehe auch 4 36 . . .)			
~~3 48 350~~	~~Gummipuffer für Stoßdämpferlasche an Platte, vorn~~		~~4~~	~~3,5-36-47, 3,6-36-42-47~~
3 48 400 3 48 401 3 48 402 3 48 403 3 48 429	(siehe auch 4 36 . . .)			
3 50 000	**Stabilisatorwelle**, vorn		1	3800, 2,5 Kapt.-47, 2,5 Kapt.-47 (Mod. 50), 2,5 Kapt.-51
3 50 001	Stabilisatorwelle, vorn 1,5 Oly.-51 ab Fahrg. Nr. 43292 L-51 ab Fahrg. Nr. 9283		1	1,5 Oly.-51, L-51
3 50 075	Hülse (Gummi) 45 mm lang 1,5 Oly.-51 ab Fahrg. Nr. 43292 L-51 ab Fahrg. Nr. 9283		2	3800, 1,5 Oly.-51, L-51, 2,5 Kapt.-47, 2,5 Kapt.-47 (Mod. 50), 2,5 Kapt.-51
3 50 125	Sechskantschraube (M 8 x 192) 1,5 Oly.-51 ab Fahrg. Nr. 43292 L-51 ab Fahrg. Nr. 9283		2	3800, 1,5 Oly.-51, L-51, 2,5 Kapt.-47, 2,5 Kapt.-47 (Mod. 50), 2,5 Kapt.-51
3 50 150	Gummipuffer 1,5 Oly.-51 ab Fahrg. Nr. 43292 L-51 ab Fahrg. Nr. 9283		8	3800, 1,5 Oly.-51, L-51, 2,5 Kapt.-47, 2,5 Kapt.-47 (Mod. 50), 2,5 Kapt.-51

Teile-Name		Stück pro Wagen	Modell	Ersatzteil-Nr.
				*3 50 175
Teller für Gummipuffer 1,5 Oly.-51 ab Fahrg. Nr. 43292 L-51 ab Fahrg. Nr. 9283		8	3800, 1,5 Oly.-51, L-51, 2,5 Kapt.-47, 2,5 Kapt.-47 (Mod. 50), 2,5 Kapt.-51	*3 50 176
Sechskantmutter (M 8)	N-40192	4		
~~Deckel für Stabilisatorlager~~		~~2~~	~~3800, 2,5 Kapt.-47,~~ ~~2,5 Kapt.-47 (Mod. 50),~~ ~~2,5 Kapt.-51~~	~~3 50 200~~
Federring (8,2 mm)	N-10693	4		
Sechskantschraube (M 8 x 22)	N-42892	4		
Sechskantschraube (8 x 15)	N-41011	4	3800	
Deckel für Stabilisatorlager 1,5 Oly.-51 ab Fahrg. Nr. 43292 L-51 ab Fahrg. Nr. 9283		2	1,5 Oly.-51, L-51	3 50 201
Abstandrohr (9 x 14 x 105 mm) 1,5 Oly.-51 ab Fahrg. Nr. 43292 L-51 ab Fahrg. Nr. 9283		2	3800, 1,5 Oly.-51, L-51, 2,5 Kapt.-47, 2,5 Kapt.-47 (Mod. 50), 2,5 Kapt.-51	3 50 250
Abstandstück für Stabilisatorlager		2	3800, 2,5 Kapt.-47, 2,5 Kapt.-47 (Mod. 50), 2,5 Kapt.-51	3 50 300
Abstandstück für Stabilisatorlager 1,5 Oly.-51 ab Fahrg. Nr. 43292 L-51 ab Fahrg. Nr. 9283		2	1,5 Oly.-51, L-51	3 50 301
Sechskantschraube (M 8 x 22)	N-42892	4		
Federring (8,2 mm)	N-10693	4		
Scheibe (8,4 x 17 x 2 mm)	N-10094	4		
Halter mit Teller für Gummipuffer 1,5 Oly.-51 ab Fahrg. Nr. 43292 L-51 ab Fahrg. Nr. 9283 (Verstärkungsplatte und Halter Stabilisator-Verbindungsstange am unteren Lenker)		2	1,5 Oly.-51, L-51	3 50 400
Federring (8,2 mm)	N-10693	4		
Sechskantmutter (M 8)	N-40192	4		
Lenkerarm, vorn unten Für 3800 nur satzweise verwenden.		2	3800, 2,5 Kapt.-47, 2,5 Kapt.-47 (Mod. 50), 2,5 Kapt.-51	3 52 000
Lenkerarm, vorn unten		2	1,5 Oly.-47, 1,5 Oly.-50, L-50, 1,5 Oly.-51, L-51	3 52 001
Lenkerarm, hinten unten Für 3800 nur satzweise verwenden.		2	3800, 2,5 Kapt.-47, 2,5 Kapt.-47 (Mod. 50), 2,5 Kapt.-51	3 52 100
Lenkerarm, hinten unten		2	1,5 Oly.-47, 1,5 Oly.-50, L-50, 1,5 Oly.-51, L-51	3 52 101
Welle für unteren Lenker, links und rechts 1,5 Oly.-47 ab Fahrg. Nr. 450 Bei Auswechseln der Lenkerwelle 1,5 Oly.-47 bis Fahrg. Nr. 449 sind 4 Druckscheiben 3 52 253 8 Schrauben N-10794 mitzuverwenden.		2	1,5 Oly.-47, 1,5 Oly.-50, L-50, 1,5 Oly.-51, L-51	3 52 126

Ersatzteil-Nr.	Teile-Name		Stück pro Wagen	Modell
	Sechskantschraube (M 10 x 28)	N-41411	8	
	Federring (10,2 mm)	N-10696	8	
	Sechskantmutter (M 10)	N-40202	8	
3 52 150	Welle für unteren Lenker, links		1	3800, 2,5 Kapt.-47, 2,5 Kapt.-47 (Mod. 50), 2,5 Kapt.-51
~~3 52 200~~	~~Welle für unteren Lenker, rechts~~		~~1~~	~~3800, 2,5 Kapt.-47, 2,5 Kapt.-47 (Mod. 50), 2,5 Kapt.-51~~
	Sechskantschraube (M 10 x 1 x 30)	<N-47872	8	
	Federring (10,2 mm)	N-10696	8	
~~3 52 250~~	~~Scheibe (20,5 x 44 x 2,5 mm)~~		~~4~~	~~3800, 2,5 Kapt.-47, 2,5 Kapt.-47 (Mod. 50), 2,5 Kapt.-51~~
3 52 253	Druckscheibe für Lenkerwelle		4	1,5 Oly.-47, 1,5 Oly.-50, L-50, 1,5 Oly.-51, L-51
3 52 275	Verstärkungsplatte für unteren Lenker		2	1,5 Oly.-47, 1,5 Oly.-50, L-50, 1,5 Oly.-51, L-51
	Sechskantschraube (M 8 x 45)	N-43352	4	
	Federring (8,2 mm)	N-10693	4	
	Sechskantmutter (M 8)	N-40192	4	
3 52 300	Dämpfungshülse für Welle		4	3800, 2,5 Kapt.-47, 2,5 Kapt.-47 (Mod. 50), 2,5 Kapt.-51
	Kronenmutter (M 14 x 1,5)	N-10856	4	
	Splint (3 x 25 mm)	N-10052	4	
3 52 301	Dämpfungsbuchse für unteren Lenker an Welle		4	1,5 Oly.-47, 1,5 Oly.-50, L-50, 1,5 Oly.-51, L-51
	Kronenmutter (M 12 x 1,5)	N-10857	4	
	Splint (3 x 22 mm)	N-10052	4	
3 52 350	Bolzen für unteren Lenker		2	3800, 2,5 Kapt.-47, 2,5 Kapt.-47 (Mod. 50), 2,5 Kapt.-51
	Druckschmierkopf (M 8 x 1)	N-36290	x	
	Druckschmierkopf (M 10 x 1)	N-34320	x	
3 52 351	Bolzen für unteren Lenker		2	1,5 Oly.-47, 1,5 Oly.-50, L-50, 1,5 Oly.-51, L-51
3 52 400	Dichtring, Gummi (16 mm ⌀)		4	3800, 2,5 Kapt.-47, 2,5 Kapt.-47 (Mod. 50), 2,5 Kapt.-51
3 52 401	Dichtring, Gummi (13 x 25 x 7 mm)		4	1,5 Oly.-47, 1,5 Oly.-50, L-50, 1,5 Oly.-51, L-51
	Sechskantmutter (M 14)	N-11072	2	
	Druckschmierkopf (M 10 x 1)	N-34320	2	
3 52 601	Sechskantmutter (M 18)		2	3800, 2,5 Kapt.-47, 2,5 Kapt.-47 (Mod. 50), 2,5 Kapt.-51

Teile-Name	Stück pro Wagen	Modell	Ersatzteil-Nr.
Vorderrad-Aufhängung und Antrieb			
Entlüftungsnippel	1	6700	(3 04 650)
Sicherung für Ausgleichlagerdeckelschraube	4	6700	(4 04 400)
(Antriebskegelrad - Lagerhalter an Vorderachsgehäuse)			
Sechskantschraube (M 10 x 25) N-40622	8		
Federring (10,2 mm) <N-11518	8		
			≈(4 06 330)
			≈(4 06 333)
Kugellager für Antriebskegelrad, zweireihig	1	6700	(4 06 504)
Rollenlager für Antriebskegelrad, einreihig	1	6700	(4 06 659)
Öldichtung für Antriebskegelrad	1	6700	(4 06 732)
Teller- und Antriebskegelrad Übersetzung 40 : 7	1	6700	(4 08 519)
~~Sicherungsblech für Tellerrad an Ausgleichsgehäuse~~	~~1~~	~~6700~~	(4 10 400)
Sechskantschraube für Tellerrad an Ausgleichsgehäuse (M 12 x 1 x 28)	16	6700	(4 10 430)
Ausgleichkegelrad	4	6700	(4 10 535)

VORDERRAD-AUFHÄNGUNG

Ersatzteil-Nr.	Teile-Name		Stück pro Wagen	Modell
(4 22 004)	Kugellager für Ausgleichgehäuse		2	6700
(4 10 980)	Sicherung für Ausgleicheinstellmutter		2	6700
	Sechskantschraube (M 8 x 15)	N-41011	2	
	(Flansch an Vorderachse - Antriebskegelrad)			
	Kronenmutter (M 24 x 1,5)	N-10533	1	
	Splint (5 x 45 mm)	N-10537	1	
(4 16 105)	Dichtung für Vorderachsgehäusedeckel		1	6700
	(Deckel an Vorderachsgehäuse)			
	Sechskantschraube (M 10 x 18)	N-41491	9	
	Federring (10,2 mm)	<N-11518	9	
(4 16 155)	Verschlußschraube für Öleinfüllung (M 26 x 1,5)		1	6700
	Dichtung für Verschlußschraube	N-35040	1	
(4 18 377)	Stiftschraube für Vorderradnabe (M 12 x 1,75 und M 12 x 1,5 x 50)		16	6700
(4 20 175)	Öldichtung für Vorderradlager, innen (98 x 128 x 10 mm)		2	6700
(4 22 151)	Dichtung zum Flansch für Vorderachswelle		2	6700
	Federring (12,2 mm)	N-10698	16	
	Sechskantmutter (M 12 x 1,5)	N-12027	16	
(4 56 780)	Filzdichtung für Kreuzgelenk		1	6700
(4 60 229)	Sechskantschraube für Gelenkwellenbefestigung		12	6700
	Federring (8,2 mm)	<N-11515	12	
	Sechskantmutter (M 8)	N-43211	12	

HAUPTGRUPPE 4

UNTERGRUPPEN-FOLGE

		Seite
4 02	Hinterachsgehäuse	173
04	Ausgleichgetriebe mit Tragkörper	174
06	Lager und Abdichtung für Antriebskegelrad	177
08	Ausgleichgehäuse, Teller- und Antriebskegelrad	181
10	Ausgleichgehäuse	182
12	Flansch für Antriebskegelrad und Befestigungsteile	187
14	Hinterachswelle	190
16	Deckel für Hinterachsgehäuse	194
18	Hinterradnabe und Bremstrommel	195
20	Hinterradlager, innen und Abdichtung	197
22	Hinterradlager, außen und Nabenbestigung	197
24	Hinterfeder	199
26	Federblatt Nr. 1 und Nr. 2	200
28	Zwischenlage für Federblatt	202
30	Hinterfederbuchse und Federzubehör	203
32	Federauthängung	207
34	Federbefestigung	211
36	Stoßdämpfer	215
38	Stoßdämpferkolben, Einlaß- uud Überdruckventil	219
40	Stoßdämpferdeckel	221
42	Stoßdämpferbefestigung	221
44	Stabilisatorwelle	224
46	Gelenkwelle, vorn und Flansch	224
48	Gelenkwelle, hinten	225
50	Gelenkwelle	226
56	Zubehör für Kreuzgelenk	228
58	Lager und Gehäuse für Gelenkwelle	229
60	Befestigungsteile für Lagergehäuse und Gelenkwelle	231

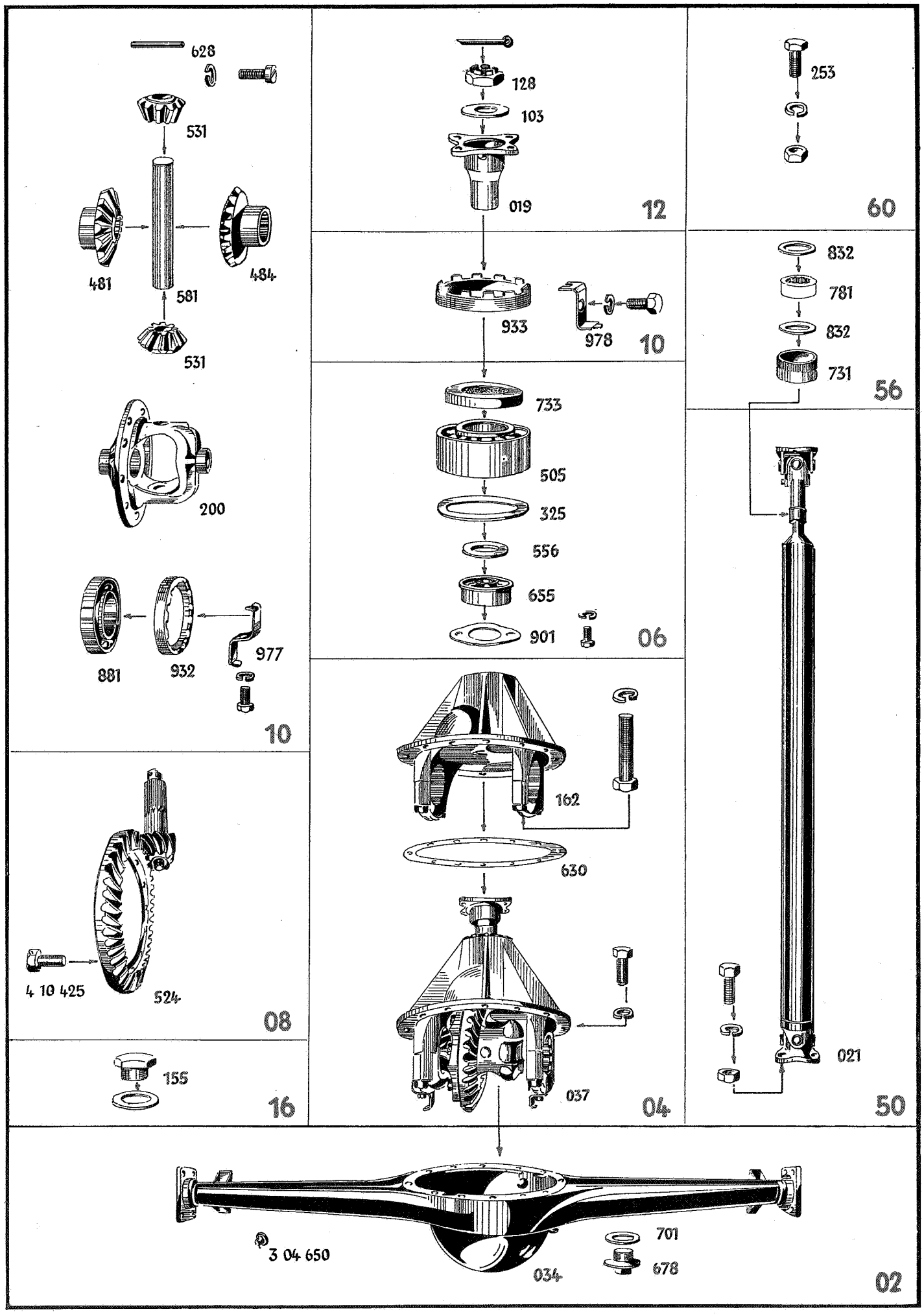
628
531
481
581
484
531
200
881
932
977
10
4 10 425
524
08
155
16
128
103
019
12
933
978
10
733
505
325
556
655
901
06
162
630
037
04
253
60
832
781
832
731
56
021
50
3 04 650
034
701
678
02

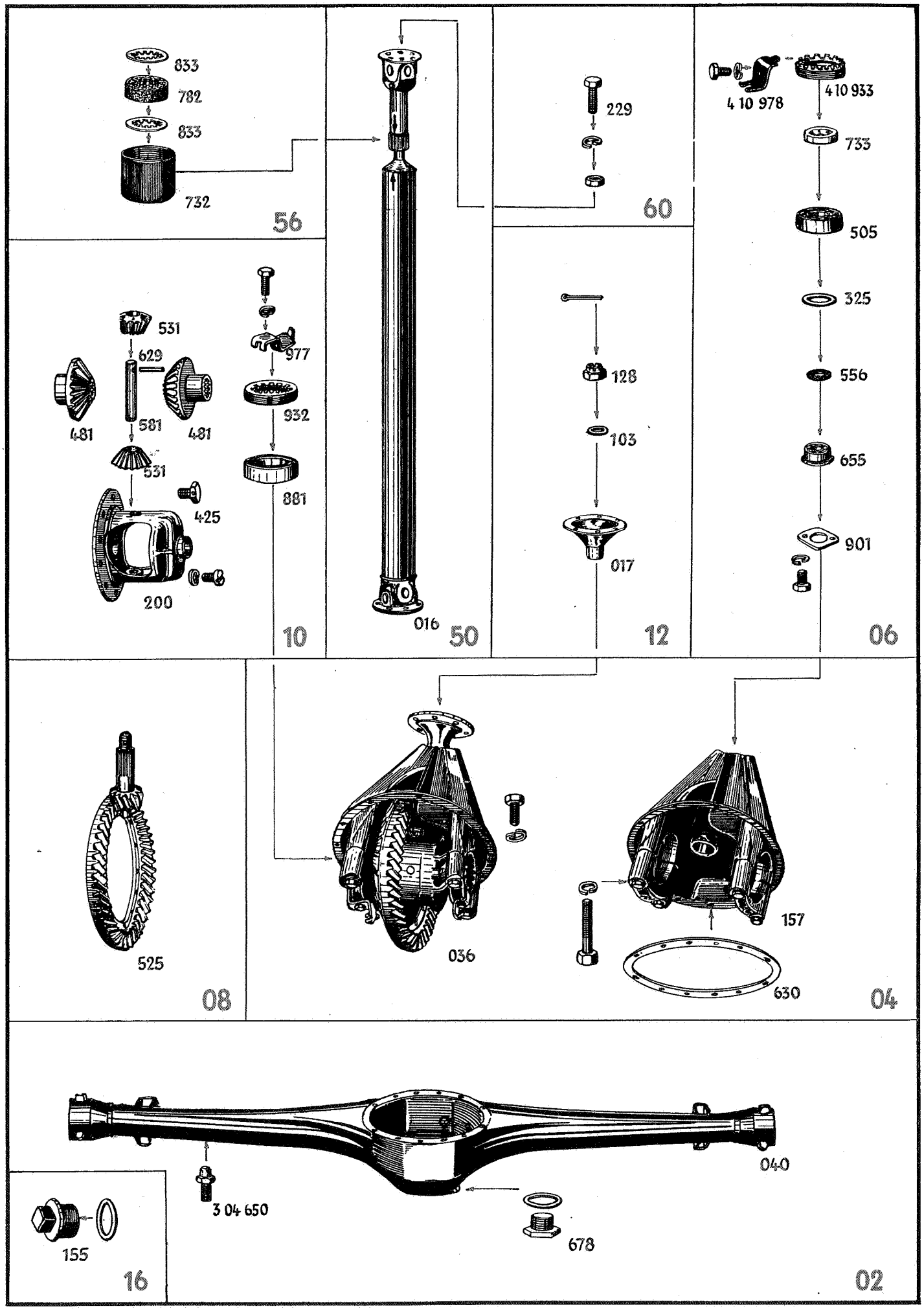
833
782
833
732
56
229
60
4 10 978
4 10 933
733
505
325
556
655
901
06
531
629
481
581
481
531
425
200
977
932
881
10
016
50
128
103
017
12
525
08
036
157
630
04
155
16
3 04 650
040
678
02

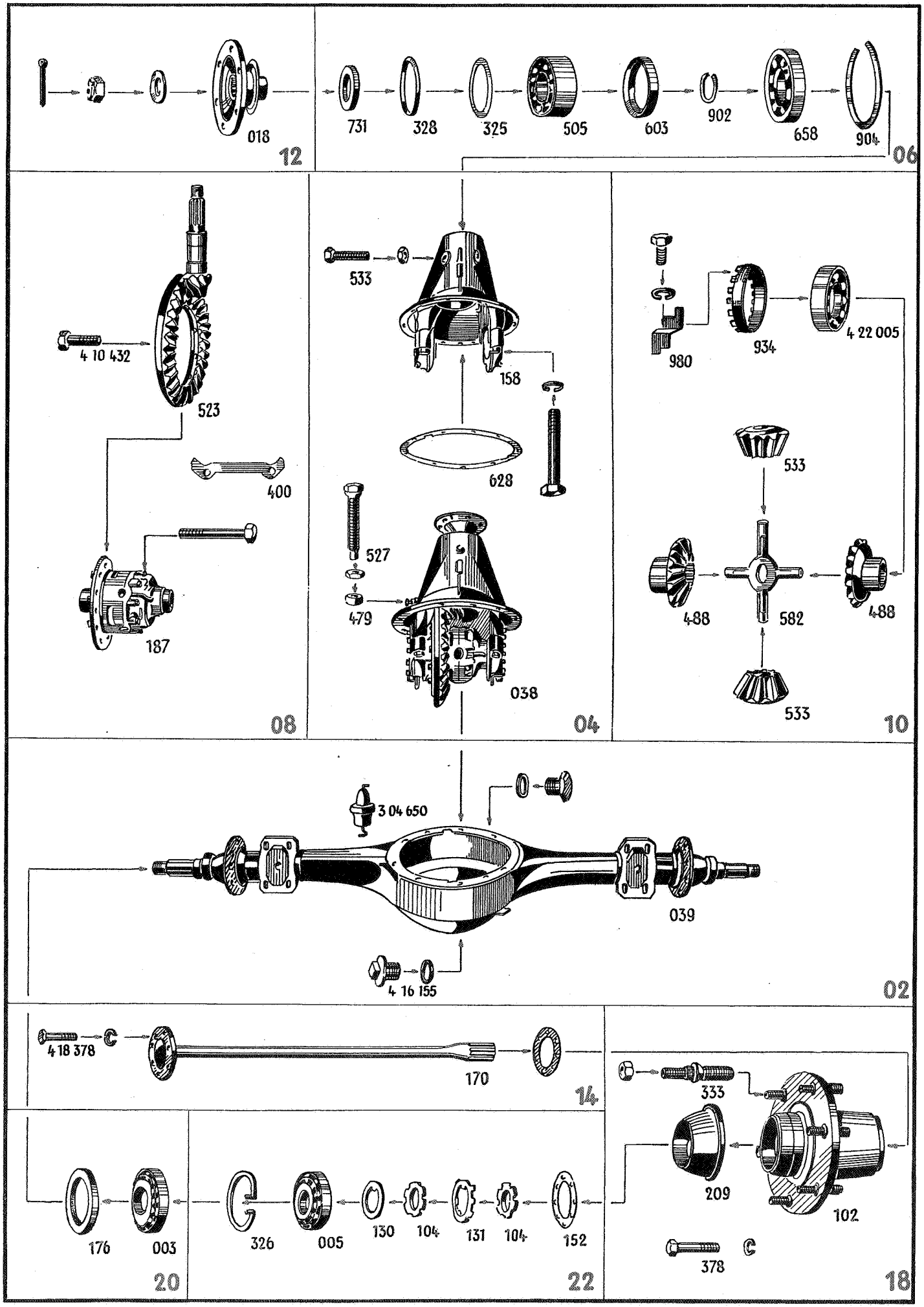
018
12
731
328
325
505
603
902
658
904
06
4 10 432
523
400
187
08
533
158
628
527
479
038
04
980
934
4 22 005
533
488
582
488
533
10
3 04 650
039
4 16 155
02
4 18 378
170
14
333
209
102
378
18
176
003
20
326
005
130
104
131
104
152
22

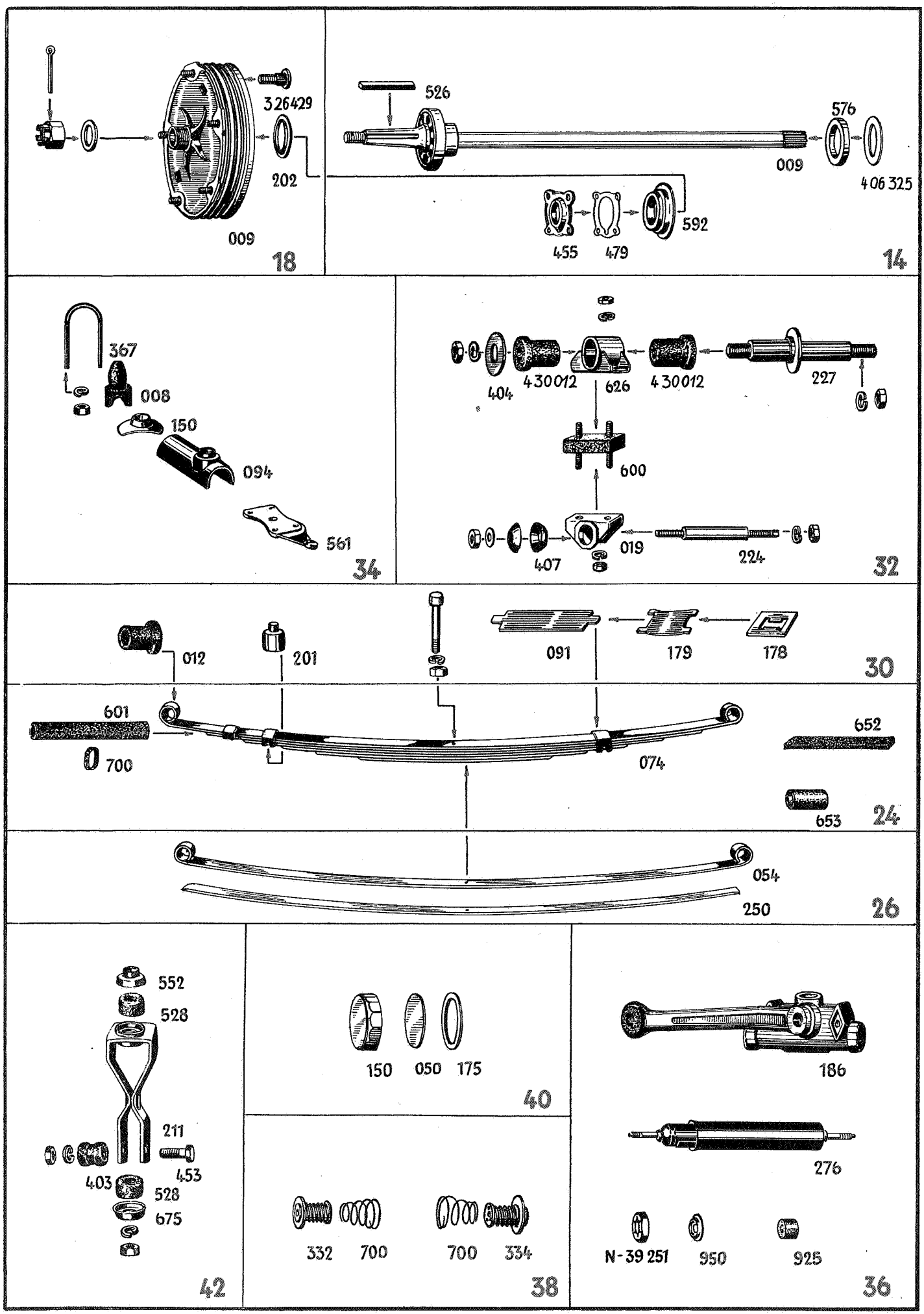
326429
202
009
18
526
576
009
406325
592
455
479
14
367
008
150
094
561
34
404
430012
626
430012
227
600
407
019
224
32
012
201
091
179
178
30
601
700
074
652
653
24
054
250
26
552
528
211
403
453
528
675
42
150
050
175
40
186
276
332
700
700
334
38
N-39251
950
925
36

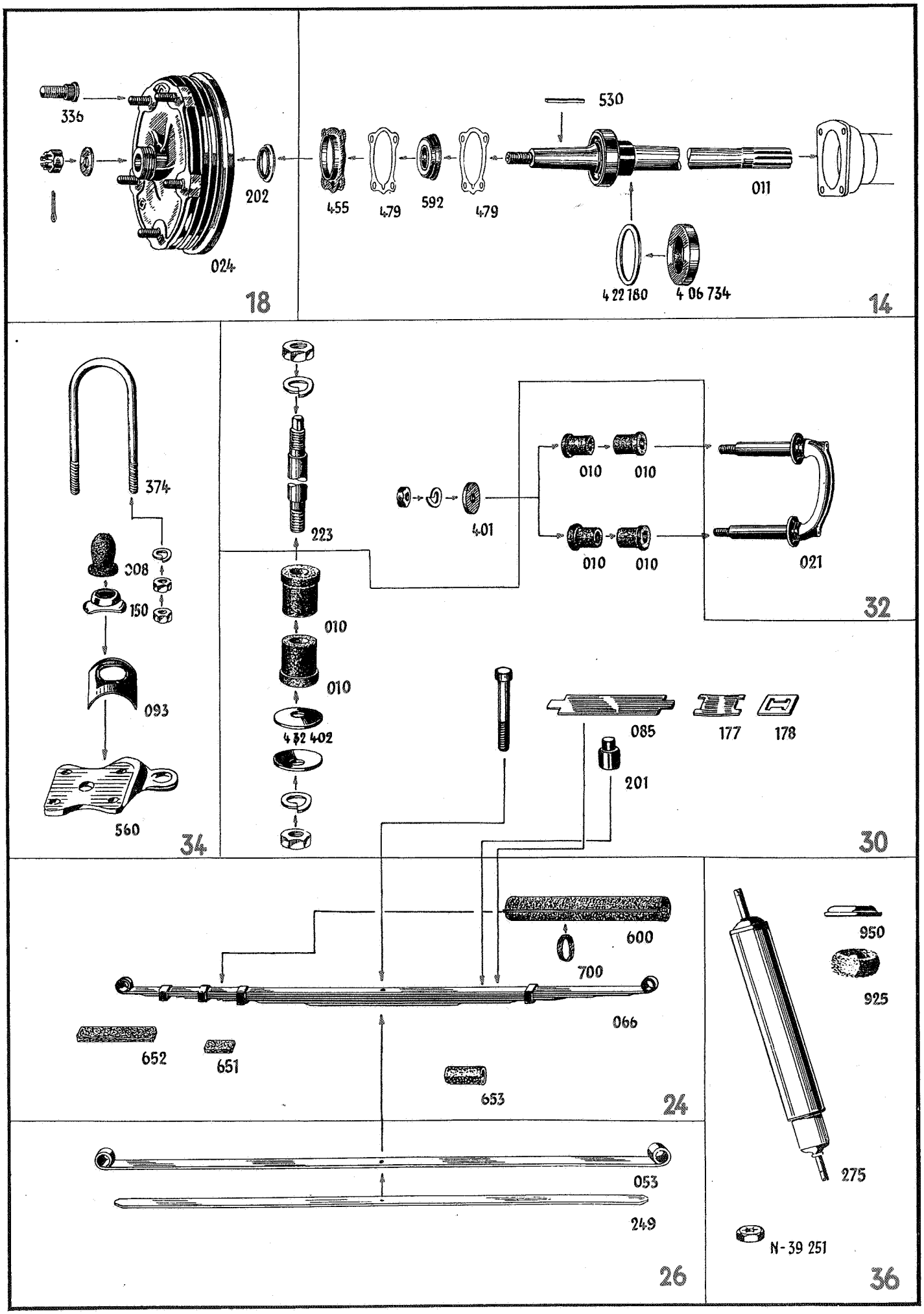
336
202
024
18
530
455
479
592
479
011
4 22 180
4 06 734
14
374
008
150
093
560
34
223
010
010
4 32 402
010
010
401
010
010
021
32
085
177
178
201
30
600
700
066
652
651
653
24
053
249
26
950
925
275
N-39 251
36

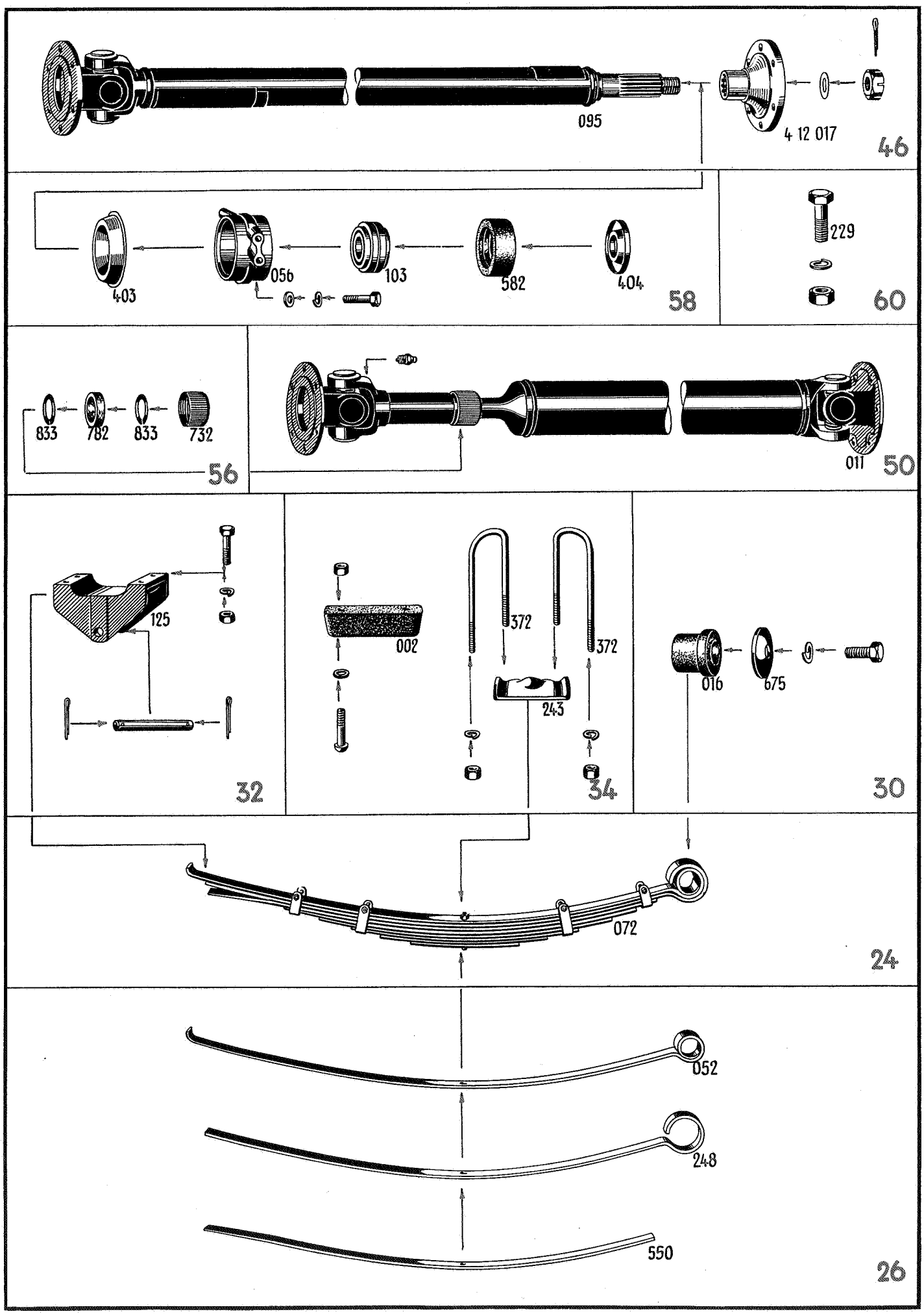
095
4 12 017
46
403
056
103
582
404
58
229
60
833
782
833
732
56
011
50
125
32
002
372
372
243
34
016
675
30
072
24
052
248
550
26

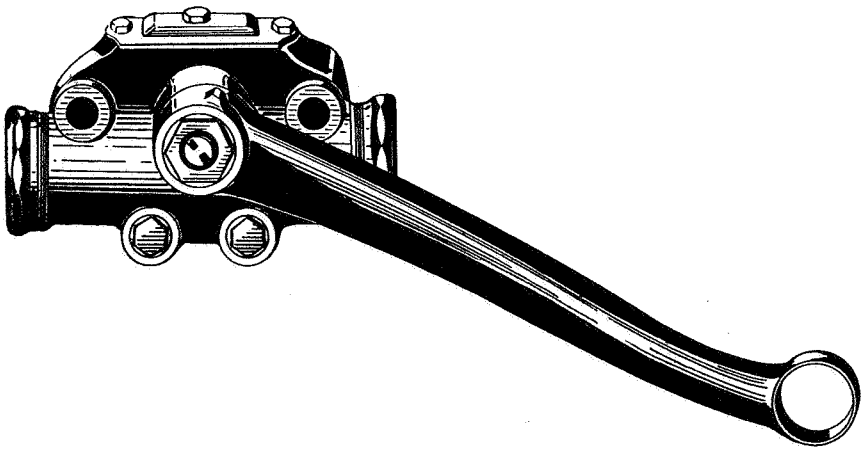
191

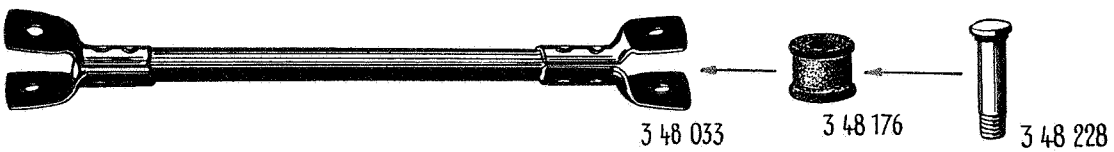
3 48 033
3 48 176
3 48 228

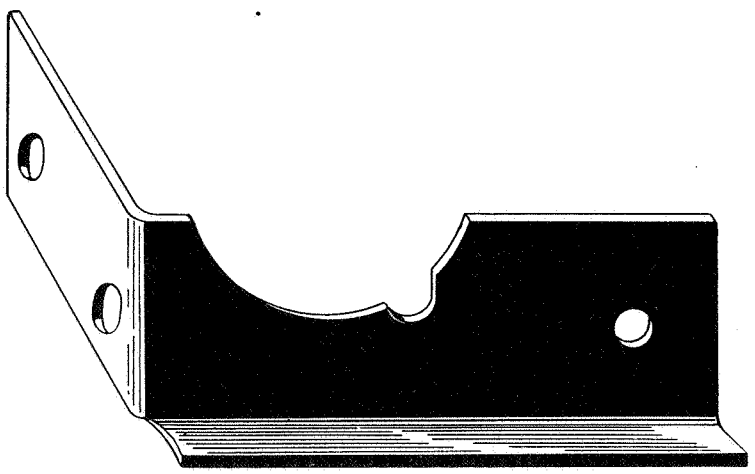
3 48 402

3 48 253

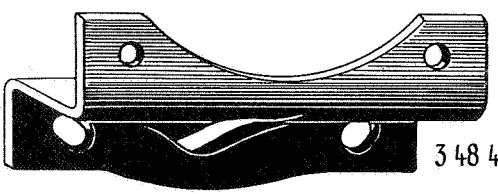
3 48 429

Teile-Name	Stück pro Wagen	Modell	Ersatzteil-Nr.
HAUPTGRUPPE 4 **HINTERRAD-AUFHÄNGUNG**			≈4 00 018
Bei 3,5-36-47 und 3,6-36-42-47 kommen die mit + bezeichneten Teile für Hinterachse mit angeschraubtem Ausgleichsgetriebe-Tragkörper zur Verwendung. Die mit * versehenen Teile gehören zur Hinterachse mit angegossenem Ausgleichsgetriebe-Tragkörper.			≈4 02 034
Hinterachsgehäuse	1	L-50, L-51	**4 02 036**
Hinterachsgehäuse	1	1,5 t-45, 1,75 t-330-52, 1,75 t-375-52	**4 02 044**
Entlüftungsnippel für Hinterachsgehäuse	1	3500, 25104, 3700, 5300, 3800, 5200, 3,6-36-42-47, 6700 1,5 t-45, 36315, 1,5 Oly.-47, 1,5 Oly.-50, L-50, 1,5 Oly.-51, L-51, 2,5 Kapt.-47, 2,5 Kapt.-47 (Mod. 50), 2,5 Kapt.-51, 1,75 t-330-52, 1,75 t-375-52	**(3 04 650)***
Ölablaßschraube für Hinterachsgehäuse (M 18 x 1,5)	1	2,0-12, 20103, 1190, 1396, 11234, 3200, 3300, 6100, 13237, 3500, 25104, 3700, 5300, 5200, 3800, 36315, 1,5 Oly.-47, 1,5 Oly.-50, L-50, 1,5 Oly.-51, L-51, 2,5 Kapt.-47, 2,5 Kapt.-47 (Mod. 50), 2,5 Kapt.-51	**4 02 678**

Ersatzteil-Nr.	Teile-Name		Stück pro Wagen	Modell
~~4 02 701~~	~~Dichtung für Ölablaßschraube~~		~~1~~	~~20103, 1190, 1396, 2,0-12, 11234, 3200, 3300, 6100, 13237, 3500, 25104, 3700, 5200, 5300, 3800, 36315~~
	Dichtring für Ölablaßschraube (18 x 22 x 1,5 mm)	N-23810	1	1,5 Oly.-47, 1,5 Oly.-50, L-50, 1,5 Oly.-51, L-51, 2,5 Kapt.-47, 2,5 Kapt.-47, 2,5 Kapt.-47 (Mod. 50), 2,5 Kapt.-51
	(Für Ölablaß-Verschluß an Hinterachsgehäuse)			
	Verschlußschraube (M 16 x 1,5)	N-15720	1	
	Dichtring (16 x 22 mm)	N-22871	1	
(4 16 155)	Verschlußschraube für Öleinfüllung (M 26 x 1,5)		1	1,5 t-45, 1,75 t-330-52, 1,75 t-375-52
	Dichtring	N-35040	1	
	Bei Bestellung von Ausgeichsgetriebe ist jeweis das Übersetzungsverhältnis anzugeben.			
≈4 04 038				

Teile-Name		Stück pro Wagen	Modell	Ersatzteil-Nr.
Federring (12,2 mm)	N-10698	10		
Ausgleichgetriebe mit Tragkörper, Übersetzung 33 : 6 1,75 t-330-52 ab Fahrg. Nr. 25556 1,75 t-375-52 ab Fahrg. Nr. 7703		1	1,75 t-330-52, 1,75 t-375-52	4 04 039
Sechskantschraube (M 12 x 1,5 x 22)	N-16130	10		
Federring (12,2 mm)	N-10698	10		
				≈4 04 157
Tragkörper und Deckel für Ausgleichgetriebe 1,75 t-330-52 bis Fahrg. Nr. 25555 1,75 t-375-52 bis Fahrg. Nr. 7702 Für 36315 ist 1 Schraube N-17240 1 Dichtung N-11873 mitzuverwenden		1	2,0-12, 36315, 5300, 1,5 t-45, 1,75 t-330-52, 1,75 t-375-52	4 04 162
Tragkörper und Deckel für Ausgleichgetriebe 1,75 t-330-52 ab Fahrg. Nr. 25556 1,75 t-375-52 ab Fahrg. Nr. 7703		1	1,75 t-330-52, 1,75 t-375-52	4 04 163
(Lagerdeckel an Tragkörper)				
Sechskantschraube (M 12 x 1,75 x 55) 1,75 t-330-52 bis Fahrg. Nr. 25555 1,75 t-375-52 bis Fahrg. Nr. 7702	N-11645	4	20103, 2,0-12, 1396, 6100, 3500, 25104, 3700, 5300, 5200, 3800, 36315, 1,5 t-45, 1,5 Oly.-47, 1,5 Oly.-50, L-50, 1,5 Oly.-51, L-51, 2,5 Kapt.-47, 2,5 Kapt.-47 (Mod. 50), 2,5 Kapt.-51, 1,75 t-330-52, 1,75 t-375-52	
Federring (12,2 mm)	N-10698	4		
Sechskantschraube (M 12 x 55) 1,75 t-330-52 ab Fahrg. Nr. 25556 1,75 t-375-52 ab Fahrg. Nr. 7703	N-11645	2	1,75 t-330-52, 1,75 t-375-52	
Sicherung für Lagerdeckelschraube		4	3,6-36-42-47, 6700	4 04 400

Ersatzteil-Nr.	Teile-Name		Stück pro Wagen	Modell
≈4 04 478				
4 04 479	Druckscheibe für Tellerrad		1	5300, 1,5 t-45, 1,75 t-330-52, 1,75 t-375-52
4 04 527	Druckschraube für Tellerrad (M 12 x 1,5 x 54)		1	2,0-12, 5300, 1,5 t-45, 1,75 t-330-52, 1,75 t-375-52
4 04 554	Sicherungsschraube für Antriebskegelradlager (M 12 x 1,5)		3	2,0-12, 36315, 5300, 1,5 t-45, 1,75 t-330-52, 1,75 t-375-52
	Sechskantmutter (M 12 x 1,5)	N-10828	4	
~~4 04 625~~	~~Dichtung zwischen Tragkörper und Hinterachsgehäuse (Papier) nicht für LGL und 1296~~		~~1~~	~~1,2, 1033, 1190, 11234, 3200,~~ 3300, 13237
	(Ausgleichkörper an Hinterachsgehäuse)			
	Sechskantschraube (M 8 x 20)	N-41231	10	11234, 3200, 3300, 13237
	Federring (8,2 mm)	<N-11515	10	

Teile-Name		Stück pro Wagen	Modell	Ersatzteil-Nr.
Dichtung zwischen Tragkörper und Hinterachsgehäuse, Papier		1	2,0-12, 36315, 5300, 1,5 t-45, 1,75 t-330-52, 1,75 t-375-52	**4 04 628**
				≈4 04 629+
Dichtung zwischen Tragkörper und Hinterachsgehäuse, Papier 1396 ab Fahrg. Nr. 396-7999 20103 ab Fahrg. Nr. 103-44084		1	1396, 20103, 6100, 3500, 5200, 25104, 3700, 3800, 1,5 Oly.-47, 1,5 Oly.-50, L-50, 1,5 Oly.-51, L-51, 2,5 Kapt.-47, 2,5 Kapt.-47 (Mod. 50), 2,5 Kapt.-51	**4 04 630**
(Ausgleichgetriebe-Tragkörper an Hinterachsgehäuse)				
Sechskantmutter für Bolzen (M 12 x 1)		10	2,0-12, 36315, 5300, 1,5 t-45	**4 04 725**
Federring (12,2 mm)	N-10698	10		
Sechskantschraube (M 10 x 20)	N-10792	12	6100, 3500, 5200, 25104, 3700, 3800, 1,5 Oly.-47, 1,5 Oly.-50, L-50, 1,5 Oly.-51, L-51, 2,5 Kapt.-47, 2,5 Kapt.-47 (Mod. 50), 2,5 Kapt.-51	
Federring (10,2 mm)	N-11518	12		

Ersatzteil-Nr.	Teile-Name	Stück pro Wagen	Modell
4 06 325	**Ausgleichscheibe** für Antriebskegelradlager (60 x 72 x 0,05 mm) 1396 ab Fahrg. Nr. 396-7999 20103 ab Fahrg. Nr. 103-44084 2,0-12 ab Fahrg. Nr. Br. 2V-9207 1,75 t-330-52 bis Fahrg. Nr. 25555 1,75 t-375-52 bis Fahrg. Nr. 7702 (siehe auch 414...)	x	1396, 20103, 2,0-12, 6100, 3500, 5200, 25104, 3700, 5300, 3800, 36315, 1,5 t-45, 1,5 Oly.-47, 1,5 Oly.-50, L-50, 1,5 Oly.-51, L-51, 2,5 Kapt.-47, 2,5 Kapt.-47 (Mod. 50), 2,5 Kapt.-51, 1,75 t-330-52, 1,75 t-375-52
4 06 326	Ausgleichscheibe für Antriebskegelradlager (60 x 72 x 0,1 mm) 1396 ab Fahrg. Nr. 396-7999 20103 ab Fahrg. Nr. 103-44084 2,0-12 ab Fahrg. Nr. Br. 2V-9207 1,75 t-330-52 bis Fahrg. Nr. 25555 1,75 t-375-52 bis Fahrg. Nr. 7702 (siehe auch 414...)	x	1396, 20103, 2,0-12, 6100, 3500, 5200, 25104, 3700, 5300, 3800, 36315, 1,5 t-45, 1,5 Oly.-47, 1,5 Oly.-50, L-50, 1,5 Oly.-51, L-51, 2,5 Kapt.-47, 2,5 Kapt.-47 (Mod. 50), 2,5 Kapt.-51, 1,75 t-330-52, 1,75 t-375-52
4 06 327	Ausgleichscheibe für Antriebskegelradlager (60 x 72 x 0,25 mm) 1396 ab Fahrg. Nr. 396-7999 20103 ab Fahrg. Nr. 103-44084 2,0-12 ab Fahrg. Nr. Br. 2V-9207 1,75 t-330-52 bis Fahrg. Nr. 25555 1,75 t-375-52 bis Fahrg. Nr. 7702 (siehe auch 414...)	x	1396, 20103, 2,0-12, 6100, 3500, 5200, 25104, 3700, 5300, 3800, 36315, 1,5 t-45, 1,5 Oly.-47, 1,5 Oly.-50, L-50, 1,5 Oly.-51, L-51, 2,5 Kapt.-47, 2,5 Kapt.-47 (Mod. 50), 2,5 Kapt.-51, 1,75 t-330-52, 1,75 t-375-52
4 06 328	Ausgleichscheibe für Antriebskegelradlager (60 x 71,5 x 2,5 mm) 2,0-12 ab Fahrg. Nr. Br. 2V-9207 1,75 t-330-52 bis Fahrg. Nr. 25555 1,75 t-375-52 bis Fahrg. Nr. 7702	x	2,0-12, 36315, 5300, 1,5 t-45, 1,75 t-330-52, 1,75 t-375-52
(4 22 180)	Ausgleichscheibe für Antriebskegelradlager (70 x 80 x 0,05 mm) 1,75 t-330-52 ab Fahrg. Nr. 25556 1,75 t-375-52 ab Fahrg. Nr. 7703	x	1,75 t-330-52, 1,75 t-375-52
(4 22 181)	Ausgleichscheibe für Antriebskegelradlager (70 x 80 x 0,10 mm) 1,75 t-330-52 ab Fahrg. Nr. 25556 1,75 t-375-52 ab Fahrg. Nr. 7703	x	1,75 t-330-52, 1,75 t-375-52
(4 22 182)	Ausgleichscheibe für Antriebskegelradlager (70 x 80 x 0,25 mm) 1,75 t-330-52 ab Fahrg. Nr. 25556 1,75 t-375-52 ab Fahrg. Nr. 7703	x	1,75 t-330-52, 1,75 t-375-52
4 06 348	Ausgleichscheibe für Antriebskegelradlager (66 x 79,5 x 2,5 mm) 1,75 t-330-52 ab Fahrg. Nr. 25556 1,75 t-375-52 ab Fahrg. Nr. 7703	x	1,75 t-330-52, 1,75 t-375-52
4 06 350	Ausgleichscheibe für Antriebskegelradlager (70 x 80 x 0,5 mm) 1,75 t-330-52 ab Fahrg. Nr. 25556 1,75 t-375-52 ab Fahrg. Nr. 7703	x	1,75 t-330-52, 1,75 t-375-52
≈4 06 330			
≈4 06 333			
4 06 501	Kugellager für Antriebskegelrad 1210 ab Fahrg. Nr. F-5575 1396 bis Fahrg. Nr. 396-7998 20103 bis Fahrg. Nr. 103-44083	1	1,8 alle, 1210, 12N, 12LGL, 12LG, 1233, 1290, 1296, 1397, 20103, 20120, 1190, 1396, 11234, 3200, 3300, 13237

Teile-Name	Stück pro Wagen	Modell	Ersatzteil-Nr.
Kugellager für Antriebskegelrad 3,5-34 ab Fahrg. Nr. Br. 4V-3302 3,5-57 ab Fahrg. Nr. Br. 7V-3197 3,5-83 ab Fahrg. Nr. Br. 8V-3216 (siehe auch Seite 169)	1	3,5-34-57-83, 3,5-36-47, 3,6-36-42-47, 6700	4 06 504
Kugellager für Antriebskegelrad, zweireihig 1396 ab Fahrg. Nr. 396-7999 20103 ab Fahrg. Nr. 103-44084	1	1396, 2,0-12, 20103, 6100, 5200, 3500, 25104, 3700, 5300, 3800, 36315, 1,5 t-45, 1,5 Oly.-47, 1,5 Oly.-50, L-50, 1,5 Oly.-51, L-51, 2,5 Kapt.-47, 2,5 Kapt.-47 (Mod. 50), 2,5 Kapt.-51	<4 06 505
Kugellager für Antriebskegelrad, zweireihig 1,75 t-330-52 ab Fahrg. Nr. 25556 1,75 t-375-52 ab Fahrg. Nr. 7703	1	1,75 t-330-52, 1,75 t-375-52	4 06 506
Kugellager für Antriebskegelrad, zweireihig (mit geteiltem Innenring) 1,75 t-330-52 bis Fahrg. Nr. 25555 1,75 t-375-52 bis Fahrg. Nr. 7702	1	1,75 t-330-52, 1,75 t-375-52	■4 06 507
~~Abstandstück für Antriebskegelradlager~~ ~~1396 ab Fahrg. Nr. 396-7999~~ ~~20103 ab Fahrg. Nr. 103-44084~~ ~~5200 ab Fahrg. Nr. 2W-6-184~~ ~~1,5 Oly.-51 bis Fahrg. Nr. 25274~~ ~~L-51 bis Fahrg. Nr. 4951~~ ~~2,5 Kapt.-51 bis Fahrg. Nr. 12153~~	~~1~~	~~1396, 20103, 3500, 5200, 25104, 3700, 3800, 1,5 Oly.-47, 1,5 Oly.-50, L-50, 1,5 Oly.-51, L-51, 2,5 Kapt.-47, 2,5 Kapt.-47 (Mod. 50), 2,5 Kapt.-51~~	~~4 06 556~~
Abstandstück für Antriebskegelradlager 1,75 t-330-52 ab Fahrg. Nr. 25556 1,75 t-375-52 ab Fahrg. Nr. 7703	1	1,75 t-330-52, 1,75 t-375-52	4 06 558
Ring für Antriebskegelradlagersicherung 1,75 t-330-52 bis Fahrg. Nr. 25555 1,75 t-375-52 bis Fahrg. Nr. 7702	1	2,0-12, 36315, 5300, 1,5 t-45, 1,75 t-330-52, 1,75 t-375-52	4 06 603
Ring für Antriebskegelradlagersicherung 1,75 t-330-52 ab Fahrg. Nr. 25556 1,75 t-375-52 ab Fahrg. Nr. 7703	1	1,75 t-330-52, 1,75 t-375-52	4 06 604
			≈(7 08 425)
Rollenlager für Antriebskegelrad (18 mm breit) 3,5-34 ab Fahrg. Nr. Br. 4V-3302 3,5-57 ab Fahrg. Nr. Br. 7V-3197 3,5-83 ab Fahrg. Nr. Br. 8V-3216	1	3,5-34-57-83, 3,5-36-47, 3,6-36-42-47	4 06 654+
Rollenlager für Antriebskegelrad 1396 ab Fahrg. Nr. 396-7999 20103 ab Fahrg. Nr. 103-44084	1	1396, 20103, 6100, 3500, 5200, 25104, 3700, 3800, 1,5 Oly.-47, 1,5 Oly.-50, L-50, 1,5 Oly.-51, L-51, 2,5 Kapt.-47, 2,5 Kapt.-47 (Mod. 50), 2,5 Kapt.-51	4 06 655
Rollenlager für Antriebskegelrad 1,75 t-330-52 bis Fahrg. Nr. 25555 1,75 t-375-52 bis Fahrg. Nr. 7702	1	36315, 5300, 1,5 t-45, 1,75 t-330-52, 1,75 t-375-52	4 06 658

Ersatzteil-Nr.	Teile-Name	Stück pro Wagen	Modell
4 06 659	Rollenlager für Antriebskegelrad 1210 bis Fahrg. Nr. F-5574 (siehe auch Seite 169)	1	12B, 12C, 92C, 1033, 1210, 3,6-36-42-47, 6700
4 06 664	Rollenlager für Antriebskegelrad 1,75 t-330-52 ab Fahrg. Nr. 25556 1,75 t-375-52 ab Fahrg. Nr. 7703	1	1,75 t-330-52, 1,75 t-375-52
4 06 731	Öldichtung für Antriebskegelrad 1396 ab Fahrg. Nr. 396-7999 20103 ab Fahrg. Nr. 103-44084 1,75 t-330-52 bis Fahrg. Nr. 25555 1,75 t-375-52 bis Fahrg. Nr. 7702 (siehe auch 7 24 . . .)	1	1396, 20103, 2,0-12, 6100, 5200, 3500, 25104, 3700, 5300, 3800, 36315, 1,5 t-45, 1,75 t-330-52, 1,75 t-375-52
4 06 732*	Öldichtung für Antriebskegelrad 3,5-34 ab Fahrg. Nr. Br. 4V-3302 3,5-57 ab Fahrg. Nr. Br. 7V-3197 3,5-83 ab Fahrg. Nr. Br. 8V-3216 (siehe auch 4 58 . . ., 7 28 . . ., Seite 169, 434 und 435)	1	3,5-34-57-83, 3,5-36-47, 3,6-36-42-47, 6700
4 06 733	Öldichtung für Antriebskegelrad	1	1,5 Oly.-47, 1,5 Oly.-50, L-50, 1,5 Oly.-51, L-51, 2,5 Kapt.-47, 2,5 Kapt.-47 (Mod. 50), 2,5 Kapt.-51
4 06 735	Öldichtung für Antriebskegelrad 1210 ab Fahrg. Nr. F-5575 1396 bis Fahrg. Nr. 396-7998 20103 bis Fahrg. Nr. 103-44083 (siehe auch 7 24 . . .)	1	1,8 alle, 1210, 12N, 12LG, 12LGL, 1233, 1290, 1296, 1190, 20103, 20120, 1396, 1397, 11234, 3200, 3300, 6100, 13237
4 06 736+	Öldichtung für Antriebskegelrad 3,5-34 ab Fahrg. Nr. Br. 4V-3302 3,5-57 ab Fahrg. Nr. Br. 7V-3197 3,5-83 ab Fahrg. Nr. Br. 8V-3216 (siehe auch 4 14 . . ., 4 58 . . ., 7 24 . . .)	1	3,5-34-57-83, 3,5-36-47, 3,6-36-42-47
4 06 739	Öldichtung für Antriebskegelrad 1,75 t-330-52 ab Fahrg. Nr. 25556 1,75 t-375-52 ab Fahrg. Nr. 7703	1	1,75 t-330-52, 1,75 t-375-52
4 06 901	Sicherungsblech für Rollenlager 1396 ab Fahrg. Nr. 396-7999 20103 ab Fahrg. Nr. 103-44084	1	1396, 20103, 6100, 3500, 25104, 3700, 3800, 5200, 1,5 Oly.-47, 1,5 Oly.-50, L-50, 1,5 Oly.-51, L-51, 2,5 Kapt.-47, 2,5 Kapt.-47 (Mod. 50), 2,5 Kapt.-51
4 06 902	Sicherungsring für Rollenlager, außen 1,75 t-330-52 bis Fahrg. Nr. 25555 1,75 t-375-52 bis Fahrg. Nr. 7702	1	36315, 5300, 1,5 t-45, 1,75 t-330-52, 1,75 t-375-52
4 06 904	Sicherungsring für Rollenlager, innen 1,75 t-330-52 bis Fahrg. Nr. 25555 1,75 t-375-52 bis Fahrg. Nr. 7702	1	1,75 t-330-52, 1,75 t-375-52
	Sechskantschraube (M 6 x 10) N-27740	1	6100, 3500, 25104, 3700, 3800, 5200, 1,5 Oly.-47, 1,5 Oly.-50, L-50, 1,5 Oly.-51, L-51, 2,5 Kapt.-47, 2,5 Kapt.-47 (Mod. 50), 2,5 Kapt.-51

Teile-Name	Stück pro Wagen	Modell	Ersatzteil-Nr.
Federring (6,1 mm) <N-11423	2		
Bei Auswechslungen und Bestellungen von Ausgleichgetrieben ist unter Berücksichtigung des jeweiligen Übersetzungsverhältnisses stets der vorgeschriebene Tachometerwinkelantrieb zu verwenden.			≈4 08 008
Ausgleichgehäuse mit Deckel 1,5 t-45 ab Fahrg. Nr. 6441 1,75 t-330-52 bis Fahrg. Nr. 25555 1,75 t-375-52 bis Fahrg. Nr. 7702 Für 5300 und 1,5 t-45 bis Fahrg. Nr. 6440 sind 1 Kreuz 4 10 582 4 Kegelräder - 4 10 533 mitzuverwenden.	1	5300, 1,5 t-45, 1,75 t-330-52, 1,75 t-375-52	4 08 187
Sechskantschraube für Gehäusedeckel (M 8 x 50) 1,5 t-45 ab Fahrg. Nr. 6441 N-43622	6		
Ausgleichgehäuse mit Deckel 1,75 t-330-52 ab Fahrg. Nr. 25556 1,75 t-375-52 ab Fahrg. Nr. 7703	1	1,75 t-330-52, 1,75 t-375-52	4 08 190
Sicherungsblech für Ausgleichgehäuseschraube 1,5 t-45 ab Fahrg. Nr. 6441 für Ausgleichgehäuse 4 08 187	4	5300, 1,5 t-45, 1,75 t-330-52, 1,75 t-375-52	4 08 400
Teller- und Antriebskegelrad Übersetzung 39:7 1396 ab Fahrg. Nr. 396-7999	1	1396, 6100, 5200	4 08 503
Teller- und Antriebskegelrad 12 Nuten Übersetzung 40:7 3,5-34 ab Fahrg. Nr. Br. 4V-2302 3,5-57 ab Fahrg. Nr. Br. 7V-3197 3,5-83 ab Fahrg. Nr. Br. 8V-3216 Im Bedarfsfalle ist Rollenlager 4 06 663 Flansch 4 12 014 Öldichtung 4 06 732 mitzuverwenden. Bei Teller- und Antriebsgekelrad mit M 12 x 1 F Gewinde sind die Löcher im Ausgleichgehäuse auf 12,5 mm aufzubohren, 16 Schrauben 4 10 430 8 Sicherungen 4 10 400 sind mitzuverwenden. (siehe auch Seite 169)	1	3,5-34-57-83, 3,5-36-47, 3,6-36-42-47, 6700	4 08 519*

Ersatzteil-Nr.	Teile-Name	Stück pro Wagen	Modell
4 08 520*	Teller- und Antriebskegelrad, 12 Nuten Übersetzung 41:6 3,5-34 ab Fahrg. Nr. Br. 4V-3302 3,5-57 ab Fahrg. Nr. Br. 7V-3197 3,5-83 ab Fahrg. Nr. Br. 8V-3216 Im Bedarfsfalle ist Rollenlager 4 06 663 Flansch 4 12 014 Öldichtung 4 06 732 mitzuverwenden. Bei Teller- und Antriebskegelrad mit M 12 x 1 F Gewinde sind die Löcher im Ausgleichsgehäuse auf 12,5 mm aufzubohren, 16 Schrauben 4 10 430 8 Sicherungen 4 10 400 sind mitzuverwenden.	1	3,5-34-57-83, 3,5-36-47 3,6-36-42-47, 6700
4 08 523	Teller- und Antriebskegelrad Übersetzung 33:6 1,75 t-330-52 bis Fahrg. Nr. 25555 1,75 t-375-52 bis Fahrg. Nr. 7702 Bei Auswechslung von Teller- und Antriebskegelrad (Antriebskegelrad 10 Nuten gegen 16 Nuten) ist Flansch 4 12 018 mitzuverwenden.	1	5300, 1,5 t-45, 1,75 t-330-52, 1,75 t-375-52
~~4 08 524~~	~~Teller- und Antriebskegelrad~~ Übersetzung 41:9 20103 ab Fahrg. Nr. 103-44084 Bei 25104, 3700, 3800 ist Flansch 4 12 017 Scheibe N-11172 Kronenmutter N-10858 bei 20103, 3500 Flansch 4 12 016 Scheibe N-11172 Kronenmutter N-10885 mitzuverwenden.	~~1~~	~~20103, 3500, 25104, 3700,~~ 3800, 1,5 Oly.-47, 1,5 Oly.-50, L-50, L-51
4 08 525	Teller- und Antriebskegelrad Übersetzung 43:10	1	1,5 Oly.-51, 2,5 Kapt.-47, 2,5 Kapt.-47 (Mod. 50), 2,5 Kapt.-51
4 08 532	Teller- und Antriebskegelrad Übersetzung 33:6 1,75 t-330-52 ab Fahrg. Nr. 25556 1,75 t-375-52 ab Fahrg. Nr. 7703	1	1,75 t-330-52, 1,75 t-375-52
4 10 200	**Ausgleichgehäuse** 1396 ab Fahrg. Nr. 396-7999 20103 ab Fahrg. Nr. 103-44084 5200 bis Fahrg. Nr. 2W-184	1	1396, 20103, 6100, 5200, 3500, 25104, 3700, 3800, 1,5 Oly.-47, 1,5 Oly.-50, L-50, 1,5 Oly.-51, L-51, 2,5 Kapt.-47, 2,5 Kapt.-47 (Mod. 50), 2,5 Kapt.-51
~~4 10 400*~~	~~Sicherungsblech für Tellerrad an Ausgleichgehäuse~~ ~~(siehe auch Seite 169)~~	~~8~~	~~3,5-34-57-83, 3,5-36-47,~~ 3,6-36-42-47, 6700

Teile-Name	Stück pro Wagen	Modell	Ersatzteil-Nr.
Schraube mit Sicherungsloch im Kopf für Tellerrad an Ausgleichsgehäuse (M 10 x 1 x 18) 1396 ab Fahrg. Nr. 396-7999 20103 ab Fahrg.Nr. 103-44084 1,5 Oly.-51 bis Fahrg. Nr. 26616 L-51 bis Fahrg. Nr. 5297 2,5 Kapt.-51 bis Fahrg. Nr. 13420	10	1396, 20103, 6100, 5200, 3500, 25104, 3700, 3800, 1,5 Oly.-47, 1,5 Oly.-50, L-50, 1,5 Oly.-51, L-51, 2,5 Kapt.-47, 2,5 Kapt.-47 (Mod. 50), 2,5 Kapt.-51	4 10 425
Sechskantschraube für Tellerrad an Ausgleichsgehäuse (M 12 x 1 x 28) (siehe auch Seite 169)	16	3,5-34-57-83, 3,5-36-47, 3,6-36-42-47, 6700	4 10 430*
Sechskantschraube für Tellerrad an Ausgleichsgehäuse (M 10 x 22) 1,75 t-330-52 bis Fahrg. Nr. 25555 1,75 t-375-52 bis Fahrg. Nr. 7702	12	1,5 t-45, 1,75 t-330-52, 1,75 t-375-52	4 10 431
Sechskantschraube für Tellerrad an Ausgleichsgehäuse (M 10 x 1 x 20) 1,5 Oly.-51 ab Fahrg. Nr. 26617 L-51 ab Fahrg. Nr. 5298 2,5 Kapt.-51 ab Fahrg. Nr. 13421	10	1396, 20103, 6100, 5200, 3500, 25104, 3700, 3800, 1,5 Oly.-47, 1,5 Oly.-50, L-50, 1,5 Oly.-51, L-51, 2,5 Kapt.-47, 2,5 Kapt.-47 (Mod. 50), 2,5 Kapt.-51	4 10 432
Federring (10,2 mm) N-10696	10		
Sechskantschraube für Tellerrad an Ausgleichsgehäuse (M 12 x 28) 1,75 t-330-52 ab Fahrg. Nr. 25556 1,75 t-375-52 ab Fahrg. Nr. 7703	12	1,75 t-330-52, 1,75 t-375-52	4 10 433
(siehe Seite 169)			4 10 435
			≈4 10 481
Kegelrad für Hinterachswelle 2,0-12 ab Fahrg. Nr. Br. 2V-9207	2	2,0-12, 5300, 36315, 1,5 t-45	4 10 483
~~Kegelrad für Hinterachswelle, rechts~~ ~~6100 bis Fahrg. Nr. 196-2500~~	~~1~~	~~6100, 3500, 1,5 Oly.-47, 1,5 Oly.-50, L-50, 1,5 Oly.-51, L-51~~	~~4 10 484~~

Ersatzteil-Nr.	Teile-Name	Stück pro Wagen	Modell
4 10 488	Kegelrad für Hinterachswelle 1,75 t-330-52 bis Fahrg. Nr. 25555 1,75 t-375-52 bis Fahrg. Nr. 7702	2	1,75 t-330-52, 1,75 t-375-52
4 10 490 ≈4 10 525	Kegelrad für Hinterachswelle 1,75 t-330-52 ab Fahrg. Nr. 25556 1,75 t-375-52 ab Fahrg. Nr. 7703	2	1,75 t-330-52, 1,75 t-375-52
4 10 531	Ausgleichskegelrad 1396 ab Fahrg. Nr. 396-7999 20103 ab Fahrg. Nr. 103-44084	2	1396, 20103, 6100, 5200, 3500, 25104, 3700, 3800, 1,5 Oly.-47, 1,5 Oly.-50, L-50, 1,5 Oly.-51, L-51, 2,5 Kapt.-47, 2,5 Kapt.-47 (Mod. 50), 2,5 Kapt.-51
4 10 533	Ausgleichskegelrad 2,0-12 ab Fahrg. Nr. Br. 2V-9207 1,5 t-45 bis Fahrg. Nr. 6440 (Ausführung mit Achse)	2	2,0-12, 5300, 36315, 1,5 t-45
	1,5 t-45 ab Fahrg. Nr. 6441 (Ausführung mit Kreuz)	4	1,5 t-45
4 10 535*	Ausgleichskegelrad (siehe auch Seite 169)	4	3,6-36-42-47, 6700
4 10 537 ≈4 10 575	Ausgleichskegelrad	4	1,75 t-330-52, 1,75 t-375-52

Teile-Name	Stück pro Wagen	Modell	Ersatzteil-Nr.
Achse für Ausgleichkegelrad (Für Ausführung mit 2 Ausgleichkegelrädern) 1,5 t-45 bis Fahrg. Nr. 6440	1	2,0-12, 5300, 36315, 1,5 t-45	4 10 579 ≈4 10 580
Achse für Ausgleichkegelrad 1396 ab Fahrg. Nr. 396-7999 20103 ab Fahrg. Nr. 103-44084	1	1396, 20103, 6100, 5200, 3500, 25104, 3700, 3800, 1,5 Oly.-47, 1,5 Oly.-50, L-50, 1,5 Oly.-51, L-51, 2,5 Kapt.-47, 2,5 Kapt.-47 (Mod. 50), 2,5 Kapt.-51	4 10 581
Kreuz für Ausgleichkegelrad (Ausführung mit 4 Ausgleichkegelrädern) 1,5 t-45 ab Fahrg. Nr. 6441	1	5300, 1,5 t-45, 1,75 t-330-52, 1,75 t-375-52	4 10 582 ≈4 10 626
Stift für Ausgleichkegelradachse (6,5 x 40 mm) 1396 ab Fahrg. Nr. 396-7999 20103 ab Fahrg. Nr. 103-44084	1	1396, 20103, 6100, 5200, 3500, 25104, 3700, 3800, 1,5 Oly.-47, 1,5 Oly.-50, L-50, 1,5 Oly.-51, L-51, 2,5 Kapt.-47, 2,5 Kapt.-47 (Mod. 50), 2,5 Kapt.-51	4 10 628+ ≈4 10 629

Mit + bezeichnete Teile nur für Ausgleichgehäuse 4 10 200 mit Gewinde (M 8) am Durchgangsloch für Sicherungsstifte (Ausgleichkegelradachse)

Ersatzteil-Nr.	Teile-Name	Stück pro Wagen	Modell
4 10 875	Kugellager für Ausgleichgehäuse nicht für 12 LGL	2	1,2, 1033, 1190, 11234, 3200, 3300, 13237
≈4 10 880+			
4 10 881	Kegelrollenlager für Ausgleichgehäuse 1396 ab Fahrg. Nr. 396-7999 20103 ab Fahrg. Nr. 103-44084	2	1396, 20103, 6100, 5200, 3500, 25104, 3700, 3800, 1,5 Oly.-47, 1,5 Oly.-50, L-50, 1,5 Oly.-51, L-51, 2,5 Kapt.-47, 2,5 Kapt.-47 (Mod. 50), 2,5 Kapt.-51
(4 22 004)	Rollenlager für Ausgleichgehäuse	2	3,6-36-42-47, 6700
(4 22 005)	Kugellager für Ausgleichgehäuse	2	2,0-12, 36315, 5300, 1,5 t-45, 1,75 t-330-52, 1,75 t-375-52
≈4 10 932			
4 10 933	Mutter für Antriebskegelradeinstellung (M 75 x 1,5) 1396 ab Fahrg. Nr. 396-7999 20103 ab Fahrg. Nr. 103-44084	1	1396, 20103, 6100, 5200, 3500, 25104, 3700, 3800, 1,5 Oly.-47, 1,5 Oly.-50, L-50, 1,5 Oly.-51, L-51, 2,5 Kapt.-47, 2,5 Kapt.-47 (Mod. 50), 2,5 Kapt.-51

Teile-Name		Stück pro Wagen	Modell	Ersatzteil-Nr.
Mutter für Ausgleicheinstellung (M 92 x 1,5) 2,0-12 ab Fahrg. Nr. Br. 2V-9207		2	2,0-12, 36315, 5300, 1,5 t-45, 1,75 t-330-52, 1,75 t-375-52	4 10 934
				≈4 10 977
				≈4 10 978
Sicherung für Ausgleicheinstellmutter (siehe auch Seite 170)		2	2,0-12, 5300, 36315, 3,5-34-57-83, 3,5-36-47, 3,6-36-42-47, 6700, 1,5 t-45, 1,75 t-330-52, 1,75 t-375-52	4 10 980
Sechskantschraube (M 8 x 15)	N-41011	x	5300, 36315, 3,5-36-47, 3,6-36-42-47, 6700, 1,5 t-45	
Sechskantschraube (M 8 x 12)	N-42401	x	11234, 3200, 3300, 13237, 25104, 3700	
Federring (8,2 mm)	N-10693	x		
				≈4 10 981

Ersatzteil-Nr.	Teile-Name		Stück pro Wagen	Modell
≈4 12 003				
4 12 009+	**Flansch für Antriebskegelrad,** Schaft 48 mm ⌀, 10 Nuten (siehe auch 4 58 . . ., 7 26 . . .)		1	3,5-34-57-83, 3,5-36-47, 3,6-36-42-47
	Kronenmutter (M 24 x 1,5)	N-10533	1	
	Splint (5 x 45 mm)	N-10537	1	
4 12 011	Flansch für Antriebskegelrad, 10 Nuten (siehe auch 4 46 . . .)		1	25104, 3700, 3800, 36315
	(Flansch an Antriebskegelrad)			
	Kronenmutter (M 22 x 1,5)	N-10859	x	
	Kronenmutter (M 20 x 1,5)	N-10858	x	
	Kronenmutter (M 18 x 1,5)	N-15100	x	
	Scheibe (23 x 40 x 4 mm)	N-11075	x	
	Scheibe (19 x 34 x 4 mm)	N-11329	x	
	Scheibe (21 x 36 x 4 mm)	N-11172	x	
	Splint (4 x 35 mm)	N-10059	x	
	Splint (5 x 45 mm)	N-10537	x	
4 12 012	Flansch für Antriebskegelrad, eckig, 10 Nuten (Sitz für Antriebskegelradmutter 27 mm tief) (siehe auch 4 46 . . .)		1	3500, 5200
	Scheibe (19 x 34 x 4 mm)	N-11329	1	
	Kronenmutter (M 18 x 1,5	N-15100	1	
	Splint (4 x 30 mm)	N-10718	1	

Teile-Name		Stück pro Wagen	Modell	Ersatzteil-Nr
Flansch für Antriebskegelrad mit Staubschutzblech, 10 Nuten 1,5 t-45 bis Fahrg. Nr. 9348		1	5300, 1,5 t-45	4 12 015
Flansch für Antriebskegelrad, 16 Nuten (siehe auch 4 46 . . .)		1	20103, 3500, 1,5 Oly.-47	4 12 016
Flansch für Antriebskegelrad, 16 Nuten (für 4 08 524) (siehe auch 4 46 . . .)		1	25104, 3700, 3800, 2,5 Kapt.-47, 2,5 Kapt.-47 (Mod. 50), 2,5 Kapt.-51	4 12 017
Flansch für Antriebskegelrad mit Staubschutzblech, 16 Nuten 1,5 t-45 ab Fahrg. Nr. 9349 1,75 t-330-52 bis Fahrg. Nr. 25555 1,75 t-375-52 bis Fahrg. Nr. 7702		1	5300, 1,5 t-45, 1,75 t-330-52, 1,75 t-375-52	<4 12 018
Kronenmutter (M 22 x 1,5)	N-10859	1		
Scheibe (23 x 40 x 4 mm)	N-11075	1		
Splint (5 x 45 mm)	N-10537	1		
Flansch für Antriebskegelrad, 16 Nuten		1	1,5 Oly.-50, L-50, 1,5 Oly.-51, L-51	4 12 019
Flansch für Antriebskegelrad mit Staubschutzblech, 16 Nuten 1,75 t-330-52 ab Fahrg. Nr. 25556 1,75 t-375-52 ab Fahrg. Nr. 7703		1	1,75 t-330-52, 1,75 t-375-52	4 12 021 ≈4 12 101
Scheibe (21 x 36 x 4 mm)		1	1,5 Oly.-47, 1,5 Oly.-50, L-50, 1,5 Oly.-51, L-51, 2,5 Kapt.-47, 2,5 Kapt.-47 (Mod. 50), 2,5 Kapt.-51	4 12 103
Scheibe (19 x 34 x 4 mm)	N-11329	1	1,5 Oly.-47	
Kronenmutter (M 24 x 1,5) 3,5-34 ab Fahrg. Nr. Br. 4V-3302 3,5-57 ab Fahrg. Nr. Br. 7V-3197 3,5-83 ab Fahrg. Nr. Br. 8V-3216	N-10533	1	3,5-34-57-83	
Splint (5 x 45 mm)	N-10537	1		
Mutter für Antriebskegelrad (M 18 x 1,5)	N-11757	1	1290, 1296, 1397, 20103, 20120, 13237, 5200	
Kronenmutter für Antriebskegelrad (M 18 x 1,5)	N-15100	1	3500, 1,5 Oly.-47	
Scheibe (19 x 34 x 4 mm)	N-11329	1		

Ersatzteil-Nr.	Teile-Name		Stück pro Wagen	Modell
4 12 128	~~Kronenmutter für Antriebskegelrad (M 20 x 1,5)~~		~~1~~	~~1,5 Oly.-50, L-50, 1,5 Oly.-51,~~ L-51, ~~2,5 Kapt.-47,~~ 2,5 ~~Kapt.-47 (Mod. 50),~~ 2,5 ~~Kapt.-51~~
	Splint (4 x 35 mm)	N-10059	1	
	Kronenmutter (M 20 x 1,5)	N-10858	1	6100, 5200
	Scheibe (21 x 36 x 4 mm)	N-11172	1	
	Splint (4 x 35 mm)	N-10059	1	
4 12 130	Sechskantmutter (M 22 x 1,5) 1,75 t-330-52 ab Fahrg. Nr. 25556 1,75 t-375-52 ab Fahrg. Nr. 7703		1	1,75 t-330-52, 1,75 t-375-52
≈4 14 006				
4 14 009	**Hinterachswelle** mit Kugellager, links Keil ist mitzuverwenden.	4 14 529	1	6100, 3500, 1,5 Oly.-47, 1,5 Oly.-50, 1,5 Oly.-51
4 14 010	Hinterachswelle mit Kugellager, rechts 6100 bis Fahrg. Nr. 196-2500 Keil ist mitzuverwenden.	4 14 529	1	6100, 3500, 1,5 Oly.-47, 1,5 Oly.-50, 1,5 Oly.-51
4 14 011	Hinterachswelle mit Kugellager Keil ist mitzuverwenden.	4 14 530	2	3700, 3800, 2,5 Kapt.-47, 2,5 Kapt.-47 (Mod. 50), 2,5 Kapt.-51
4 14 013	Hinterachswelle mit Kugellager, links Bis Fahrg. Nr. 2361 ist Keil mitzuverwenden.	4 14 530	1	L-50, L-51
4 14 014	Hinterachswelle mit Kugellager, rechts Bis Fahrg. Nr. 2361 ist Keil mitzuverwenden.	4 14 530	1	L-50, L-51
4 14 152+	Hinterachswelle (Flansch, 153 mm ⌀) 3,5-34 ab Fahrg. Nr. Br. 4V-3302 3,5-57 ab Fahrg. Nr. Br. 7V-3187 3,5-83 ab Fahrg. Nr. Br. 8V-3216		2	3,5-34-57-83, 3,5-36-47, 3,6-36-42-47

Teile-Name	Stück pro Wagen	Modell	Ersatzteil-Nr.
Hinterachswelle Bis Fahrg. Nr. 3V-6727 ist Haltemutter 4 14 404 mitzuverwenden.	2	3500	4 14 161
Hinterachswelle, Flansch 137 mm ⌀	2	3,6-36-42-47, 6700	4 14 164*
Hinterachswelle	2	1,5 t-45	4 14 169
Hinterachswelle 1,75 t-330-52 bis Fahrg. Nr. 25555 1,75 t-375-52 bis Fahrg. Nr. 7702	2	1,75 t-330-52, 1,75 t-375-52	4 14 170
Hinterachswelle 1,75 t-330-52 ab Fahrg. Nr. 25556 1,75 t-375-52 ab Fahrg. Nr. 7703	2	1,75 t-330-52, 1,75 t-375-52	4 14 171
Kronenmutter für Hinterachswelle siehe 4 22 ---			
~~Kugellager für Hinterachswelle~~	~~2~~	~~2,0-12, 5300~~	~~4 14 300~~
Kugellager für Hinterachswelle	2	5200	(7 20 005)
Kugellager für Hinterachswelle	2	3500, 1,5 Oly.-47, 1,5 Oly.-50, 1,5 Oly.-51	<4 14 306
Kugellager für Hinterachswelle	2	3700, 3800, 2,5 Kapt.-47, 2,5 Kapt.-47 (Mod. 50), 2,5 Kapt.-51, L-51	<4 14 307
Beilegscheibe für Hinterachswellenlager (60 x 72 x 0,05 mm)	x	3500, 1,5 Oly.-47, 1,5 Oly.-50, 1,5 Oly.-51	(4 06 325)
Beilegscheibe für Hinterachswellenlager (60 x 72 x 0,1 mm)	x	3500, 1,5 Oly.-47, 1,5 Oly.-50, 1,5 Oly.-51	(4 06 326)
Beilegscheibe für Hinterachswellenlager (60 x 72 x 0,25 mm)	x	3500, 1,5 Oly.-47, 1,5 Oly.-50, 1,5 Oly.-51	(4 06 327)
Beilegscheibe für Hinterachswelle (70 x 80 x 0,05 mm)	x	3700, 3800, 36315, L-50, L-51, 2,5 Kapt.-47, 2,5 Kapt.-47 (Mod. 50), 2,5 Kapt.-51	(4 22 180)
Beilegscheibe für Hinterachswelle (70 x 80 x 0,1 mm)	x	3700, 3800, 36315, L-50, L-51, 2,5 Kapt.-47, 2,5 Kapt.-47 (Mod. 50), 2,5 Kapt.-51	(4 22 181)
Beilegscheibe für Hinterachswelle (70 x 80 x 0,25 mm)	x	3700, 3800, 36315, L-50, L-51, 2,5 Kapt.-47, 2,5 Kapt.-47 (Mod. 50), 2,5 Kapt.-51	(4 22 182)
~~Federscheibe für Hinterachswellenlager (I-⌀ 30,2 mm)~~	~~2~~	~~3500, 1,5 Oly.-47, 1,5 Oly.-50, 1,5 Oly.-51~~	~~4 14 353~~
~~Federscheibe für Hinterachswellenlager (I-⌀ 35,2 mm)~~	~~2~~	~~3700, 3800, 2,5 Kapt.-47,~~ 2,5 Kapt.-47 (Mod. 50), 2,5 ~~Kapt.-51, L-50, L-51~~	~~4 14 354~~

Ersatzteil-Nr.	Teile-Name		Stück pro Wagen	Modell
<4 14 379	Haltering für Kugellager		2	3700, 3800, 2,5 Kapt.-47, 2,5 Kapt.-47 (Mod. 50), 2,5 Kapt.-51, L-50, L-51
<4 14 380	Haltering für Kugellager		2	3500, 1,5 Oly.-47, 1,5 Oly.-50, 1,5 Oly.-51
≈4 14 453				
~~<4 14 455~~	~~Ölablenkblech an Bremsankerplatte~~		~~2~~	~~1,5 Oly.-47, 1,5 Oly.-50, L-50,~~ 1,5 Oly.-51, ~~L-51, 2,5~~ Kapt.-47, 2,5 Kapt.-47 (Mod. 50), 2,5 Kapt.-51
≈4 14 476				
4 14 477	Dichtung für Ölablenkblech an Bremsankerplatte 20103 ab Fahrg. Nr. 103-44084 13237 ab Fahrg. Nr. 237-51351		2	20103, 11234, 3200, 3300, 6100, 13237, 3500, 25104
	Sechskantschraube (M 10 x 22)	N-42082	8	
	Federring (10,2 mm)	N-10696	8	
4 14 479	Dichtung für Ölablenkblech		2	3700, 3800
			4	1,5 Oly.-47, 1,5 Oly.-50, L-50, 1,5 Oly.-51, L-51, 2,5 Kapt.-47, 2,5 Kapt.-47 (Mod. 50), 2,5 Kapt.-51
	Schraube für Hinterachswellenlager-Haltemutter (M 10 x 75)	N-11110	2	2,0-12
(5 48 256)	Sechskantschraube (M 10 x 1 x 29)		8	L-50, 2,5 Kapt.-47, 2,5 Kapt.-47 (Mod. 50), 2,5 Kapt.-51
≈4 14 525				
4 14 526	Keil für Hinterachswelle (6,35 x 6,35 x 63,50 mm)		2	1,8 alle, 12LGL, 1296, 1397, 20103, 20120, 1396, 6100, 3500, 25104, 1,5 Oly.-47, 1,5 Oly.-50, 1,5 Oly.-51
	Keil für Hinterachswelle (7 x 7 x 65 mm)	N-24840	2	3700, 3800, L-50, L-51 2,5 Kapt.-47, 2,5 Kapt.-47 (Mod. 50), 2,5 Kapt.-51
<4 14 529	Keil für Hinterachswelle (6,3 x 6,3 x 58 mm) 1,5 Oly.-51 ab Fahrg. Nr. 10736		2	6100, 3500, 1,5 Oly.-47, 1,5 Oly.-50, 1,5 Oly.-51

Teile-Name	Stück pro Wagen	Modell	Ersatzteil-Nr.
Keil für Hinterachswelle (7 x 7 x58 mm) L-51 ab Fahrg. Nr. 2361 2,5 Kapt.-51 ab Fahrg. Nr. 3779	2	3700, 3800, L-50, L-51, 2,5 Kapt.-47, 2,5 Kapt.-47 (Mod. 50), 2,5 Kapt.-51	4 14 530
Öldichtung für Hinterachswelle, innen, Leder	2	1,8 alle, 12LGL, 1296, 1397, 20103, 20120, 1396, 6100, 3500, 25104, 1,5 Oly.-47, 1,5 Oly.-50, 1,5 Oly.-51	4 14 576
3,5-34 bis Fahrg. Nr. Br. 4V-3301 3,5-57 bis Fahrg. Nr. Br. 7V-3196 3,5-83 bis Fahrg. Nr. Br. 8V-3215 Bei 3,5 bis Fahrg. Nr. 1409 kommen 4 Stück zur Verwendung.	2—4	3,5-34-57-83	
Öldichtung für Hinterachswelle 3,5-34 ab Fahrg. Nr. Br. 4V-3302 3,5-57 ab Fahrg. Nr. Br. 7V-3197 3,5-83 ab Fahrg. Nr. Br. 8V-3216	2	3700, 3800, 3,5-34-57-83, 3,5-36-47, 3,6-36-42-47, L-50, L-51, 2,5 Kapt.-47, 2,5 Kapt.-47 (Mod. 50), 2,5 Kapt.-51	(4 06 736)
Öldichtung für Hinterachswelle, außen, Filz 13237 ab Fahrg. Nr. 237-51351 3500 bis Fahrg. Nr. OL-38-2399	2	11234, 3200, 3300, 13237, 3500	4 14 583 ≈ 4 14 587 ≈4 14 591
Öldichtung für Hinterachswelle, außen (Für Stütze-Bremshaltebolzen mit 56 mm Loch-Ø) 1,5 Oly.-47 ab Fahrg. Nr. 4347	2	1,5 Oly.-47, 1,5 Oly.-50, L-50, 1,5 Oly.-51, L-51, 2,5 Kapt.-47, 2,5 Kapt.-47 (Mod. 50), 2,5 Kapt.-51	4 14 592
(siehe 7 64 . . .)			4 14 975

Ersatzteil-Nr.	Teile-Name		Stück pro Wagen	Modell
≈4 16 104				
	Sechskantschraube (M 10 x 22)	N-42082	12	
	Federring (10,2 mm)	<N-11518	12	
4 16 105*	Dichtung für Hinterachsgehäusedeckel, Kork (siehe auch Seite 170)		1	3,6-36-42-47, 6700
	Sechskantschraube (M 10 x 18)	N-41491	12	
	Federring (10,2 mm)	<N-11518	12	
4 16 155	Verschlußschraube für Öleinfüllung (M 26 x 1,5) 1,75 t-330-52 bis Fahrg. Nr. 30979 1,75 t-375-52 bis Fahrg. Nr. 10315 (siehe auch 402..., und Seite 170)		1	20103, 20120, 2,0-12, 1190, 1396, 3,5-34-57-83, 11234, 3200, 3300, 13237, 3500, 5200, 25104, 3700, 5300, 1,5 t-45, 3800, 36315, 3,5-36-47, 3,6-36-42-47, 6700, 1,5 Oly.-47, 1,5 Oly.-50, L-50, 1,5 Oly.-51, L-51, 2,5 Kapt.-47, 2,5 Kapt.-47 (Mod. 50), 2,5 Kapt.-51, 1,75 t-330-52, 1,75 t-375-52
	Dichtring für Verschlußschraube (26 x 34 x 2 mm)	N-35040	1	
4 16 156	Verschlußschraube für Öleinfüllung (M 24 x 1,5) 1,75 t-330-52 ab Fahrg. Nr. 30980 1,75 t-375-52 ab Fahrg. Nr. 10316 (siehe auch 6 12...)		1	1,75 t-330-52, 1,75 t-375-52
	Dichtung, Aluminium (24,3 x 31,9 x 2 mm)	N-40710	1	
(3 04 650)	Entlüftungsnippel für Hinterachsgehäuse		1	6100
■4 16 250	Gewindering (M 18 x 1,5) für Hinterachsgehäuse 4 02 044		1	1,75 t-330-52, 1,75 t-375-52

Teile-Name	Stück pro Wagen	Modell	Ersatzteil-Nr.
Hinterradnabe und Bremstrommel mit Bolzen 20103 ab Fahrg. Nr. 103-44084	2	20103, 3500, 25104, 1,5 Oly.-47, 1,5 Oly.-50, 1,5 Oly.-51	4 18 009
Hinterradnabe und Bremstrommel 3,6 ab Fahrg. Nr. Br. W-56857 Für 3,6 bis Fahrg. Nr. Br. W-64399 ist Ölablenkblech 4 18 208 mitzuverwenden.	2	3,6-36-42-47	4 18 020+
Hinterradnabe und Bremstrommel	2	3,6-36-42-47, 6700	4 18 023*
Hinterradnabe und Bremstrommel	2	3800, L-50, L-51, 2,5 Kapt.-47, 2,5 Kapt.-47 (Mod. 50), 2,5 Kapt.-51	4 18 024
Hinterradnabe mit Bolzen und Muttern	2	5300	4 18 100
Hinterradnabe mit Bolzen	2	1,5 t-45, 1,75 t-330-52, 1,75 t-375-52	4 18 102
Ölablenkblech 20103 ab Fahrg. Nr. 103-44084 13237 ab Fahrg. Nr. 237-51351	2	20103, 11234, 3200, 6100, 13237, 3500, 25104, 3700, 3800, 1,5 Oly.-47, 1,5 Oly.-50, L-50, 1,5 Oly.-51, L-51, 2,5 Kapt.-47, 2,5 Kapt.-47 (Mod. 50), 2,5 Kapt.-51	4 18 202 ≈4 18 208
Ölablenkblech	2	1,5 t-45, 1,75 t-330-52, 1,75 t-375-52	4 18 209

Ersatzteil-Nr.	Teile-Name	Stück pro Wagen	Modell
≈4 18 325			
(3 26 428)	Bolzen für Radnabe (M 12 x 1,5 x 30) 13237 bis Fahrg. Nr. 237-51350	8	1,2 alle, 1033, 1190, 1396, 13237
(3 26 429)	Bolzen für Radnabe (M 12 x 1,5 x 28) 20103 ab Fahrg. Nr. 103-44084 13237 ab Fahrg. Nr. 237-51351	10	20103, 11234, 3200, 13237, 3500, 25104, 3700, 1,5 Oly.-47, 1,5 Oly.-50, 1,5 Oly.-51
4 18 329	Bolzen für Radnabe (M 16 x 1,5 und M 18 x 1,5), 92 mm lang 3,5-36 ab Fahrg. Nr. Br. 6V-3604 3,5-47 ab Fahrg. Nr. Br. 9V-3623 3,6 bis Fahrg. Nr. Br. W-56856 bei 3,6 bis Fahrg. Nr. Br. 6W-9843 sind 12 Sechskantmuttern 10 08 065 mitzuverwenden.	12	3,5-36-47, 3,6-36-42-47
4 18 333	Bolzen für Radnabe (M 16 x 1,5)	12	5300, 1,5 t-45, 1,75 t-330-52, 1,75 t-375-52
	Sechskantmutter (M 16 x 1,5) N-10813	12	
4 18 336	Bolzen für Radnabe (M 14 x 1,5 x 34,5) (siehe auch 3 26 . . .)	10	3800, L-50, L-51, 2,5 Kapt.-47, 2,5 Kapt.47 (Mod. 50), 2,5 Kapt.-51
4 18 337	Bolzen für Radnabe (M 18 x 1,5 und M 20 x 1,5), 96 mm lang Bei Auswechslung dieser Bolzen von 77,3 mm Länge in solche von 96 mm Länge ist je 1 Sechskantmutter N-15023 1 Kugelbundmutter 10 08 070 1 Flachrundmutter 10 08 071 mitzuverwenden.	16	3,6-36-42-47, 6700
	Muttern für Bolzen siehe 10 08 ---		

Teile-Name	Stück pro Wagen	Modell	Ersatzteil-Nr.
			≈4 18 376+
Stiftschraube für Hinterradnabe (M 12 x 1,75 und M 12 x 50) (siehe auch 3 26 . . ., Seite 170)	16	3,6-36-42, 6700	4 18 377*
Sechskantschraube für Hinterradnabe an Achswelle (M 10 x 35)	16	1,5 t-45, 1,75 t-330-52, 1,75 t-375-52	4 18 378
Federring (10,2 mm) N-23131	16		
Hinterradlager, innen	2	1,5 t-45, 1,75 t-330-52, 1,75 t-375-52	4 20 003
Halter für Filzdichtung	2	3,5-34-57-83, 3,5-36-47, 3,6-36-42-47	4 20 075+
			≈ 4 20 100+
~~Haltescheibe für Filzdichtung (70,2 x 119 x 1 mm)~~	~~2~~	~~3,5-34-57-83, 3,5-36-47, 3,6-36-42-47~~	~~4 20 125+~~
Öldichtung für Hinterradlager, innen (98 x 128 x 10 mm) (Siehe auch Seite 170)	2	3,6-36-42-47, 6700	4 20 175*
Öldichtung für Hinterradlager, Gummi (75 x 100 x 13 mm)	2	1,5 t-45, 1,75 t-330-52, 1,75 t-375-52	•4 20 176 ▪4 20 177
Hinterradlager, außen 3,5-34 ab Fahrg. Nr. Br. 4 V-3302 3,5-57 ab Fahrg. Nr. Br. 7 V-3197 3,5-83 ab Fahrg. Nr. Br. 8 V-3216 (siehe auch Seite 170, 4 10 . . .)	2	3,5-34-57-83, 3,5-36-47, 3,6-36-42-47, 6700	4 22 004
Hinterradlager, außen (siehe auch 4 10 . . .)	2	1,5 t-45, 1,75 t-330-52, 1,75 t-375-52	4 22 005
Haltemutter für Hinterradlager (M 60 x 2) 3,5-34 ab Fahrg. Nr. Br. 4 V-3302 3,5-57 ab Fahrg. Nr. Br. 7 V-3197 3,5-83 ab Fahrg. Nr. Br. 8 V-3216	4	3,5-34-57-83, 3,5-36-47, 3,6-36-42-47	4 22 101+
Haltemutter für Hinterradlager (M 50 x 1,5)	4	1,5 t-45, 1,75 t-330-52, 1,75 t-375-52	4 22 104
Sicherung für Hinterradlager-Haltemutter, 86 mm Außen-Ø 3,5-34 ab Fahrg. Nr. Br. 4 V-3302 3,5-57 ab Fahrg. Nr. Br. 7 V-3197 3,5-83 ab Fahrg. Nr. Br. 8 V-3216	2	3,5-34-57-83, 3,5-36-47, 3,6-36-42-47	4 22 126+
Sicherungsloch (zum Umschlagen) für Haltemutter	2	3,6-36-42-47, 6700	4 22 128*
Sicherungsscheibe für Hinterrad-Haltemutter	2	1,5 t-45, 1,75 t-330-52, 1,75 t-375-52	4 22 130
Sicherungsblech zum Einschlagen für Haltemutter	2	1,5 t-45, 1,75 t-330-52, 1,75 t-375-52	4 22 131

Ersatzteil-Nr.	Teile-Name		Stück pro Wagen	Modell
4 22 150+	Dichtung für Hinterradlager - Hinterachswelle, Papier		2	3,5-34-57-83, 3,5-36-47, 3,6-36-42-47
<4 22 151*	Dichtung für Hinterradlager - Hinterachswelle, Papier (Siehe auch Seite 170)		2	3,6-36-42-47, 6700
	Federring (12,2 mm)	N-10698	16	
	Sechskantmutter (M 12 x 1,5)	•N-10814 ■N-12027	16	
4 22 152	Dichtung für Hinterradlager - Hinterachswelle, Papier		2	1,5 t-45, 1,75 t-330-52, 1,75 t-375-52
	Scheibe für Hinterachswelle (21 x 33 x 2,5 mm)	N-11271	2	1,8 alle, 12LGL
	Scheibe für Hinterachswelle (19 x 34 x 4 mm)	N-11329	2	1296, 1397, 20103, 20120, 1396, 11234, 6100, 3500, 25104, 3700, 3800, 1,5 Oly.-47, 1,5 Oly.-50, L-50, 1,5 Oly.-51, L-51, 2,5 Kapt.-47, 2,5 Kapt.-47 (Mod. 50), 2,5 Kapt.-51
<4 22 180	Ausgleichscheibe für Hinterachswelle (70 x 80 x 0,05 mm) (Siehe auch 406..., 414...)		x	3700, 3800, 36315, L-50, L-51, 2,5 Kapt.-47, 2,5 Kapt.-47 (Mod. 50), 2,5 Kapt.-51
<4 22 181	Ausgleichscheibe für Hinterachswelle (70 x 80 x 0,1 mm) (Siehe auch 406..., 414...)		x	3700, 3800, 36315, L-50, L-51, 2,5 Kapt.-47, 2,5 Kapt.-47 (Mod. 50), 2,5 Kapt.-51
<4 22 182	Ausgleichscheibe für Hinterachswelle (70 x 80 x 0,25 mm) (Siehe auch 406..., 414...)		x	3700, 3800, 36315, L-50, L-51, 2,5 Kapt.-47, 2,5 Kapt.-47 (Mod. 50), 2,5 Kapt.-51
	Kronenmutter für Hinterachswelle (M 16 x 1,5)	N-10838	2	1210, 12N, 12LG, 1233, 1290, 1190, 11234, 3200, 3300, 13237
	Splint (4 x 30 mm)	N-10718	2	
	Kronenmutter für Hinterachswelle (M 18 x 1,5)	N-10839	2	1833, 18N, 12LGL, 20103, 1397, 1296, 1396, 6100, 3500, 25104, 3700, 3800, 1,5 Oly.-47, 1,5 Oly.-50, L-50, 1,5 Oly.-51, L-51, 2,5 Kapt.-47, 2,5 Kapt.-47 (Mod. 50), 2,5 Kapt.-51
	Splint (4 x 35 mm)	N-10059	2	

Teile-Name	Stück pro Wagen	Modell	Ersatzteil-Nr.
Sicherungsring für Hinterradlager, außen	2	1,5 t-45, 1,75 t-330-52, 1,75 t-375-52	4 22 326
Bremstrommel siehe 5 68 ---			
Hinterfeder mit Buchsen, 9 Blatt	2	3,5-36, 3,6-36-42, 6700	4 24 039
Zusatzfeder, 8 Blatt Bei Bestellung von Zusatzfeder 4 24 053 sind 1 Federschraube N-33440 2 Bügel 4 34 358 (bei Hinterachse mit angeschraubtem Ausgleichgetriebe-Tragkörper) 2 Bügel 4 34 362 (bei Hinterachse mit angegossenem Ausgleichgetriebe-Tragkörper) mitzuverwenden.	2	3,6-36-42, 6700	4 24 053
Hinterfeder mit Buchsen, 11 Blatt	2	5300, 1,5 t-45	4 24 058
Hinterfeder	2	1,5 Oly.-47	4 24 059 ≈4 24 060
Hinterfeder, 6 Blatt 2,5 Kapt.-47 ab Fahrg. Nr. 8087	2	2,5 Kapt.-47, 2,5 Kapt.-47 (Mod. 50)	4 24 061
Hinterfeder, 6 Blatt (verstärkt) (nur auf besondere Bestellung)	2	2,5 Kapt.-47 (Mod. 50)	4 24 065
Hinterfeder bis Fahrg. Nr. 26447	2	2,5 Kapt.-51	4 24 066
Hinterfeder 1,75 t-330-52 bis Fahrg. Nr. 25555 1,75 t-375-52 bis Fahrg. Nr. 7702	2	1,75 t-330-52, 1,75 t-375-52	4 24 072
Hinterfeder (8 Blatt, 3 Federklammern)	2	L-50, L-51	4 24 075
(siehe Seite 233)			4 24 077
Hinterfeder ab Fahrg. Nr. 26448	2	2,5 Kapt.-51	4 24 079

Ersatzteil-Nr.	Teile-Name	Stück pro Wagen	Modell
4 24 081	Hinterfeder (7 Blatt, 3 Federklammern) Nachträglicher Einbau einer weichen Hinterfeder und Zusatzfeder der für 1,5 t-45 und 1,75 t-52 siehe am Ende der Gruppe 4	2	1,5 Oly.-50, 1,5 Oly.-51
4 24 085	Hinterfeder, 10 Blatt 1,75 t-330-52 ab Fahrg. Nr. 25556 1,75 t-375-52 ab Fahrg. Nr. 7703	2	1,75 t-330-52, 1,75 t-375-52
4 24 550	Scheibe (Gummi) für Hinterfeder (22 ⌀ x 6,5 mm) ab Fahrg. Nr. 44676 Bis Fahrg. Nr. 44675 und in Verbindung mit Federblatt Nr. 2 4 26 253 zu verwenden.	12	2,5 Kapt.-51
4 24 551	Scheibe (Gummi) für Hinterfeder 4 24 081 (19 ⌀ x 6,5 mm)	12	1,5 Oly.-50, 1,5 Oly.-51
4 24 600	Gamasche für Hinterfeder 2,5 Kapt.-47 ab Fahrg. Nr. 8087 bis Fahrg. Nr. 44675	4	2,5 Kapt.-47, 2,5 Kapt.-47 (Mod. 50), 2,5 Kapt.-51
4 24 601	Gamasche für Hinterfeder 4 24 074	4	1,5 Oly.-50, 1,5 Oly.-51
≈4 24 602			
~~4 24 652~~	~~Abdichtung für Gamasche, Filz~~ ~~2,5 Kapt.-47 ab Fahrg. 8087 (12 Stück je 40 mm)~~ ~~1,5 Oly.-50, L-50 (12 Stück je 35 mm)~~ ~~1,5 Oly.-51 bis Fahrg. Nr. 43291~~ ~~L-51 bis Fahrg. Nr. 9282~~ ~~2,5 Kapt.-51 bis Fahrg. Nr. 26447~~	~~lfd. m~~	~~1,5 Oly.-50, L-50, 1,5 Oly.-51,~~ ~~L-51, 2,5 Kapt.-47,~~ ~~2,5 Kapt.-47 (Mod. 50),~~ ~~2,5 Kapt.-51~~
4 24 700	Gummiring für Gamasche (36 x 20 x 2 mm) nicht für Hinterfeder 4 24 081 2,5 Kapt.-47 ab Fahrg. Nr. 8087 2,5 Kapt.-51 bis Fahrg. Nr. 44675	4	1,5 Oly.-50, L-50, 1,5 Oly.-51, L-51, 2,5 Kapt.-47, 2,5 Kapt.-47 (Mod. 50), 2,5 Kapt.-51
4 24 701	Gummiring für Gamasche (42 x 20 x 2 mm) nicht für Hinterfeder 4 24 081 2,5 Kapt.-47 ab Fahrg. Nr. 8087 2,5 Kapt.-51 bis Fahrg. Nr. 44675	4	1,5 Oly.-50, L-50, 1,5 Oly.-51, L-51, 2,5 Kapt.-47, 2,5 Kapt.-47 (Mod. 50), 2,5 Kapt.-51
4 26 024	**Federblatt Nr. 1 mit** Buchsen für Hinterfeder 4 24 031	2	3,5-47, 3,6-47

Teile-Name		Stück pro Wagen	Modell	Ersatzteil-Nr.
Federblatt Nr. 1		2	1,5 Oly.-47	4 26 037
Federblatt Nr. 1		2	3500	4 26 039
Federblatt Nr. 1 mit Buchsen für Hinterfeder 4 24 054 1,5 t-45 bis Fahrg. Nr. 16067		2	5300, 1,5 t-45	4 26 040
Federblatt Nr. 1 mit Buchsen für Hinterfeder 4 24 058 ab Fahrg. Nr. 16068		2	1,5 t-45	4 26 042
Federblatt Nr. 1 ohne Buchsen 2,5 Kapt.-47 ab Fahrg. Nr. 8087		2	2,5 Kapt.-47, 2,5 Kapt.-47 (Mod. 50)	4 26 043
Federblatt Nr. 1 bis Fahrg. Nr. 26447		2	2,5 Kapt.-51	4 26 046
Federblatt Nr. 1 1,75 t-330-52 bis Fahrg. 25555 1,75 t-375-52 bis Fahrg. Nr. 7702		2	1,75 t-330-52, 1,75 t-375-52	4 26 052
Federblatt Nr. 1 ab Fahrg. Nr. 26448		2	2,5 Kapt.-51	4 26 053
Federblatt Nr. 1 Für 1,5 Oly.-50 und 1,5 Oly.-51 bis Fahrg. Nr. 43291 ist die Auswechslung paarweise vorzunehmen.		2	1,5 Oly.-50, 1,5 Oly.-51	4 26 054
Federblatt Nr. 1 Für L-50 und L-51 bis Fahrg. Nr. 9282 ist die Auswechslung paarweise vorzunehmen.		2	L-50, L-51	4 26 055
(siehe Seite 233)				4 26 057
Federblatt Nr. 1 1,75 t-330-52 ab Fahrg. Nr. 25556 1,75 t-375-52 ab Fahrg. Nr. 7703		2	1,75 t-330-52, 1,75 t-375-52	4 26 063
				≈4 26 228
Federblatt Nr. 2 3800 ab Fahrg. Nr. Kapt.-39-25279 2,5 Kapt.-47 bis Fahrg. Nr. 8086		2	3800, 2,5 Kapt.-47	4 26 235
Scheibe (8,4 x 15 x 1,5 mm)	N-10863	2		
Sechskantmutter (M 8)	N-40192	2		
				≈4 26 237
Federblatt Nr. 2		2	5300, 1,5 t-45	4 26 238
Federblatt Nr. 2 2,5 Kapt.-47 ab Fahrg. 8087 2,5 Kapt.-51 bis Fahrg. Nr. 26447		2	2,5 Kapt.-47, 2,5 Kapt.-47 (Mod. 50), 2,5 Kapt.-51	4 26 240
Federschraube (M 8 x 50)	N-31790	x		
Federschraube (M 8 x 55)	N-39661	x		
Scheibe (8,4 x 15 x 1,5 mm)	N-10863	2		
Sechskantmutter (M 8)	N-40192	2		

Ersatzteil-Nr.	Teile-Name		Stück pro Wagen	Modell
4 26 248	Federblatt Nr. 2 1,75 t-330-52 bis Fahrg. 25555 1,75 t-375-52 bis Fahrg. Nr. 7702		2	1,75 t-330-52, 1,75 t-375-52
4 26 253	Federblatt Nr. 2 ab Fahrg. Nr. 26448 Bis Fahrg. Nr. 44675 sind 2 Gummischeiben 4 24 550 mitzuverwenden.		2	2,5 Kapt.-51
	Federschraube (M 8 x 55)	N-39661	2	
	Scheibe (8,4 x 15 x 1,5 mm)	N-10863	2	
	Sechskantmutter (M 8)	N-40192	2	
4 26 255	Federblatt Nr. 2 Für 1,5 Oly.-50 paarweise verwenden.		2	1,5 Oly.-50, L-50, 1,5 Oly.-51, L-51
4 26 259	Federblatt Nr. 2 1,75 t-330-52 ab Fahrg. Nr. 25556 1,75 t-375-52 ab Fahrg. Nr. 7703		2	1,75 t-330-52, 1,75 t-375-52
4 26 550	Federblatt Nr. 3 1,75 t-330-52 bis Fahrg. 25555 1,75 t-375-52 bis Fahrg. Nr. 7702		2	1,75 t-330-52, 1,75 t-375-52
	Federschraube (M 10 x 85)	N-25230	2	
	Sechskantmutter (M 10)	N-40202	2	
4 26 553	Federblatt Nr. 3 1,75 t-330-52 ab Fahrg. Nr. 25556 1,75 t-375-52 ab Fahrg. Nr. 7703		2	1,75 t-330-52, 1,75 t-375-52
≈4 28 804				
≈4 28 805				
~~4 28 806~~	~~Zwischenlage für Federblatt zwischen Federblatt 3 und 4~~		~~2~~	~~1,5 Oly.-47~~

Teile-Name	Stück pro Wagen	Modell	Ersatzteil-Nr.
Buchse für Hinterfederaufhängung, vorn, hinten und Stütze 1290 ab Fahrg. Nr. 10-34773 1397 ab Fahrg. Nr. 97-20989	6	1290, 1397, 1190	(3 36 005)
vorn und hinten	4	13237, 3500	
13237 bis Fahrg. Nr. 237-51350			
in Stütze 3200 bis Fahrg. Nr. K 38-32397, ausschl. K 38-32171, 72, 76, 78, 81-85, 88, 89, 92-98, 200, 05, 06, 09, 10, 12-19, 21-26, 29, 31-37, 39-48, 51, 53, 57, 60, 61, 63-65, 67, 69, 74-76, 79, 81-84, 87-91, 93, 97, 99, 300, 02, 05-07, 09-13, 15-19, 21-25, 28-34, 36-45, 47-51, 53-62, 64-67, 69-96 3300 bis Fahrg. Nr. KJ 38-12202, auschl. KJ 38-12108, 109-16, 18-39, 41-57, 59-67, 69-96, 99-200	2	3200, 3300	
Buchse für Hinterfederaufhängung, vorn	2	11234, 3200, 3300, 13237	**4 30 003**
vorn und hinten	4	3500	
Buchse für Hinterfederaufhängung, vorn und hinten (22 x 28,2 x 68,2 mm)	4	3,5-36-47, 3,6-36-42-47, 6700	4 30 004
Buchse für Hinterfederaufhängung, vorn und hinten (23 mm Φ)	4	5300, 1,5 t-45	4 30 005
Buchse für Hinterfederaufhängung, vorn und hinten (24 mm Φ)	4	5300, 1,5 t-45	(3 36 006)
Federschraube (M 10 x 90) N-31670	2		
Sechskantmutter (M 10) N-40202	2		
Buchse für Hinterfederaufhängung, hinten (Gummi)	2	3500	4 30 007
Buchse für Hinterfederaufhängung, Gummi (98 mm lang) 2,5 Kapt.-47 bis Fahrg. Nr. 8086	2	3800, 2,5 Kapt.-47	4 30 009
Buchse für Hinterfederaufhängung, Gummi (32,5 mm lang) 2,5 Kapt.-47 bis Fahrg. Nr. 8086	8	3800, 2,5 Kapt.-47	4 30 010
2,5 Kapt.-47 ab Fahrg. Nr. 8087	12	2,5 Kapt.-47, 2,5 Kapt.-47, (Mod. 50), 2,5 Kapt.-51	

Ersatzteil-Nr.	Teile-Name	Stück pro Wagen	Modell
4 30 012	Buchse für Hinterfederaufhängung, Gummi	12	1,5 Oly.-47, 1,5 Oly.-50, L-50, 1,5 Oly.-51, L-51
4 30 016	Buchse für Federaufhängung, vorn, Gummi	4	1,75 t-330-52, 1,75 t-375-52
~~4 30 017~~	~~Gewindebuchse in Federauge für Hinterfederaufhängung mit Gewindebolzen~~	~~4~~	~~1,5 t-45~~
4 30 018	Buchse in Federstütze für Hinterfederaufhängung mit Gewindebolzen (in nach dem Rahmen liegender Bohrung) 18,05 x 14 x 32 mm	x	1,5 t-45
4 30 019	Buchse in Federstütze für Hinterfederaufhängung mit Gewindebolzen (in nach dem Rahmen liegender Bohrung) 18,1 x 14 x 32 mm (Kennzeichen außen eine Nute am Konus)	x	1,5 t-45
≈4 30 078			
≈4 30 080			
4 30 083	Federklammer Nr. 3 2,5 Kapt.-47 ab Fahrg. Nr. 8087 2,5 Kapt.-51 bis Fahrg. Nr. 26447	2	2,5 Kapt.-47, 2,5 Kapt.-47, (Mod. 50), 2,5 Kapt.-51
	Nr. 2 L-51 bis Fahrg. Nr. 9282	2	L-50, L-51
4 30 084	Federklammer Nr. 2 2,5 Kapt.-47 ab Fahrg. Nr. 8087 2,5 Kapt.-51 bis Fahrg. Nr. 26447	2	2,5 Kapt.-47, 2,5 Kapt.-47, (Mod. 50), 2,5 Kapt.-51
	Nr. 3 und 4 Für Federklammer Nr. 4 ist 1 Federplatte 4 30 179 mitzuverwenden. 1,5 Oly.-51 bis Fahrg. Nr. 43291	4	1,5 Oly.-50, 1,5 Oly.-51
	Nr. 4 L-51 bis Fahrg. Nr. 9282	2	L-50, L-51
4 30 085	Federklammer Nr. 1 2,5 Kapt.-47 ab Fahrg. Nr. 8087 2,5 Kapt.-51 bis Fahrg. Nr. 26447 L-51 bis Fahrg. Nr. 9282	2	2,5 Kapt.-47, 2,5 Kapt.-47, (Mod. 50), 2,5 Kapt.-51
	Nr. 2 1,5 Oly.-51 bis Fahrg. Nr. 43291	2	1,5 Oly.-50, 1,5 Oly.-51

Teile-Name	Stück pro Wagen	Modell	Ersatzteil-Nr.
			≈4 30 086
Federklammer Nr. 1 1,5 Oly.-51 bis Fahrg. Nr. 43291	2	1,5 Oly.-50, 1,5 Oly.-51	4 30 087
Federklammer Nr. 3 L-51 bis Fahrg. Nr. 9282	2	L-50, L-51	4 30 089
Federklammer Nr. 2 (165 mm lang) ab Fahrg. Nr. 26448	2	2,5 Kapt.-51	4 30 090+
Federklammer Nr. 3 (175 mm lang) ab Fahrg. Nr. 26448	2	2,5 Kapt.-51	4 30 091+
Nr. 2 ab Fahrg. Nr. 9283	2	L-51	
Federklammer Nr. 1 (155 mm lang) ab Fahrg. Nr. 26448	2	2,5 Kapt.-51	4 30 093+
Federklammer Nr. 3 (160 mm lang) 1,5 Oly.-51 ab Fahrg. Nr. 43292 L-51 ab Fahrg. Nr. 9283	2	1,5 Oly.-51, L-51	4 30 094+
Federklammer Nr. 2 (150 mm lang) 1,5 Oly.-51 ab Fahrg. Nr. 43292	2	1,5 Oly.-51	4 30 095+
Nr. 1 L-51 ab Fahrg. Nr. 9283	2	L-51	
Federklammer Nr. 1 (140 mm lang) ab Fahrg. Nr. 43292 Für alle mit + gekennzeichneten Teile (Federklammer mit 20 mm Breite) sind Verschlußplatte 4 30 182 Gummi 4 30 156 mitzuverwenden.	2	1,5 Oly.-51	4 30 096+
~~Gummiunterlage zwischen Federklammer und Federblättern~~ ~~1,5 Oly.-47 = 90 mm lang~~ ~~2,5 Kapt.-47 = 100 mm lang~~ ~~2,5 Kapt.-47 bis Fahrg. Nr. 8086~~	~~lfd. m~~	~~1,5 Oly.-47, 2,5 Kapt.-47~~	~~4 30 150~~
Gummi für Federklammer (Breite 28 mm) 1,5 Oly.-51 ab Fahrg. Nr. 43292 L-51 ab Fahrg. Nr. 9283 2,5 Kapt.51 ab Fahrg. Nr. 26448	lfd. m	1,5 Oly.-51, L-51, 2,5 Kapt.-51	4 30 156
~~Federplatte für Federklammer~~ ~~2,5 Kapt.-47 bis Fahrg. Nr. 8087~~ ~~2,5 Kapt.-51 bis Fahrg. Nr. 26447~~	~~6~~ ~~8~~	~~2,5 Kapt.-47,~~ ~~2,5 Kapt.-47 (Mod. 50),~~ ~~2,5 Kapt.-51~~	~~4 30 177~~
Verschlußplatte für Federklammer 2,5 Kapt.-47 ab Fahrg. Nr. 8087 1,5 Oly.-51 bis Fahrg. Nr. 43291 L-51 bis Fahrg. Nr. 9283 2,5 Kapt.-51 bis Fahrg. Nr. 26447	8	1,5 Oly.-50, 1,5 Oly.-51, L-51, 2,5 Kapt.-47, 2,5 Kapt.-47 (Mod. 50), 2,5 Kapt.-51	4 30 178

HINTERRAD-AUFHÄNGUNG

Ersatzteil-Nr.	Teile-Name		Stück pro Wagen	Modell
4 30 179	Federplatte für Federklammer 1,5 Oly.-51 bis Fahrg. Nr. 43291 L-51 bis Fahrg. Nr. 9283		8	1,5 Oly.-50, L-50, 1,5 Oly.-51, L-51
4 30 182	Verschlußplatte für Federklammer (20 x 38 mm) 1,5 Oly.-51 ab Fahrg. Nr. 43292 L-51 bis Fahrg. Nr. 9283 2,5 Kapt.-51 ab Fahrg. Nr. 26448		6	1,5 Oly.-51, L-51, 2,5 Kapt.-51
4 30 201	Bolzen für Federklammer (8 x 6 x 16 mm) 2,5 Kapt.-47 ab Fahrg. Nr. 8087 1,5 Oly.-51 bis Fahrg. Nr. 43292 2,5 Kapt.-51 bis Fahrg. Nr. 26447		8	1,5 Oly.-50, 1,5 Oly.-51, 2,5 Kapt.-47, 2,5 Kapt.-47 (Mod. 50), 2,5 Kapt.-51
	1,5 Oly.-51 ab Fahrg. Nr. 43293 2,5 Kapt.-51 ab Fahrg. Nr. 26448		6	L-50, 1,5 Oly.-51, L-51, 2,5 Kapt.-51
	Federschraube (M 8 x 60)	N-28460	2	18B, 18C, 92C, 12LG, 12LGL, 1233, 1833, 1296, 1397, 20103, 1396, 6100, 25104, 3700, 3800, 36315
	Sechskantmutter (M 8)	N-40192	2	
	Federschraube (M 8 x 50)	N-31790	2	12B, 12C, 1033, 1210, 12N, 1290, 1190, 13237, 3500, 1,5 Oly.-50
	Scheibe (8,4 x 15 x 1,5 mm)	N-10863	2	
	Sechskantmutter (M 8)	N-40192	2	
	Scheibe (8,4 x 15 x 1,5 mm)	N-10863	2	20120, 1,5 Oly.-47, L-50, L-51, 1,5 Oly.-51
	Sechskantmutter (M 8)	N-40192	2	
	Federschraube (M 10 x 1,5 x 90)	N-31670	2	2,0-12, 1,5 I-45
	Sechskantmutter (M 10)	N-40202	2	
	Sechskantmutter (M 12 x 1,5)	N-12027	2	3,5-36, 3,6-36-42, 6700
	Sechskantmutter (M 12)	N-10809	2	3,5-47, 3,6-47, 6700

Teile-Name		Stück pro Wagen	Modell	Ersatzteil-Nr.
Federschraube (M 12 x 1,75 x 170)	N-33440	2	3,6-36-47, 6700	
Sechskantmutter (M 12)	N-10809	2		
Sechskantschraube für Federklammer (M 10 x 1,5 x 95)	N-47901	8	3,6-36-42	
Sechskantmutter (M 10)	N-40202	8		
(siehe Seite 233)				4 30 602
(siehe Seite 232)				4 30 650
Kugelscheibe für Hinterfeder, vorn an Lagerbock		2	1,75 t-330-52, 1,75 t-375-52	4 30 675
Sechskantscharube (M 16 x 32)	N-40281	2		
Federring (16,2 mm)	N-10701	2		
(siehe Seite 233)				4 30 651
				≈4 32 001
Lasche für Hinterfeder		2	3,5-34-57-83, 3,5-36-47, 3,6-36-42-47, 6700	4 32 008
Lasche (Gehänge) für Hinterfeder 2,5 Kapt.-47 bis Fahrg. Nr. 8086		2	3800, 2,5 Kapt.-47	4 32 015
Lasche für Hinterfeder		2	5300, 1,5 t-45	4 32 016
Sechskantschraube (M 8 x 45)	N-43352	6		
Federring (8,2 mm)	<N-11515	6		
Sechskantmutter (M 8)	N-40207	6		
Scheibe, Spezial (12,5 x 43 x 4 mm)		4	3800, 2,5 Kapt.-47, 2,5 Kapt.-47 (Mod. 50), 2,5 Kapt.-51	4 32 401

Ersatzteil-Nr.	Teile-Name		Stück pro Wagen	Modell
4 32 402	Druckscheibe, gewölbt		4	3800, 2,5 Kapt.-47, 2,5 Kapt.-47 (Mod. 50), 2,5 Kapt.-51
	Federring (12,2 mm)	N-10698	4	
	Sechskantmutter (M 12)	N-12027	4	
4 32 019	Lasche für Hinterfeder, hinten Für 1,5 Oly.-47, 1,5 Oly.-50, L-50, 1,5 Oly.-51 bis Fahrg. Nr. 47527 und L-51 bis Fahrg. Nr. 10350 ist Druckscheibe 4 32 407 mitzuverwenden.		2	1,5 Oly.-47, 1,5 Oly.-50, L-50, 1,5 Oly.-51, L-51
~~4 42 020~~	~~Lasche für Hinterfeder (Aufhängung mit Gewindebolzen)~~		~~2~~	~~1,5 t-45~~
4 32 021	Lasche (Gehänge) für Hinterfeder, hinten 2,5 Kapt.-47 ab Fahrg. Nr. 8087		2	2,5 Kapt.-47, 2,5 Kapt.-47 (Mod. 50), 2,5 Kapt.-51
4 32 126	Gleitbock für Hinterfeder, hinten Für 1,75 t-330-52 bis Fahrg. Nr. 25450, ausschl. 24946-25104, 25225-25420 1,75 t-375-52 bis Fahrg. Nr. 7615, ausschl. 7597-7611 sind bei Bedarf die Befestigungslöcher der Stütze 2 48 305 von 8,4 mm auf 10,5 mm nachzureiben sowie 4 Sechskantschrauben N-44101 4 Federringe <N-11518 mitzuverwenden.		2	1,75 t-330-52, 1,75 t-375-52
	*Sechskantschraube (M 8 x 15)	N-41011	8	
	*Federring (8,2 mm)	<N-11515	8	
	+Sechskantschraube (M 10 x 16)	N-44101	8	
	+Federring (10,2 mm)	<N-11518	8	
	Bolzen für Gleitbock (12 x 95 mm)	N-40291	2	
	Splint (4 x 20 mm)	N-10057	4	
	*1,75 t-330-52 bis Fahrg. Nr. 25450, ausschl. 24946-25100, 25225-25420 1,75 t-375-52 bis Fahrg. Nr. 7615, ausschl. 7597-7611 +1,75 t-330-52 ab Fahrg. Nr. 25451, einschl. 24946-25100, 25225-25420 1,75 t-375-52 ab Fahrg. Nr. 7616, einschl. 7597-7611			
(3 38 184)	Bolzen für Federaufhängung, hinten, ganze Länge 70,5 mm hinten 1290 ab Fahrg. Nr. 10-34773 1397 ab Fahrg. Nr. 97-20989 13237 bis Fahrg. Nr. 237-51350		2 4	3200, 3300 1290, 1397, 1190, 13237

Teile-Name		Stück pro Wagen	Modell	Ersatzteil-Nr.
				≈4 32 208
Bolzen mit Buchse für Federaufhängung, hinten 13237 ab Fahrg. Nr. 237-51350		2	3200, 3300, 13237	4 32 210
		4	11234	
Bolzen für Federaufhängung, vorn und hinten (22 x 110 mm)		6	3,5-36-47, 3,6-36-42-47, 6700	4 32 211
Federring (10,2 mm)	N-10696	6		
Sechskantmutter (M 10)	N-40202	6		
Druckschmierknopf (M10)	N-34320	6		
Bolzen für Federaufhängung, vorn 13237 ab Fahrg. Nr. 237-51351		2	11234, 3200, 3300, 11234, 3500	4 32 214
hinten (Federlasche)		2	3500	
Kronenmutter M 12 x 1,5)	N-10857	2		
Splint (3 x 28 mm)	N-10054	2		
				≈4 32 215
Bolzen für Federaufhängung, ganze Länge 106 mm		6	5200, 5300, 1,5 t-45	4 32 216
(Hinterfederbolzen an Hinterfederstütze, vorn und hinten)				
Sechskantschraube (M 8 x 40)	N-43352	6	5200	
Federring (8,2 mm)	N-10693	6		
Sechskantmutter (M 8)	<N-40192	6		
Druckschmierkopf (M 10 x 1)	N-34340	6	5200, 5300	
Druckschmierkopf (M 10 x 1)	N-34320	6	1,5 t-45	
Bolzen für Federaufhängung, vorn Bei 3800 bis Fahrg. Nr. Kapt.-39-10839 sind 2 Druckscheiben N-10735 4 Druckscheiben 4 32 402 2 Federringe N-10698 2 Sechskantmuttern N-10814 mitzuverwenden.		2	3800, 2,5 Kapt.-47, 2,5 Kapt.-47 (Mod. 50) 2,5 Kapt.-51	4 32 223
Federring (12,2 mm)	N-10698	4		
Sechskantmutter (M 12)	<N-12027	4		

HINTERRAD-AUFHÄNGUNG

Ersatzteil-Nr.	Teile-Name		Stück pro Wagen	Modell
4 32 224	Bolzen für Federaufhängung, vorn an Stütze		2	1,5 Oly.-47, 1,5 Oly.-50, L-50, 1,5Oly.-51, L-51, 2,5 Kapt.-47
	hinten an Lasche		2	
4 32 226	Bolzen für Federaufhängung, hinten an Stütze (Länge 130,5 mm) (Gewinde M 10 x 1,5 und M 14 x 1,5) bis Fahrg. Nr. 12806		2	1,5 Oly.-47
4 32 227	Bolzen für Federaufhängung, hinten, mit aufgeschweißter Scheibe (Länge 130,5 mm) 1,5 Oly.-47 ab Fahrg. Nr. 12807		2	1,5 Oly.-47, 1,5 Oly.-50, L-50, 1,5 Oly.-51, L-51
4 32 228	Bolzen mit Gewinde für Federaufhängung, 106 mm lang		6	1,5 t-45
4 32 403	Druckscheibe für Federaufhängebolzen 1,5 Oly.-51 bis Fahrg.-Nr. 47527 L-51 bis Fahrg. Nr. 10350		8	1,5 Oly.-47, 1,5 Oly.-50, L-50, 1,5 Oly.-51, L-51
	Federring (10,2 mm)	N-10696	x	
	Sechskantmutter (M 10)	N-40202	x	
	Scheibe für Federaufhängung, vorn an Stütze hinten an Lasche (10,5 x 18 x 1,5 mm)	N-10508	4	1,5 t-45
4 32 404	Scheibe für Federaufhängung, hinten an Stütze (10,5 x 35 x 4 mm) für Bolzen 4 32 225		2	1,5 Oly.-47, 1,5 Oly.-50, L-50, 1,5 Oly.-51, L-51
	Federring (10,2 mm)	N-10696	2	
	Sechskantmutter (M 10)	N-40202	4	
	*Scheibe (15 x 28 x 3 mm)	N-10586	2	
	*Federring (14,2 mm)	N-10700	2	
	*Sechskantmutter (M 14 x 1,5) *für Bolzen 4 32 226/227	N-10812	2	
4 32 406	Ausgleichscheibe für Hinterfeder (38 x 18 x 0,4 mm) Im Bedarfsfalle bei Beseitigung des seitlichen Spieles zwischen Feder, Federlasche und Federbock		x	1,5 t-45
4 32 407	Druckscheibe für Federaufhängebolzen (38 mm ⌀) 1,5 Oly.-51 ab Fahrg. Nr. 47528 L-51 ab Fahrg. Nr. 10351		4	1,5 Oly.-51, L-51
	Federring (10,2 mm)	N-10696	8	
	Sechskantmutter (M 10)	N-40202	8	

Teile-Name		Stück pro Wagen	Modell	Ersatzteil-Nr.
Flachrundschraube mit Vierkantansatz (M 10 x 90)	N-15130	2	1296, 1397, 20103, 20120, 1396, 11234, 3200, 3300, 6100, 13237, 25104, 3700	
Federring (10,2 mm)	<N-11518	2		
Sechskantmutter (M 10)	N-40202	2		
Kronenmutter (M 12 x 1,5)	N-10857	2		
Kronenmutter (M 14 x 1,5)	N-10856	2		
Splint (3 x 25 mm)	N-10052	2		
Filzscheibe für Federlasche (13,5 x 27 x 5 mm) 1290, 1296 ab Fahrg. Nr. 34773		8	1290, 1296, 1397, 20103 20120, 1190, 1396, 3200, 3300, 6100, 25104, 3700	(3 38 377)
Dämpfungsblock 3500 ab Fahrg. Nr. OL-38-7918		2	3500, 1,5 Oly.-47, 1,5 Oly.-50, L-50, 1,5 Oly.-51, L-51	4 32 600 ≈4 32 625
Halter für Dämpfungsblock und Buchse		2	1,5 Oly.-47, 1,5 Oly.-50, L-50, 1,5 Oly.-51, L-51	4 32 626
Federring (8,2 mm)	<N-11515	2		
Sechskantmutter (M 8)	N-40192	2		
Gummipuffer für Hinterfeder		2	3,5-34-57-83, 5200, 5300, 1,5 t-45, 1,75 t-330-52, 1,75 t-375-52	4 34 002

Ersatzteil-No.	Teile-Name	Stück pro Wagen	Modell
	Halbrundschraube (M 6 x 45) N-40802	4	
	Scheibe (6,4 x 12 x 1,5 mm) <N-11956	4	
	Sechskantmutter (M 6) <N-11419	4	
4 34 006	Gummipuffer für Hinterfeder Bei 13237 bis Fahrg. Nr. 237-25433 ausschl. 237-24892-25398 ist Halter 4 34 082 mitzuverwenden. 2,5 Kapt.-47 bis Fahrg. Nr. 8086	2	11234, 3200, 3300, 13237, 3500, 3800, 1,5 Oly.-47, 2,5 Kapt.-47
4 34 008	Gummipuffer für Hinterfeder 2,5 Kapt.-47 ab Fahrg. Nr. 8087	2	1,5 Oly.-50, L-50, 1,5 Oly.-51, L-51, 2,5 Kapt.-47, 2,5 Kapt.-47 (Mod. 50), 2,5 Kapt.-51
≈4 34 094			
≈4 34 150			
4 34 243	Abstandstück für Hinterfederbügel	2	1,5 t-45, 1,75 t-330-52, 1,75 t-375-52

Teile-Name		Stück pro Wagen	Modell	Ersatzteil-Nr.
~~Gummiplatte für Hinterfeder~~		~~4~~	~~12B, 12C, 92C, 1033, 1210,~~ 12N, 12LG, ~~1233, 1290~~, 1397, 1190, 11234, 13237	~~4 34 275~~
~~Bügel für Hinterfeder (M 12 x 1,5) Höhe 165 mm~~		~~4~~	~~6100, 3500~~	~~4 34 345~~
Federring (12,2 mm)	N-10698	8		
Sechskantmutter (M 12 x 1,5)	N-12027	16		
				≈4 34 358+
Bügel für Hinterfeder und Zusatzfeder (M 16 x 1,5) Höhe 235 mm		4	3,6-36-47, 6700	4 34 362*
Sechskantmutter (M 16 x 1,5)	N-10813	16		
Bügel für Hinterfeder (M 14 x 1,5) Höhe 130 mm		4	1,5 t-45	4 34 364
Federring (14,5 mm)	N-34010	8		
Sechskantmutter (M 14 x 1,5)	N-10812	8		

Ersatzteil-Nr.	Teile-Name		Stück pro Wagen	Modell
4 34 365	Bügel für Hinterfeder (M 10 x 1) Höhe 162 mm		4	1,5 Oly.-50, L-50
	Sechskantmutter (M 10 x 1)	N-11651	16	
	Federring (10,2 mm)	N-10696	8	
4 34 367	Bügel für Hinterfeder (M 10 x 1) Höhe 140 mm		4	1,5 Oly.-50, 1,5 Oly.-51
4 34 369	Bügel für Hinterfeder		4	L-51
4 34 370	Bügel für Hinterfeder bis Fahrg. Nr. 26447		4	2,5 Kapt.-47
	Federring (12,2 mm)	N-10698	8	
	Sechskantmutter (M 12 x 1,5)	<N-12027	16	
4 34 371	(siehe Seite 232)			
4 34 372	Bügel für Hinterfeder 1,75 t-330-52 bis Fahrg. Nr. 25555 1,75 t-375-52 bis Fahrg. Nr. 7702		4	1,75 t-330-52, 1,75 t-375-52
	Federring (14,5 mm)	N-34010	8	
	Sechskantmutter (M 14 x 1,5)	N-10812	8	
4 34 374	Bügel für Hinterfeder ab Fahrg. Nr. 26448		4	2,5 Kapt.-51
4 34 375	(siehe Seite 234)			
<4 34 379	Bügel für Hinterfeder, Höhe 160 mm (auch für Stoßdämpfer hinten) (siehe auch Seite 233)		4	1,75 t-330-52, 1,75 t-375-52

Teile-Name		Stück pro Wagen	Modell	Ersatzteil-Nr.
Federring (10,2 mm)	N-10696	8		
Sechskantmutter (M 10 x 1)	N-11988	12		
Platte (Abstandstück) für Hinterfederbügel, links bis Fahrg. Nr. 26447		1	2,5 Kapt.-51	4 34 559
Platte (Abstandstück) für Hinterfederbügel, rechts bis Fahrg. Nr. 26447		1	2,5 Kapt.-51	4 34 609
~~Platte (Abstandstück) für Hinterfederbügel, rechts ab Fahrg. Nr. 26448~~		~~1~~	~~2,5 Kapt.-51~~	~~4 34 610~~
~~Spannfederring~~		~~8~~	~~3,6-36-42, 6700~~	~~(10 08 150)~~
Alle nachfolgenden mit * gezeichneten Ersatzteile sind zum nachträglichen Einbau von hinteren Stoßdämpfern für 1,5 t-45 1,75 t-330-52 und 1,75 t-375-52 bestimmt.				
~~**Stoßdämpfer**, hinten links Kennzeichen F 5 und weißer Farbpunkt~~		~~1~~	~~1,2 alle, 1033, 1396, 1190,~~ 1290, 6100	~~4 36 000~~ ≈4 36 013

Ersatzteil-Nr.	Teile-Name		Stück pro Wagen	Modell
~~4 36 029~~	~~Stoßdämpfer, hinten links~~		~~1~~	~~3800~~
4 36 033	Stoßdämpfer, hinten links bis Fahrg. Nr. 8086		1	2,5 Kapt.-47
≈4 36 040*	Stoßdämpfer, hinten links, mit Hebel, Verbindungslasche und Laschenbefestigungsteilen (siehe auch Seite 232, 234)		1	1,5 t-45, 1,75 t-330-52, 1,75 t-375-52
4 36 150	Stoßdämpfer, hinten rechts Kenzeichen F 5 und weißer Farbpunkt Bei 1290 bis Fahrg. Nr. 10-34772 sind 2 Schrauben N-10797 mitzuverwenden.		1	1,2 alle, 1033, 1396, 1190, 6100
	(Stoßdämpfer an Platte für Hinterfederbügel)			
	Sechskantmutter (M 12 x 25)	N-10797	4	6100
	Federring (12,2 mm)	N-10698	4	
≈4 36 163				
	Sechskantschraube (M 8 x 25)	N-41451	8	
	Federring (8,2 mm)	N-10693	8	
	Sechskantmutter (M 8)	N-40192	8	
	(Stoßdämpfer an Platte für Hinterfederbügel)			
	Sechskantschraube (M 12 x 35)	N-10825	4	
	Federring (12,2 mm)	N-10698	4	

Teile-Name		Stück pro Wagen	Modell	Ersatzteil-Nr.
				≈4 36 177
				≈4 36 179
Stoßdämpfer, hinten rechts bis Fahrg. Nr. 8086		1	2,5 Kapt.-47	4 36 183
Sechskantschraube (M 12 x 70)	N-11204	4	1,5 Oly.-47, 1,5 Oly.-50, L-50, 1,5 Oly.-51, L-51, 2,5 Kapt.-47, 2,5 Kapt.-47 (Mod. 50)	
Federring (12,2 mm)	N-10698	4		
Sechskantmutter (M 12)	N-10809	4		
Vierkantstopfen für Stoßdämpfergehäuse (M 10 x 1) 1397 ba Fahrg. Nr. 97-20989 20103 ab Fahrg. Nr. 103-11647 20120 ab Fahrg. Nr. 120-501	N-12054	2	1397, 20103, 20120, 25104, 3700, 3800, 1,5 Oly.-47, 1,5 Oly.-50, L-50, 1,5 Oly.-51, L-51, 2,5 Kapt.-47, 2,5 Kapt.-47 (Mod. 50)	
Stoßdämpfer, hinten rechts, mit Hebel, Verbindungslasche und Laschenbefestigungsteilen (siehe auch Seite 232, 234)		1	1,5 t-45, 1,75 t-330-52, 1,75 t-375-52	4 36 190*
Stoßdämpferlasche		2	1,5 t-45, 1,75 t-330-52, 1,75 t-375-52	(3 48 033)*
(Stoßdämpferlasche an Stoßdämpferhebel und an Stützplatte)				
Gummitülle für Stoßdämpferlasche		4	1,5 t-45, 1,75 t-330-52, 1,75 t-375-52	(3 48 176)*
Bolzen für Stoßdämpferlasche		4	1,5 t-45, 1,75 t-330-52, 1,75 t-375-52	(3 48 228)*
Abstandrohr (12 x 8 x 20 mm)	N-30730*	4		
Fächerscheibe (8,4 x 15 x 2,4 mm)	N-40451*	4		
Sechskantmutter (M 8)	N-40192*	4		
Stoßdämpferlasche - Stützplatte, hinten		2	1,5 t-45, 1,75 t-330-52, 1,75 t-375-52	(3 48 253)*
Sechskantschraube (M 8 x 20)	N-41231*	4		
Federring (8,2 mm)	<N-11515	4		
Sechskantmutter (M 8)	N-40192*	4		

Ersatzteil-Nr.	Teile-Name		Stück pro Wagen	Modell
(3 48 400)*	Befestigungswinkel für Stoßdämpfer, vorn links, hinten rechts		2	1,5 t-45
(3 48 401)*	Befestigungswinkel für Stoßdämpfer, vorn rechts, hinten links		2	1,5 t-45
(3 48 402)*	Befestigungswinkel für Stoßdämpfer, vorn links, hinten rechts		2	1,75 t-330-52, 1,75 t-375-52
(3 48 403)*	Befestigungswinkel für Stoßdämpfer, vorn rechts, hinten links		2	1,75 t-330-52, 1,75 t-375-52
(3 48 429)*	Verstärkung für Befestigungswinkel		2	1,5 t-45, 1,75 t-330-52, 1,75 t-375-52
	(Stoßdämpferbefestigung an Befestigungswinkel und Verstärkung)			
	Sechskantschraube (M 14 x 1,5 x 82)	N-16310*	4	1,5 t-45, 1,75 t-330-52, 1,75 t-375-52
	Fächerscheibe (14,5 x 24 x 3 mm)	N-44031*	4	
	Sechskantmutter (M 14 x 1,5)	N-10812*	4	
	(Verstärkung an Bremsankerplatte)			
	Sechskantschraube (M 10 x 35)	N-41421*	4	
•4 36 276				
<4 36 279	Stoßdämpfer (Teleskop), hinten links und rechts Kennzeichen 220-6K 14-49 F L-51 ab Fahrg. Nr. 9283		2	1,5 Oly.-51, L-51, 2,5 Kapt.-51
4 36 926	Gummipuffer für Stoßdämpfer an Platte, Hinterfederbügel und Querträger-Unterbau 1,5 Oly.-51 ab Fahrg. Nr. 43292 L-51 ab Fahrg. Nr. 9283 (siehe auch 3 42 . . .)		8	1,5 Oly.-51, L-51, 2,5 Kapt.-51
4 36 951	Teller für Gummipuffer 1,5 Oly.-51 ab Fahrg. Nr. 43292 L-51 ab Fahrg. Nr. 9283 (siehe auch 3 42 . . .)		8	1,5 Oly.-51, L-51, 2,5 Kapt.-51
	Sechskantmutter (M 10)	N-40202	8	

Teile-Name	Stück pro Wagen	Modell	Ersatzteil-Nr.
Stoßdämpfereinlaß- und Überdruckventil, Rückstoß Kennzeichen 3-J-18 1,5 Oly.-51 bis Fahrg. Nr. 43291 (siehe auch 3 44 . . .)	2	1,5 Oly.-50, 1,5 Oly.-51	**4 38 332** ≈4 38 333
Stoßdämpfereinlaß- und Überdruckventil, Aufstoß Kennzeichen 3-C-18 1,5 Oly.-51 bis Fahrg. Nr. 43291 L-51 bis Fahrg. Nr. 9282	2	1,5 Oly.-50, L-50, 1,5 Oly.-51, L-51	**4 38 334** ≈4 38 381
~~Feder für Stoßdämpfereinlaßventil, konisch, 26 mm hoch,~~ ~~0,6 mm Draht~~ ~~1397 ab Fahrg. Nr. 97-20989~~ ~~20103 ab Fahrg. Nr. 103-11647~~ ~~20120 ab Fahrg. Nr. 120-501~~ ~~1,5 Oly.-51 bis Fahrg. Nr. 43291~~ ~~L-51 bis Fahrg. Nr. 9282~~ ~~(siehe auch 3 44 . . .)~~	~~4~~	~~1397, 20103, 20120, 25104,~~ ~~3700, 3800, 1,5 Oly.-47,~~ ~~1,5 Oly.-50, L-50, 1,5 Oly.-51,~~ ~~L-51, 2,5 Kapl.-47,~~ ~~2,5 Kapl.-47 (Mod. 50)~~	~~4 38 700~~
Sicherungsring für Stoßdämpferventil (22,2 x 1 mm) N-10347	4		

Teile-Name	Stück pro Wagen	Modell	Ersatzteil-Nr.
~~**Dichtung für Stoßdämpfer – Verschlußkappe**~~ ~~1397 ab Fahrg. Nr. 97-20989~~ ~~20103 ab Fahrg. Nr. 103-11647~~ ~~20120 ab Fahrg. Nr. 120-501~~ ~~1,5 Oly.-51 bis Fahrg. Nr. 43291~~ ~~L-51 bis Fahrg. Nr. 9282~~ (siehe auch 3 44 . . .)	~~4~~	~~1397, 20103, 20120, 25104, 3700, 3800, 1,5 Oly.-47, 1,5 Oly.-50, L-50, 1,5 Oly.-51, L-51, 2,5 Kapt.-47, 2,5 Kapt.-47 (Mod. 50)~~	~~4 40 175~~ ≈4 42 204
Lasche für Stoßdämpfer, hinten 2,5 Kapt.-47 ab Fahrg. Nr. 8087 1,5 Oly.-51 bis Fahrg. Nr. 43291 L-51 bis Fahrg. Nr. 9282	2	1,5 Oly.-50, L-50, 1,5 Oly.-51, L-51, 2,5 Kapt.-47, 2,5 Kapt.-47 (Mod. 50)	4 42 211
Augbolzen mit Gummitülle für Stoßdämpferlasche (M 12 x 1,5) 18C bis Fahrg. Nr. 18386	2	12B, 12C, 18B, 18C	(3 48 127)
Gummitülle für Augbolzen und Stoßdämpferhebel 1397 ab Fahrg. Nr. 97-20989 20103 ab Fahrg. Nr. 103-11647 20120 ab Fahrg. Nr. 120-501 1,5 Oly.-47 bis Fahrg. Nr. 2500 (siehe auch 3 48 . . .)	4	1397, 20103, 20120, 11234, 3200, 3300, 13237, 3500, 25104, 3700, 3800, 1,5 Oly.-47	4 42 400
Gummitülle für Augbolzen und Stoßdämpferhebel 1397 bis Fahrg. Nr. 97-20988 20103 bis Fahrg. Nr. 103-11646 20120 bis Fahrg. Nr. 120-500	4	1,2, 1,8, 1033, 1190, 1396, 1397, 20103, 20120, 6100	(3 48 175)
Gummitülle für Augbolzen und Stoßdämpferhebel 1,5 Oly.-51 bis Fahrg. Nr. 43291 L-51 bis Fahrg. Nr. 9282	2	1,5 Oly.-50, L-50, 1,5 Oly.-51, L-51, 2,5 Kapt.-47, 2,5 Kapt.-47 (Mod. 50)	4 42 403
1,5 Oly.-47 ab Fahrg. Nr. 2501	4	1,5 Oly.-47	
Buchse für Gummitülle 1397 ab Fahrg. Nr. 97-20989 20103 ab Fahrg. Nr. 103-11647 20120 ab Fahrg. Nr. 120-501	2	1397, 20103, 20120, 11234, 3200, 3300	4 42 425
1,5 Oly.-47 bis Fahrg .Nr. 2500 (siehe auch 3 48 . . .)	4	13237, 3500, 25104, 3700, 3800, 1,5 Oly.-47	

HINTERRAD-AUFHÄNGUNG

Ersatzteil-Nr.	Teile-Name	Stück pro Wagen	Modell
(3 48 200)	Buchse für Gummitülle 9,2 mm Bohrung 1397 bis Fahrg. Nr. 97-20988 20103 bis Fahrg. Nr. 103-11646 1190 bis Fahrg. Nr. 190-18060 20120 bis Fahrg. Nr. 120-500 1396 bis Fahrg. Nr. 396-2680	2	1,2, 1,8, 1033, 1190, 1396, 1397, 20103, 20120
(3 48 201)	Buchse für Gummitülle, 9,8 mm Bohrung 1190 ab Fahrg. Nr. 190-18061 1396 ab Fahrg. Nr. 396-2681	2	1190, 1396, 6100
4 42 450	Bolzen für Stoßdämpferlasche (12 x 40 mm) 1397 ab Fahrg. Nr. 97-20989 bis Fahrg. Nr. 97-28660 20103 ab Fahrg. Nr. 103-11647 bis Fahrg. Nr. 103-23500 20120 ab Fahrg. Nr. 120-501 bis Fahrg. Nr. 120-585 1,5 Oly.-47 bis Fahrg. Nr. 2500 (siehe auch 3 48 . . .)	4	1397, 20103, 20120, 3200, 3300, 3500, 3800, 1,5 Oly.-47
	Splint (3 x 25 mm) N-10052	4	
~~4 42 451~~	~~Bolzen für Stoßdämpferlasche (12 x 37,5 mm)~~ ~~1397 ab Fahrg. Nr. 97-28661~~ ~~20103 ab Fahrg. Nr. 103-23501~~ ~~20120 ab Fahrg. Nr. 120-586~~	~~4~~	~~1397, 20103, 20120, 13237, 25104, 3700~~
		2	11234
(3 48 227)	Bolzen für Stoßdämpferlasche (10 x 36,8 mm) 1190 ab Fahrg. Nr. 190-18061 1396 ab Fahrg. Nr. 396-2681	4	1190, 1396, 6100
	Splint (3 x 25 mm) N-10052	4	
4 42 453	Sechskantschraube für Stoßdämpferhebel an Lasche (M 8 x 40) 1,5 Oly.-47 ab Fahrg. Nr. 2501 1,5 Oly.-51 bis Fahrg. Nr.43291 L-51 bis Fahrg. Nr. 9282	2	1,5 Oly.-47, 1,5 Oly.-50, L-50, 1,5 Oly.-51, L-51, 2,5 Kapt.-47, 2,5 Kapt.-47 (Mod. 50)
	Federring (8,2 mm) <N-11515	2	
	Sechskantmutter (M 8) <N-40192	2	

Teile-Name		Stück pro Wagen	Modell	Ersatzteil-Nr.
Gummipuffer für Stoßdämpferlasche 1,5 Oly.-47 ab Fahrg. Nr. 2501 2,5 Kapt.-47 bis Fahrg. Nr. 8086 1,5 Oly.-51 bis Fahrg. Nr. 43291 L-51 bis Fahrg. Nr. 9282		4	1,5 Oly.-47, 1,5 Oly.-50, L-50, 1,5 Oly.-51, L-51, 2,5 Kapt.-47	4 42 528
2,5 Kapt.-47 ab Fahrg. Nr. 8087		2	2,5 Kapt.-47, 2,5 Kapt.-47 (Mod. 50)	
Teller für Gummipuffer 1,5 Oly.-47 ab Fahrg. Nr. 2501 1,5 Oly.-51 bis Fahrg. Nr. 43291 L-51 bis Fahrg. Nr. 9282 (siehe auch 6 84 . . .)		2	1,5 Oly.-47, 1,5 Oly.-50, L-50, 1,5 Oly.-51, L-51, 2,5 Kapt.-47, 2,5 Kapt.-47 (Mod. 50)	4 42 552
Federring (10,2 mm)	<N-11518	2		
Sechskantmutter (M 10)	N-40202	2		
				≈4 44 075

Ersatzteil-Nr.	Teile-Name	Stück pro Wagen	Modell
	(Gelenkwelle gemessen in zusammengeschobenem Zustand)		
4 46 082	**Gelenkwelle vorn**, mit vorderem Kreuzgelenk, Länge 659 mm Bei Auswechslung der Gelenkwelle mit 10 Nuten gegen solche mit 16 Nuten ist Flansch 4 12 017 mitzuverwenden	1	5300, 1,5 t-45
4 46 089	Gelenkwelle vorn, mit vorderem Kreuzgelenk, Länge 769,5 mm Für 3,6-36 bis Fahrg. Nr. Br. 6W-61462 ist 1 Abstandstück 4 58 177 mitzuverwenden	1	3,5-36, 3,6-36
4 46 095	Gelenkwelle vorn, mit vorderem Kreuzgelenk, Länge 908 mm	1	1,75 t-330-52
(4 12 017)	Flansch für vordere Gelenkwelle, hinten	1	1,75 t-330-52, 1,75 t-375-52
	Scheibe (21 x 36 x 4 mm) N-11172	1	
	Kronenmutter (M 20 x 1,5) N-10858	1	
	Splint (4 x 35 mm) N-10059	1	
4 46 096	Gelenkwelle vorn, mit vorderem Kreuzgelenk, Länge 1358 mm	1	1,75 t-375-52
4 46 155	(siehe 4 58 . . .)		

Teile-Name		Stück pro Wagen	Modell	Ersatzteil-Nr.
Flansch für vordere Gelenkwelle, eckig, 10 Nuten		1	5200	(4 12 012)
Flansch für vordere Gelenkwelle, hinten, eckig, 16 Nuten		1	5200	(4 12 016)
Flansch für vordere Gelenkwelle, hinten, 10 Nuten		1	5300, 1,5 t-45	(4 12 011)
Flansch für vordere Gelenkwelle, hinten, 16 Nuten		1	5300, 1,5 t-45, 1,75 t-330-52, 1,75 t-375-52	(4 12 017)
Kronenmutter (M 20 x 1,5)	N-10858	1		
Scheibe (21 x 36 x 4 mm)	N-11172	1		
Splint (4 x 35 mm)	N-10059	1		

Ersatzteil-Nr.	Teile-Name	Stück pro Wagen	Modell
	(Gelenkwellenlänge gemessen in zusammengeschobenem Zustand)		
4 48 006	**Gelenkwelle hinten,** mit vorderem und hinterem Kreuzgelenk, Länge 1618 mm	1	3,5-36-47, 3,6-36-42-47
≈4 48 007			
4 50 011	**Gelenkwelle** mit vorderem und hinterem Kreuzgelenk, Länge 1331 mm	1	25104, 3700, 5300, 1,5 t-45, 1,75 t-330-52, 1,75 t-375-52
	Druckschmierkopf (M 10 x 1) N-34320	1	
<4 50 016	Gelenkwelle mit vorderem und hinterem Kreuzgelenk, Länge 1422 mm	1	3800, 2,5 Kapt.-47, 2,5 Kapt.-47 (Mod. 50), 2,5 Kapt. 51

Teile-Name		Stück pro Wagen	Modell	Ersatzteil-Nr.
				≈4 50 019
Gelenkwelle mit vorderem und hinterem Kreuzgelenk, Länge 1399 mm 13237 ab Fahrg. Nr. 237-51351		1	13237, 3500, 1,5 Oly.-47, 1,5 Oly.-50, L-50, 1,5 Oly.-51, L-51	4 50 021
Druckschmierkopf (M 10 x 1)	N-34320	x		
Druckschmierkopf (M 8 x 1)	N-36290	x		

Ersatzteil-Nr.	Teile-Name	Stück pro Wagen	Modell
~~4 56 731~~	~~Halter für Kreuzgelenk-Filzdichtung (Kappe) (nur für Gelenkwelle 4 50 021)~~	~~1~~	~~3500, 1,5 Oly.-47, 1,5 Oly.-50, L-50, 1,5 Oly.-51, L-51~~
4 56 732	Halter für Kreuzgelenk-Filzdichtung (M 42 x 1,5) für Gelenkwelle mit 16 Nuten	1	25104, 3700, 5300, 1,5 t-45, 2,5 Kapt.-47, 2,5 Kapt.-47 (Mod. 50), 2,5 Kapt.-51, 1,75 t-330-52, 1,75 t-375-52
≈4 56 781			
4 56 782	Filzdichtung für Kreuzgelenk, 16 Nuten	1	25104, 3700, 5300, 1,5 t-45, 2,5 Kapt.-47, 2,5 Kapt.-47 (Mod. 50), 2,5 Kapt.-51, 1,75 t-330-52, 1,75 t-375-52
4 56 833	Scheibe für Filzdichtung (28 mm)	2	25104, 3700, 5300, 1,5 t-45, 2,5 Kapt.-47, 2,5 Kapt.-47 (Mod. 50), 2,5 Kapt.-51, 1,75 t-330-52, 1,75 t-375-52

Teile-Name		Stück pro Wagen	Modell	Ersatzteil-Nr.
Gehäuse für Gelenkwellenlager		1	5200, 5300, 1,5 t-45	<4 58 056
(Gehäuse an Gelenkwellenzwischenlagerhalter)				
Sechskantschraube (M 8 x 16)	N-41011	4	1,5 t-45	
Scheibe (8,4 x 17 x 2 mm)	N-10094	4		
Sechskantschraube mit Federring	N-50271	4	1,75 t-330-52, 1,75 t-375-52	
Teile für Gelenkwellenzwischenlagerung		1 Satz	1,75 t-330-52, 1,75 t-375-52	R. P. 458-04
+Flansch für Gelenkwelle		1	1,75 t-330-52, 1,75 t-375-52	4 46 155
+Zwischenring für Gelenkwellenlager		2	1,75 t-330-52, 1,75 t-375-52	4 58 610
+Dämpfungsring für Gelenkwellenlager		1	1,75 t-330-52, 1,75 t-375-52	4 58 555
+Halter für Gelenkwellenlager		1	1,75 t-330-52, 1,75 t-375-52	4 58 626
+Ablenkring, hinten		1	1,75 t-330-52, 1,75 t-375-52	4 58 700
+Kugellager mit Fassung		1	1,75 t-330-52, 1,75 t-375-52	4 58 106
+Ablenkblech		1	1,75 t-330-52, 1,75 t-375-52	4 58 408
(Gelenkwellenzwischenlager an Gelenkwellen-zwischenlagerhalter)				
+Sicherungsblech		2	1,75 t-330-52, 1,75 t-375-52	4 58 650
+Unterlegscheibe		4		(12 04 850)
+Teile für Einzelersatz, wenn R. P. 458-04 bereits eingebaut wurde.				
Lager für Gelenkwelle 3,6-36 bis Fahrg. Nr. Br. 6W-61462 3,6-42 bis Fahrg. Nr. Br. 7W-61460		1	3,5-36, 3,6-36-42	4 58 102
Lager für Gelenkwelle		1	5200, 36315, 5300, 1,5 t-45	4 58 103
Lager für Gelenkwelle 3,6-36 ab Fahrg. Nr. Br. 6W-61463 3,6-42 ab Fahrg. Nr. Br. 7W-61461		1	3,6-36-42	4 58 104

HINTERRAD-AUFHÄNGUNG

Ersatzteil-Nr.	Teile-Name		Stück pro Wagen	Modell
~~4 58 177~~	~~Abstandstück für Zwischenlager (35 x 48 x 11,5 mm)~~		~~1~~	~~3,6-36-42-~~
(4 06 736)	Öldichtung für Gelenkwellenlager 3,6-36 bis Fahrg. Nr. Br. 6W-61462 3,6-42 bis Fahrg. Nr. Br. 7W-61460		2	3,5-36-47, 3,6-36-42-47
(4 06 732)	Öldichtung für Gelenkwellenlager		2	3,6-36-42
	Druckschmierkopf (M 10 x 1)	N-34320	1	3,5-47, 3,6-47
4 58 403	Staubkappe für Gelenkwellenlager, vorn		1	5200, 5300, 1,5 t-45
4 58 404	Staubkappe für Gelenkwellenlager, hinten		1	5200, 5300, 1,5 t-45
4 58 407	Staubkappe für Flansch und Gelenkwellenlager 3,6-36 ab Fahrg. Nr. Br. 6W-61463 3,6-42 ab Fahrg. Nr. Br. 7W-61461		2	3,6-36-42
~~4 58 550~~	~~Dämpfungsring für Zwischenlagergehäuse, Gummi (87 x 108,5 x 27 mm)~~		~~1~~	~~3,5-47, 3,6-47~~
4 58 551	Dämpfungsring für Zwischenlager, Gummi (68 x 84,5 x 30 mm) 3,6-36 ab Fahrg. Nr. Br. 6W-61463 3,6-42 ab Fahrg. Nr. Br. 7W-61461		1	3,6-42
4 58 552	Dämpfungsring für Gelenkwellenlager, Gummi		1	5200, 5300, 1,5 t-45
~~(4 12 009)~~	~~Flansch für Zwischenwelle, 10 Nuten~~		~~2~~	~~3,5-47, 3,6-47~~
4 58 625	Halter für Gelenkwellenlagerung		4	3,5-47, 3,6-47
	Sechskantschraube (M 8 x 20)	N-41231	8	
	Scheibe (8,4 x 17 x 2 mm)	N-10094	12	
	Federring (8,2 mm)	N-10693	12	
	Sechskantmutter (M 8)	N-40192	12	
≈ (3 02 600)				
	Sechskantschraube für Gelenkwellenlagerbefestigung (M 10 x 1,5 x 70)	N-41931	2	20103
4 60 229	(siehe Seite 170 und 7 40 . . .)			

Teile-Name		Stück pro Wagen	Modell	Ersatzteil-Nr.
Sechskantschraube für Gelenkwellenbefestigung (M 8 x 1 x 25)		x	1290, 1296, 1397, 2,0-12, 3,5-34-57-83, 3,5-36-47, 3,6-36-42-47, 25104, 3700, 5300, 3800, 36315, 1,5 t-45, 2,5 Kapt.-47, 2,5 Kapt.-47 (Mod. 50), 2,5 Kapt.-51, 1,75 t-330-52, 1,75 t-375-52	**4 60 229**
Federring (8,2 mm)	<N-11515	x		
Sechskantmutter (M 8 x 1)	N-43211	x		
Sechskantschraube für Gelenkwellenbefestigung (M 8 x 1 x 20)		x	1290, 1296, 1397, 20103, 20120, 1190, 1396, 11234, 3200, 3300, 6100, 13237, 3500, 5200, 1,5 Oly.-47, 1,5 Oly.-50, L-50, 1,5 Oly.-51, L-51	4 60 233
Federring (8,2 mm)	<N-11515	x		
Sechskantmutter (M 8 x 1)	N-43211	x		
~~Sechskantschraube für Gelenkwellenbefestigung (M 8 x 1 x 33) (Wagen mit Getriebebremse)~~		~~x~~	~~3,5-34-36-57, 3,6-36-42-47~~	~~4 60 235~~
Federring (8,2 mm)	<N-11515	x		
Sechskantmutter (M 8 x 1)	N-43211	x		

Ersatzteil-Nr.	Teile-Name		Stück pro Wagen	Modell
	Nachträglicher Einbau einer weichen Hinterfeder und Zusatzfeder für 1,5 t-45 (nur auf besondere Bestellung)			
(3 36 006)	Buchse für Hinterfeder		4	1,5 t-45
	Federschraube für Hinterfeder 4 24 067 (M 10 x 115)	N-33270	2	
	Sechskantmutter (M 10)	N-40202	2	
4 30 650	Gummipuffer für Zusatzfeder		4	1,5 t-45
	(Gummipuffer an Federblatt)			
	Federring (8,2 mm)	<N-11515	8	
	Sechskantmutter (M 8)	<N-40192	8	
≈4 34 371				
4 36 040	Stoßdämpfer mit Hebel, Verbindungslasche und Laschenbefestigungsteilen, hinten links		1	1,5 t-45
4 36 190	Stoßdämpfer mit Hebel, Verbindungslasche und Laschenbefestigungsteilen, hinten rechts		1	1,5 t-45
(3 48 253)	Stoßdämpferlasche - Stützplatte, hinten		2	1,5 t-45
	(Stoßdämpferlaschenstützplatte an Längsträger)			
	Sechskantschraube (M 8 x 20)	N-41231	4	
	Federring (8,2 mm)	<N-11515	4	
	Sechskantmutter (M 8)	<N-40192	4	
(3 48 400)	Befestigungswinkel für Stoßdämpfer, vorn links, hinten rechts		2	1,5 t-45
(3 48 401)	Befestigungswinkel für Stoßdämpfer, vorn rechts, hinten links		2	1,5 t-45
(3 48 429)	Verstärkung für Befestigungswinkel		2	1,5 t-45
	(Verstärkung an Bremsankerplatte)			
	Sechskantschraube (M 10 x 35)	N-41421	4	
(5 62 225)	Bremsschlauch, hinten		1	1,5 t-45
≈(8 54 216)				

Teile-Name		Stück pro Wagen	Modell	Ersatzteil-Nr.
Nachträglicher Einbau einer weichen Hinterfeder und Zusatzfeder für 1,75 t (nur auf besondere Bestellung)				≈4 24 076 ≈4 26 056 ≈4 26 551
Bügel für Hinterfeder (M 14 x 1,5) Für Hinterfeder 4 24 076 ohne Zusatzfeder 4 24 077 (Einfachbereifung)		4	1,75 t-330-52, 1,75 t-375-52	4 34 379
Zusatzfeder ohne Gummipuffer		2	1,75 t-330-52, 1,75 t-375-52	4 24 077
Federblatt Nr. 1 für Zusatzfeder		2	1,75 t-330-52, 1,75 t-375-52	4 26 057
Federschraube für Zusatzfeder (M 10 x 42)	N-40890	2		
Sechskantmutter (M 10)	N-40202	2		
Stütze für Zusatzfeder		4	1,75 t-330-52, 1,75 t-375-52	2 48 106
(Stütze an Längsträger)				
Sechskantschraube mit Federscheibe (M 10 x 20)	<N-51421	12		
Federring (10,2 mm)	<N-11518	12		
Sechskantmutter (M 10)	N-40202	12		
Gummipuffer für Zusatzfederstütze		4	1,75 t-330-52, 1,75 t-375-52	4 30 651
Federring (8,2 mm)	<N-11515	8		
Sechskantmutter (M 8)	N-40192	8		
Zwischenlage für Zusatzfeder		4	1,75 t-330-52, 1,75 t-375-52	4 30 602

Ersatzteil-Nr.	Teile-Name		Stück pro Wagen	Modell
4 34 375	Bügel für Hinterfeder (M 14 x 1,5) (nur in Verbindung mit Zusatzfeder 4 24 077)		4	1,75 t-330-52, 1,75 t-375-52
	Verwendungsmöglichkeiten der weichen Hinterfeder und Zusatzfeder 1. Weiche Hinterfeder 4 24 076 ohne Zusatzfeder nur bei Einfachbereifung 2. Weiche Hinterfeder 4 24 076 und Zusatzfeder 4 24 077 für 1,75 t-alle 3. Normale Hinterfeder 4 24 072 und Zusatzfeder 4 24 077 für 1,75 t-alle			
4 36 040	Stoßdämpfer mit Hebel, Verbindungslasche und Laschenbefestigungsteilen, hinten links		1	1,75 t-330-52, 1,75 t-375-52
4 36 190	Stoßdämpfer mit Hebel, Verbindungslasche und Laschenbefestigungsteilen, hinten rechts		1	1,75 t-330-52, 1,75 t-375-52
3 48 033	Stoßdämpferlasche, hinten		2	1,75 t-330-52, 1,75 t-375-52
3 48 176	Gummitülle für Stoßdämpferhebel		4	1,75 t-330-52, 1,75 t-375-52
3 48 228	Bolzen für Stoßdämpferlasche		4	1,75 t-330-52, 1,75 t-375-52
	Abstandrohr (12 x 8 x 20 mm)	N-30730	4	
	Fächerscheibe (8,4 x 15 x 0,8 mm)	N-40451	4	
	Sechskantmutter (M 8)	N-40192	4	
3 48 253	Stoßdämpferlasche-Stützplatte, hinten		2	1,75 t-330-52, 1,75 t-375-52
	Sechskantschraube (M 8 x 20)	N-41231	4	
	Federring (8,2 mm)	<N-11515	4	
	Sechskantmutter (M 8)	N-40192	4	
3 48 402	Befestigungswinkel für Stoßdämpfer, vorn links, hinten rechts		2	1,75 t-330-52, 1,75 t-375-52
3 48 403	Befestigungswinkel für Stoßdämpfer, vorn rechts, hinten links		2	1,75 t-330-52, 1,75 t-375-52
3 48 429	Verstärkung für Befestigungswinkel		2	1,75 t-330-52, 1,75 t-375-52
	Sechskantschraube (M 10 x 35)	N-41421	4	
	Sechskantschraube für Stoßdämpfer an Befestigungswinkel und Verstärkung (M 14 x 1,5 x 82)	N-16310	4	
	Fächerscheibe (14,5 x 24 x 3 mm)	N-44031	4	
	Sechskantmutter (M 14 x 1,5)	N-10812	4	

HAUPTGRUPPE 5

UNTERGRUPPEN-FOLGE

		Seite
5 08	Bremsbacken- und Druckstangenbefestigung (mechanisch)	239
14	Bremsbacken- und Bremsseilhebel	240
16	Bremsbacke mit Belag	243
18	Bremsbelag und Bremsbackenfeder	245
20	Bremsbackeneinstellung	247
22	Bremsseil und Druckschlauch	247
24	Bremsseil und Druckschlauch-Zubehör	251
26	Bremsseil- und Druckschlauch-Befestigung	252
28	Bremsquerwelle	255
30	Hebel und Lasche für Bremsquerwelle	255
36	Zugstange für Hand- und Fußbremse	256
40	Fußbremshebel	258
46	Bremsankerplatte, Lagergehäuse und Befestigung (hydraulisch)	259
48	Bremsbacken- und Druckstangen-Befestigung	262
50	Radbremszylinder	267
52	Bremsbacke mit Belag	272
54	Bremsbelag und Bremsbackenfedern	272
56	Bremsdruckstange und Befestigungsteile	274
58	Hauptbremszylinder	276
60	Fußbremshebel	283
62	Bremsleitung	286
64	Anschlußteile für Bremsleitung	286
66	Bremsflüssigkeitsbehälter und Zuleitung	291
68	Bremstrommel für Hand- und Fußbremse	291
72	Bremsbandeinstellung und Druckstange	293
74	Handbremshebel	293
76	Handbremshebel-Zubehör und Lagerbock	294
78	Handbremszugstange, Klinke, Griff und Befestigungsteile	297

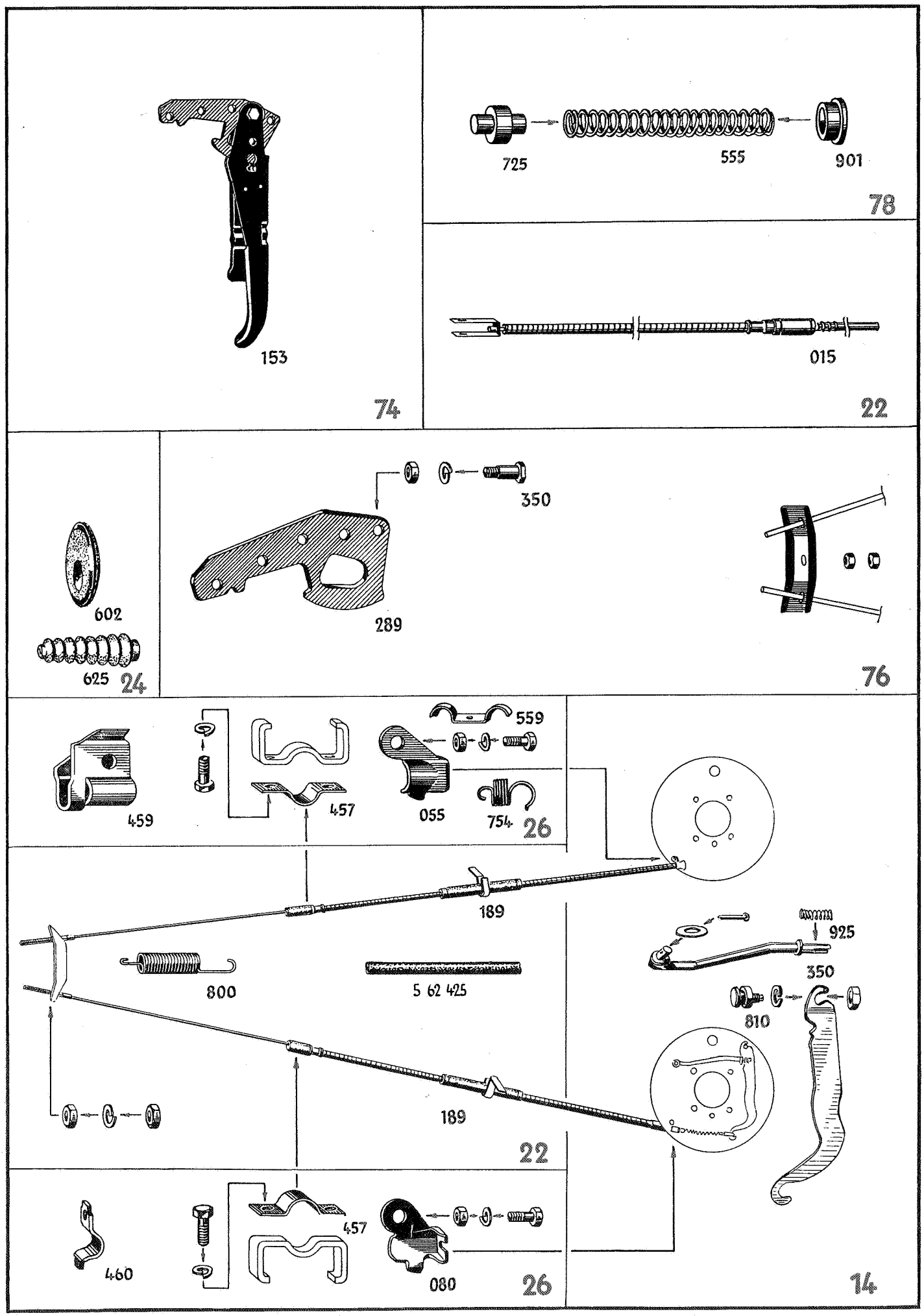
153
74
725
555
901
78
015
22
602
625
24
350
289
76
559
459
457
055
754
26
189
925
350
800
5 62 425
810
189
22
460
457
080
26
14

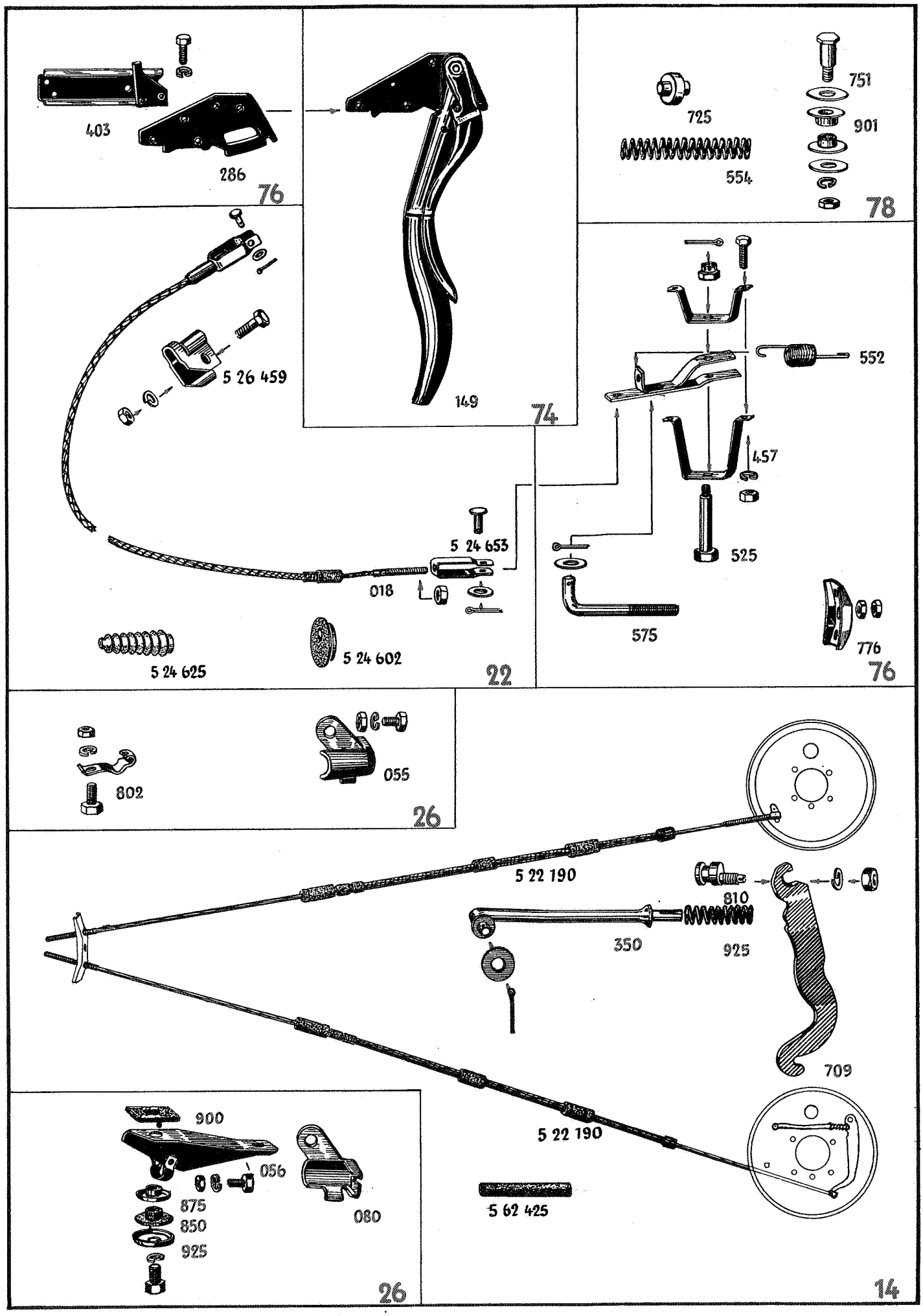
403
286
76
149
74
725
554
751
901
78
5 26 459
552
457
525
5 24 653
018
575
776
76
5 24 625
5 24 602
22
802
055
26
5 22 190
810
350
925
709
5 22 190
900
056
875
850
925
080
26
5 62 425
14

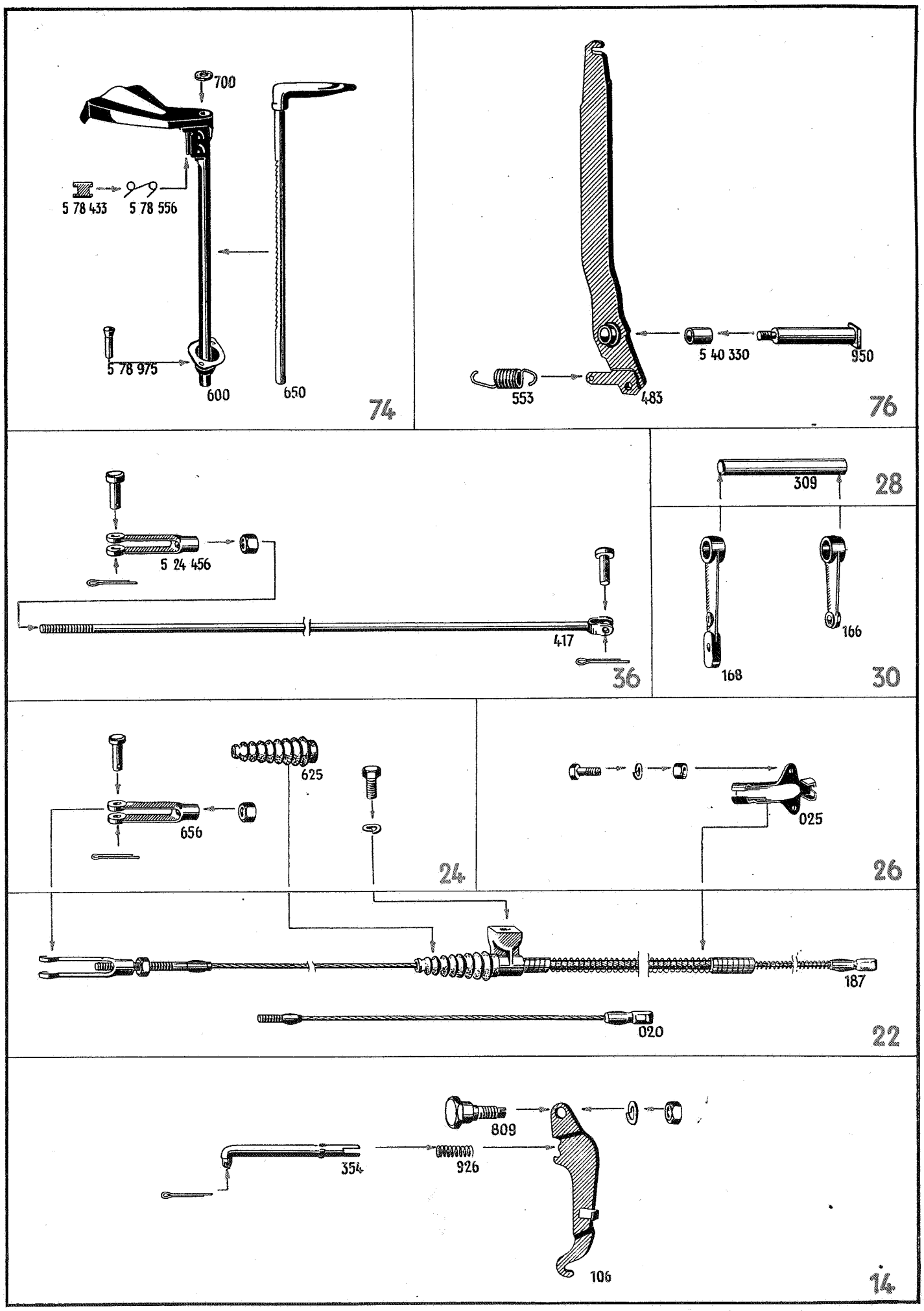
700
5 78 433
5 78 556
5 78 975
600
650
74
553
483
5 40 330
950
76
5 24 456
417
36
309
28
168
166
30
625
656
24
025
26
187
020
22
809
354
926
106
14

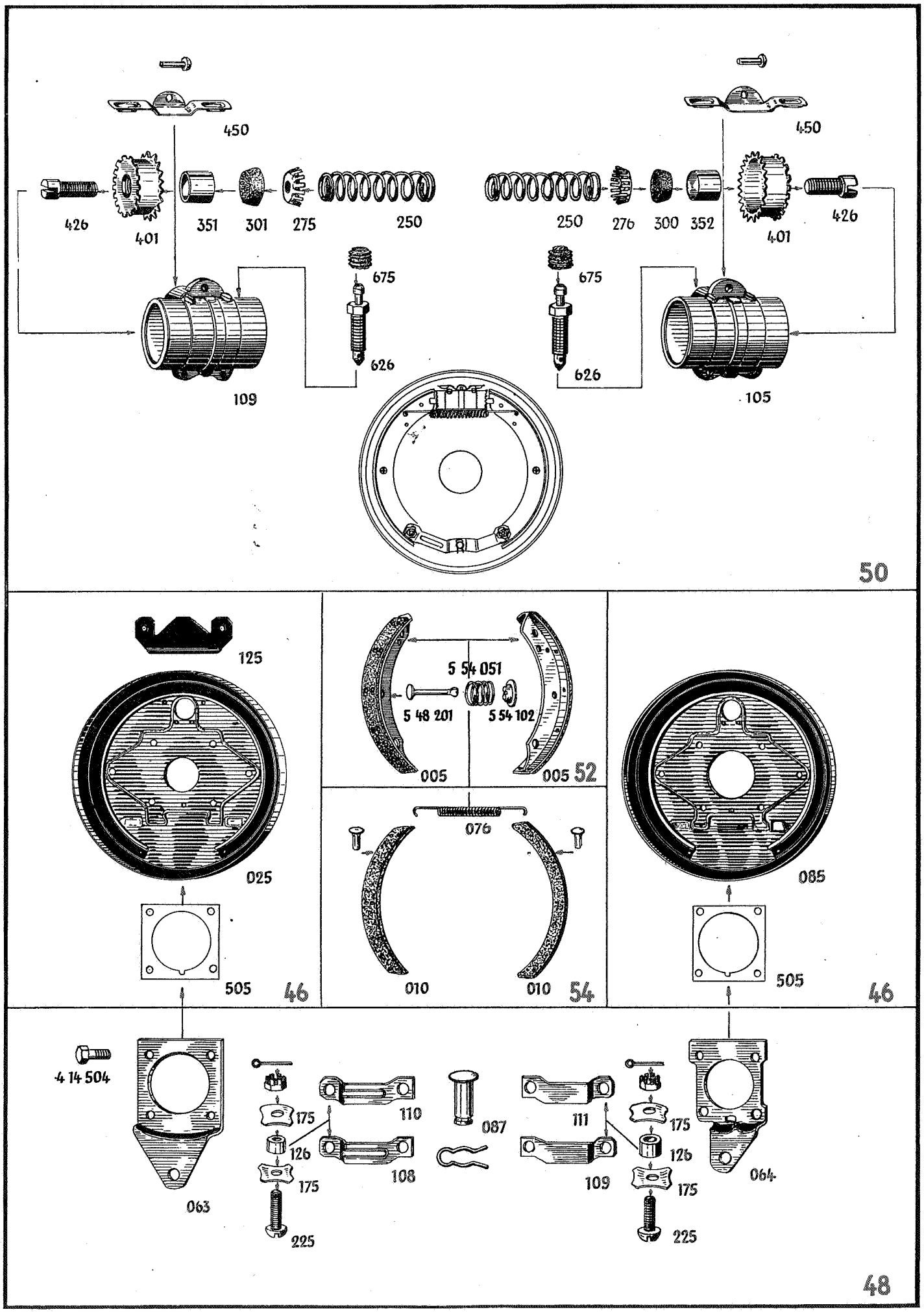
450
426
401
351
301
275
250
675
626
109
250
276
300
352
450
426
401
675
626
105
50
125
025
505
46
5 54 051
5 48 201
5 54 102
005
005
52
076
010
010
54
085
505
46
4 14 504
063
175
126
175
225
110
108
087
111
109
175
126
175
225
064
48

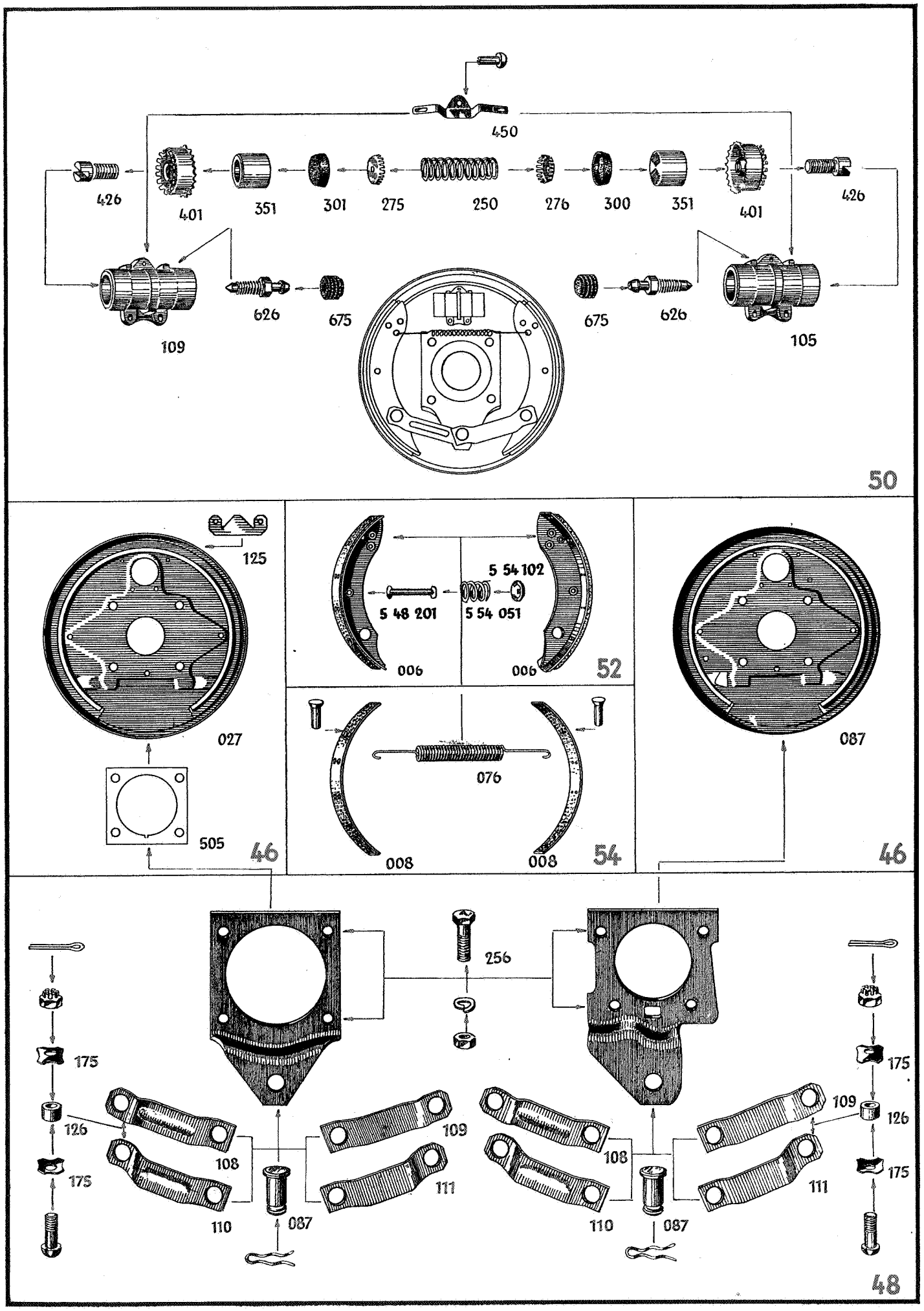
450
426
401
351
301
275
250
276
300
351
401
426
109
626
675
675
626
105
50
125
027
505
46
5 54 102
5 48 201
5 54 051
006
006
52
076
008
008
54
087
46
256
175
126
175
108
109
110
111
087
175
109
126
175
108
111
110
087
48

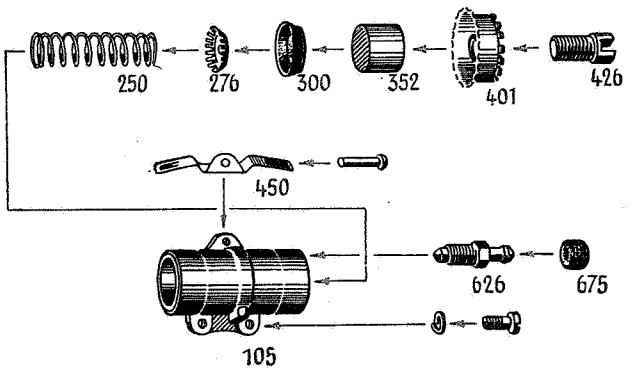
250
276
300
352
401
426
450
626
675
105

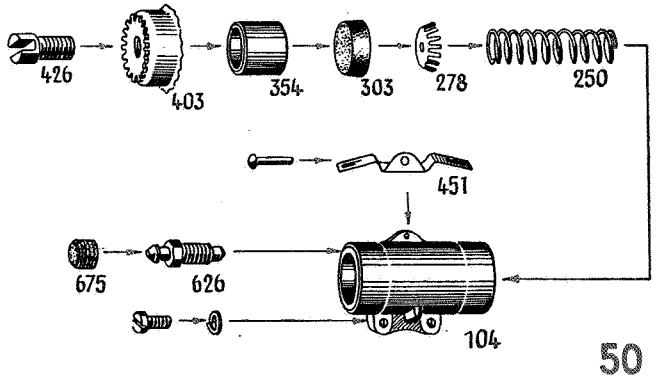
426
403
354
303
278
250
451
675
626
104
50

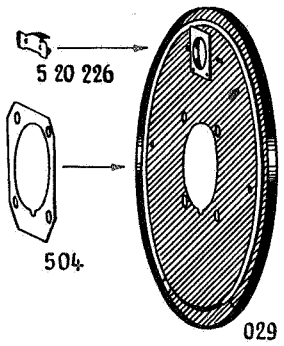
5 20 226
504
029
46

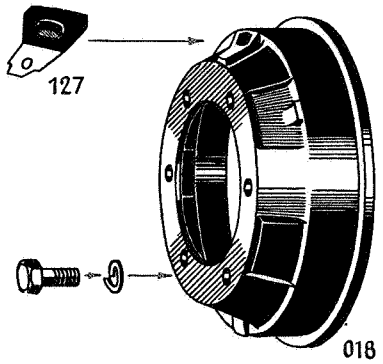
127
018
68

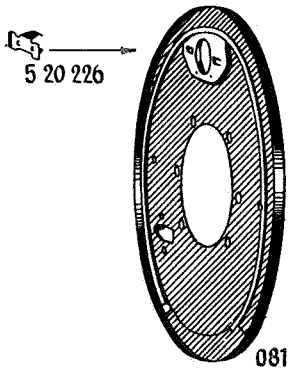
5 20 226
081
46

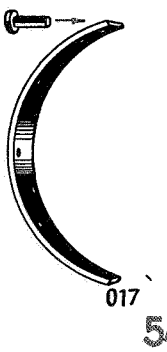
017
54

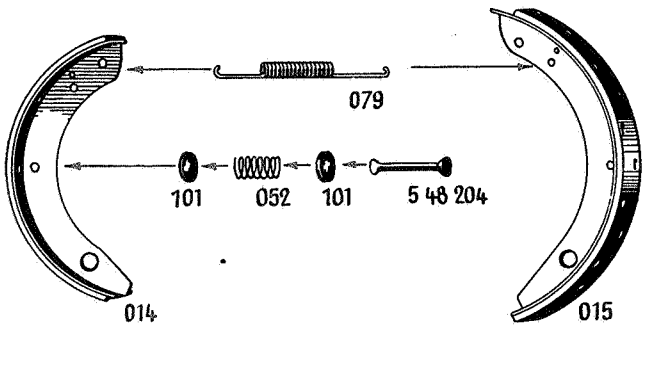
079
101
052
101
5 48 204
014
015
52

018
54

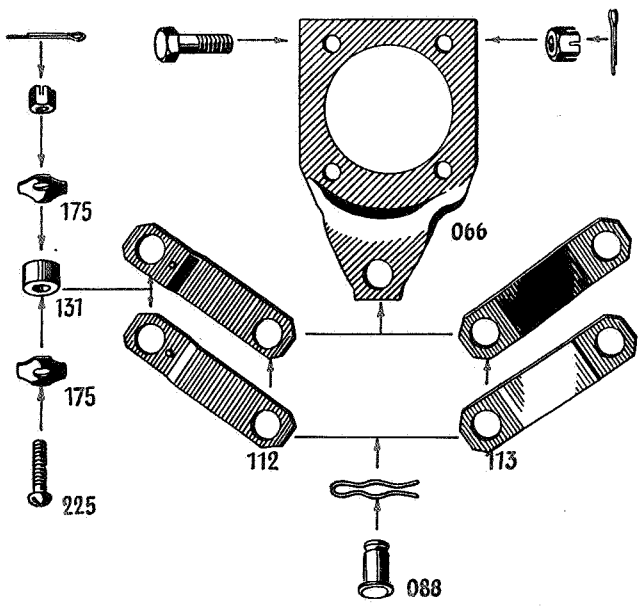
175
131
175
225
066
112
113
088

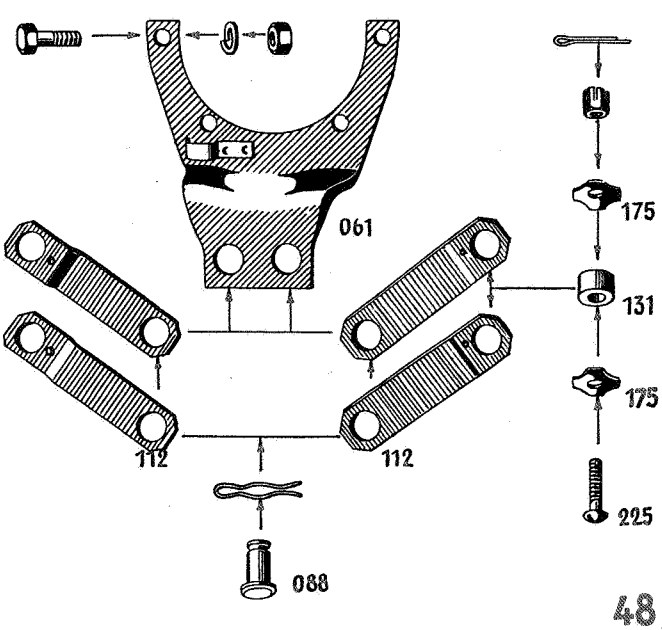
061
112
112
088
175
131
175
225
48

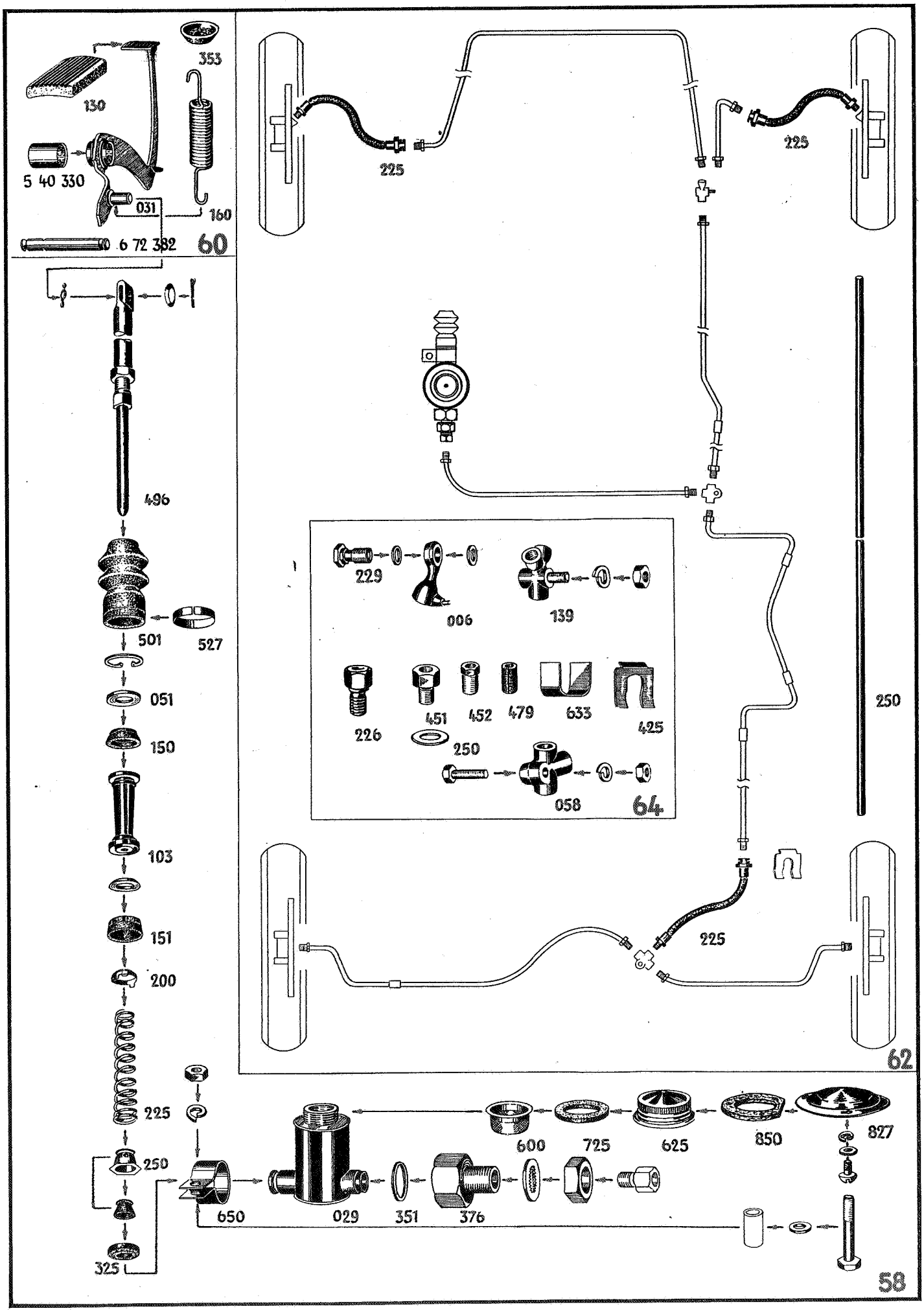
353
130
5 40 330
031
160
6 72 382
60
225
225
496
229
006
139
501
527
051
150
226
451
452
479
633
425
250
250
058
64
103
151
200
225
225
62
250
325
650
029
351
376
600
725
625
850
827
58

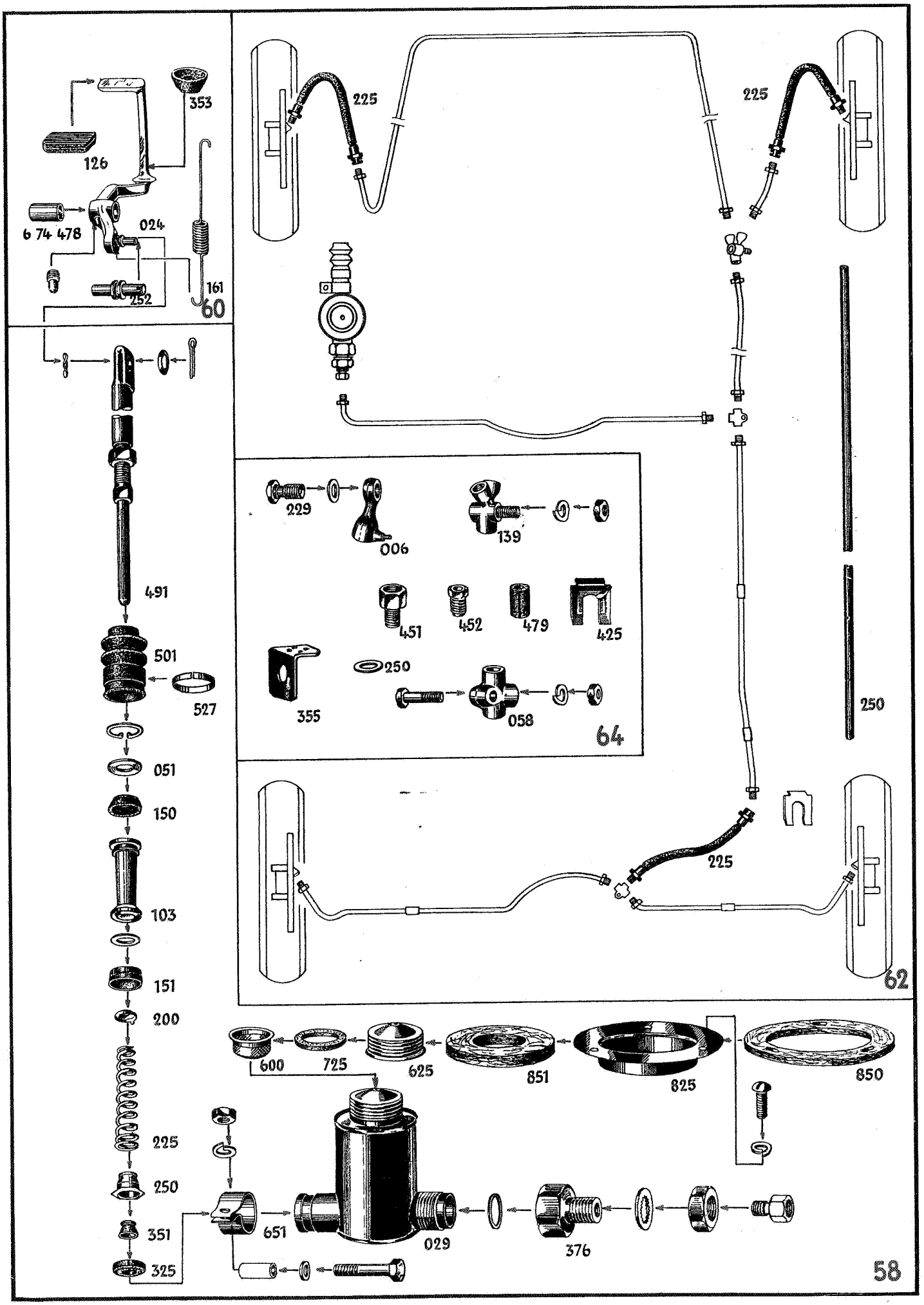
353
126
6 74 478
024
252
161
60
225
225
229
006
139
451
452
479
425
250
355
058
64
250
225
62
491
501
527
051
150
103
151
200
225
250
351
325
600
725
625
851
825
850
651
029
376
58

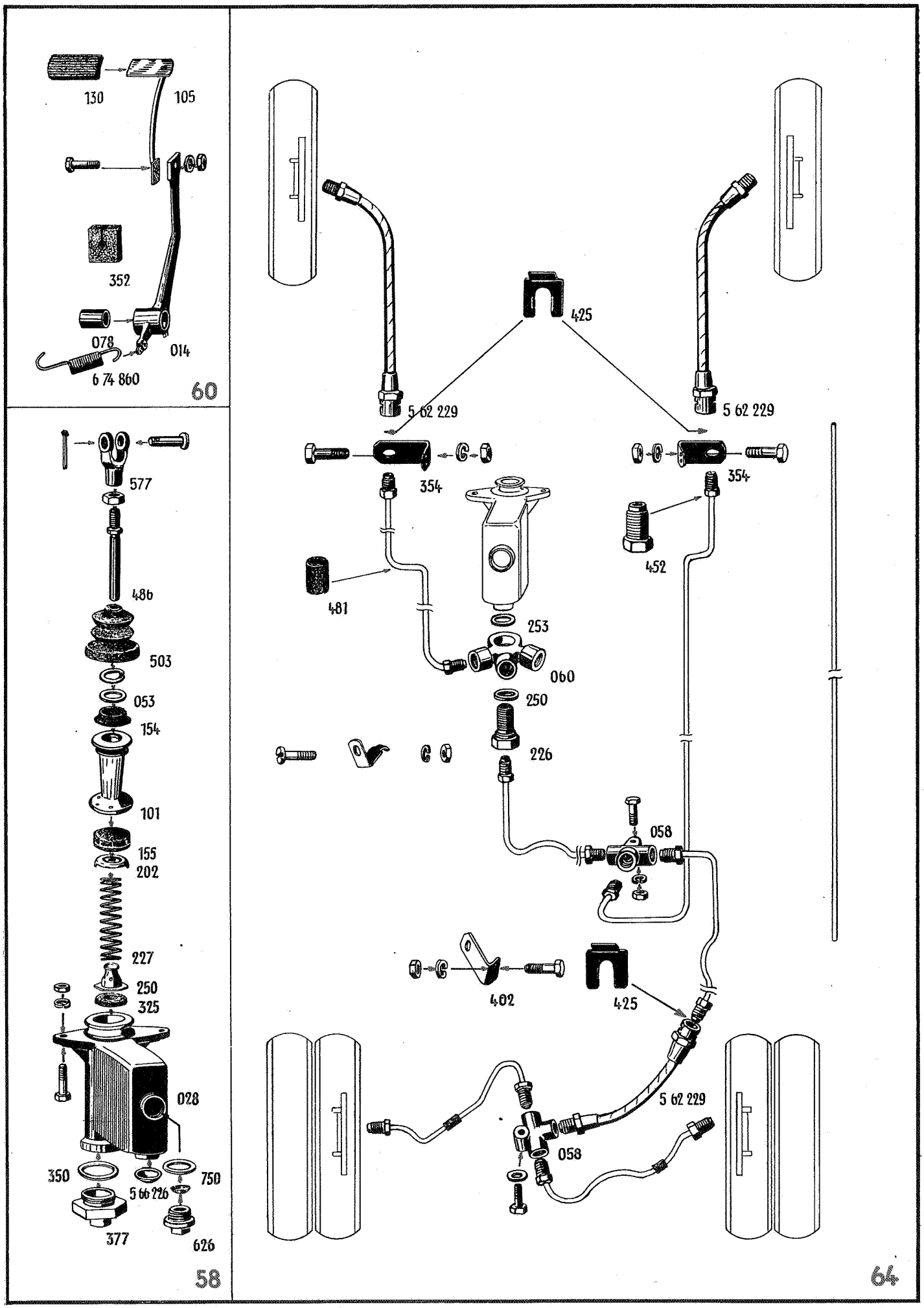
130
105
352
078
014
6 74 860
60
577
486
503
053
154
101
155
202
227
250
325
028
350
750
5 66 226
377
626
58
425
5 62 229
5 62 229
354
354
452
481
253
060
250
226
058
402
425
5 62 229
058
64

Teile-Name		Stück pro Wagen	Modell	Ersatzteil-Nr.
HAUPTGRUPPE 5 **BREMSEN**				
Teile für mechanische Bremse: 5 04 --- bis 5 42 ---				
Teile für hydraulische Bremse: 5 46 --- bis 5 78 ---				
				≈5 04 133
(Weitere Befestigungsteile siehe 3 20 ---)				
Sechskantschraube für Bremsankerplatte an Hinterachsgehäuse (M 12 x 35)	N-10825	8	3,5-34-57-83	
Sechskantmutter (M 12 x 1,5)	N-10809	8		
Sechskantschraube (M 10 x 1 x 25)	N-11006	12	2,0-12	
				≈5 08 575

Teile-Name	Stück pro Wagen	Modell	Ersatzteil-Nr.
			≈5 08 576
Scheibe für Bremsbackenabstandbolzen, vorn (8,7 x 32 x 1,5 mm)	2	3,5-34-57-83	5 08 627
hinten	2	2,0-12	
hinten	4	3,5-34-57-83	
Teller für Bremsbackenanlagefeder	8	1,2 alle, 1,8 alle, 1033, 2,0-12, 1190, 1396, 13237	5 08 700
	12	3,5-34-57-83	
			≈5 10 051

Ersatzteil-Nr.	Teile-Name	Stück pro Wagen	Modell
≈5 12 051			
5 14 105	**Bremsbackenhebel,** hinten links	1	1,5 t-45
5 14 106	Bremsseilhebel, hinten links	1	1,75 t-330-52, 1,75 t-375-52

Teile-Name		Stück pro Wagen	Modell	Ersatzteil-Nr.
~~Bremsbackenhebel, hinten rechts~~		~~1~~	~~1,5 t-45~~	5 14 155
Bremsseilhebel, hinten rechts		1	1,75 t-330-52, 1,75 t-375-52	5 14 156
Die mit * bezeichneten Teile kommen in Fahrzeuge mit Hinterachsübersetzung 41 : 6 und ohne Getriebebremse bei 3,6-36-42 bis Fahrg. Nr. Br. W-51364 und ab Fahrg. Nr. Br. W-79897 3,6-47 bis Fahrg. Nr. Br. 8 W-54331 und ab Fahrg. Nr. Br. 8 W-79897 zur Verwendung.				
Druckstange für Bremsbackenhebel, hinten, links und rechts		2	36315, 5300, 1,5 t-45	5 14 353
Scheibe (10,5 x 18 x 1,5 mm)	N-10508	2		
Splint (3 x 18 mm)	N-10050	2		
Druckstange zwischen Bremsbacken und Bremsseilhebel, hinten, links und rechts		2	1,75 t-330-52, 1,75 t-375-52	5 14 354
Splint (3 x 22 mm)	N-10051	2		
Druckstange für Bresmbackenhebel, hinten, links und rechts 20103 ab Fahrg. Nr. 103-44084 13237 ab Fahrg. Nr. 237-51351		2	20103, 11234, 3200, 3300, 6100, 13237, 3500, 5200, 25104, 3700, 3800, 1,5 Oly.-47, 1,5 Oly.-50, L-50, 1,5 Oly.-51, L-51, 2,5 Kapt.-47, 2,5 Kapt.-47 (Mod. 50), 2,5 Kapt.-51	5 14 355 ≈5 14 575*

Ersatzteil-Nr.	Teile-Name	Stück pro Wagen	Modell
5 14 705	Bremsseilhebel, hinten rechts 13237 ab Fahrg. Nr. 237-51351 20103 ab Fahrg. Nr. 103-44084	1	20103, 11234, 3200, 3300, 6100, 13237, 3500, 5200, 25104, 3700, 3800, 1,5 Oly.-47, 1,5 Oly.-50, L-50, 2,5 Kapt.-47, 2,5 Kapt.-47 (Mod. 50)
≈5 14 706*			
5 14 709	Bremsseilhebel, hinten links	1	1,5 Oly.-51, L-51, 2,5 Kapt.-51
~~5 14 710~~	~~Bremsseilhebel, hinten rechts~~	~~1~~	~~1,5 Oly.-51, L-51, 2,5 Kapt.-51~~
≈5 14 806			

Teile-Name		Stück pro Wagen	Modell	Ersatzteil-Nr.
Federring (8,2 mm)	<N-11515	2		
Sechskantmutter (M 8 x 1)	<N-43211	2		
~~Bolzen für Bremsseilhebel, hinten, exzentrisch (M 10 x 1,5)~~		~~2~~	~~3,5-34-57-83, 3,5-36-47, 3,6-36-42-47, 6700~~	~~5 14 807*~~
Federring (10,2 mm)	<N-11518*	4		
Sechskantmutter (M 10)	N-40202*	4		
Bolzen für Bremsseilhebel, hinten exzentrisch (M 8 x 1)		2	1,5 t-45, 1,75 t-330-52, 1,75 t-375-52	5 14 809
Federring (8,2 mm)	<N-11515	2		
Sechskantmutter (M 8 x 1)	<N-43211	2		
Bolzen für Bremsseilhebel, hinten		2	1,5 Oly.-51, L-51, 2,5 Kapt.-51	5 14 810
Federring (8,2 mm)	<N-11515	2		
Sechskantmutter (M 8 x 1)	<N-43211	2		
Druckfeder für Bremsbackenhebel (Stange), hinten 20103 ab Fahrg. Nr. 103-44084 13237 ab Fahrg. Nr. 237-51351		2	20103, 11234, 3200, 3300, 6100, 13237, 3500, 5200, 25104, 3700, 3800, 1,5 Oly.-47, 1,5 Oly.-50, L-50, 1,5 Oly.-51, L-51 2,5 Kapt.-47, 2,5 Kapt.-47 (Mod. 50)	5 14 925
Druckfeder für Bremsbackenhebel		2	5300, 36315, 1,5 t-45, 1,75 t-330-52, 1,75 t-375-52	5 14 926
				≈5 16 004

Teile-Name	Stück pro Wagen	Modell	Ersatzteil-Nr.
Bremsbelag, vorn und hinten	8	12B, 12C	**5 18 016**
vorn 1190 bis Fahrg. Nr. 10-34772	4	12N, 92C, 12LG, 12LGL, 1233, 1290, 1296, 1210 1033, 1396	
vorn unten und hinten oben 1290 ab Fahrg. Nr. 10-34773 13237 bis Fahrg. Nr. 237-51350	4	1190, 1290, 13237	
Bremsbelag, hinten 1290 bis Fahrg. Nr. 10-34772	4	1033, 1210, 92C, 12N, 12LGL, 1233, 1290	5 18 017
vorn oben, hinten unten 1290 ab Fahrg. Nr. 10-34773 13237 bis Fahrg. Nr. 237-51350	4	1190, 1290, 13237	
			≈5 18 024
Die Bremsbeläge sind wegen den verschiedenen Qualitäten nur satzweise zu verwenden.			
Niet für Bremsbelag (4 x 7 mm) N-38461	x	1,2 alle, 1,8 alle, 1033, 1190 1396, 2,0-12, 13237, 3,5-34-57-83	
Niet für Bremsbelag (4 x 10 mm) N-34971	x	3,5-34-57-83, 2,0-12	

Ersatzteil-Nr.	Teile-Name	Stück pro Wagen	Modell
5 18 276	Anlagefeder für Bremsbacke, vorn und hinten (30 mm lang, 6 Windungen) 13237 bis Fahrg. Nr. 237-51350	8	12B, 12C, 1033, 1210, 12N, 12LG, 12LGL, 1233, 92C, 18B, 18C, 98C, 18N, 1833, 1290, 1296, 1396, 13237
	vorn	4	2,0-12, 3,5-34-57-83
≈5 18 284			
≈5 18 290			

Teile-Name		Stück pro Wagen	Modell	Ersatzteil-Nr.
~~Verschlußplatte für Bremseinstellöffnung~~ 3,5-34 bis Fahrg. Nr. 34 C-419 3,5-57 bis Fahrg. Nr. 57 C-1692		~~4~~	~~1,2, 1,8, 1033, 3,5-34-57283, 1190, 1396, 3300, 13237~~	~~5 20 225~~
		2	3200	
		8	6100	
Verschlußplatte für Bremseinstellöffnung 36315 ab Fahrg. Nr. AD-38-5017 einschl. 5013, 5014		8	5200, 5300, 36315, 1,5 t-45, 1,75 t-330-52, 1,75 t-375-52	5 20 226
Sechskantschraube (M 6 x 12)	N-10784	2	1,75 t-330-52, 1,75 t-375-52	
Federring (6,1 mm)	<N-11423	2		
Bremsseil und Bremsschlauch, vorn, 1216 mm lang		2	1,2, 1033, 1190, 1396	**5 22 000**
				≈ 5 22 007
Bremsseil und Druckschlauch, vorn, 1970 mm lang, Llkg.		1	1,5 Oly.-50, L-50, 1,5 Oly.-51, L-51	5 22 015
Sechskantschraube (M 8 x 22)	<N-42892	1		
Federring (8,2 mm)	<N-11515	1		
Sechskantmutter (M 8)	N-40192	1		
Zylinderkopfbolzen für Bremsseil an Handbremshebel (8 x 25 x 21,5 mm)	N-10506	1		
Scheibe (8,4 x 15 x 1,5 mm)	N-10863	1		
Splint (2 x 12 mm)	N-10044	1		

Teile-Name		Stück pro Wagen	Modell	Ersatzteil-Nr.
Bremsseil und Druckschlauch, vorn 1670 mm lang, Rlkg.		1	1,5 Oly.-50, L-50, 1,5 Oly.-51, L-51	5 22 017
Bremsseil und Druckschlauch, vorn Llkg., 1540 mm lang 2,5 Kapt.-51 ab Fahrg. Nr. 23205 Bei 2,5 Kapt.-47, 2,5 Kapt.-47 (Mod. 50) und 2,5 Kapt.-51 bis Fahrg .Nr. 23204 ist Gummitülle 5 24 602 mitzuverwenden, und das Loch in Pedalabdichtung auf 39,5 mm ⌀ nachzuarbeiten.		1	2,5 Kapt.-47, 2,5 Kapt.-47 (Mod. 50), 2,5 Kapt.-51	5 22 018
Sechskantschraube (M 6 x 15)	N-27771	3		
Federring (6,1 mm)	N-11423	3		
Sechskantmutter (M 6)	<N-11419	3		
Zylinderkopfbolzen für vorderes Bremsseil an Handbremszwischenhebel (8 x 18 x 15 mm)	N-10554	1		
Scheibe (8,4 x 15 x 1,5 mm)	N-10863	2		
Splint (2 x 12 mm)	N-10044	2		
Bremsseil, vorn, zwischen Handbremshebel (Rastenstange) und Handbremszwischenhebel, 400 mm lang, Llkg. (siehe auch 5 78 . . .)		1	1,75 t-330-52, 1,75 t-375-52	5 22 020
Bremsseil, vorn, zwischen Handbremshebel (Rastenstange) und Handbremszwischenhebel, 430 mm lang, Rlkg. (siehe auch 5 78 . . .)		1	1,75 t-330-52, 1,75 t-375-52	5 22 021
Bremsseil und Druckschlauch, hinten, 1256 mm lang		2	18B, 12C, 1033, 1210, 12N, 1290, 1190	5 22 150 ≈5 22 164 ≈5 22 168
Bremsseil und Druckschlauch, hinten, 3335 mm lang		1	11234, 3200, 3300	5 22 175
Bremsseil und Druckschlauch, hinten, 1515 mm lang, ohne Gabel 1440 mm 13237 ab Fahrg. Nr. 237-51351 1,5 Oly.-47 bis Fahrg. Nr. 1991		2	13237, 3500, 1,5 Oly.-47	5 22 176

Ersatzteil-Nr	Teile-Name		Stück pro Wagen	Modell
5 22 177	Bremsseil und Druckschlauch, hinten, 1290 mm lang		2	5300, 1,5 t-45
	(Hinteres Bremsseil an Bremsankerplatte)			
	Sechskantschraube (M 8 x 15)	N-41011	2	25104, 3700
	Federring (8,2 mm)	<N-11515	2	
	Sechskantmutter (M 8)	N-40192	2	
~~5 22 184~~	~~Bremsseil und Druckschlauch, hinten, 1629 mm lang, Druckschlauchlänge 790 mm.~~		~~2~~	~~3800~~
	(Hinteres Bremsseil an Handbremszwischenhebel)			
	Zylinderkopfbolzen (10 x 28 x 24 mm)	N-10855	1	
	Splint (3 x 18 mm)	N-10050	1	
5 22 185*	Bremsseil und Druckschlauch, hinten, 2185 mm lang		2	3,5-36, 3,6-36-42, 6700
5 22 186*	Bremsseil und Druckschlauch, hinten, 315 mm lang		2	3,5-47, 3,6-47
	Sechskantmutter für Bremsseil an Rahmen (M 14)	N-11072	2	3,5-36-47, 3,6-36-42-47, 6700
	Federring (14,2 mm)	N-10700	2	
5 22 187	Bremsseil und Druckschlauch, hinten, 1920 mm lang		2	1,75 t-330-52, 1,75 t-375-52
5 22 189	Bremsseil und Druckschlauch, hinten, 1440 mm lang 1,5 Oly.-47 ab Fahrg. Nr. 1992		2	1,5 Oly.-47, 1,5 Oly.-50, L-50, 1,5 Oly.-51, L-51
	(Bremsseil an Handbremsnachstellbügel)			
	Sechskantmutter (M 8)	N-40192	4	
	Federring (8,2 mm)	<N-11515	2	
5 22 190	Bremsseil und Druckschlauch, hinten, 1629 mm lang		2	2,5 Kapt.-47, 2,5 Kapt.-47 (Mod. 50) 2,5 Kapt.-51
	(Bremseil an Handbremsnachstellbügel)			
	Sechskantmutter (M 8)	N-40192	4	
	Federring (8,2 mm)	<N-11515	2	

Teile-Name		Stück pro Wagen	Modell	Ersatzteil-Nr.
(Hinteres Bremsseil und Schelle an Unterbau)				
Sechskantschraube (M 6 x 12)	N-10784	2		
Federring (6,1 mm)	N-11423	2		
Sechskantmutter (M 6)	<N-11419	2		
Rückzugfeder für vorderes Bremsseil		1	1,5 Oly.-50, L-50, 1,5 Oly.-51, L-51	5 22 800
Gummischlauch (Bremsdruckschlauch)		lfd. m	1,2 alle, 1,8 alle, 1033, 1190, 1396, 20103, 2,0-12, 3,5-34-57-83, 3200, 3300, 6100, 5200, 13237, 3500, 25104, 3700, 3800, 1,5 Oly.-47, 1,5 Oly.-50, L-50, 1,5 Oly.-51, L-51, 2,5 Kapt.-47, 2,5 Kapt.-47 (Mod. 50), 2,5 Kapt.-51	(5 62 425)
Gummitülle für Bremsdruckschlauch (18 x 21 x 50 mm)		x	20103, 2,0-12, 3,5-34-57-83, 13237, 3500, 25104, 3700, 3800, 36315, 1,5 Oly.-47, 1,5 Oly.-50, L-50, 2,5 Kapt.-47, 2,5 Kapt.-47 (Mod. 50)	5 24 603
Faltenbalg für Bremsseil		x	1,5 Oly.-50, L-50, 1,5 Oly.-51, L-51, 2,5 Kapt.-47, 2,5 Kapt.-47 (Mod. 50), 2,5 Kapt.-51, 1,75 t-330-52, 1,75 t-375-52	5 24 625
~~Gabel für Bremsseil, vorn und hinten, einstellbar (M 8)~~ (siehe auch 5 36 . . .)		~~4~~	~~1190, 1396, 2,0-12, 3,5-34-57-83, 13237~~	~~5 24 652~~
				≈5 24 653

Ersatzteil-Nr.	Teile-Name		Stück pro Wagen	Modell
5 24 656*	Gabel für Bremsseil, einstellbar (M 10) 3,6 ab Fahrg. Nr. Br. W-79897 (siehe auch 5 36 . . .)		2	5200, 5300, 3,6-36-42-47, 6700, 1,5 t-45, 1,75 t-330-52, 1,75 t-375-52
	(Gabel an Bremsquerwelle)			
	Sechskantmutter (M 10)	N-40202	2	
	Zylinderkopfbolzen (10 x 26 x 22 mm)	N-23620	2	
	Splint (3 x 18 mm)	N-10050	2	
	Sechskantschraube für Halter an Längsträger (M 10 x 18)	N-41491	2	
	Federring (10,2 mm)	<N-11518	2	
	(Gabel an Bremsseilhebel)			
	Zylinderkopfbolzen (8 x 18 x 15 mm)	N-10554	2	3,5-36-47, 3,6-36-42-47, 6700
	Splint (2 x 15 mm)	N-10045	2	
5 26 025	**Stütze für Bremsseilschlauch,** vorn und hinten 3,5-34 ab Fahrg. Nr. 34 D-420 3,5-57 ab Fahrg. Nr. 57 D-1693		4	3,5-34-57-83
	hinten		2	2,0-12, 5300, 36315, 1,5 t-45, 1,75 t-330-52, 1,75 t-375-52
	(Stütze an Bremsankerplatte)			
	Sechskantschraube (M 8 x 15)	N-41011	4	5300, 1,5 t-45, 1,75 t-330-52, 1,75 t-375-52
	Federring (8,2 mm)	<N-11515	4	
	Sechskantmutter (M 8)	N-40192	4	
	(Bremseilhalter an Längsträger)			
	Federring (14,2 mm)	N-10700	2	5300, 1,5 t-45
	Sechskantmutter (M 14)	N-11072	2	
5 26 055	Stütze für Bremsschlauch, hinten links 1,5 Oly.-47 ab Fahrg. Nr. 1992		1	1,5 Oly.-47, 1,5 Oly.-50, L-50, 1,5 Oly.-51, L-51, 2,5 Kapt.-47, 2,5 Kapt.-47 (Mod. 50), 2,5 Kapt.-51

Teile-Name		Stück pro Wagen	Modell	Ersatzteil-Nr.
				≈5 26 075
Stütze für Bremsschlauch, hinten rechts 1,5 Oly.-47 ab Fahrg. Nr. 1992		1	1,5 Oly.-47, 1,5 Oly.-50, L-50, 1,5 Oly.-51, L-51, 2,5 Kapt.-47, 2,5 Kapt.-47 (Mod. 50), 2,5 Kapt.-51	5 26 080
(Stütze an Bremsankerplatte)				
Sechskantschraube (M 8 x 15)	N-41011	2		
Federring (8,2 mm)	<N-11515	2		
Sechskantmutter (M 8)	N-40192	2		
Sechskantschraube (M 8 x 22)	N-42982	1		
Federring (8,2 mm)	<N-11515	1		
Sechskantmutter (M 8)	<N-40192	1		
Feder für Bremsschlauch, hinten 3800 ab Fahrg. Nr. Kapt.-39-3934 ausschl. 3937, 42, 48, 49, 59, 72, 83, 4003, 36, 39, 42, 45, 91, 4102, 05, 08, 25, 47, 52, 55, 58; 61; 67; 70; 4213, 14, 26, 4437, 43, 68		2	1,5 Oly.-51, L-51, 3800, 2,5 Kapt.-47, 2,5 Kapt.-47 (Mod. 50)	5 26 754
Schlauchklemme für Bremsseil an Hinterfeder, 450 mm lang (siehe auch 8 06 . . .)		2	2,5 Kapt.-51	5 26 775

Teile-Name		Stück pro Wagen	Modell	Ersatzteil-Nr.
Sechskantschraube (M 8 x 28)	N-41481	4		
Federring (8,2 mm)	<N-11515	4		
(Bremsseil an Stütze)				
Sechskantschraube (M 8 x 22)	N-42892	2		
Federring (8,2 mm)	<N-11515	2		
Sechskantmutter (M 8)	N-40192	2		
Bremsquerwelle, 22 mm ⌀, 163 mm lang 3,6-36 bis Fahrg. Nr. Br. W-79896		1	3,5-36-47, 3,6-36-42-47, 5200, 5300, 1,5 t-45, 1,75 t-330-52, 1,75 t-375-52	5 28 309*
Hebel für Bremsquerwelle, links, Llkg. 3,6-36-42 bis Fahrg. Nr. Br. W-15588 1,75 t-330-52 } nur für Rlkg. 1,75 t-375-52 } nur für Rlkg.		1	3,5-36, 3,6-36-42 5200, 5300, 1,5 t-45, 1,75 t-330-52, 1,75 t-375-52	5 30 151
Hebel für Bremsquerwelle, rechts, Llkg.		1	1,75 t-330-52, 1,75 t-375-52	5 30 166 ≈5 30 167
Hebel für Bremsquerwelle, links, Llkg. (siehe auch Seite 434 f)		1	1,75 t-330-52, 1,75 t-375-52	5 30 168 ≈5 36 405

Teile-Name		Stück pro Wagen	Modell	Ersatzteil-Nr.
~~Zugstange für Handbremse ab Motor Nr. 37-495~~		~~1~~	~~3200, 3300~~	~~5 36 409~~
Sechskantmutter (M 8)	<N-40192	1		
Scheibe (8,4 x 17 x 2 mm)	N-10094	1		
Splint (2 x 15 mm)	N-10045	1		
Zugstange für Handbremshebel		1	3500, 1,5 Oly.-47	5 36 410
~~Gabel für Bremszugstange, einstellbar (M 8)~~		~~1~~	~~13237, 3500, 1,5 Oly.-47~~	~~(5 24 652)~~
Sechskantmutter (M 8)	<N-40192	1		
~~Zugstange für Handbremse~~		~~1~~	~~5300, 1,5 t-45~~	~~5 36 411~~
Gabel für Handbremse		1	5300, 1,5 t-45	(5 24 656)
Sechskantmutter (M 10)	N-40202	1		
(Zugstange an Fußbremshebel und Zwischenhebel)				
Zylinderkopfbolzen (10 x 26 x 22 mm)	N-23620	2		
Splint (3 x 18 mm)	N-10050	2		

Ersatzteil-Nr.	Teile-Name		Stück pro Wagen	Modell
5 36 417	Zugstange für Handbremse		1	1,75 t-330-52
5 36 423	Zugstange für Handbremse		1	1,75 t-375-52
(5 24 656)	Gabel für Handbremszugstange		1	1,75 t-330-52, 1,75 t-375-52
	Sechskantmutter (M 10)	N-40202	1	
	Zylinderkopfbolzen für Zugstange an Handbremshebel und Bremsquerwelle (10 x 26 mm)	N-23620	2	
	Splint (3 x 18 mm)	N-10050	2	
	Kerbstift (8 x 26 mm)	N-10445	2	
	Spannscheibe (22 x 32 x 0,5 mm)	N-37890	2	
~~5 36 525~~	~~Zugstange für Handbremse ohne Gabelkopf und Sechskantmutter (Für 1,75 t-375-52 nur auf besondere Bestellung)~~		~~1~~	~~1,75 t-330-52, 1,75 t-375-52~~
≈5 40 328				
5 40 330	**Buchse für Fußbremshebel,** Llkg. 13237 bis Fahrg. Nr. 237-24890 (siehe auch 5 60 . . ., 5 76 . . ., 6 72 . . ., 6 70 . . .)		2	13237, 3500

Teile-Name	Stück pro Wagen	Modell	Ersatzteil-Nr.
Bremsankerplatte, vorn, links und rechts 20103 bis Fahrg. Nr. 103-44083 Für 1397 sowie 20103 bis Fahrg. Nr. 103-31418 ausschl. 103-29643, 695, 745, 778, 782, 803, 30372, 31226, 31244 20120 bis Fahrg. Nr. 120-1164 ausschl. 120-1123, 24, 54 sind 1 Lagergehäuse 5 46 225 1 Tragarm 3 06 000 1 Dichtung 5 46 501 1 Buchse 5 46 276 1 Dichtung 3 28 626 1 Halter 3 28 501 1 Scheibe 3 28 726 1 Kugellager 3 28 004 mitzuverwenden.	2	1397, 20103, 20120	5 46 023 ≈5 46 025 ≈5 46 027 ≈5 46 028
Bremsankerplatte, vorn	2	1,75 t-330-52, 1,75 t-375-52	5 46 029 ≈5 46 066

Ersatzteil-Nr.	Teile-Name	Stück pro Wagen	Modell
5 46 081	Bremsankerplatte, hinten, links	1	1,5 t-45, 1,75 t-330-52, 1,75 t-375-52
•5 46 082			
▪5 46 100	Bremsankerplatte, hinten, rechts 2 Sechskantschrauben N-50271 sind mitzuverwenden.	1	1,5 t-45, 1,75 t-330-52, 1,75 t-375-52
5 46 086	Bremsankerplatte, hinten, rechts Bei 1,5 Oly.-47 bis Fahrg. Nr. 1991 ist die Öffnung für die Durchführung des Bremsseiles nachzuarbeiten.	1	1,5 Oly.-47, 1,5 Oly.-50, 1,5 Oly.-51
5 46 087	Bremsankerplatte, hinten, links	1	L-50, L-51, 2,5 Kapt.-47, 2,5 Kapt.-47 (Mod. 50), 2,5 Kapt.-51
≈5 46 125			

Teile-Name	Stück pro Wagen	Modell	Ersatzteil-Nr.
Dichtung für Bremsankerplatte, vorn (Papier)	2	1,5 t-45, 1,75 t-330-52, 1,75 t-375-52	5 46 504
Dichtung zwischen Bremsträgerplatte und Stütze für Bremshaltebolzen (Papier)	2	1,5 Oly.-47, 1,5 Oly.-50, L-50, 1,5 Oly.-51, L-51, 2,5 Kapt.-47, 2,5 Kapt.-47 (Mod. 50), 2,5 Kapt.-51	5 46 505
			≈5 46 600
Beilegscheibe für Lager an Tragarm (72 x 37 x 0,075 mm) 20103 ab Fahrg. Nr. 103-44084 13237 ab Fahrg. Nr. 237-51351	x	20103, 11234, 3200, 13237, 3500, 25104, 3700	5 46 650

Ersatzteil-Nr.	Teile-Name		Stück pro Wagen	Modell
~~5 46 675~~	~~Sicherungsblech für Sechskantschraube~~ 20103 ab Fahrg. Nr. 103-44084 13237 ab Fahrg. Nr. 237-51351		~~8~~	~~20103, 11234, 3200, 13237,~~ 3500, ~~25104, 3700~~
	(Bremsankerplatte vorn an Radtragarm und Achsschenkel)			
	Kronenmutter (M 12)	N-10181	8	5300
	Splint (3 x 25 mm)	N-10052	8	
	(Bremsankerplatte, hinten, an Achsgehäuse)			
	Sechskantschraube (M 10 x 22)	N-42082	8 12	25104, 3700 5300
	Federring (10,2 mm)	<N-11518	8 12	25104, 3700 5300
	Sechskantmutter (M 10)	N-40202	12	5300
≈5 48 002				

Teile-Name		Stück pro Wagen	Modell	Ersatzteil-Nr.
Stütze für Bremshaltebolzen, hinten links		1	1,5 t-45, 1,75 t-330-52, 1,75 t-375-52	5 48 061
Stütze für Bremshaltebolzen, hinten rechts		1	1,5 t-45, 1,75 t-330-52, 1,75 t-375-52	5 48 062
(Bremsankerplatte vorn an Achsschenkel)				
Sechskantschraube (M 12 x 85) 1,5 t-45 bis Fahrg. Nr. 12537	N-25041	4		
Sechskantschraube (M 12 x 90) 1,5 t-45 ab Fahrg. Nr. 12538	N-36671	4		
Sechskantschraube (M 12 x 40)	N-11048	4		
Kronenmutter (M 12)	N-10181	8		
Splint (3 x 25 mm)	N-10052	8		
(Bremsankerplatte, hinten, an Achsgehäuse)				
Sechskantschraube (M 10 x 22) 1,75 t-330-52 bis Fahrg. Nr. 54632 1,75 t-375-52 bis Fahrg. Nr. 24428	N-10793	4		
1,75 t-330-52 ab Fahrg. Nr. 54633 1,75 t-375-52 ab Fahrg. Nr. 24429		6		
Sechskantschraube (M 10 x 30)	N-10750	8		
Federring (10,2 mm) 1,75 t-330-52 bis Fahrg. Nr. 54632 1,75 t-375-52 bis Fahrg. Nr. 24428	N-10696	12		
1,75 t-330-52 ab Fahrg. Nr. 54633 1,75 t-375-52 ab Fahrg. Nr. 24429		14		
Sechskantmutter (M 10)	N-40202	12		
				≈5 48 063
				≈5 48 064

Ersatzteil-Nr.	Teile-Name		Stück pro Wagen	Modell
~~5 48 065~~	~~Stütze Bremshaltebolzen, hinten rechts~~ ~~1,5 Oly.-47 ab Fahrg. Nr. 4347~~ ~~Loch von 60 mm in 56 mm geändert.~~ ~~Für 60-mm-Loch ist Öldichtung 4 14 591,~~ ~~für 56-mm-Loch Öldichtung 4 14 592~~ ~~zu verwenden.~~		~~1~~	~~1,5 Oly.-47, 1,5 Oly.-50, L-50, 1,5 Oly.-51, L-51, 2,5 Kapt.-47, 2,5 Kapt.-47 (Mod. 50), 2,5 Kapt.-51~~
5 48 066	Stütze für Bremshaltebolzen, vorn		2	1,75 t-330-52, 1,75 t-375-52
	Sechskantschraube (M 12 x 95)	N-39731	4	
	Sechskantschraube (M 12 x 35)	N-10749	4	
	Kronenmutter (M 12)	N-10181	8	
	Splint (3 x 25 mm)	N-10052	8	
≈5 48 075				
≈5 48 081				
5 48 086	Bremshaltebolzen, vorn und hinten		8	1,5 t-45
	hinten		4	1,75 t-330-52, 1,75 t-375-52
	Federklammer	N-18470	x	
5 48 087	Bremshaltebolzen, vorn und hinten		4	1,5 Oly.-47, 1,5 Oly.-50, L-50, 1,5 Oly-51, L-51, 2,5 Kapt.-47, 2,5 Kapt.-47 (Mod. 50), 2,5 Kapt.-51
	Federklammer	N-35020	4	
5 48 088	Bremshaltebolzen, vorn		2	1,75 t-330-52, 1,75 t-375-52
	Federklammer	N-18470	2	

Teile-Name	Stück pro Wagen	Modell	Ersatzteil-Nr.
			≈5 48 102
Lasche für Bremsbacke, vorn und hinten	16	1,5 t-45	5 48 107
Lasche für Bremsbacke mit Einprägung, Vorder- und Hinterrad, vorn, außen links und innen rechts	4	1,5 Oly.-47, 1,5 Oly.-50, L-50, 1,5 Oly.-51, L-51, 2,5 Kapt.-47, 2,5 Kapt.-47 (Mod. 50), 2,5 Kapt.-51	5 48 108
Lasche für Bremsbacke ohne Einprägung, Vorder- und Hinterrad, hinten, innen links und außen rechts	4	1,5 Oly.-47, 1,5 Oly.-50, L-50, 1,5 Oly.-51, L-51, 2,5 Kapt.-47, 2,5 Kapt.-47 (Mod. 50), 2,5 Kapt.-51	5 48 109
Lasche für Bremsbacke mit Einprägung, Vorder- und Hinterrad, vorn, innen links und außen rechts	4	1,5 Oly.-47, 1,5 Oly.-50, L-50, 1,5 Oly.-51, L-51, 2,5 Kapt.-47, 2,5 Kapt.-47 (Mod. 50), 2,5 Kapt.-51	5 48 110
Lasche für Bremsbacke ohne Einprägung, Vorder- und Hinterrad, hinten, außen links und innen rechts	4	1,5 Oly.-47, 1,5 Oly.-50, L-50, 1,5 Oly.-51, L-51, 2,5 Kapt.-47, 2,5 Kapt.-47 (Mod. 50), 2,5 Kapt.-51	5 48 111
			≈5 48 112
~~Lasche für Bremsbacke, vorn außen (2 Löcher 18 mm Ø) 1,75 t-330-52 bis Fahrg. Nr. 54632 1,75 t-375-52 bis Fahrg. Nr. 24428~~	~~4~~	~~1,75 t-330-52, 1,75 t-375-52~~	5 48 113 Ev. s. 548 119
Lasche für Bremsbacke, vorn	4	1,75 t-330-52, 1,75 t-375-52	5 48 118
hinten	8		
1,75 t-330-52 ab Fahrg. Nr. 54633 1,75 t-375-52 ab Fahrg. Nr. 24429			
Lasche für Bremsbacke, vorn außen 1,75 t-330-52 ab Fahrg. Nr. 54633 1,75 t-375-52 ab Fahrg. Nr. 24429	4	1,75 t-330-52, 1,75 t-375-52	5 48 119
Abstandrohr für Bremsbackenlasche 20103 ab Fahrg. Nr. 103-44084 13237 ab Fahrg. Nr. 237-51351	8	20103, 11234, 3200, 3300, 6100, 13237, 3500, 5200, 25104, 3700, 5300, 3800, 36315, 1,5 Oly.-47, 1,5 Oly.-50, L-50, 1,5 Oly.-51, L-51, 2,5 Kapt.-47, 2,5 Kapt.-47 (Mod. 50), 2,5 Kapt.-51	5 48 126
~~Abstandrohr für Bremsbackenlasche (8,4 x 18 x 13 mm)~~	~~8~~	~~1,5 t-45~~	~~5 48 130~~
Abstandhülse für Bremsbackenlasche, vorn und hinten	8	1,75 t-330-52, 1,75 t-375-52	5 48 131
Sicherung für Bremsbackenlasche an Haltebolzen 13237 ab Fahrg. Nr. 237-51351 5200 bis Fahrg. Nr. 2W-1661	4	1397, 20103, 20120, 11234, 3200, 3300, 6100, 13237, 3500, 5200, 25104, 3700, 3800, 36315, 5300	5 48 150
Sicherung für Bremsbackenlasche (22 mm)	16	3,5-36-47, 3,6-36-42-47, 6700	5 48 151

Ersatzteil-Nr.	Teile-Name		Stück pro Wagen	Modell
5 48 152	Sicherung für Bremsbackenlasche (10 mm)		8	3,5-36-47, 3,6-36-42-47, 6700
5 48 175	Federscheibe für Bremsbackenlasche 13237 ab Fahrg. Nr. 237-51351		16	1397, 20103, 20120, 11234, 3200, 3300, 6100, 13237, 3500, 5200, 25104, 3700, 5300, 3800, 6700, 1,5 t-45, 1,5 Oly.-47, 1,5 Oly.-50, L-50, 1,5 Oly.-51, L-51, 2,5 Kapt.-47, 2,5 Kapt.-47 (Mod. 50), 2,5 Kapt.-51, 1,75 t-330-52, 1,75 t-375-52
	Kronenmutter (M 8)	N-43751	8	5200
	Splint (2 x 18 mm)	N-10047	8	
<5 48 201	Zapfen (Senkkopf) für Bremsbackenanlagefeder 20103 ab Fahrg. Nr. 103-44084 13237 ab Fahrg. Nr. 237-51351 (siehe auch 554 . . .)		4	20103, 13237, 3500
			8	11234, 3200, 3300, 6100, 5200, 25104, 3700, 3800, 1,5 Oly.-47, 1,5 Oly.-50, L-50, 1,5 Oly.-51, L-51, 2,5 Kapt.-47, 2,5 Kapt.-47 (Mod. 50), 2,5 Kapt.-51
5 48 202	Zapfen für Bremsbackenanlagefeder		8	3,5-36-47, 3,6-36-42-47, 6700
5 48 206	Zapfen für Bremsbackenanlagefeder, vorn Bei Bedarf ist Haltefeder 5 54 053 mitzuverwenden.		4	1,75 t-330-52, 1,75 t-375-52
5 48 207	Zapfen für Bremsbackenanlagefeder, vorn und hinten		8	36315, 5300, 1,5 t-45
	hinten		4	1,75 t-330-52, 1,75 t-375-52
	Bei Bedarf ist Haltefeder 5 54 053 mitzuverwenden.			
	(Bremsbackenlasche an Bremsbacke)			
	Kronenmutter (M 8)	N-43751	8	1,5 t-45
	Splint (2 x 18 mm)	N-10047	8	
	(Bremsbackenlasche an Bremsbacke)			
5 48 225	Halbrundkopfschraube für Bremsbackenlasche (M 8 x 25) 20103 ab Fahrg. Nr. 103-44084 13237 ab Fahrg. Nr. 237-51351		8	20103, 11234, 3200, 3300, 6100, 13237, 3500, 5200, 25104, 3700, 3800, 36315, 5300, 1,5 Oly.-47, 1,5 Oly.-50, L-50, 1,5 Oly.-51, L-51, 2,5 Kapt.-47, 2,5 Kapt.-47 (Mod. 50), 2,5 Kapt.-51, 1,75 t-330-52, 1,75 t-375-52
	Kronenmutter (M 8)	N-43751	8	
	Splint (2 x 18 mm)	N-10047	8	

Teile-Name	Stück pro Wagen	Modell	Ersatzteil-Nr.
Sechskantschraube, Spezial (M 10 x 1 x 29) für Bremsankerplatte und Stütze - Bremshaltebolzen an Achsschenkel (siehe auch 414...)	8	1,5 Oly.-47, 1,5 Oly.-50, L-50, 1,5 Oly.-51, L-51, 2,5 Kapt.-47, 2,5 Kapt.-47 (Mod. 50), 2,5 Kapt.-51	5 48 256
Federring (10,2 mm) N-10696	8		
Sechskantmutter (M 10) N-11988	8		
Radbremszylinder, hinten 20103 ab Fahrg. Nr. 103-44084 13237 ab Fahrg. Nr. 237-51351	2	20103, 11234, 3200, 3300, 13237, 3500, 25104, 3700, 3800, 36315	R. P. 550-01
vorn	2	6100	
Radbremszylinder, vorn 20103 ab Fahrg. Nr. 103-44084 13237 ab Fahrg. Nr. 237-51351	2	20103, 11234, 3200, 3300, 13237, 3500, 25104, 3700, 3800	R. P. 550-02
hinten	2	6100	
~~Radbremszylinder, vorn~~	~~2~~	~~1,5 Oly.-47, 1,5 Oly.-50, L-50,~~ 1,5 Oly.-51, ~~L-51, 2,5 Kapt.-47,~~ 2,5 ~~Kapt.-47~~ (Mod. 50), 2,5 Kapt.-51	R. P. 550-05 Ers. d. 550 036
~~Radbremszylinder, hinten~~	~~2~~	~~1,5 Oly.-47, 1,5 Oly.-50, L-50,~~ 1,5 Oly.-51, ~~L-51, 2,5 Kapt.-47,~~ 2,5 ~~Kapt.-47~~ (Mod. 50), 2,5 Kapt.-51	R. P. 550-06 Ers. d. 550 043
vorn	2	5200, 5300, 1,5 t-45, 1,75 t-330-52, 1,75 t-375-52	
~~Radbremszylinder, hinten~~	~~2~~	~~5300, 1,5 t-45,~~ 1,~~75 t-330-52, 1,75 t-375-52~~	R. P. 550-08 Ers. d. 550 014
vorn	2	36315	
			≈R.P.550-09
~~Radbremszylinder, vorn~~ ~~3,6-36-42-47 ab Fahrg. Nr. Br. W-58717~~ Verwende Einzelteile	~~2~~	~~3,6-36-42-47, 6700~~	~~R. P. 550-10~~
Gehäuse für Radbremszylinder, vorn 20103 ab Fahrg. Nr. 103-44084 13237 ab Fahrg. Nr. 237-51351	2	20103, 11234, 3200, 3300, 13237, 3500, 25104, 3700, 3800	5 50 101
hinten	2	6100	
~~Gehäuse für Radbremszylinder, hinten~~ 20103 ab Fahrg. Nr. 103-44084 13237 ab Fahrg. Nr. 237-51351	~~2~~	~~20103, 11234, 3200, 3300,~~ 13237, 3500, ~~25104~~, 3700, 3800, ~~36315~~	~~5 50 102~~
vorn	2	6100	
Gehäuse für Radbremszylinder, vorn und hinten 3,6 vorn bis Fahrg. Nr. Br. W-58716	2	3,5-36-47, 3,6-36-42-47	5 50 103
hinten	2	6700	

Ersatzteil-Nr.	Teile-Name		Stück pro Wagen	Modell
5 50 104	Gehäuse für Radbremszylinder, hinten		2	5300, 1,5 t-45, 1,75 t-330-52, 1,75 t-375-52
	vorn		2	36315
	Gewinde für Entlüftungsnippel von M 10 x 1,25 in M 8 x 1,25 geändert. Im Bedarfsfalle sind bei Teilen alter Ausführung Entlüftungsventil 5 50 625, bei neuer Ausführung Entlüftungsventil 5 50 626 sowie Gummikappe 5 50 675 mitzuverwenden.			
5 50 105	Gehäuse für Radbremszylinder, vorn		2	5200, 5300, 1,5 t-45, 1,75 t-330-52, 1,75 t-375-52
	hinten		2	1,5 Oly.-47, 1,5 Oly.-50, L-50, 1,5 Oly.-51, L-51, 2,5 Kapt.-47, 2,5 Kapt.-47 (Mod. 50), 2,5 Kapt.-51
	Gewinde für Entlüftungsnippel von M 10 x 1,25 in M 8 x 1,25 geändert. Im Bedarfsfalle sind bei Teilen alter Ausführung Entlüftungsventil 5 50 625, bei neuer Ausführung Entlüftungsventil 5 50 626 sowie Gummikappe 5 50 675 mitzuverwenden.			
5 50 107	Gehäuse für Radbremszylinder, vorn 3,6 ab Fahrg. Nr. Br. W-58717		2	3,6-36-42-47, 6700
5 50 109	Gehäuse für Radbremszylinder, vorn		2	1,5 Oly.-47, 1,5 Oly.-50, L-50, 1,5 Oly.-51, L-51, 2,5 Kapt.-47, 2,5 Kapt.-47 (Mod. 50), 2,5 Kapt.-51
	(Radbremszylinder an Bremsankerplatte)			
	Zylinderschraube (M 6 x 12)	N-16670	8	11234, 3200, 3300, 6100, 13237, 3500, 5200, 25104, 3700, 3800
	Federring (6,1 mm)	<N-11423	8	
	Zylinderschraube mit Federscheibe (M 6 x 12)	N-49371	x	1,5 t-45, 1,5 Oly.-47, 1,5 Oly.-50, L-50, 1,5 Oly.-51, L-51, 2,5 Kapt.-47, 2,5 Kapt.-47 (Mod. 50), 2,5 Kapt.-51, 1,75 t-330-52, 1,75 t-375-52
	Zylinderschraube mit Federscheibe (M 6 x 16)	N-49381	4	1,75 t-330-52, 1,75 t-375-52
	Sechskantschraube (M 6 x 13)	N-10784	8	36315
	Federring (6,1 mm)	<N-11423	8	
	Sechskantschraube (M 8 x 15)	N-41011	8	3,5-34-57, 3,6-36-42-47, 6700
	Federring (8,2 mm)	N-10693	8	
	Sechskantschraube für Radbremszylinder, hinten (M 6 x 15)	<N-27771	4	5200
	Federring (6,1 mm)	<N-11423	4	
5 50 250	Feder für Radbremszylinder, vorn und hinten 13237 ab Fahrg. Nr. 237-51351		4	1397, 20103, 20120, 11234, 3200, 3300, 6100, 13237, 3500, 5200, 25104, 3700, 5300, 3800, 36315, 1,5 t-45, 1,5 Oly.-47, 1,5 Oly.-50, L-50, 1,5 Oly.-51, L-51, 2,5 Kapt.-47, 2,5 Kapt.-47 (Mod. 50), 2,5 Kapt.-51 1,75 t-330-52, 1,75 t-375-52
≈5 50 251				

Teile-Name	Stück pro Wagen	Modell	Ersatzteil-Nr.
Feder für Radbremszylinder, vorn 3,6 vorn ab Fahrg. Nr. Br. W-58717	2	3,6-36-42-47, 6700	5 50 253
Federteller, vorn 20103 ab Fahrg. Nr. 103-44084 13237 ab Fahrg. Nr. 237-51351	4	20103, 11234, 3200, 3300, 13237, 3500, 5200, 25104, 3700, 3800, 1,5 Oly.-47, 1,5 Oly.-50, L-50, 1,5 Oly.-51, L-51, 2,5 Kapt.-47, 2,5 Kapt.-47 (Mod. 50), 2,5 Kapt.-51	5 50 275
hinten	4	6100	
Federteller, hinten 20103 ab Fahrg. Nr. 103-44084 13237 ab Fahrg. Nr. 237-51351	4	20103, 11234, 3200, 3300, 13237, 3500, 5200, 25104, 3700, 3800, 36315, 1,5 Oly.-47, 1,5 Oly.-50, L-50, 1,5 Oly.-51, L-51, 2,5 Kapt.-47, 2,5 Kapt.-47 (Mod. 50), 2,5 Kapt.-51	5 50 276
vorn	4	6100, 5300, 1,5 t-45, 1,75 t-330-52, 1,75 t-375-52	
Federteller, vorn und hinten 3,6 vorn bis Fahrg. Nr. Br. W-58716	8	3,5-36-47, 3,6-36-42-47	5 50 277
hinten	4	6700	
Federteller, hinten	4	5300, 1,5 t-45, 1,75 t-330-52, 1,75 t-375-52	5 50 278
vorn	4	36315	
~~Federteller, vorn~~ ~~3,6 ab Fahrg. Nr. Br. W-58717~~	~~4~~	~~3,6-36-42-47, 6700~~	~~5 50 279~~
Stulp für Radbremszylinder (Gummi), vorn und hinten 20103 bis Fahrg. Nr. 103-44083	8	1397, 20103, 20120	5 50 300
hinten 13237 ab Fahrg. Nr. 237-51351	4	20103, 11234, 3200, 3300, 13237, 3500, 36315, 25104, 3700, 3800, 1,5 Oly.-47, 1,5 Oly.-50, L-50, 1,5 Oly.-51, L-51, 2,5 Kapt.-47, 2,5 Kapt.-47 (Mod. 50), 2,5 Kapt.-51	
vorn	4	6100, 5200, 5300, 1,5 t-45, 1,75 t-330-52, 1,75 t-375-52	
Stulp für Radbremszylinder (Gummi), vorn 20103 ab Fahrg. Nr. 103-44084 13237 ab Fahrg. Nr. 237-51351	4	20103, 11234, 3200, 3300, 13237, 3500, 25104, 3700, 3800, 1,5 Oly.-47, 1,5 Oly.-50, L-50, 1,5 Oly.-51, L-51, 2,5 Kapt.-47, 2,5 Kapt.-47 (Mod. 50), 2,5 Kapt.-51	5 50 301
hinten	4	6100, 5200	
Stulp für Radbremszylinder (Gummi), vorn und hinten 3,6 vorn bis Fahrg. Nr. Br. W-58716	8	3,5-36-47, 3,6-36-42-47	5 50 302
hinten	4	6700	

Ersatzteil-Nr.	Teile-Name	Stück pro Wagen	Modell
5 50 303	Stulp für Radbremszylinder (Gummi), hinten	4	5300, 1,5 t-45, 1,75 t-330-52, 1,75 t-375-52
	vorn	4	36315
5 50 304	Stulp für Radbremszylinder (Gummi), vorn 3,6 ab Fahrg. Nr. Br. W-58717	4	3,6-36-42-47, 6700
5 50 351	Kolben für Radbremszylinder, vorn 20103 ab Fahrg. Nr. 103-44084 13237 ab Fahrg. Nr. 237-51351	4	20103, 11234, 3200, 3300, 13237, 3500, 25104, 3700, 3800, 1,5 Oly.-47, 1,5 Oly.-50, L-50, 1,5 Oly.-51, L-51, 2,5 Kapt.-47, 2,5 Kapt.-47 (Mod. 50), 2,5 Kapt.-51
	hinten	4	6100, 5200
5 50 352	Kolben für Radbremszylinder, hinten 20103 ab Fahrg. Nr. 103-44084 13237 ab Fahrg. Nr. 237-51351	4	20103, 11234, 3200, 3300, 13237, 3500, 25104, 3700, 3800, 36315, 1,5 Oly.-47, 1,5 Oly.-50, L-50, 1,5 Oly.-51, L-51, 2,5 Kapt.-47, 2,5 Kapt.-47 (Mod. 50), 2,5 Kapt.-51
	vorn	4	6100, 5200, 5300, 1,5 t-45, 1,75 t-330-52, 1,75 t-375-52
5 50 353	Kolben für Radbremszylinder, vorn und hinten 3,6 vorn bis Fahrg. Nr. Br. W-58716	8	3,5-36-47, 3,6-36-42-47
	hinten	4	6700
5 50 354	Kolben für Radbremszylinder, hinten	4	5300, 1,5 t-45, 1,75 t-330-52, 1,75 t-375-52
	vorn	4	36315
5 50 355	Kolben für Radbremszylinder, vorn 3,6 ab Fahrg. Nr. Br. W-58717	4	3,6-36-42-47, 6700
5 50 401	Stellmutter für Radbremszylinder, vorn und hinten 20103 ab Fahrg. Nr. 103-44084 13237 ab Fahrg. Nr. 237-51351	8	20103, 11234, 3200, 3300, 6100, 13237, 3500, 5200, 25104, 3700, 3800, 1,5 Oly.-47, 1,5 Oly.-50, L-50, 1,5 Oly.-51, L-51 2,5 Kapt.-47, 2,5 Kapt.-47 (Mod. 50), 2,5 Kapt.-51
	vorn	4	5300, 1,5 t-45, 1,75 t-330-52, 1,75 t-375-52
	hinten	4	36315
~~5 50 402~~	~~Stellmutter für Radbremszylinder, vorn und hinten 3,6 bis Fahrg. Nr. Br. W-58716~~	~~8~~	~~3,5-36-47, 3,6-36-42-47~~
5 50 403	Stellmutter für Radbremszylinder, hinten	4	5300, 1,5 t-45, 1,75 t-330-52, 1,75 t-375-52
	vorn	4	36315
≈5 50 404			
5 50 405	Stellmutter für Radbremszylinder, hinten 3,6 ab Fahrg. Nr. Br. W-58717	4	3,6-36-42-47, 6700

Teile-Name	Stück pro Wagen	Modell	Ersatzteil-Nr.
Stellschraube für Radbremszylinder (M 12 x 1,5) 20103 ab Fahrg. Nr. 103-44084 13237 ab Fahrg. Nr. 237-51351	8	20103, 11234, 3200, 3300, 6100, 13237, 3500, 5200, 25104, 3700, 3800, 5300, 36315, 1,5 t-45, 1,5 Oly.-47, 1,5 Oly.-50, L-50, 1,5 Oly.-51, L-51, 2,5 Kapt.-47, 2,5 Kapt.-47 (Mod. 50), 2,5 Kapt.-51, 1,75 t-330-52, 1,75 t-375-52	5 50 426
Stellschraube für Radbremszylinder	8	3,5-36-47, 3,6-36-42-47, 6700	5 50 427
Sicherung für Radbremszylinder - Stellschraube, vorn und hinten 20103 ab Fahrg. Nr. 103- 44084 13237 ab Fahrg. Nr. 237-51351	4	20103, 11234, 3200, 3300, 6100, 13237, 3500, 5200, 25104, 3700, 3800, 5300, 36315, 1,5 t-45, 1,5 Oly.-47, 1,5 Oly.-50, L-50, 1,5 Oly.-51, L-51, 2,5 Kapt.-47, 2,5 Kapt.-47 (Mod. 50), 2,5 Kapt.-51, 1,75 t-330-52, 1,75 t-375-52	5 50 451
Halbrundniet (3 x 10 mm) N-30561	4		≈5 50 500
Zapfen für Radbremszylinder-Nachstellung 3,6 bis Fahrg. Nr. Br. W-58716	8	3,5-36-47, 3,6-36-42-47	5 50 526
Zapfen für Radbremszylinder-Nachstellung 3,6 ab Fahrg. Nr. Br. W-58717	8	3,6-36-42-47, 6700	5 50 527
Nachstellring für Radbremszylinder 3,6 bis Fahrg. Nr. Br. W-58716	8	3,5-36-47, 3,6-36-42-47	5 50 551
Nachstellring für Radbremszylinder 3,6 ab Fahrg. Nr. Br. W-58717	8	3,6-36-42-47, 6700	5 50 552
Entlüftungsventil für Radbremszylinder (M 10 x 1,25) 13237 ab Fahrg. Nr. 237-51351 (siehe auch 5 58 . . .)	4	1397, 20103, 20120, 11234, 3200, 3300, 6100, 13237, 3500, 5200, 25104, 3700, 5300, 3800, 36315, 1,5 t-45, 3,5-36-47, 3,6-36-42-47, 6700	5 50 625
Entlüftungsventil für Radbremszylinder (M 8 x 1,25)	4	3,6-36-42-47, 6700, 1,5 t-45, 1,5 Oly.-47, 1,5 Oly.-50, L-50, 1,5 Oly.-51, L-51, 2,5 Kapt.-47, 2,5 Kapt.-47 (Mod. 50), 2,5 Kapt.-51, 1,75 t-330-52, 1,75 t-375-52	5 50 626

Ersatzteil-Nr.	Teile-Name	Stück pro Wagen	Modell
5 50 675	Gummikappe für Entlüftungsventil	4	3,6-36-42-47, 6700, 1,5 t-45, 1,5 Oly.-47, 1,5 Oly.-50, L-50, 1,5 Oly.-51, L-51, 2,5 Kapt.-47, 2,5 Kapt.-47 (Mod. 50), 2,5 Kapt.-51, 1,75 t-330-52, 1,75 t-375-52
	Linsenschraube für Entlüftungsventil (M 5 x 12) N-37851	4	11234, 3200, 6100, 13237, 3500, 5200, 25104, 3700, 3800, 3,5-36-47, 3,6-36-42-47, 6700
	Sechskantschraube für Entlüftungsventil (M 5 x 12) <N-20911	4	5300
≈5 52 005			
5 52 006	**Bremsbacke mit Belag (5)**, vorn und hinten 20103 ab Fahrg. Nr. 103-44084	8	20103, 5200, 25104, 3700, 3800, 2,5 Kapt.-47, 2,5 Kapt.-47 (Mod. 50), 2,5 Kapt.-51
	hinten	4	L-50, L-51
5 52 008	Bremsbacke mit Belag, vorn und hinten 20103 bis Fahrg. Nr. 103-44083	8	1397, 20103, 20120
5 52 022	Bremsbacke mit Belag (2), vorn	4	1,75 t-330-52, 1,75 t-375-52
5 52 023	Bremsbacke mit Belag (2), hinten Für 1,5 t-45 sind folgende Einbauteile für Vorderrad zu verwenden: 2 Bremsbacken 5 52 023 4 Laschen 5 48 112 2 Abstandrohre 5 48 131 für Hinterrad 2 Bremsbacken 5 52 023 4 Laschen 5 48 112 2 Abstandrohre 5 48 131 1 Druckstange 5 14 354 1 Bremsseilhebel, hinten links 5 14 106 1 Bremsseilhebel, hinten rechts 5 14 156 Die Bremsbeläge sind wegen der verscheidenen Qualitäten nur satzweise zu verwenden.	4	1,5 t-45, 1,75 t-330-52, 1,75 t-375-52
5 54 008	**Bremsbelag (5)**, vorn und hinten 20103 ab Fahrg. Nr. 103-44084	8	20103, 5200, 25104, 3700, 3800, 2,5 Kapt.-47, 2,5 Kapt.-47 (Mod. 50), 2,5 Kapt.-51
	hinten	4	L-50, L-51
~~5 54 009~~	~~Bremsbelag (4), vorn und hinten 20103 bis Fahrg. Nr. 103-44083~~	~~8~~	~~1397, 20103, 20120~~
5 54 010	Bremsbelag (5), vorn und hinten 13237 ab Fahrg. Nr. 237-51351	8	11234, 3200, 3300, 6100, 13237, 3500, 1,5 Oly.-47, 1,5 Oly.-50, 1,5 Oly.-51
	vorn	4	L-50, L-51
5 54 012	Bremsbelag (4), vorn und hinten	8	3,5-36-47, 3,6-36-42-47, 6700
5 54 014	Bremsbelag (4), vorn und hinten	8	5200, 36315
5 54 015	Bremsbelag (4), vorn und hinten	8	1,5 t-45

Teile-Name		Stück pro Wagen	Modell	Ersatzteil-Nr.
Bremsbelag (4), vorn		4	1,75 t-330-52, 1,75 t-375-52	5 54 017
~~Bremsbelag (2), vorn~~		~~4~~	~~1,75 t-330-52, 1,75 t-375-52~~ Ers. d. 5 54 017	5 54 027
Bremsbelag (2), hinten		4	1,75 t-330-52, 1,75 t-375-52	5 54 028
Niet für Bremsbelag (4 x 7 mm)	N-38461	x	1397, 20103, 20120, 11234, 3200, 3300, 6100, 13237, 3500, 5200, 25104, 3700, 5300, 3800, 36315, 1,5 Oly.-47, 1,5 Oly.-50, L-50, 1,5 Oly.-51, L-51, 2,5 Kapt.-47, 2,5 Kapt.-47 (Mod. 50), 2,5 Kapt.-51	
Bremsbelag (6), vorn und hinten 13237 ab Fahrg. Nr. 237-51351		8	11234, 3200, 3300, 6100, 13237, 3500, 1,5 Oly.-47, 1,5 Oly.-50, 1,5 Oly.-51	5 54 029
vorn		4	L-50, L-51	
Bremsbelag (6), vorn und hinten 20103 ab Fahrg. Nr. 103-44084		8	20103, 5200, 25104, 3700, 3800, 2,5 Kapt.-47, 2,5 Kapt.-47 (Mod. 50), 2,5 Kapt.-51	5 54 030
hinten		4	L-50, L-51	
*Bremsbelag (4), vorn (Belagstärke 6,6 mm)		4	1,75 t-330-52, 1,75 t-375-52	■5 54 041
*Bremsbelag (2), hinten (Belagstärke 6,6 mm)		4	1,75 t-330-52, 1,75 t-375-52	■5 54 042
*Nur für Werkstätten mit Schleifmaschinen				
Niet für Bremsbelag (5 x 11 mm)	N-34352	x	3,5-36-47, 3,6-36-42-47, 6700, 1,5 t-45, 1,75 t-330-52, 1,75 t-375-52	
Anlagefeder für Bremsbacke, vorn und hinten 20103 ab Fahrg. Nr. 103-44084 13237 ab Fahrg. Nr. 237-51351 (siehe auch 8 42 . . .)		8	20103, 11234, 3200, 3300, 6100, 13237, 3500, 5200, 25104, 3700, 3800, 1,5 Oly.-47, 1,5 Oly.-50, L-50, 1,5 Oly.-51, L-51, 2,5 Kapt.-47, 2,5 Kapt.-47 (Mod. 50), 2,5 Kapt.-51	5 54 051
Anlagefeder für Bremsbacke, vorn und hinten		8	3,5-36-47, 3,6-36-42-47, 6700, 36315, 5300, 1,5 t-45	5 54 052
Haltefeder für Zapfen 5 48 207, vorn und hinten Für 1,75 t vorn nur in Verbindung mit 5 48 206		8	36315, 5300, 1,5 t-45, 1,75 t-330-52, 1,75 t-375-52	5 54 053
Rückzugfeder für Bremsbacke, vorn und hinten, 140 mm lang, 30 Windungen 20103 ab Fahrg. Nr. 103-44084 13237 ab Fahrg. Nr. 237-51351		4	20103, 11234, 3200, 3300, 6100, 13237, 3500, 5200, 25104, 3700, 3800, 1,5 Oly.-47, 1,5 Oly.-50, L-50, 1,5 Oly.-51, L-51, 2,5 Kapt.-47, 2,5 Kapt.-47 (Mod. 50), 2,5 Kapt.-51	5 54 076

Ersatzteil-Nr.	Teile-Name	Stück pro Wagen	Modell
5 54 079	Rückzugfeder für Bremsbacke, vorn und hinten, 173 mm lang, 26 Windungen	4	36315, 5300, 1,5 t-45, 1,75 t-330-52, 1,75 t-375-52
5 54 081	Rückzugfeder für Bremsbacke, vorn und hinten, 228 mm lang, 27 Windungen Für 3,5 sowie 3,6 bis Fahrg. Nr. Br. W-72328 und 6700 bis Fahrg. Nr. Br. 1Z-1417 paarweise verwenden.	4	3,5-36-47, 3,6-36-42-47, 6700
5 54 101	Teller für Bremsbackenanlagefeder	16	5300, 36315, 3,5-36-47, 3,6-36-42-47, 6700, 1,5 t-45, 1,75 t-330-52, 1,75 t-375-52
5 54 102	Teller für Bremsbackenanlagefeder 20103 ab Fahrg. Nr. 103-44084 13237 ab Fahrg. Nr. 237-51351	8	20103, 11234, 3200, 3300, 6100, 13237, 3500, 5200, 25104, 3700, 3800, 1,5 Oly.-47, 1,5 Oly.-50, L-50, 1,5 Oly.-51, L-51, 2,5 Kapt.-47, 2,5 Kapt.-47 (Mod. 50), 2,5 Kapt.-51
(5 48 201)	Zapfen für Anlagefeder 20103 ab Fahrg. Nr. 103-44084 13237 ab Fahrg. Nr. 237-51351	4	20103, 13237, 3500
		8	11234, 3200, 3300, 6100, 5200, 25104, 3700, 3800, 1,5 Oly.-47, 1,5 Oly.-50, L-50, 1,5 Oly.-51, L-51, 2,5 Kapt.-47, 2,5 Kapt.-47 (Mod. 50), 2,5 Kapt.-51
≈5 56 010			

Teile-Name		Stück pro Wagen	Modell	Ersatzteil-Nr.
Dichtung für Bremsdruckstangenlager, Filz (31,5 x 38,5 x 5 mm)		8	1397, 20103, 20120, 11234, 3200, 13237, 25104, 3700	5 56 252
an Bremsankerplatte, innen und außen		4	3500	
an Federgehäuse-Zapfenplatte, innen und außen		4	3500	
				≈5 56 302
Hauptbremszylinder		1	5200, 5300, 1,5 t-45, 1,75 t-330-52, 1,75 t-375-52	5 58 028
Hauptbremszylinder mit Flüssigkeitsbehälter		1	11234, 3200, 3300, 6100, 13237, 3500, 25104, 3700, 3800, 1,5 Oly.-47, 1,5 Oly.-50, L-50, 1,5 Oly.-51, L-51, 2,5 Kapt.-47, 2,5 Kapt.-47 (Mod. 50), 2,5 Kapt.-51	5 58 029
(Hauptbremszylinder an Lagerbock)				
Sechskantmutter (M 20 x 1,5)	N-11225	1	11234, 3200, 3300, 6100, 1,5 Oly.-47, 1,5 Oly.-50, L-50, 1,5 Oly.-51, L-51, 2,5 Kapt.-47, 2,5 Kapt.-47 (Mod. 50), 2,5 Kapt.-51	
Hauptbremszylinder mit Flüssigkeitsbehälter Gewinde für Anschlußstück von M 12 x 1 in M 14 x 1,5 geändert Für Gewinde M 14 x 1,5 ist Schraubstutzen 5 58 427 und Dichtring N-16280 zu verwenden.		1	3,5-36-47, 3,6-36-42-47, 6700	5 58 030
Sechskantschraube (M 10 x 30)	N-39581	3		
Federring (10,2 mm)	<N-11518	3		
Sechskantmutter (M 10)	N-40202	3		

Teile-Name	Stück pro Wagen	Modell	Ersatzteil-Nr.
Anschlagring für Hauptbremszylinderkolben (16 x 26,9 x 2 mm) 20103 ab Fahrg. Nr. 103-44084 13237 ab Fahrg. Nr. 237-51351 Verwende auch R. P. 558-01	1	20103, 11234, 3200, 3300, 6100, 13237, 25104, 3700, 3800, 1,5 Oly.-47, 1,5 Oly.-50, L-50, 1,5 Oly-51, L-51, 2,5 Kapt.-47, 2,5 Kapt.-47 (Mod. 50), 2,5 Kapt.-51	5 58 051
Sicherungsring für Anschlagring N-10358	1		
Anschlagring für Hauptbremszylinderkolben (22 x 42 x 2 mm) Verwende auch R. P. 558-03	1	3,5-36-47, 3,6-36-42-47, 6700	5 58 052
Anschlagring für Hauptbremszylinderkolben (18 x 31 x 2 mm) Verwende auch R. P. 558-02	1	5200, 36315, 1,5 t-45, 1,75 t-330-52, 1,75 t-375-52	5 58 053
Sicherungsring für Anschlagring N-21660	1		
Kolben mit Ventilring für Hauptbremszylinder Verwende auch R. P. 558-03	1	3,5-36-47, 3,6-36-42-47, 6700	5 58 100
Kolben für Hauptbremszylinder Scheibe 5 58 175 ist mitzuverwenden.	1	5200, 36315, 5300, 1,5 t-45, 1,75 t-330-52, 1,75 t-375-52	5 58 128 •5 58 129
Kolben für Hauptbremszylinder Nur in Verbindung mit Stulpe 5 58 157 verwenden.	1	1397, 20103, 20120, 11234, 3200, 3300, 6100, 13237, 3500, 25104, 3700, 3800, 1,5 Oly.-47, 1,5Oly.-50, L-50, 1,5Oly.-51, L-51 2,5 Kapt.-47, 2,5 Kapt.-47 (Mod. 50) 2,5 Kapt.-51	■5 58 130
Stulp für Hauptbremszylinderkolben, Gummi 13237 ab Fahrg. Nr. 237-51351 Verwende auch R. P. 558-01 -04	1	1397, 20103, 20120, 11234, 3200, 3300, 6100, 13237, 3500, 25104, 3700, 3800, 1,5 Oly.-47, 1,5 Oly.-50, L-50, 1,5 Oly.-51, L-51, 2,5 Kapt.-47, 2,5 Kapt.-47 (Mod. 50), 2,5 Kapt.-51	5 58 150
Stulp für Hauptbremszylinderkolben an Federgehäuse, Gummi 13237 ab Fahrg. Nr. 237-51351 Verwende auch R. P. 558-01 -04	1	1397, 20120, 20103, 11234, 3200, 3300, 6100, 13237, 3500, 25104, 3700, 3800, 1,5 Oly.-47, 1,5 Oly.-50, L-50, 1,5 Oly.-51, L-51, 2,5 Kapt.-47, 2,5 Kapt.-47 (Mod. 50), 2,5 Kapt.-51	5 58 151
Stulp für Hauptbremszylinderkolben, Gummi Verwende auch R. P. 558-03	1	3,5-36-47, 3,6-36-42-47, 6700	5 58 152
Stulp für Hauptbremszylinderkolben an Federteller, Gummi, Verwende auch R. P. 558-03	1	3,5-36-47, 3,6-36-42-47, 6700	5 58 153
Stulp für Hauptbremszylinderkolben, Gummi Verwende auch R. P. 558-02	1	5200, 36315, 5300, 1,5 t-45, 1,75 t-330-52, 1,75 t-375-52	5 58 154
Stulp für Hauptbremszylinderkolben an Federteller, Gummi Verwende auch R. P. 558-02	1	5200, 36315, 5300, 1,5 t-45, 1,75 t-330-52, 1,75 t-375-52	5 58 155
Stulp für Hauptbremszylinderkolben, Gummi	1	1397, 20103, 20120, 11234, 3200, 3300, 6100, 13237, 3500, 25104, 3700, 3800, 1,5 Oly.-47, 1,5 Oly.-50, L-50, 1,5 Oly.-51, L-51, 2,5 Kapt.-47, 2,5 Kapt.-47 (Mod. 50), 2,5 Kapt.-51	■5 58 157
Scheibe für Kolben, 15 mm I-ϕ	1	1397, 20103, 20120, 11234, 3200, 3300, 6100, 13237, 3500, 25104, 3700, 3800, 1,5 Oly.-47, 1,5 Oly.-50, L-50, 1,5 Oly.-51, L-51, 2,5 Kapt.-47, 2,5 Kapt.-47 (Mod. 50), 2,5 Kapt.-51	5 58 176

Ersatzteil-Nr.	Teile-Name	Stück pro Wagen	Modell
5 58 200	Ventilfederteller für Hauptbremszylinder (17,8 mm ϕ) 13237 ab Fahrg. Nr. 237-51351 Verwende auch R. P. 558-01	1	1397, 20103, 20120, 11234, 3200, 3300, 6100, 13237, 3500, 5200, 25104, 3700, 5300, 3800, 36315, 1,5 Oly.-47, 1,5 Oly.-50, L-50, 1,5 Oly.-51, L-51, 2,5 Kapt.-47, 2,5 Kapt.-47 (Mod. 50), 2,5 Kapt.-51
5 58 201	Ventilfederteller für Hauptbremszylinder (27 mm ϕ) Verwende auch R. P. 558-03	1	3,5-36-47, 3,6-36-42-47, 6700,
5 58 202	Ventilfederteller für Hauptbremszylinder (22,8 mm ϕ) Verwende auch R. P. 558-02	1	5200, 36315, 5300, 1,5 t-45, 1,75 t-330-52, 1,75 t-375-52
5 58 225	Ventilfeder für Hauptbremszylinder (für 5 58 200) 13237 ab Fahrg. Nr. 237-51351 Verwende auch R. P. 558-01	1	1397, 20103, 20120, 11234, 3200, 3300, 6100, 13237, 3500, 5200, 25104, 3700, 5300, 3800, 36315, 1,5 Oly.-47, 1,5 Oly.-50, L-50, 1,5 Oly.-51, L-51, 2,5 Kapt.-47, 2,5 Kapt.-47 (Mod. 50), 2,5 Kapt.-51
5 58 226	Ventilfeder für Hauptbremszylinder Verwende auch R. P. 558-03	1	3,5-36-47, 3,6-36-42-47, 6700,
5 58 227	Ventilfeder für Hauptbremszylinder (für 5 58 202) Verwende auch R. P. 558-02	1	5200, 36315, 5300, 1,5 t-45, 1,75 t-330-52, 1,75 t-375-52
5 58 250	Ausgleichventil für Hauptbremszylinder 13237 ab Fahrg. Nr. 237-51351 Verwende auch R. P. 558-01 -02 -04	1	1397, 20103, 20120, 11234, 3200, 3300, 6100, 13237, 3500, 5200, 25104, 3700, 5300, 3800, 36315, 1,5 t-45, 1,5 Oly.-47, 1,5 Oly.-50, L-50, 1,5 Oly.-51, L-51, 2,5 Kapt.-47 2,5 Kapt.-47 (Mod. 50) 2,5 Kapt.-51, 1,75 t-330-52, 1,75 t-375-52
5 58 251	Ausgleichventil für Hauptbremszylinder Verwende auch R. P. 558-03	1	3,5-36-47, 3,6-36-42-47, 6700
(5 50 626)	Entlüftungsventil	1	3,5-36-47, 3,6-36-42-47, 6700,
	Halbrundschraube (M 5 x 12) <N-37851	1	
	Bei Auswechslung der Hauptbremszylinder **ohne** Flüssigkeitsbehälter gegen solche **mit** Flüssigkeitsbehälter sind folgende Teile mitzuverwenden: 1 Entlüftungsventil 5 50 626 1 Gummikappe 5 50 675 1 Verschlußkappe 5 58 626 1 Spritzblech 5 58 750 1 Dichtring N-21750 1 Deckel für Vorderboden 1 18 116 (Öffnung für Hauptbremszylinder)		
5 58 325	Sitz für Ausgleichventil, Gummi (12,7 x 26 x 4,8 mm) 13237 ab Fahrg. Nr. 237-51351 Verwende auch R. P. 558-01 -02 -04	1	1397, 20103, 20120, 11234, 3200, 3300, 6100, 13237, 3500, 5200, 25104, 3700, 5300, 3800, 36315, 1,5 t-45, 1,5 Oly.-47, 1,5 Oly.-50, L-50, 1,5 Oly.-51, L-51, 2,5 Kapt.-47, 2,5 Kapt.-47 (Mod. 50), 2,5 Kapt.-51, 1,75 t-330-52, 1,75 t-375-52
5 58 350	Dichtung für Ventilstutzen (32 x 42 x 0,9 mm) 20103 bis Fahrg. 103-44083 Verwende auch R. P. 558-02	1	1397, 20103, 20120, 5200, 5300, 36315, 1,5 t-45, 1,75 t-330-52, 1,75 t-375-52
5 58 351	Dichtung für Ventilstutzen (25,6 x 28,5 x 1 mm) 20103 ab Fahrg. Nr. 103-44084 13237 ab Fahrg. Nr. 237-51351 Verwende auch R. P. 558-01	1	20103, 11234, 3200, 3300, 6100, 13237, 3500, 25104, 3700, 3800, 1,5 Oly.-47, 1,5 Oly.-50, L-50, 1,5 Oly.-51, L-51, 2,5 Kapt.-47, 2,5 Kapt.-47 (Mod. 50), 2,5 Kapt.-51

Teile-Name		Stück pro Wagen	Modell	Ersatzteil-Nr.
Ventilstutzen für Hauptbremszylinder (M 31 x 1,5, M 20 x 1,5 und 12 x 1) 20103 ab Fahrg. Nr. 103-44084 13237 ab Fahrg. Nr. 237-51351		1	20103, 11234, 3200, 3300, 6100, 13237, 3500, 25104, 3700, 3800, 1,5 Oly.-47, 1,5 Oly.-50, L-50, 1,5 Oly.-51, L-51, 2,5 Kapt.-47, 2,5 Kapt.-47 (Mod. 50), 2,5 Kapt.-51	5 58 376
Entlüftungsventil		1	1397, 20103, 20120	(5 50 625)
Ventilstutzen für Hauptbremszylinder (Anschluß für Bremsleitung) (M 12 x 1 und 32 x 1,5)		1	5200, 5300, 1,5 t-45, 1,75 t-330-52, 1,75 t-375-52	5 58 377
Ventilstutzen für Hauptbremszylinder		1	36315	5 58 378
Schraubstutzen für Hauptbremszylinder (M 14 x 1,5)		1	3,5-36-47, 3,6-36-42-47, 6700	5 58 427
				≈5 58 480
Kolbenstange für Hauptbremszylinder, Llkg. Sechskantmutter N-40941 ist mitzuverwenden.		1	5200, 5300, 36315, 1,5 t-45, 1,75 t-330-52, 1,75 t-375-52	5 58 499
(Kolbenstange an Fußbremshebel und Zwischenhebel)				
Scheibe (13 x 20 x 2 mm)	N-11047	1	25104	
Splint (3 x 18 mm)	N-10050	1		
Sechskantmutter (M 10)	N-40202	1		

Ersatzteil-Nr.	Teile-Name		Stück pro Wagen	Modell
≈5 58 491				
	Federscheibe (13 x 18 x 0,24 mm)	N-25530	x	
	Scheibe (13 x 20 x 2 mm)	N-11047	2	
	Splint (3 x 18 mm)	N-10050	1	
5 58 496	Kolbenstange für Hauptbremszylinder, Llkg.		1	1,5 Oly.-47, 1,5 Oly.-50, L-50, 1,5 Oly.-51, L-51
≈5 58 500				
5 58 501	Balgen, für Hauptbremszylinder (Gummi) 20103 ab Fahrg. Nr. 103-44084 13237 ab Fahrg. Nr. 237-51351 Verwende auch R. P. 558-01		1	20103, 11234, 3200, 3300, 6100, 13237, 3500, 25104, 3700, 3800, 1,5 Oly.-47, 1,5 Oly.-50, L-50, 1,5 Oly.-51, L-51, 2,5 Kapt.-47, 2,5 Kapt.-47 (Mod. 50), 2,5 Kapt.-51
5 58 502	Balgen für Hauptbremszylinder (Gummi) Verwende auch R. P. 558-03		1	3,5-36-47, 3,6-36-42-47, 6700
5 58 503	Balgen für Hauptbremszylinder (Gummi) Verwende auch R. P. 558-02		1	5200, 3500, 36315, 1,5 t-45, 1,75 t-330-52, 1,75 t-375-52
5 58 527	Halteband für Balgen 20103 ab Fahrg. Nr. 103-44084 13237 ab Fahrg. Nr. 237-51351		1	20103, 11234, 3200, 3300, 6100, 13237, 3500, 25104, 3700, 3800, 1,5 Oly.-47, 1,5 Oly.-50, L-50, 1,5 Oly.-51, L-51, 2,5 Kapt.-47, 2,5 Kapt.-47 (Mod. 50), 2,5 Kapt. 51

Teile-Name		Stück pro Wagen	Modell	Ersatzteil-Nr.
Sechskantmutter für Kolbenstange (M 12 x 1,5)	N-10828	1		
Vierkantstopfen für Hauptbremszylinder (M 10 x 1)	N-12054	1		
				≈5 58 577
Sieb für Hauptbremszylinder 20103 ab Fahrg. Nr. 103-44084 13237 ab Fahrg. Nr. 237-51351		1	20103, 11234, 3200, 3300, 6100, 13237, 3500, 25104, 3700, 3800, 1,5 Oly.-47, 1,5 Oly.-50, L-50, 1,5 Oly.-51, L-51, 2,5 Kapt.-47, 2,5 Kapt.-47 (Mod. 50), 2,5 Kapt.-51	5 58 600
Verschlußkappe ohne Dichtung für Hauptbremszylinder 20103 ab Fahrg. Nr. 103-44084 13237 ab Fahrg. Nr. 237-51351		1	20103, 11234, 3200, 3300, 6100, 13237, 3500, 25104, 3700, 3800, 1,5 Oly.-47, 1,5 Oly.-50, L-50, 1,5 Oly.-51, L-51, 2,5 Kapt.-47, 2,5 Kapt.-47 (Mod. 50), 2,5 Kapt.-51	5 58 628
Verschlußkappe mit Spritzblech für Hauptbremszylinder 3,6 ab Fahrg. Nr. Br. 6W-102119 6700 ab Fahrg. Nr. 1 Z-023441		1	5200, 5300, 36315, 3,6-36-42-47, 6700, 1,5 t-45, 1,75 t-330-52, 1,75 t-375-52	5 58 629
Dichtung, Fiber (30 x 36 x 2 mm)	N-21750	1		
Dichtung für Verschlußkappe - Hauptbremszylinder 20103 ab Fahrg. Nr. 103-44084 13237 ab Fahrg. Nr. 237-51351		1	20103, 11234, 3200, 3300, 6100, 13237, 3500, 25104, 3700, 3800, 1,5 Oly.-47, 1,5 Oly.-50, L-50, 1,5 Oly.-51, L-51, 2,5 Kapt.-47, 2,5 Kapt.-47 (Mod. 50), 2,5 Kapt.-51	≈5 58 725
Spannscheibe für Kolbenstange (13 x 18 x 0,25 mm) 3200, 3300 nur Llkg.	N-25530	1	3200, 3300, 6100, 3500	
Scheibe (10,5 x 21 x 2,5 mm)	N-10023	1	13237	
Scheibe (13 x 20 x 2 mm)	N-11047	1	3500	
Splint (3 x 18 mm)	N-10050	1	13237, 3500	
Dichtung für Hauptbremszylinder-Verschlußkappe	N-21750	1	3,5-36-47, 3,6-36-42-47, 6700, 5200, 5300, 36315, 1,5 t-45, 1,75 t-330-52, 1,75 t-375-52	

Ersatzteil-Nr.	Teile-Name		Stück pro Wagen	Modell
5 58 751	Spritzblech in Verschlußkappe 3,6 ab Fahrg. Nr. 6 W-102119 6700 ab Fahrg. Nr. 1 Z-023441		1	5200, 5300, 36315, 3,5-36-47, 3,6-36-42-47, 6700, 1,5 t-45, 1,75 t-330-52, 1,75 t-375-52
	(Hauptbremszylinder an Fußhebellagerbock)			
	Sechskantschraube (M 10 x 28)	N-41411	x	5200, 5300, 36315, 1,5 t-45, 1,75 t-330-52, 1,75 t-375-52
	Sechskantschraube (M 10 x 30)	N-39581	x	
	Federring (10,2 mm)	<N-11518	2	
	Sechskantmutter (M 10)	N-40202	2	
	(Kolbenstange an Fußbremshebel)			
	Zylinderkopfbolzen (10 x 26 mm)	N-23620	1	
	Splint (3 x 18 mm)	N-10050	1	
≈5 58 825				
5 58 827	Abdeckung für Hauptbremszylinder-Flüssigkeitsbehälter		1	1,5 Oly.-47, 1,5 Oly.-50, L-50, 1,5 Oly.-51, L-51
5 58 850	Dichtung für Abdeckung, Filz (90 x 130 x 4 mm)		1	3800, 1,5 Oly.-47, 1,5 Oly.-50, L-50, 1,5 Oly.-51, L-51, 2,5 Kapt.-47, 2,5 Kapt.-47 (Mod. 50), 2,5 Kapt.-51
	Halbrundschraube (M 5 x 12)	N-37851	3	
	Federring (5,1 mm)	<N-11410	3	
	Scheibe (5,3 x 11 x 1 mm)	N-17010	3	
	(Hauptbremszylinderkolbenstange an Fußbremsbetätigungshebel)			
	Scheibe (13 x 20 x 2 mm)	N-11047	1	
	Splint (3 x 18 mm)	N-10050	1	
≈5 58 851				
5 58 877	Schutzblech für Hauptbremszylinder, Llkg.		1	1,5 Oly.-50, L-50, 1,5 Oly.-51, L-51, 2,5 Kapt.-47, 2,5 Kapt.-47 (Mod. 50), 2,5 Kapt.-51

Teile-Name	Stück pro Wagen	Modell	Ersatzteil-Nr.
Fußbremshebel mit Buchse, Llkg. 1,75 t-330-52 bis Fahrg. Nr. 54632 1,75 t-375-52 bis Fahrg. Nr. 24428	1	1,75 t-330-52, 1,75 t-375-52	<5 60 014
Fußbremshebel mit Buchse Für 1,75 t-45 bis Fahrg. Nr. 3358 ist 1 Lagerbock 6 72 132 1 Befestigungswinkel 6 72 130 mitzuverwenden.	1	5200, 5300, 1,5 t-45	5 60 023
Fußbremshebel mit Buchse, Rlkg. 1,75 t-330-52 bis Fahrg. Nr. 54675	1	1,75 t-330-52, 1,75 t-375-52	5 60 030
Fußbremshebel mit Buchse und Zapfen, Llkg.	1	1,5 Oly.-47, 1,5 Oly.-50, L-50, 1,5 Oly.-51, L-51	5 60 031
Fußbremshebel mit Buchse, Llkg. 1,75 t-330-52 ab Fahrg. Nr. 54633 1,75 t-375-52 ab Fahrg. Nr.24429	1	1,75 t-330-52, 1,75 t-375-52	<5 60 045
Fußbremshebel mit Buchse, Rlkg. 1,75 t-330-52 ab Fahrg. Nr. 54676	1	1,75 t-330-52, 1,75 t-375-52	5 60 046
Buchse für Fußbremshebel	1	11234, 3200, 3300, 1,5 Oly.-47, 1,5 Oly.-50, L-50, 1,5 Oly.-51, L-51	(5 40 330)
Buchse für Fußbremshebel	1	5200, 5300, 1,5 t-45, 1,75 t-330-52, 1,75 t-375-52	5 60 078

Ersatzteil-Nr.	Teile-Name		Stück pro Wagen	Modell
(6 74 478)	Buchse für Fußbremshebel		1	3800, 2,5 Kapt.-47, 2,5 Kapt.-47 (Mod. 50), 2,5 Kapt.-51
5 60 105	Pedal für Fußbremshebel		1	1,75 t-330-52, 1,75 t-375-52
	Sechskantschraube (M 10 x 28)	N-41411	1	
	Federring (10,2 mm)	<N-11518	1	
	Sechskantmutter (M 10)	N-40202	1	
5 60 126	Gummibelag für Bremspedal 20103 ab Fahrg. Nr. 103-44084 3800 Rlkg. (siehe auch 6 74 . . .)		1	20103, 25104, 3700, 3800, 36315, 2,5 Kapt.-47, 2,5 Kapt.-47 (Mod. 50), 2,5 Kapt.-51
≈5 60 129				
5 60 134	Gummibelag für Bremspedal (siehe auch 6 74 . . .)		1	3500, 1,5 Oly.-47, 1,5 Oly.-50, 1,5 Oly.-51, 2,5 Kapt.-47, 2,5 Kapt.-47 (Mod. 50), 2,5 Kapt.-51
<5 60 135	Gummibelag für Fußbremshebel, schwarz (siehe auch 6 74 . . .)		1	L-50, L-51, 1,75 t-330-52, 1,75 t-375-52
	Welle für Fußhebellagerung und Halter für Fußhebelwelle siehe 6 72 —			

Teile-Name		Stück pro Wagen	Modell	Ersatzteil-Nr.
~~Rückzugfeder für Fußbremshebel, 140 mm lang~~		~~1~~	~~3,5-36-47, 3,6-36-42-47, 6700~~	~~5 60 156~~
Rückzugfeder für Fußbremshebel, 160 mm lang, 23 Windungen		1	5200, 5300, 1,5 t-45	5 60 157
Rückzugfeder für Fußbremshebel, 160 mm lang, 20 Windungen		1	3700, 1,5 Oly.-47, 1,5 Oly.-50, L-50, 1,5 Oly.-51, L-51	5 60 160
Rückzugfeder für Fußbremshebel, 215 mm lang, 18 Windungen, Llkg.		1	3800, 2,5 Kapt.-47, 2,5 Kapt.-47 (Mod. 50), 2,5 Kapt.-51	5 60 161
Rückzugfeder für Fußbremshebel Rlkg.		1	3800, 2,5 Kapt.-47, 2,5 Kapt.-47 (Mod. 50), 2,5 Kapt.-51	5 60 162
Rückzugfeder für Fußbremshebel		1	1,75 t-330-52, 1,75 t-375-52	(6 74 860)
				≈5 60 252
Lagerbock für Fußbremshebel siehe Gruppe 6 72---				
Abdichtung für Fußbremspedal, Filz (siehe auch 674...)		1	1,75 t-330-52, 1,75 t-375-52	<5 60 352
Gummiabdichtung für Fußbremshebel (siehe auch 674...)		1	3800, 1,5 Oly.-47, 1,5 Oly.-50, L-50, 1,5 Oly.-51, L-51, 2,5 Kapt.-47, 2,5 Kapt.-47 (Mod. 50), 2,5 Kapt.-51	<5 60 353
Welle für Fußhebellagerung, Llkg. Druckschmierkopf N-36580 ist mitzuverwenden.		1	1,5 Oly.-47, 1,5 Oly.-50, L-50, 1,5 Oly.-51, L-51	(6 72 385)
Beilegscheibe (18 x 26 x 1 mm)	N-38270	2		
Beilegscheibe (18 x 26 x 0,10 mm)	N-38271	x		
Federklammer (14,3 mm)	<N-18561	1		
~~Welle für Fußhebellagerung, Rlkg.~~		~~1~~	~~1,5 Oly.-50, L-50, 1,5 Oly.-51, L-51~~	~~(6 72 383)~~
Zylinderkerbstift (8 x 36 mm)	N-10445	1		

Ersatzteil-Nr.	Teile-Name	Stück pro Wagen	Modell
<5 62 225	**Bremsschlauch,** vorn und hinten (siehe auch Seite 232)	3	1397, 20103, 20102, 25104, 3700, 3800, 36315, 2,5 Kapt.-47, 2,5 Kapt.-47 (Mod. 50), 2,5 Kapt.-51
	vorn	2	1,5 Oly.-47, 1,5 Oly.-50, L-50, 1,5 Oly.-51, L-51
	hinten	1	11234, 3200, 3300
5 62 226	Bremsschlauch, vorn und hinten 13237 ab Fahrg. Nr. 237-51351	3	6100, 13237, 3500
	vorn	2	11234, 3200, 3300
	hinten	1	1,5 Oly.-47, 1,5 Oly.-50, L-50, 1,5 Oly.-51, L-51
5 62 227	Bremsschlauch, vorn und hinten	3	3,5-36-47, 3,6-36-42-47, 6700
	hinten	1	5200
5 62 229	Bremsschlauch, vorn und hinten	3	5300, 1,5 t-45, 1,75 t-330-52, 1,75 t-375-52
	vorn	2	5200
5 62 250	Bremsleitungsrohr, 6 mm ⌀ 1 Stück = 5,50 m lang	x	alle
5 62 425	(siehe 522..., 824...)		
5 64 006	**Anschlußstück für Bremsleitung,** vorn an Radbremszylinder, links und rechts	2	1,5 Oly.-47, 1,5 Oly.-50, L-50, 1,5 Oly.-51, L-51, 2,5 Kapt.-47, 2,5 Kapt.-47 (Mod. 50), 2,5 Kapt.-51
≈5 64 026			
5 64 058	Anschlußstück für Bremsleitung, hinten an Achsgehäuse 13237 ab Fahrg. Nr. 237-51351	1	1397, 20103, 20120, 11234, 3200, 3300, 6100, 13237, 3500, 5200, 25104, 3700, 5300, 3800, 36315, 3,5-36-47, 3,6-36-42-47, 6700, 1,5 t-45, 1,5 Oly.-47, 1,5 Oly.-50, L-50, 1,5 Oly.-51, L-51, 2,5 Kapt.-47, 2,5 Kapt.-47 (Mod. 50), 2,5 Kapt.-51, 1,75 t-330-52, 1,75 t-375-52
	Abzweigung, Vorderbremsleitung an Hinterachsbremsleitung 1,5 Oly.-51 bis Fahrg. Nr. 24143 L-51 bis Fahrg. Nr. 4764	1	1,5 Oly.-47, 1,5 Oly.-50, L-50, 1,5 Oly.-51, L-51, 2,5 Kapt.-47, 2,5 Kapt.-47 (Mod. 50), 2,5 Kapt.-51
	an 2. Querträger	1	1,5 t-45

Teile-Name		Stück pro Wagen	Modell	Ersatzteil-Nr.
Anschlußstück an Hauptbremszylinder 1,5 Oly.-51 ab Fahrg. Nr. 24144 L-51 ab Fahrg. Nr. 4765 Rlkg.		1 1	1,5 Oly.-51, L-51 1,75 t-330-52, 1,75 t-375-52	5 64 059
Anschlußstück für Bremsleitung an Hauptbremszylinder, Llkg.		1	1,75 t-330-52, 1,75 t-375-52	5 64 060
(Anschlußstück an Hinterachsgehäuse)				
Sechskantschraube (M 8 x 15)	N-41011	1	1397, 20103, 20120, 11234, 3200, 3300, 13237, 3500, 5200, 25104, 3700, 5300, 3800	
Federring (8,2 mm)	<N-11515	1		
Sechskantmutter (M 8)	N-40192	1		
Sechskantschraube (M 8 x 28)	N-41481	1	1,5 t-45, 1,5 Oly.-47, 1,5 Oly.-50, L-50, 2,5 Kapt.-47, 2,5 Kapt.-47 (Mod. 50)	
Federring (8,2 mm)	<N-11515	1		
Sechskantschraube (M 8 x 15)	N-41011	1	3,5-36-47, 3,6-36-42-47, 6700	
Federring (8,2 mm)	<N-11515	1		
Sechskantschraube (M 6 x 15)	N-27771	1	36315	
Federring (6,1 mm)	N-11423	1		
Sechskantmutter (M 6)	<N-11419	1		
Sechskantschraube mit Federring (M 8 x 25)	<N-50371	1	1,5 Oly.-51, L-51, 2,5 Kapt.-47, 1,75 t-330-52, 1,75 t-375-52	
(Anschlußstück an Unterbau)				
Scheibe (8,4 x 17 x 2 mm)	N-12040	1	2,5 Kapt.-47, 2,5 Kapt.-47 (Mod. 50)	
Federring (8,2 mm)	<N-11515	1		
Sechskantschraube (M 8 x 35)	N-10493	1		
Sechskantschraube (M 8 x 30)	<N-41092	1	1,5 Oly.-47, 1,5 Oly.-50, L-50	
Federring (8,2 mm)	<N-11515	1		
Sechskantmutter (M 8)	N-40192	1		
Sechskantschraube (M 8 x 35)	N-10493	1	1,5 Oly.-51, L-51, 2,5 Kapt.-51	
Federring (8,2 mm)	<N-11515	1		
Sechskantmutter (M 8)	N-40192	1		
(Anschlußstück an 2. Querträger)				
Sechskantschraube mit Federring und Scheibe (M 8 x 30)	<N-50331	1	1,5 t-45	
Sechskantmutter (M 8)	N-40192	1		

Ersatzteil-Nr.	Teile-Name	Stück pro Wagen	Modell
5 64 139	Anschlußstück für Bremsleitung und Stopplichtschalter	1	3800, 1,5 Oly.-47, 1,5 Oly.-50, L-50, 1,5 Oly.-51, L-51, 2,5 Kapt.-47, 2,5 Kapt.-47 (Mod. 50), 2,5 Kapt.-51
	an Querträger Nr. 2, Rlkg.	1	1,75 t-330-52, 1,75 t-375-52
	Federring (10,2 mm) <N-11518	1	
	Scheibe (10,5 x 21 x 2,5 mm) N-10023	1	
	Sechskantmutter (M 10) N-40202	1	
≈ 5 64 225			
5 64 226	Verschlußschraube für Bremsleitungsrohr-Anschlußstück an Hauptbremszylinder (M 12 x 1) 20103 ab Fahrg. Nr. 103-44084 13237 ab Fahrg. Nr. 237-51351 3300, 6100 nur für Rlkg. 1,5 Oly.-51 ab Fahrg. Nr. 24144 L-51 ab Fahrg. Nr. 4765	1	20103, 11234, 3200, 3300, 6100, 13237, 3500, 5200, 25104, 3700, 5300, 1,5 t-45, 1,5 Oly.-51, L-51, 1,75 t-330-52, 1,75 t-375-52
5 64 229	Verschlußschraube für Bremsleitungsrohr-Anschlußstück (M 12 x 1)	1	1,5 Oly.-47, 1,5 Oly.-50, L-50, 1,5 Oly.-51, L-51, 2,5 Kapt.-47, 2,5 Kapt.-47 (Mod. 50), 2,5 Kapt.-51
5 64 250	Dichtung für Anschlußstück, Aluminium (12,2 x 20 x 1 mm) 13237 ab Fahrg. Nr. 237-51351	x	1397, 20103, 20120, 11234, 3200, 3300, 6100, 13237, 3500, 5200, 25104, 3700, 5300, 3800, 36315, 1,5 t-45, 1,5 Oly.-47, 1,5 Oly.-50, L-50, 1,5 Oly.-51, L-51, 2,5 Kapt.-47, 2,5 Kapt.-47 (Mod. 50), 2,5 Kapt.-51, 1,75 t-330-52, 1,75 t-375-52

Teile-Name		Stück pro Wagen	Modell	Ersatzteil-Nr.
Dichtung für Anschlußstück, Aluminium (13,75 x 20 x 0,75 mm) 13237 ab Fahrg. Nr. 237-51351		x	1397, 20103, 20120, 11234, 3200, 3300, 6100, 13237, 3500, 25104, 3700, 3800, 36315	5 64 251
Sechskantschraube für Anschlußstück an Hinterachsgehäuse (M 8 x 20)	N-41231	1	1397, 20103, 20120	
Dichtung für Anschlußstück an Hauptbremszylinder, Aluminium (15,2 x 20 x 1 mm) 20103 ab Fahrg. Nr. 103-44084 13237 ab Fahrg. Nr. 237-51351 1,5 Oly.-51 ab Fahrg. Nr. 24144 L-51 ab Fahrg. Nr. 4765		1	20103, 11234, 3200, 3300, 6100, 13237, 3500, 5200, 25104, 3700, 5300, 1,5 t-45, 1,5 Oly.-51, L-51, 1,75 t-330-52, 1,75 t-375-52	5 64 253
Rlkg.		1	1,5 Oly.-50, L-50	
(Anschlußstück an Bremsankerplatte)				
Halbrundschraube (M 5 x 10)	N-39162	2	25104, 3700	
Federring (5,1 mm)	<N-11410	2		
Stütze für Bremsschlauch, vorn links und rechts		2	1,75 t-330-52, 1,75 t-375-52	5 64 356
Stütze für Bremsschlauch, hinten		1	5200, 5300, 3,5-36-47, 3,6-36-42-47, 1,5 t-45, 1,75 t-330-52, 1,75 t-375-52	5 64 405
(Stütze, vorn und hinten an Längsträger)				
Sechskantschraube mit Federring (M 8 x 18)	<N-50271	6		
Sechskantmutter (M 8)	N-40192	6		
Sicherung für Bremsschlauch, hinten 13237 ab Fahrg. Nr. 237-51351		3	1397, 20103, 20120, 11234, 3200, 3300, 6100, 13237, 3500, 5200, 25104, 3700, 5300, 3800, 36315, 3,5-36-47, 3,6-36-42-47, 6700, 1,5 t-45, 1,5 Oly.-47, 1,5 Oly.-50, L-50, 1,5 Oly.-51, L-51, 2,5 Kapt.-47, 2,5 Kapt.-47 (Mod. 50), 2,5 Kapt.-51, 1,75 t-330-52, 1,75 t-375-52	5 64 425 ≈5 64 450
Schraubstutzen für Hauptbremszylinder 1,5 Oly.-51 bis Fahrg. Nr. 24143 L-51 bis Fahrg. Nr. 4764		1	3800, 1,5 Oly.-47, 1,5 Oly.-50, L-50, 1,5 Oly.-51, L-51, 2,5 Kapt.-47, 2,5 Kapt.-47 (Mod. 50), 2,5 Kapt.-51	5 64 451
Rlkg.		1	3500	

Ersatzteil-Nr.	Teile-Name	Stück pro Wagen	Modell
5 64 452	Anschlußnippel für Bremsleitungsrohr (M 12 x 1) für 6 mm Rohr	x	alle
5 64 479	Gummitülle für Bremsleitungsrohr (6 x 13 x 15 mm) 6 mm Bundy Rohr 13237 ab Fahrg. Nr. 237-51351 (siehe auch 8 22 . . ., 12 88 . . .)	x	1397, 20103, 20120, 11234, 3200, 3300, 6100, 13237, 3500, 5200, 25104, 3700, 5300, 3800, 36315, 3,5-36-47, 3,6-36-42-47, 6700, 1,5 t-45, 1,5 Oly.-47, 1,5 Oly.-50, L-50, 1,5 Oly.-51, L-51, 2,5 Kapt.- 47, 2,5 Kapt.-47 (Mod. 50), 2,5 Kapt.-51
	Gummitülle für Bremsleitung, vorn links und rechts an Vorderkotflügelseitenteil (8 x 20 x 1,6 mm) N-26610	2	
5 64 481	Gummitülle für Bremsleitung vorn durch Längsträger (6 x 15 x 20 mm)	2	1,75 t-330-52, 1,75 t-375-52
5 64 482	Gumitülle für Bremsleitung für Befestigung vordere Bremsleitung links an Querträger Nr. 2 Rlkg.	1	1,75 t-330-52, 1,75 t-375-52
	für Befestigung Hauptbremsleitung hinten an Längsträger, links Llkg.	3	
	*Befestigungsschelle für Bremsleitung (12 x 12 x 30,5 mm) N-19340	x	
	*Nur in Verbindung mit Gummitülle 5 64 482 verwenden 1 Stück für Rlkg. für Befestigung vordere Bremsleitung links an Querträger Nr. 2 3 Stück für Llkg. für Befestigung Hauptbremsleitung hinten an Längsträger links		
(13 36 875)	Klemmband für Bremsleitung	x	1397, 20103, 20120, 11234, 3200, 3300, 6100, 13237, 3500, 5200, 25104, 3700, 5300, 3800, 36315, 1,5 t-45, 1,5 Oly.-47, 1,5 Oly.-50, L-50, 2,5 Kapt.-47, 2,5 Kapt.-47 (Mod. 50)
≈5 64 600	(Bremsleitung an Rahmen)		
	Zylinderschraube (M 6 x 16) N-32120	7	1,5 t-45
	Scheibe (6,4 x 12 x 1,5 mm) <N-11956	7	
	Federring (6,1 mm) <N-11423	7	
	Sechskantmutter (M 6) <N-11419	7	

Teile-Name	Stück pro Wagen	Modell	Ersatzteil-Nr.
			≈5 66 226
Bremstrommel, vorn und hinten	4	5300	5 68 014
Bremstrommel, vorn	2	1,75 t-330-52, 1,75 t-375-52	5 68 018
Bremstrommel, hinten	2	1,75 t-330-52, 1,75t-375-52	5 68 019
vorn und hinten	4	1,5 t-45	
Für 1,5 t-45 ist Deckel 5 68 127 Sechskantschraube N-10784 und Federring N-10690 mitzuverwenden.			
Deckel für Bremstrommelschauloch, vorn und hinten	4	1,75 t-330-52, 1,75t-375-52	5 68 127
Sechskantschraube (M 6 x 12) N-10784	4		
Federring (6,1 mm) <N-11423	4		
Nachstehende mit + bezeichnete Teile kommen in Fahrzeuge mit Hinterachsübersetzung 41 : 6 bei 3,6-36-42 ab Fahrg. Nr. Br. W-51365 3,6-47 ab Fahrg. Nr. Br. 8 W-54332 bis Fahrg. Nr. Br. W-79896 zur Verwendung.			

Teile-Name		Stück pro Wagen	Modell	Ersatzteil-Nr.
				≈ 5 72 225
				≈ 5 74 143
Handbremshebel mit Zahnsegment		1	3800, 2,5 Kapt.-47, 2,5 Kapt.-47 (Mod. 50), 2,5 Kapt.-51	5 74 149
Handbremshebel mit Segment		1	1,5 Oly.-50, L-50, 1,5 Oly.-51, L-51	5 74 153
(Handbremshebel-Segment an Halteblech)				
Sechskantschraube (M 8 x 35)	N-10493	3		
Abstandrohr (9 x 13 x 17 mm)	N-38120	3		
Federring (8,2 mm)	N-10693	3		
Führungsrohr für Rastenstsange-Handbremse mit Halter und Flansch, Llkg.		1	1,75 t-330-52, 1,75 t-375-52	5 74 600
Führungsrohr für Rastenstange-Handbremse mit Halter und Flansch, Rlkg.		1	1,75 t-330-52, 1,75 t-375-52	5 74 601
Sechskantschraube für Führungsrohrhalter an Stütze-Lenksäule (M 6 x 12)	N-10784	2		
Scheibe (6,4 x 18 x 1,5 mm)	N-35613	2		
Federring (6,1 mm)	<N-11423	2		
Zylinderschraube für Flansch-Führungsrohr an Stirnwand (M 6 x 12)	N-16670	2		
Scheibe (6,4 x 12 x 1,5 mm)	N-11612	2		
Federring (6,1 mm)	<N-11423	2		
Sechskantmutter (M 6)	N-10804	2		
Rastenstange mit Griff, Llkg.		1	1,75 t-330-52, 1,75 t-375-52	5 74 650
Rastenstange mit Griff, Rlkg.		1	1,75 t-330-52, 1,75 t-375-52	5 74 651

Ersatzteil-Nr.	Teile-Name		Stück pro Wagen	Modell
5 74 700	Zwischenring für Griff, Gummi		1	1,75 t-330-52, 1,75 t-375-52
5 76 175	**Bolzen** für Handbremsklinke		1	3,5-34-57-83, 3,5-36-47, 3,6-36-42-47, 6700, 5200, 5300, 1,5 t-45
	Scheibe (8,4 x 17 x 2 mm)	<N-12040	1	3,5-34-57-83
≈5 76 275				
5 76 280	Zahnsegment für Handbremse 13237 ab Fahrg. Nr. 237-24891		1	11234, 3200, 3300, 13237, 3500, 1,5 Oly.-47
5 76 286	Zahnsegment für Handbremse		1	3800, 2,5 Kapt.-47, 2,5 Kapt.-47 (Mod. 50), 2,5 Kapt.-51
5 76 288	Zahnsegment für Handbremse		1	3,5-36-47, 3,6-36-42-47, 5200, 5300, 1,5 t-45
	Sechskantschraube (M 10 x 28)	N-41411	1	3,5-36-47, 3,6-36-42-47
	Sechskantschraube (M 10 x 55)	N-11072	1	
	Federring (10,2 mm)	N-10696	1	
5 76 289	Zahnsegment für Handbremse		1	1,5 Oly.-50, L-50, 1,5 Oly.-51, L-51
5 76 350	Bolzen für Segment an Handbremshebel		1	1,5 Oly.-50, L-50, 1,5 Oly.-51, L-51
(5 78 901)	Abstandscheibe für Bolzen		2	1,5 Oly.-50, L-50, 1,5 Oly.-51, L-51

Teile-Name		Stück pro Wagen	Modell	Ersatzteil-Nr.
Federring (8,2 mm)	N-10693	2		
Sechskantmutter (M 8)	N-42151	2		
Feststellrolle für Handbremshebel		1	1,5 Oly.-50, L-50, 1,5 Oly.-51, L-51	(5 78 725)
Sechskantschraube (M 8 x 22)	N-42892	1		
Federring (8,2 mm)	N-10693	1		
Sechskantmutter (M 8)	N-40192	1		
				≈5 76 481
Hebel mit Buchse für Handbremse an Rahmen-Längsträger, Llkg.		1	1,75 t-330-52, 1,75 t-375-52	5 76 483
~~Hebel mit Buchse für Handbremse an Rahmen-Längsträger, Rlkg.~~		~~1~~	~~1,75 t-330-52, 1,75 t-375-52~~	~~5 76 484~~
Buchse für Handbremshebel		1	1,75 t-330-52, 1,75 t-375-52	(5 40 330)
Rückzugfeder für Handbremszwischenhebel, 112 mm lang		1	20103, 25104, 3700	(6 74 855)

Ersatzteil-Nr.	Teile-Name		Stück pro Wagen	Modell
≈5 76 552				
5 76 553	Rückzugfeder für Handbremshebel		1	1,75 t-330-52, 1,75 t-375-52
~~5 76 575~~	~~Zugstange für Handbremsnachstellung~~		~~1~~	~~1,5 Oly.-47, 2,5 Kapt.-47,~~ 2,5 Kapt.-47 (Mod. 50), ~~2,5 Kapt.-51~~
5 76 777	Bügel für Handbremsnachstellung		1	1,5 Oly.-47, 1,5 Oly.-50, L-50, 1,5 Oly.-51, L-51
	Scheibe (10,5 x 21 x 2,5 mm)	N-10023	1	
	Sechskantmutter (M 10)	N-40202	1	
	Sechskantmutter (M 8)	N-40192	3	1,5 Oly.-51, L-51
5 76 950	Bolzen für Handbremshebellagerung am Rahmen-Längsträger		1	1,75 t-330-52, 1,75 t-375-52
	Federring (12,2 mm)	N-10698	1	
	Sechskantmutter (M 12)	N-10809	1	
	Federscheibe (18,5 x 25 x 0,3 mm)	N-36130	1	

Teile-Name	Stück pro Wagen	Modell	Ersatzteil-Nr.
~~**Druckfeder für Handbremsklinke**, Lkg.~~	~~1~~	~~5200, 5300, 1,5 l-45~~	~~5 78 354~~
Klinke für Handbremse	1	3,5-36-47, 3,6-36-42-47, 6700, 5200, 5300, 1,5 l-45	5 78 429
Scheibe (8,4 x 17 x 2 mm) <N-12040	1		
Klinke für Handbremse 1396 ab Motor Nr. 37-7520 3200, 3300 ab Motor Nr. 37-495	1	1396, 3200, 3300, 6100, 3500, 1,5 Oly.-47	5 78 430
Klinke für Handbremse	2	1,75 l-330-52, 1,75 l-375-52	5 78 433
Feder für Klinkenzugstange (siehe auch 8 48 . . .)	1	1,2 alle, 1,8 alle, 1033, 1397, 20103, 20120, 1190, 1396, 11234, 3200, 6100, 3300, 13237, 3500, 1,5 Oly.-47	5 78 475
~~Feder für Klinkendruckknopf~~	~~1~~	~~3,5-34-57-83, 3,5-36-47, 3,6-36-42-47, 6700, 5200, 5300, 1,5 l-45~~	~~5 78 551~~
Feder für Klinkengriff	1	1033, 1210, 12N, 12LG, 12LGL, 1233, 18N, 1833, 1397, 20103, 20120, 2,0-12, 1190, 1396, 11234, 3200, 3300, 6100, 13237, 3500, 25104, 3700, 1,5 Oly.-47	5 78 552

Ersatzteil-Nr.	Teile-Name		Stück pro Wagen	Modell
	Halbrundschraube (M 5 x 22)	N-38620	2	
	Sechskantmutter (M 5)	N-10803	2	
≈5 78 554				
~~5 78 555~~	~~Druckfeder für Handbremshebel~~		~~1~~	~~1,5 Oly.-50, L-50,~~ 1,5 ~~Oly.-51~~, L-51
5 78 556	Feder für Klinke		1	1,75 I-330-52, 1,75 I-375-52
≈5 78 625				
	(Handbremshebel und Segment an Versteifungsträger)			
	Sechskantschraube (M 10 x 55)	N-11072	1	5200, 5300, 1,5 I-45
	Sechskantschraube (M 10 x 25)	<N-40622	1	
	Sechskantschraube (M 10 x 22)	N-41081	3	
	Scheibe (10,5 x 21 x 2,5 mm)	N-10023	2	
	Federring (10,2 mm)	N-10696	5	
	Sechskantmutter (M 10)	N-40202	5	
5 78 725	Feststellrolle für Handbremshebel (siehe auch 5 76 . . .)		1	3800, 1,5 Oly.-50, L-50, 1,5 Oly.-51, L-51, 2,5 Kapt.-47, 2,5 Kapt.-47 (Mod. 50), 2,5 Kapt.-51
~~5 78 751~~	~~Haltebolzen (10 mm ⌀)~~		~~1~~	~~3800, 2,5 Kapt.-47,~~ 2,5 ~~Kapt.-47 (Mod. 50)~~, 2,5 ~~Kapt.-51~~
	Scheibe (10,5 x 18 x 1,5 mm)	N-10508	1	

Teile-Name		Stück pro Wagen	Modell	Ersatzteil-Nr.
				≈5 78 853
Abstandrohr (16 x 13 x 6 mm) (siehe auch 5 76 . . .)		2	3800, 2,5 Kapf.-47, 2,5 Kapf.-47 (Mod.50), 2,5 Kapf.-51	≈5 78 901
Scheibe (8,4 x 17 x 2 mm)	N-10094	1		
Federring (8,2 mm)	N-10693	1		
Sechskantmutter (M 8)	N-42151	1		
Kerbstift (4,3 x 10 mm)		1	1,75 t-330-52, 1,75 t-375-52	5 78 975
Bremsseil, vorn, 400 mm lang, Llkg.		1	1,75 t-330-52, 1,75 t-375-52	(5 22 020)
Bremsseil, vorn, 430 mm lang, Rlkg.		1	1,75 t-330-52, 1,75 t-375-52	(5 22 021)

HAUPTGRUPPE 6

UNTERGRUPPEN-FOLGE

		Seite
6 04	Teile-Motor.	303
06	Zylinderblock und Kurbelgehäuse	304
07	Zylinderkopf	306
08	Tragplatte für Motor	310
10	Deckel für Kurbelwellenlager	311
14	Kurbelwelle	314
16	Schwungscheibe	316
18	Lager für Kurbelwelle	317
22	Pleuelstange	320
23	Kolben, komplett	322
24	Kolben	324
28	Kolbenringe	326
30	Kolbenringe	327
32	Ölabstreifringe	328b
34	Kolbenbolzen	330
36	Nockenwelle	331
38	Deckel für Räderkasten	333
40	Ventilstößel	335
42	Ventile	340
44	Deckel für Ventilkammer	343
46	Ölpumpe	344
48	Sieb und Saugwanne für Ölpumpe	347
50	Ölzuführungsrohr	349
52	Ölwanne	351
54	Öleinfüllstutzen und Entlüftung	353
56	Entlüftungsrohr	353
58	Meßstab für Öl	355
60	Deckel für Zylinderblock	356
62	Kupplungsgehäuse	358
64	Kupplungsscheibe	359
66	Deckel und Treibscheibe für Kupplung	360
68	Ausrückgabel für Kupplung	365
70	Wanne für Kupplungsgehäuse	369

FORTSETZUNG

			Seite
6	72	Lagerbock und Welle für Fußhebellagerung	371
	74	Fußhebel für Kupplung	373
	78	Hilfswelle für Kupplung	376
	80	Zugstange für Kupplung	380
	82 84	Motoraufhängung	382 385

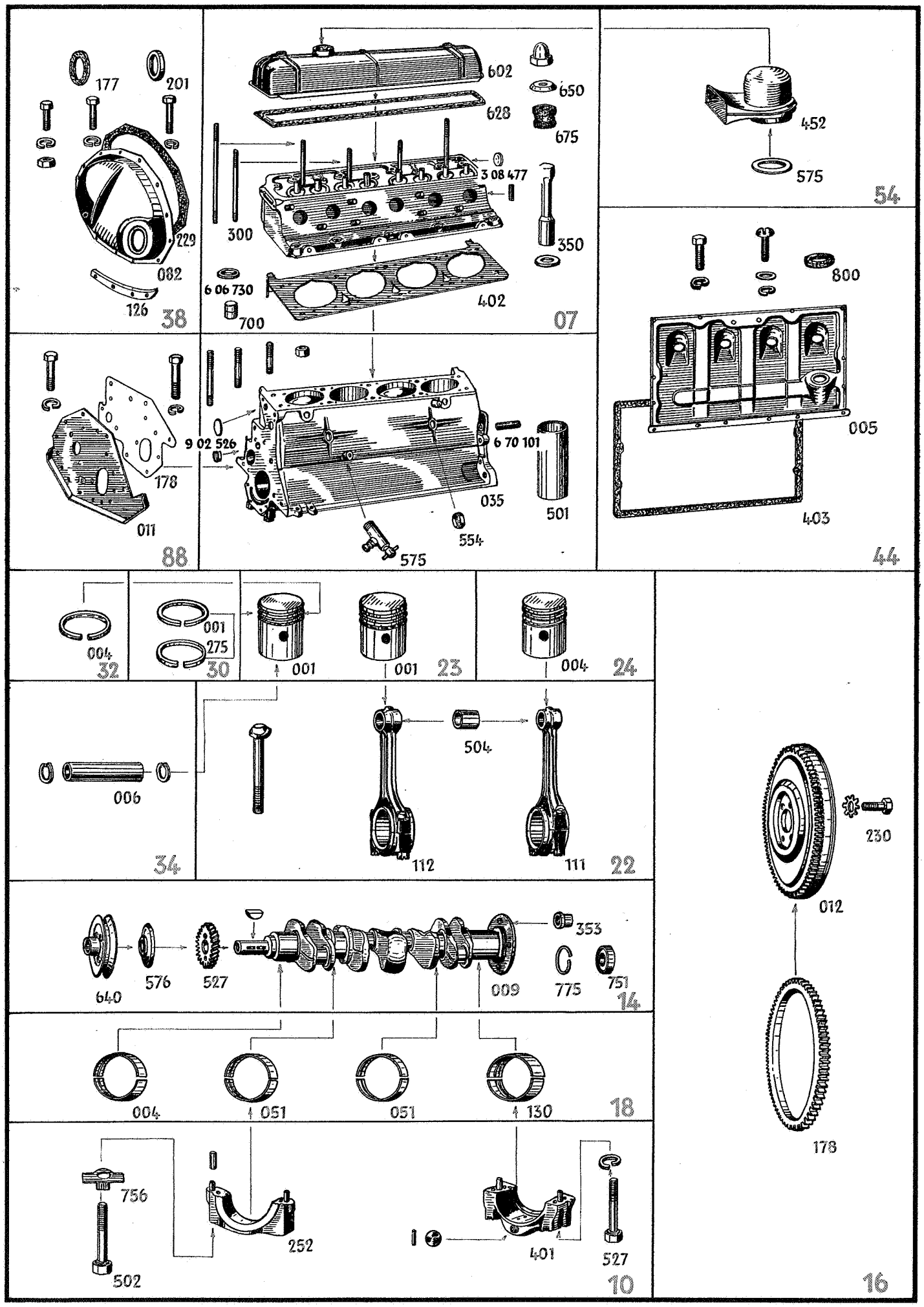
177
201
229
082
126
38
602
650
628
675
3 08 477
300
350
6 06 730
700
402
07
452
575
54
800
005
403
44
9 02 526
178
011
88
6 70 101
035
501
554
575
004
32
001
275
30
001
001
23
004
24
006
34
504
112
111
22
640
576
527
353
009
775
751
14
004
051
051
130
18
756
502
252
401
527
10
230
012
178
16

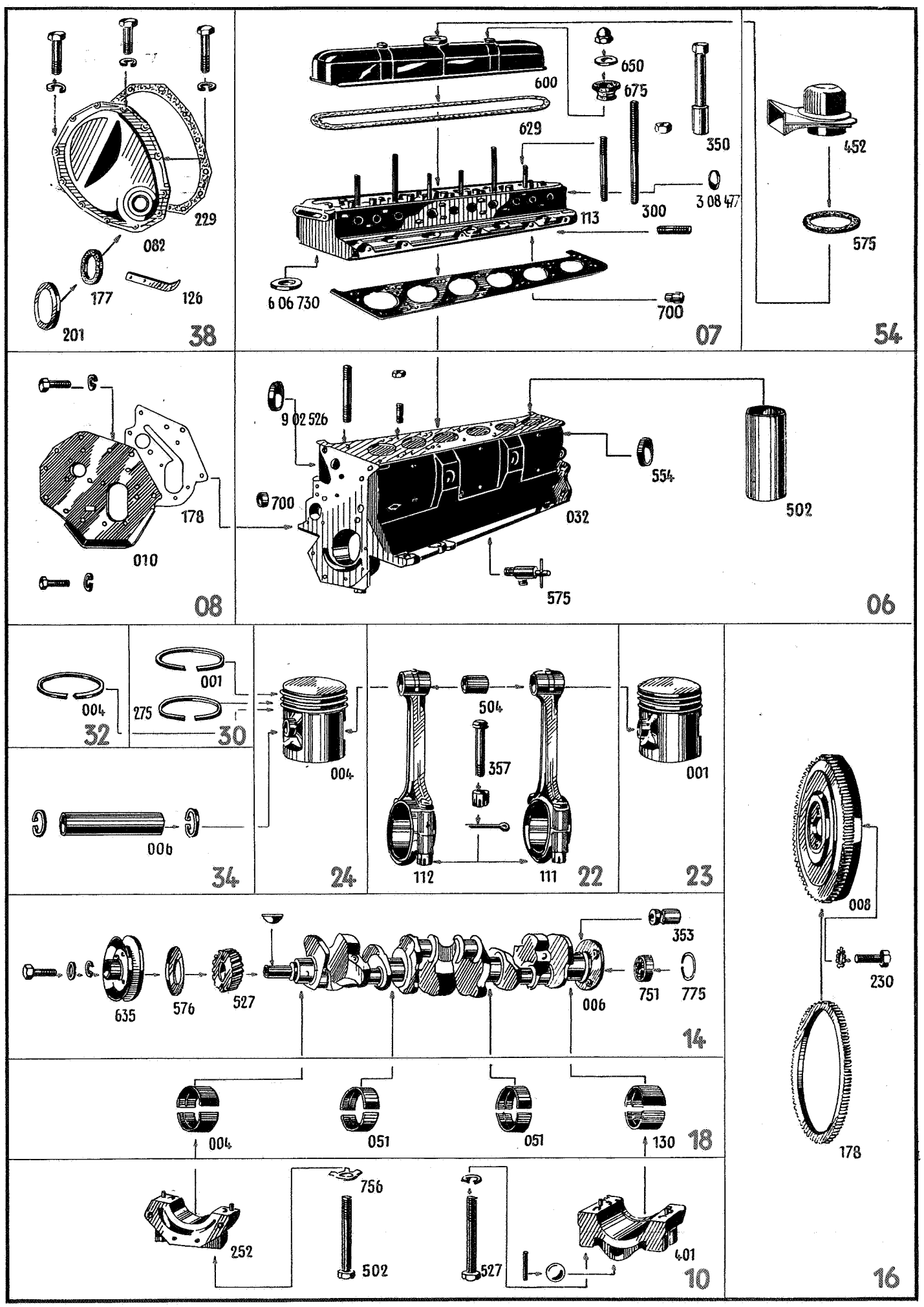
229
082
177
126
201
38
600
650
675
629
350
452
3 08 477
300
113
575
6 06 730
700
07
54
9 02 526
554
700
502
032
178
010
575
08
06
004
001
275
32
30
004
504
357
001
006
34
24
112
111
22
23
008
353
230
635
576
527
006
751
775
14
178
004
051
051
130
18
756
252
502
527
401
10
16

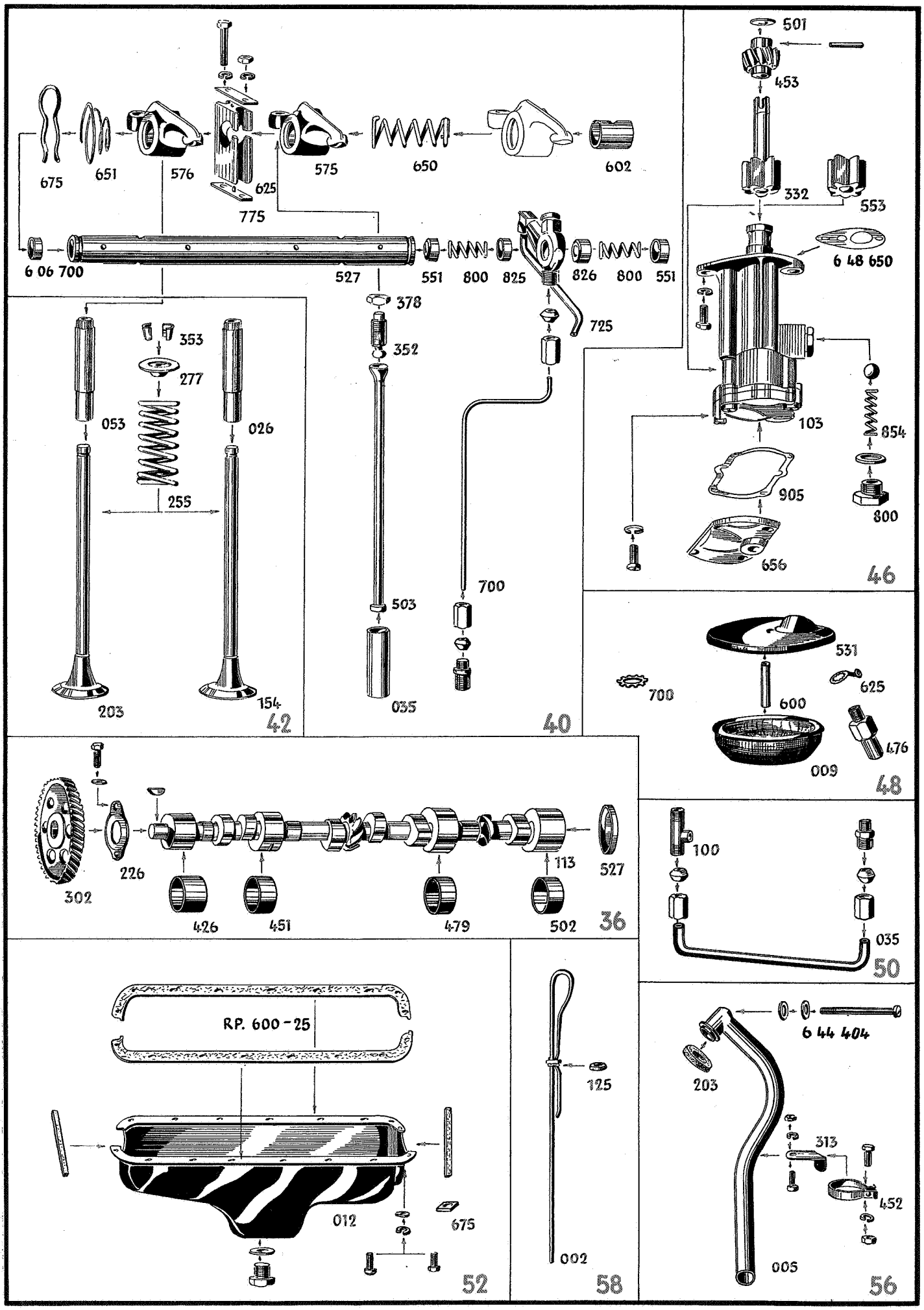
675
651
576
625
575
650
602
775
6 06 700
527
551
800
825
826
800
551
378
725
353
277
053
026
255
352
503
035
700
203
154
42
40
501
453
332
553
6 48 650
103
854
905
800
656
46
531
625
700
600
476
009
48
302
226
426
451
479
502
113
527
36
100
035
50
RP. 600-25
012
675
52
125
002
58
6 44 404
203
313
452
005
56

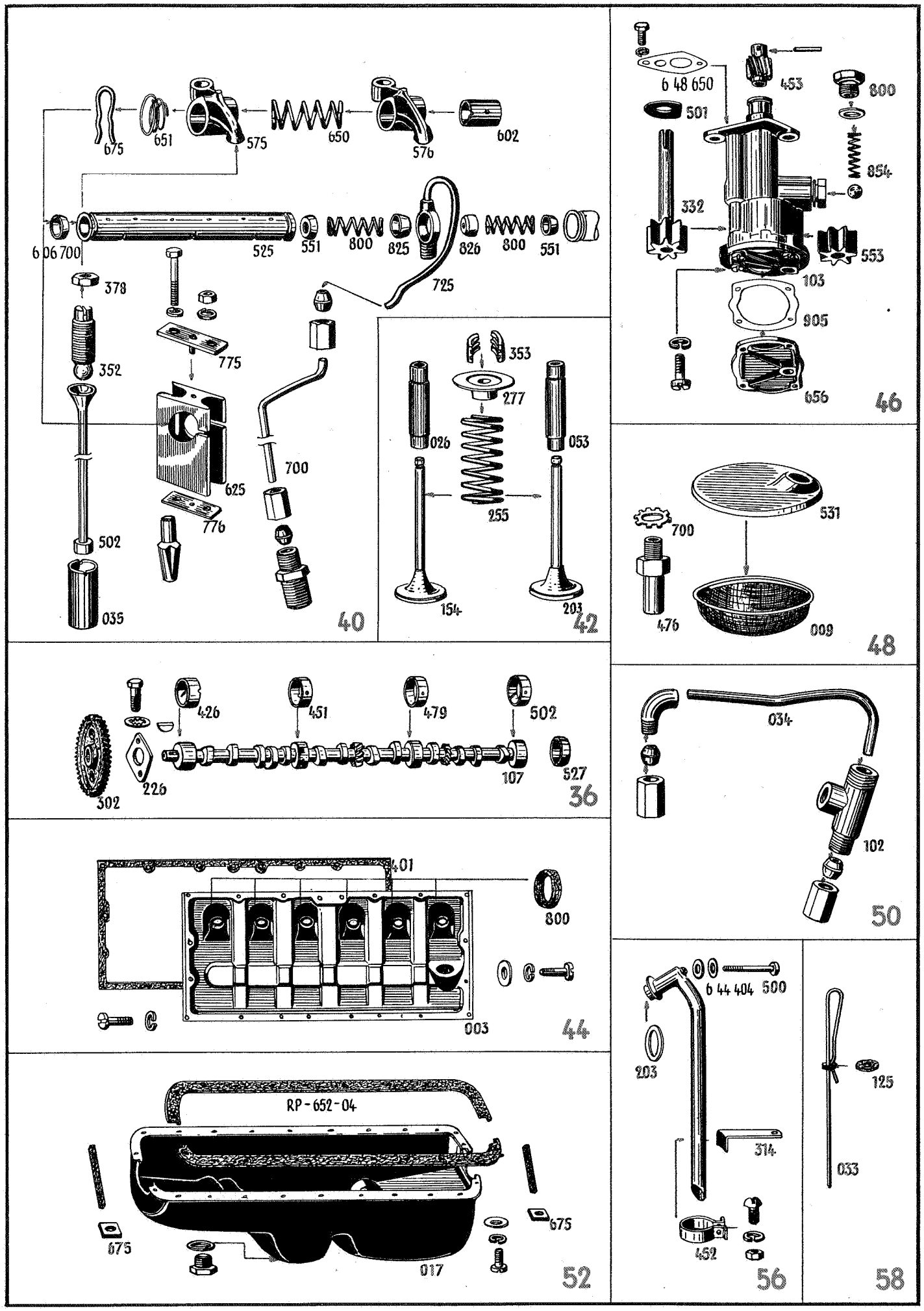
675
651
575
650
576
602
6 06 700
525
551
800
825
826
800
551
725
378
352
775
625
776
700
502
035
40
353
277
026
053
255
154
203
42
6 48 650
453
800
501
854
332
553
103
905
656
46
531
700
476
009
48
426
451
479
502
226
107
527
302
36
034
102
50
401
800
003
44
6 44 404 500
203
314
452
56
125
033
58
RP-652-04
675
675
017
52

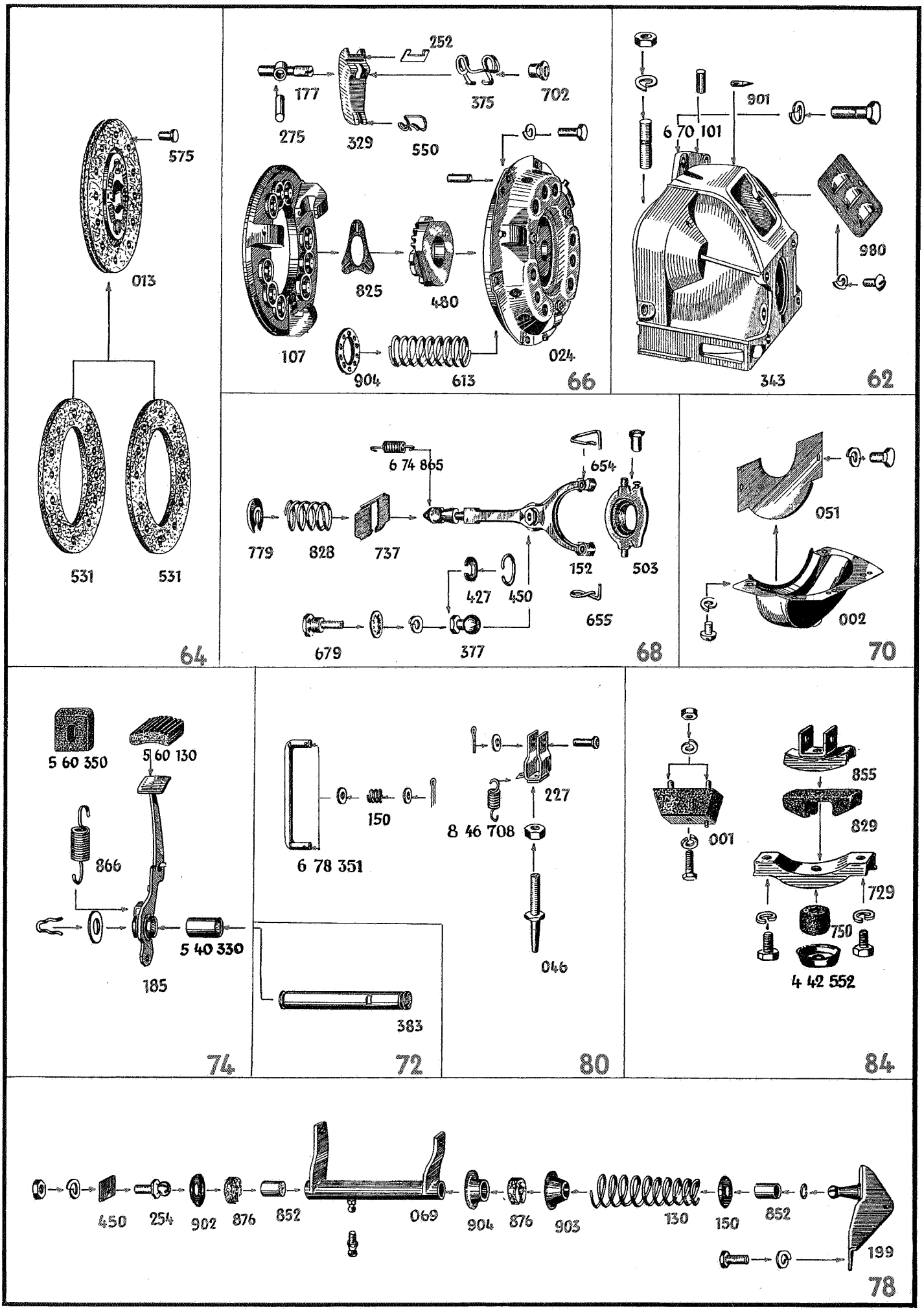
575
013
531
531
64
252
177
375
702
275
329
550
825
480
107
904
613
024
66
901
6 70 101
980
343
62
6 74 865
654
779
828
737
152
503
427
450
655
679
377
68
051
002
70
5 60 350
5 60 130
866
5 40 330
185
74
150
6 78 351
227
8 46 708
046
383
72
80
855
829
001
729
750
4 42 552
84
450
254
902
876
852
069
904
876
903
130
150
852
199
78

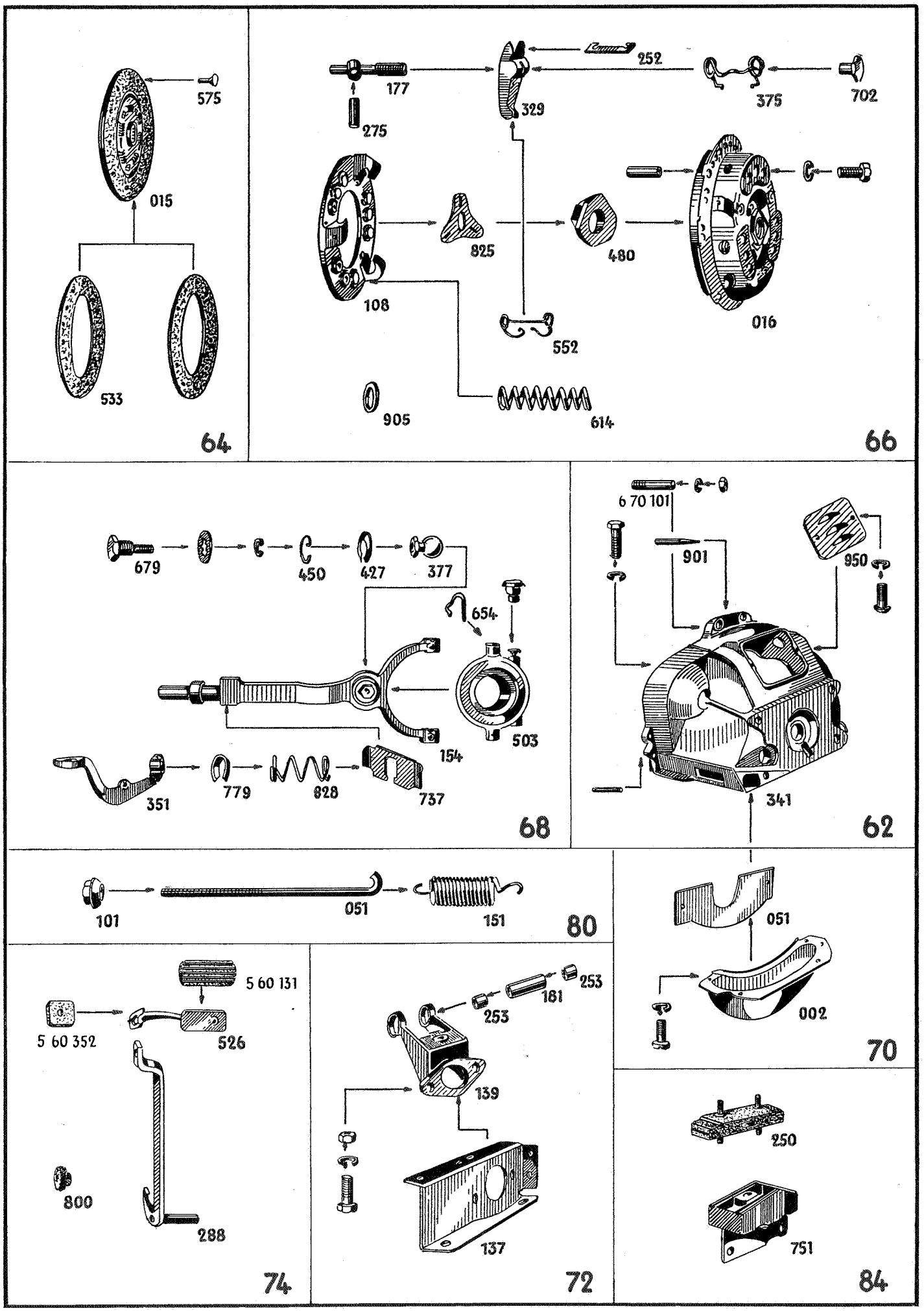
575
015
533
64
177
275
252
329
375
702
825
480
108
016
552
905
614
66
679
450
427
377
654
503
154
351
779
828
737
68
6 70 101
901
950
341
62
101
051
151
80
051
002
70
5 60 131
5 60 352
526
800
288
74
253
181
253
139
137
72
250
751
84

Teile-Name	Stück pro Wagen	Modell	Ersatzteil-Nr.
HAUPTGRUPPE 6 **MOTOR UND KUPPLUNG**			
Motor mit Kupplung ohne Sauggeräuschdämpfer und Entlüftungsrohr, Llkg. Bei Einbau für 2,5 l bis Motor Nr. *2,5 L-57-7860 L sind folgende Teile mitzuverwenden. Stange für Gasregulierung, oben 8 48 248 Einstellstück für Gasregulierungsstange, unten 8 48 429 Sicherungsfeder 8 48 501 Sicherungsfeder 8 48 502 ferner ist das Loch für Einstellstück im Gasfußhebel auf 8,3 mm ⌀ aufzubohren sowie bei Bedarf das Gewinde an der Gasregulierungsstange entsprechend nachzuschneiden. Bei Verwendung bis Motor Nr. *26 T-5400* ist der am Fahrzeug befindliche Vergaser 8 26 055 weiterzuverwenden.	1	1,75 t-330-52, 1,75 t-375-52	**6 02 080**
Motor mit Kupplung ohne Sauggeräuschdämpfer und Entlüftungsrohr, Rlkg. Bei Einbau für 2,5 l bis Motor Nr. *2,5 L-57-7860 L sind folgende Teile mitzuverwenden. Stange für Gasregulierung, oben 8 48 248 Einstellstück für Gasregulierungsstange, unten 8 48 429 Sicherungsfeder 8 48 501 Sicherungsfeder 8 48 502 ferner ist das Loch für Einstellstück im Gasfußhebel auf 8,3 mm ⌀ aufzubohren sowie bei Bedarf das Gewinde an der Gasregulierungsstange entsprechend nachzuschneiden. Bei Verwendung bis Motor Nr. *26 T-5400* ist der am Fahrzeug befindliche Vergaser 8 26 055 weiterzuverwenden.	1	1,75 t-330-52, 1,75 t-375-52	**6 02 081**
Die mit * gekennzeichneten neuen S-Motoren und Teilmotoren können nur gegen Abgabe des alten ausgebauten Teilmotors, der frachtfrei an unser Werk Rüsselsheim eingesandt werden muß, abgegeben werden. Für alle anderen Teilmotoren entfällt die Rückgabe.			
***S-Motor ohne Kupplung** und Kupplungsgehäuse mit Saugrohr und Vergaser bis Motor Nr. *2,5 L-57-7860 L Bei Verwendung bis Motor Nr. 2,5 L-54-5800 L sind folgende Teile mitzuverwenden: 1 Keilriemen 13 40 670 (Für Kurbelwellenriemenscheibe an Kurbelwelle) 1 Sechskantschraube N-42010 1 Scheibe 6 14 661 1 Federring N-10700	1	1,75 t-330-52, 1,75 t-375-52 HTK 4/62 Ausg. April 63 ro. d. 604 158 " Seite 121 Ausg. April 63	**6 03 008** **≈6 04 109**

Ersatzteil-Nr.	Teile-Name	Stück pro Wagen	Modell
≈6 04 110			
(6 58 200)	Schild für Öleinfüllmenge an Meßstab (3,5 Ltr.) (Nur für Teil-Motor 6 04 110)	1	25104, 3700, 3800, 1,5 t-45, 2,5 Kapt.-47, 2,5 Kapt.-47 (Mod. 50), 2,5 Kapt.-51, 1,75 t-330-52, 1,75 t-375-52
	Rohrniet (3 x 0,3 x 3 mm) N-48680	2	
6 04 128	*Teil-Motor („25 K" und Zylinderblock Nr. 6683515 eingegossen) Zylinderblock mit Triebwerksteilen, ohne Kupplungsgehäuse, mit Ölpumpe, Llkg. und Rlkg. ab Motor Nr. A 2,5 L-54-5801 L bis Motor Nr. *2,5 L-57-7860 L Dichtung für Stößelkammerdeckel 6 44 413 ist mitzuverwenden. Folgende Teile sind von der lfd. Produktion abweichend: (Kolben 83 mm ⌀) Kolben kompl. normal 6 23 011/93—6 23 011/10 +Kolben kompl. 0,5 mm Übergröße 6 23 212 +Kolben kompl. 1,0 mm Übergröße 6 23 312 +Kolben kompl. 1,5 mm Übergröße 6 23 462 Kolben normal 6 24 012/93—6 24 012/10 +Kolben 0,5 mm Übergröße 6 24 212 +Kolben 1,0 mm Übergröße 6 24 312 +Kolben 1,5 mm Übergröße 6 24 462 Kolbenring oben, normal 6 30 007 +Kolbenring oben, 0,5 mm Übergröße 6 30 107 +Kolbenring oben, 1,0 mm Übergröße 6 30 157 +Kolbenring oben, 1,5 mm Übergröße 6 30 205 Kolbenring unten, normal 6 30 281 +Kolbenring unten, 0,5 mm Übergröße 6 30 381 +Kolbenring unten, 1,0 mm Übergröße 6 30 431 +Kolbenring unten, 1,5 mm Übergröße 6 30 479 Ölabstreifring normal 8 32 013 +Ölabstreifring 0,5 mm Übergröße 6 32 213 +Ölabstreifring 1,0 mm Übergröße 6 32 313 +Ölabstreifring 1,5 mm Übergröße 6 32 461 Kolbenbolzen, blau 6 34 019 Kolbenbolzen, gelb 6 34 020 Kolbenbolzen, grün 6 34 021 Sicherungsring N-48790 Nockenwelle 6 36 132 Ölpumpe 6 46 111 (Zündverteiler) Hülse 12 12 180 Ritzel 12 12 404 Gummiring 12 12 651 Kerbstift N-48870 Scheibe N-10863 Motordichtungssatz R. P. 600-81 Alle nicht aufgeführten Teile entsprechen 2,6 l ab Motor Nr. *26 T-0000001* + = Nur für Reparaturbedarf	1	1,75 t-330-52, 1,75 t-375-52

Teile-Name	Stück pro Wagen	Modell	Ersatzteil-Nr.
***Teil-Motor** („25 K" und Zylinderblock Nr. 6683515 eingegossen) Zylinderblock mit Triebwerksteilen, ohne Kupplungsgehäuse, mit Ölpumpe, Llkg. und Rlkg. ab Motor Nr. *2,5 L-57-7861 L bis Motor Nr. *2,5 L-15017* Bei Verwendung für Fahrzeuge mit elektr. Scheibenwischer sind: 1 Blindflansch 6 06 926 1 Dichtring 12 78 225 2 Schrauben N-41231 2 Federscheiben N-43011 zum Verschließen der Anschlußöffnung für Scheibenwischerantrieb (Nockenwelle) mitzuverwenden. Dichtung für Stößelkammerdeckel 6 44 413 mitverwenden. Folgende Teile sind von der lfd. Produktion abweichend: (Kolben 83 mm ⌀) Kolben kompl. normal 6 23 011/93—6 23 011/10 +Kolben kompl. 0,5 mm Übergröße 6 23 212 +Kolben kompl. 1,0 mm Übergröße 6 23 312 +Kolben kompl. 1,5 mm Übergröße 6 23 462 Kolben normal 6 24 012/93—6 24 012/10 +Kolben 0,5 mm Übergröße 6 24 212 +Kolben 1,0 mm Übergröße 6 24 312 +Kolben, 1,5 mm Übergröße 6 24 462 Kolbenring oben, normal 6 30 007 +Kolbenring oben, 0,5 mm Übergröße 6 30 107 +Kolbenring oben, 1,0 mm Übergröße 6 30 157 +Kolbenring oben, 1,5 mm Übergröße 6 30 205 Kolbenring unten, normal 6 30 281 +Kolbenring unten, 0,5 mm Übergröße 6 30 381 +Kolbenring unten, 1,0 mm Übergröße 6 30 431 +Kolbenring unten, 1,5 mm Übergröße 6 30 479 Ölabstreifring normal 6 32 013 +Ölabstreifring 0,5 mm Übergröße 6 32 213 +Ölabstreifring 1,0 mm Übergröße 6 32 313 +Ölabstreifring 1,5 mm Übergröße 6 32 461 Kolbenbolzen, blau 6 34 019 Kolbenbolzen, gelb 6 34 020 Kolbenbolzen, grün 6 34 021 Sicherungsring N-48790 Nockenwelle 6 36 132 Ölpumpe 6 46 111 (Zündverteiler) Hülse 12 12 180 Ritzel 12 12 404 Gummiring 12 12 651 Kerbstift N-48870 Scheibe N-10863 Motordichtungssatz R. P. 600-82 Alle nicht aufgeführten Teile entsprechen 2,6 l ab Motor Nr. *26 T-0000001* + = Nur für Reparaturbedarf	1	1,75 t-330-52, 1,75 t-375-52	<6 04 129
*Teil-Motor Zylinderblock mit Triebwerksteilen, ohne Kupplungsgehäuse, mit Ölpumpe, Llkg. und Rlkg. 2,6 l } ab Motor Nr. *26 T-0000001* bis Motor Nr. *26 T-5400*	1	1,75 t-330-52, 1,75 t-375-52	<6 04 122

Ersatzteil-Nr.	Teile-Name	Stück pro Wagen	Modell
6 04 250	*Teil-Motor (aufgearbeitet) Zylinderblock mit Triebwerksteilen, ohne Kupplungsgehäuse, mit Ölpumpe Rohteil Nr. Zyl. Block 2542214 (Im Bedarfsfalle ist Ölwanne 6 52 012 Meßstab 6 58 002 Llkg. mitzuverwenden.)	1	1,5 Oly.-47, 1,5 Oly.-50, L-50, 1,5 Oly.-51, L-51
~~6 04 251~~	~~*Teil-Motor (aufgearbeitet)~~ Zylinderblock mit Triebwerksteilen, ohne Kupplungsgehäuse, mit Ölpumpe Rohteil Nr. Zyl. Block 6631341 (Im Bedarfsfalle ist Ölwanne 6 52 023 Meßstab 6 58 006 mitzuverwenden.)	~~1~~	~~1,5 Oly.-47,~~ 1,5 ~~Oly.-50,~~ L-50, ~~1,5~~ Oly.-51, L-51
6 04 258	*Teil-Motor (aufgearbeitet) Zylinderblock mit Triebwerksteilen, ohne Kupplungsgehäuse, mit Ölpumpe 1,75 t-330-52 } bis Motor Nr. A 2,5 L-53-8883 L 1,75 t-375-52 } Rohteil Nr. Zyl. Block 2557297 und 2537784 oder 6609604 und 2537784 (Im Bedarfsfalle ist für 2,5 Kapt.-47, 2,5 Kapt.-47 (Mod. 50), 2,5 Kapt.-51 Ölwanne 6 52 018 Meßstab 6 58 034 für 1,75 t-52 Ölwanne 6 52 020 Meßstab 6 58 034 mitzuverwenden	1	1,5 t-45, 2,5 Kapt.-47, 2,5 Kapt.-47 (Mod. 50), 2,5 Kapt.-51, 1,75 t-330-52, 1,75 t-375-52
≈6 04 259			
≈6 04 265			

Teile-Name	Stück pro Wagen	Modell	Ersatzteil-Nr.
*Teil-Motor (aufgearbeitet) Zylinderblock mit Triebwerksteilen, ohne Kupplungsgehäuse, mit Ölpumpe 1,75 t-330-52 } ab Motor Nr. A 2,5 L-54-5801 L 1,75 t-375-52 } bis Motor Nr. *2,5 L-57-7860 L Rohteil Nr. Zyl.Block 6649070 oder 6668646 mit 6681222 oder 6680064 zus. eingegossen (Im Bedarfsfalle ist Ölwanne 6 52 032 Meßstab 6 58 016 mitzuverwenden.)	1	1,75 t-330-52, 1,75 t-375-52	6 04 266 Ers. d. 6 04 128
~~*Teil-Motor (aufgearbeitet)~~ Zylinderblock mit Triebwerksteilen, ohne Kupplungsgehäuse, mit Ölpumpe 1,75 t-330-52 } ab Motor Nr. *2,5 L-57-7861 L 1,75 t-375-52 } bis Motor Nr. *2,5 L-5500 L Rohteil Nr. Zyl. Block 6668646 oder 6681222 6668646 } zus. eingegossen 6649070 } (Im Bedarfsfalle ist Ölwanne 6 52 032 Meßstab 6 58 016 mitzuverwenden.)	~~1~~	~~1,75 t-330-52, 1,75 t-375-52~~	~~6 04 267~~
*Teil-Motor (aufgearbeitet) Zylinderblock mit Triebwerksteilen, ohne Kupplungsgehäuse, mit Ölpumpe 1,75 t-330-52 } ab Motor Nr. *2,5 L-5501 L 1,75 t-375-52 } bis Motor Nr. *2,5 L-15017* Rohteil Nr. Zyl. Block 6680064 (Im Bedarfsfalle ist Ölwanne 6 52 032 Meßstab 6 58 016 mitzuverwenden.)	1	1,75 t-330-52, 1,75 t-375-52	6 04 268
			≈6 04 532
			≈6 04 533

Ersatzteil-Nr.	Teile-Name	Stück pro Wagen	Modell
<6 04 545	Teil-Motor Zylinderblock mit Triebwerksteilen, ohne Kupplungsgehäuse, mit Ölpumpe und Ölwanne, Llkg. und Rlkg. ab Motor Nr. A 2,5 L-54-5801 L bis Motor Nr. *2,5 L-57-7860 L Dichtung für Stößelkammerdeckel 6 44 413 mitverwenden. (Nur für Inland)	1	1,75 t-330-52, 1,75 t-375-52
<6 04 546	Teil-Motor Zylinderblock mit Triebwerksteilen, ohne Kupplungsgehäuse, mit Ölpumpe und Ölwanne ab Motor Nr. *2,5 L-57-7861 L bis Motor Nr. *2,5 L-15017* Bei Verwendung für Fahrzeuge mit elektr. Scheibenwischer sind: 1 Blindflansch 6 06 926 1 Dichtung 12 78 225 2 Schrauben N-41231 2 Federscheiben N-43011 zum Verschließen der Anschlußöffnung für Scheibenwischerantrieb (Nockenwelle) mitzuverwenden. Dichtung für Stößelkammerdeckel 6 44 413 mitverwenden. (Nur für Inland)	1	1,75 t-330-52, 1,75 t-375-52
<6 04 539	Teil-Motor Zylinderblock mit Triebwerksteilen, ohne Kupplungsgehäuse, mit Ölpumpe, Llkg. und Rlkg. 2,6 l } ab Motor Nr. *26 T-0000001* bis Motor Nr. *26 T-5400* (Nur für Inland)	1	1,75 t-330-52, 1,75 t-375-52
<6 04 751	Teil-Motor (aufgearbeitet) Zylinderblock mit Triebwerksteilen, ohne Kupplungsgehäuse, mit Ölpumpe Rohteil Nr. Zyl. Block 6631341 (Im Bedarfsfalle ist Ölwanne 6 52 023 Meßstab 6 58 006 mitzuverwenden.) (Nur für Inland)	1	1,5 Oly.-47, 1,5 Oly.-50, L-50, 1,5 Oly.-51, L-51
<6 04 759	Teil-Motor (aufgearbeitet) Zylinderblock mit Triebwerksteilen, ohne Kupplungsgehääuse, mit Ölpumpe 1,75 t-330-52 1,75 t-375-52 } bis Motor Nr. *2,5 L-54-5800 L Rohteil Nr. Zyl. Block 6660607 (Im Bedarfsfalle ist Ölwanne 6 52 024 Meßstab 6 58 008 mitzuverwenden.) (Nur für Inland)	1	1,5 t-45, 2,5 Kapt.-47, 2,5 Kapt.-47 (Mod. 50), 2,5 Kapt.-51, 1,75 t-330-52, 1,75 t-375-52

Teile-Name	Stück pro Wagen	Modell	Ersatzteil-Nr.
Teil-Motor (aufgearbeitet) Zylinderblock mit Triebwerksteilen, ohne Kupplungsgehäuse, mit Ölpumpe 1,75 t-330-52 } ab Motor Nr. *2,5 L-54-5801 L 1,75 t-375-52 } bis Motor Nr. *2,5 L-57-7860 L Rohteil Nr. Zyl. Block 6664070 oder 6668646 mit 6681222 oder 6680064 zus. eingegossen (Im Bedarfsfalle ist Ölwanne 6 52 032 Meßstab 6 58 016 mitzuverwenden.) (Nur für Inland)	1	1,75 t-330-52, 1,75 t-375-52	<6 04 766
Teil-Motor (aufgearbeitet) Zylinderblock mit Triebwerksteilen, ohne Kupplungsgehäuse, mit Ölpumpe 1,75 t-330-52 } ab Motor Nr. *2,5 L-57-7861 L 1,75 t-375-52 } bis Motor Nr. *2,5 L-5500 L Rohteil Nr. Zyl. Block 6668646 oder 6681222 6668646 } zus. eingegossen 6649070 (Im Bedarfsfalle ist Ölwanne 6 52 032 Meßstab 6 58 016 mitzuverwenden.) (Nur für Inland)	1	1,75 t-330-52, 1,75 t-375-52	<6 04 767
Teil-Motor (aufgearbeitet) Zylinderblock mit Triebwerksteilen, ohne Kupplungsgehäuse, mit Ölpumpe 1,75 t-330-52 } ab Motor Nr. *2,5 L-5501 L 1,75 t-375-52 } bis Motor Nr. *2,5 L-15017* Rohteil Nr. Zyl. Block 6680064 (Im Bedarfsfalle ist Ölwanne 6 52 032 Meßstab 6 58 016 mitzuverwenden.) (Nur für Inland)	1	1,75 t-330-52, 1,75 t-375-52	<6 04 768
Teil-Motor (aufgearbeitet) Zylinderblock mit Triebwerksteilen, ohne Kupplungsgehäuse, mit Ölpumpe Rohteil Nr. Zyl. Block 6681161 (Im Bedarfsfalle ist Ölwanne 6 52 032 Meßstab 6 58 016 mitzuverwenden.) (Nur für Inland)	1	1,75 t-330-52, 1,75 t-375-52	<6 04 775
			≈ 6 06 041
Zylinderblock und Kurbelgehäuse mit Lagerdeckeln, Nockenwellenlagern und kompletten Kolben ab Motor Nr. *2,5 L-57-7861 L bis Motor Nr. *2,5 L-15017* Bei Verwendung für Fahrzeuge mit elektr. Scheibenwischer sind: 1 Blindflansch 6 06 926 1 Dichtung 12 78 225 2 Schrauben N-41231 2 Federscheiben N-43011 zum Verschließen der Anschlußöffnung für Scheibenwischerantrieb (Nockenwelle) mitzuverwenden.	1	1,75 t-330-52, 1,75 t-375-52	6 06 043

Ersatzteil-Nr.	Teile-Name	Stück pro Wagen	Modell
6 06 049	Zylinderblock und Kurbelgehäuse mit Lagerdeckeln, Nockenwellenlagern und kompletten Kolben 1,75 t-330-52 } 2,6 l 1,75 t-375-52 } Bei Bedarf ist das Loch für Aufnahme des Maßstabes im Zylinderblock mit Stopfen 6 06 475 zu verschließen.	1	1,75 t-330-52, 1,75 t-375-52
6 06 475	Verschlußstopfen zum Verschließen der Bohrung für Ölmeßstab (Aluminium) 2,6 l	x	1,75 t-330-52, 1,75 t-375-52
6 06 553	Verschlußscheibe für Wasserraum an Zylinderblock (20 mm ⌀)	2	5200, 3500, 25104, 3700, 5300, 3800, 36315, 3,6-36-42-47, 6700, 1,5 t-45, 1,5 Oly.-47, 2,5 Kapt.-47
(9 02 526)	Verschlußscheibe für Wasserraum an Zylinderblock (45 mm ⌀)	2	5200, 3500, 25104, 3700, 5300, 3800, 36315, 3,6-36-42-47, 6700, 1,5 t-45, 1,5 Oly.-47, 1,5 Oly.-50, L-50, 1,5 Oly.-51, L-51, 2,5 Kapt.-47, 2,5 Kapt.-47 (Mod. 50), 2,5 Kapt.-51
	1,75 t-330-52 } bis Motor Nr. *2,5 L-54-5800 L 1,75 t-375-52 }	x	1,75 t-330-52, 1,75 t-375-52
6 06 557	Verschlußscheibe für Wasserraum (42 mm ⌀) 1,75 t-330-52 } ab Motor Nr. A 2,5 L-54 5801 L 1,75 t-375-52 }	x	1,75 t-330-52, 1,75 t-375-52
6 06 559	Verschlußdeckel für Kernloch (40 mm ⌀)	2	5200, 3500, 25104, 3700, 5300, 3800, 36315, 3,6-36-42-47, 6700, 1,5 t-45, 1,5 Oly.-47, 1,5 Oly.-50, L-50, 1,5 Oly.-51, L-51, 2,5 Kapt.-47, 2,5 Kapt.-47 (Mod. 50), 2,5 Kapt.-51
	für Wasserraum und Kernloch	4	1,75 t-330-52, 1,75 t-375-52
*6 06 555	Verschlußdeckel für Kernloch (42 mm ⌀)	x	5200, 3500, 25104, 3700, 5300, 3800, 36315, 3,6-36-42-47, 6700, 1,5 Oly.-47
6 06 560	Verschlußdeckel für Wasserraum (24 mm ⌀) 1,75 t-330-52 } ab Motor Nr. A 2,5 L-54-5801 L 1,75 t-375-52 }	3	1,75 t-330-52, 1,75 t-375-52
6 06 561	Verschlußdeckel für Wasserraum (35 mm ⌀)	1	1,75 t-330-52, 1,75 t-375-52
6 06 562	Verschlußdeckel für Wasserraum (37 mm ⌀ — Übergröße für 6 06 561)	x	1,75 t-330-52, 1,75 t-375-52
6 06 558	Verschlußscheibe für Wasserraum (26 mm ⌀) 1,75 t-330-52 } ab Motor Nr. A 2,5 L-54 5801 L 1,75 t-375-52 }	x	1,75 t-330-52, 1,75 t-375-52
6 06 575	Waserablaßhahn an Zylinderblock (M 14 x 1,5) (siehe auch 13 02 . . ., 13 34 . . .)	1	5200, 3500, 25104, 3700, 5300, 3800, 36315, 3,6-36-42-47, 1,5 t-45, 1,5 Oly.-47, 1,5 Oly.-50, L-50, 1,5 Oly.-51, L-51, 2,5 Kapt.-47, 2,5 Kapt.-47 (Mod. 50), 2,5 Kapt.-51, 1,75 t-330-52, 1,75 t-375-52
(13 04 279)	Wasserablaßhahn an Zylinderblock (M 18 x 1,5)	1	36315, 3,6-36-42-47, 6700
6 06 702	Verschlußstopfen für Ölhauptleitung	2	5200, 3500, 25104, 3700, 5300, 3800, 36315, 3,6-36-42-47, 6700, 1,5 t-45, 1,5 Oly.-47, 1,5 Oly.-50, L-50, 1,5 Oly.-51, L-51, 2,5 Kapt.-47, 2,5 Kapt.-47 (Mod. 50), 2,5 Kapt.-51, 1,75 t-330-52, 1,75 t-375-52

Teile-Name		Stück pro Wagen	Modell	Ersatzteil-Nr.
Zylinderkopfschraube mit Zapfen für Öllochverschluß an Zylinderblock (M 10 x 12)		4	5200, 3500, 25104, 3700, 3800, 5300, 1,5 t-45, 1,5 Oly.-47, 1,5 Oly.-50, L-50, 2,5 Kapt.-47, 2,5 Kapt.-47 (Mod. 50)	6 06 701
Dichtring (10,2 x 13,9 x 1 mm)	N-16710	4		
Vierkantstopfen für Ölhauptleitung	N-12054	1	5200, 3500, 25104, 3700, 5300, 3800	
~~Ring für Auslaßventilsitz, normal~~		~~6~~	~~36315, 3,6-36-42-47, 6700~~	~~6 06 729~~
Ring für Auslaßventilsitz, 0,5 mm Übergröße 1,75 t-330-52 } bis Motor Nr. *2,5 L-54-5800 L 1,75 t-375-52 }		6	25104, 3700, 3800, 5300, 1,5 t-45, 2,5 Kapt.-47, 2,5 Kapt.-47 (Mod. 50), 2,5 Kapt.-51, 1,75 t-330-52, 1,75 t-375-52	6 06 755
		4	5200, 3500, 1,5 Oly.-47, 1,5 Oly.-50, L-50, 1,5 Oly.-51, L-51	
Ring für Auslaßventilsitz, 0,5 mm Übergröße 1,75 t-330-52 } ab Motor Nr. A 2,5 L-54-5801 L 1,75 t-375-52 } bis Motor Nr. *2,5 L-56-08387 L		x	1,75 t-330-52, 1,75 t-375-52	6 06 756
Ring für Auslaßventilsitz, 0,5 mm Übergröße ab Motor Nr. *2,5 L-56-08388 L bis Motor Nr. *2,5 L-57-7860 L		x	1,75 t-330-52, 1,75 t-375-52	6 06 757
Zylinderstift (10 x 28 mm)	N-16360	2	36315, 3,6-36-42-47, 2,5 Kapt.-47, 2,5 Kapt.-47 (Mod. 50), 2,5 Kapt.-51	
Stiftschraube für Zylinderkopf an Zylinderblock (M12 x 1,5 und M 12 x 1,75 x 112) 1,75 t-330-52 } bis Motor Nr. *2,5 L-54-5800 L 1,75 t-375-52 }	N-16270	7	25104, 3700, 5300, 3800, 2,5 Kapt.-47, 2,5 Kapt.-47 (Mod. 50), 2,5 Kapt.-51, 1,75 t-330-52, 1,75 t-375-52	
		5	3500, 1,5 Oly.-47, 1,5 Oly.-50, L-50, 1,5 Oly.-51, L-51,	
Stiftschraube für Zylinderkopf an Zylinderblock (M 12 x 1,5 und M 12 x 1,75 x 32) 1,75 t-330-52 } bis Motor Nr. *2,5 L-54-5800 L 1,75 t-375-52 }	<N-16260	7	25104, 3700, 5300, 3800, 2,5 Kapt.-47, 2,5 Kapt.-47 (Mod. 50), 2,5 Kapt.-51, 1,75 t-330-52, 1,75 t-375-52	
		5	5200, 3500, 1,5 Oly.-47, 1,5 Oly.-50, L-50, 1,5 Oly.-51, L-51	
Rlkg.		4	5200	
Scheibe (13 x 24 x 3 mm)	N-11198	1	1,5 Oly.-47, 1,5 Oly.-50, L-50,	
Scheibe (13 x 24 x 2 mm)	N-11047	1	3500	
Stiftschraube für Auspuffkrümmer (M 10 x 1 und M 10 x 1,5 x 28)	N-20340	7	1290, 1296, 1397, 11234, 3200, 3300, 6100, 13237	
		8	3500	
		11	20103, 20120, 2,0-12	
		12	25104, 3700, 5300, 1,5 t-45, 1,75 t-330-52, 1,75 t-375-52	
Stiftschraube für Ventilschwinghebelachse (M 8 x 1,25 und M 8 x 1 x 62) 1,75 t-330-52 } bis Motor Nr. *2,5 L-54-5800 L 1,75 t-375-52 }	N-16500	4	25104, 3700, 5300, 1,5 t-45, 1,75 t-330-52, 1,75 t-375-52	

Ersatzteil-Nr.	Teile-Name	Stück pro Wagen	Modell
6 06 926	Blindflansch für Kraftstoffpumpe und Scheibenwischerantrieb (Lochabstand 67 mm) (siehe auch 12 78 . . .)	1	12LGL, 1290, 1296, 1397, 20103, 20120, 2,0-12, 1190, 1396, 11234, 3200, 3300, 6100, 13237, 3500, 5200
6 07 101	**Zylinderkopf mit Ventilführungen** Bis Motor Nr. Br. A-3055 ist Verschlußstopfen N-21500 und bis Motor Nr. Br. 38-1698 6 Ventile 6 42 157 mitzuverwenden. Außerdem sind bei Fahrzeugen mit Druckluftanhängerbremsen 2 Befestigungslöcher für den Halter der Lichtmaschine zu bohren.	1	36315, 3,6-36-42-47, 6700
	Sechskantschraube für Zylinderkopf an Zylinderblock (M 12 x 80) N-10996	8	
6 07 112	Zylinderkopf mit Ventilführungen	1	5200, 3500, 1,5 Oly.-47, 1,5 Oly.-50, L-50, 1,5 Oly.-51, L-51
6 07 116	Zylinderkopf mit Ventilführungen (nur auf besondere Bestellung) 1,75 t-330-52 1,75 t-375-52 } bis Motor Nr. *2,5 L-54-5800 L	1	2,5 Kapt.-51, 1,75 t-330-52, 1,75 t-375-52
6 07 117	Zylinderkopf mit Ventilführungen 1,75 t-330-52 1,75 t-375-52 } bis Motor Nr. *2,5 L-54-5800 L	1	25104, 3700, 5300, 3800, 1,5 t-45, 2,5 Kapt.-47, 2,5 Kapt.-47 (Mod. 50), 2,5 Kapt.-51, 1,75 t-330-52, 1,75 t-375-52
*6 07 127			
6 07 138	Zylinderkopf mit eingegossenen Ventilführungen (6,75 x 1) ab Motor Nr. *2,5 L-54-5801 L bis Motor Nr. *2,5 L-57-7860 L Folgende Teile sind mitzuverwenden: 1 Gehäuse für Thermostat 13 38 106 1 Dichtung für Thermostatgehäuse 13 38 203 1 Zylinderkopfdichtung 6 07 415 12 Ventilfedern 6 42 259 *6 Einlaßventile, normal 6 42 161 *6 Einlaßventile, Kennzeichen „1" 6 42 162 *6 Einlaßventile, Kennzeichen „2" 6 42 163 *6 Auslaßventile, normal 6 42 211 *6 Auslaßventile, Kennzeichen „1" 6 42 212 *6 Auslaßventile, Kennzeichen „2" 6 42 213 *wahlweise verwenden der Ventile entsprechend der Kennzeichnung der Ventilführungen Ventil „1" zu Bohrung „1" Ventil „2" zu Bohrung „2"	1	1,75 t-330-52, 1,75 t-375-52
6 07 141	Zylinderkopf mit eingegossenen Ventilführungen 1,75 t-330-52 1,75 t-375-52 } 2,6 l bis Motor Nr. *26 T-8687*	1	1,75 t-330-52, 1,75 t-375-52
<6 07 142	Zylinderkopf ab Motor Nr. *2,5 L-57-7861 L bis Motor Nr. *2,5 L-15017* Bei Bedarf sind 3 Führungshülsen 8 50 581 1 Dichtung 8 50 694 mitzuverwenden.	1	1,75 t-330-52, 1,75 t-375-52

Teile-Name	Stück pro Wagen	Modell	Ersatzteil-Nr.
Verschlußscheibe für Wasserraum (27 mm ⌀) 1,75 t-330-52 } bis Motor Nr. *2,5 L-54-5800 L 1,75 t-375-52	1	5200, 3500, 25104, 3700, 5300, 3800, 1,5 t-45, 1,5 Oly.-47, 1,5 Oly.-50, L-50, 1,5 Oly.-51, L-51, 2,5 Kapt.-47, 2,5 Kapt.-47 (Mod. 50), 2,5 Kapt.-51, 1,75 t-330-52, 1,75 t-375-52	(3 08 477)
Verschlußdeckel für Kernloch (40 mm ⌀) 1,75 t-330-52 } ab Motor Nr. A 2,5 L-54-5801 L 1,75 t-375-52 } bis Motor Nr. *2,5 L-57-7860 L	1	1,75 t-330-52, 1,75 t-375-52	(6 06 559) ✓ ≈(3 08 480)
Verschlußdeckel für Wasserraum (35 mm ⌀) ab Motor Nr. *2,5 L-57-7861 L	1	1,75 t-330-52, 1,75 t-375-52	(6 06 561) ✓
Stiftschraube für Schwinghebelachsenbock und Zylinderkopfdeckel an Zylinderkopf (M 8 x 1,25 und M 8 x 1 x 93) 1,75 t-330-52 } bis Motor Nr. *2,5 L-54-5800 L 1,75 t-375-52	2	5200, 3500, 25104, 3700, 5300, 3800, 1,5 t-45, 1,5 Oly.-47, 1,5 Oly.-50, L-50, 1,5 Oly.-51, L-51, 2,5 Kapt.-47, 2,5 Kapt.-47 (Mod. 50), 2,5 Kapt.-51, 1,75 t-330-52, 1,75 t-375-52	6 07 300
Stiftschraube für Ventilkipphebelachsenbock an Zylinderkopf (M 8 x 1 und M 8 x 1,25 x 62) N-16500 1,75 t-330-52 } bis Motor Nr. *2,5 L-54-5800 L 1,75 t-375-52	4	25104, 3700, 5300, 3800, 1,5 t-45, 2,5 Kapt.-47, 2,5 Kapt.-47 (Mod. 50), 2,5 Kapt.-51, 1,75 t-330-52, 1,75 t-375-52	
	2	5200, 3500, 1,5 Oly.-47, 1,5 Oly.-50, L-50, 1,5 Oly.-51, L-51	
Stiftschraube für Saugrohr und Auspuffkrümmer an Zylinderkopf (M 10 x 1 und M 10 x 1,5 x 49) N-20340	12	25104, 3700, 5300, 3800, 1,5 t-45, 2,5 Kapt.-47, 2,5 Kapt.-47 (Mod. 50), 1,75 t-330-52, 1,75 t-375-52	
	8	5200, 3500, 1,5 Oly.-47, 1,5 Oly.-50, L-50, 1,5 Oly.-51, L-51	
Stiftschraube für Ventilschwinghebelachsenbock und Zylinderkopfdeckel (M 10 x 1,5 und M 10 x 1 x 142)	2	36315, 3,6-36-42-47, 6700	6 07 301
Stiftschraube für Ventilkipphebelachsenbock und Zylinderkopfdeckel an Zylinderkopf (M 8 x 1 und M 8 x 1,25 x 100) 1,75 t-330-52 } ab Motor Nr. A 2,5 L-54-5801 L 1,75 t-375-52 } bis Motor Nr. *2,5 L-57-7860 L	2	1,75 t-330-52, 1,75 t-375-52	6 07 303
(Ventilkipphebelachsenbock an Zylinderkopf)			
Stiftschraube (M 8 x 1,25 und M 8 x 1 x 20) N-11115 ab Motor Nr. A 2,5 L-54-5801 L bis Motor Nr. *2,5 L-57-7860 L	6		
Kerbstift (5 x 12 x 6 mm) N-46260 ab Motor Nr. A 2,5 L-57-7861 L	6		

Ersatzteil-Nr.	Teile-Name		Stück pro Wagen	Modell
	Stiftschraube für Saugrohr und Auspuffkrümmer an Zylinderkopf (M 10 x 1,5 und M 10 x 1 x 40) bis Motor Nr. A 2,5 L-57-7860 L	N-20340	8	
	ab Motor Nr. *2,5 L-57-7861 L		2	
<6 07 350	Sechskantmutter für Zylinderkopfbefestigung durch Saugrohrmittelstück (M 12 x 1,5; 105 mm hoch) 1,75 t-330-52, 1,75 t-375-52 } bis Motor Nr. *2,5 L-54-5800 L		1	5200, 3500, 25104, 3700, 5300, 3800, 1,5 t-45, 1,5 Oly.-47, 1,5 Oly.-50, L-50, 1,5 Oly.-51, L-51, 2,5 Kapt.-47, 2,5 Kapt.-47 (Mod. 50), 2,5 Kapt.-51, 1,75 t-330-52, 1,75 t-375-52
	Sechskantmutter (M12 x 1,5)	N-12027	13	25104, 3700, 5300, 3800, 1,5 t-45, 2,5 Kapt.-47, 2,5 Kapt.-47 (Mod. 50), 2,5 Kapt.-51, 1,75 t-330-52, 1,75 t-375-52
			9	5200, 3500, 1,5 Oly.-47, 1,5 Oly.-50, L-50, 1,5 Oly.-51, L-51
6 07 400	Dichtung für Zylinderkopf 1,75 t-375-52, 1,75 t-330-52 } bis Motor Nr. *2,5 L-54-5800 L		1	25104, 3700, 5300, 3800, 1,5 t-45, 2,5 Kapt.-47, 2,5 Kapt.-47 (Mod. 50), 2,5 Kapt.-51, 1,75 t-330-52, 1,75 t-375-52
6 07 401	Dichtung für Zylinderkopf		1	36315, 3,6-36-42-47, 6700
6 07 402 •6 07 413	Dichtung für Zylinderkopf		1	5200, 3500, 1,5 Oly.-47, 1,5 Oly.-50, L-50, 1,5 Oly.-51, L-51
■6 07 418 •6 07 415	Dichtung für Zylinderkopf ab Motor Nr. *2,5 L-54-5801 L bis Motor Nr. *2,5 L-15017*		1	1,75 t-330-52, 1,75 t-375-52
6 07 417	Dichtung für Zylinderkopf 1,75 t-330-52, 1,75 t-375-52 } 2,6 l		1	1,75 t-330-52, 1,75 t-375-52
	(Zylinderkopf an Zylinderblock)			
	Sechskantschraube (M 12 x 99)	<N-52411	17	

Teile-Name	Stück pro Wagen	Modell	Ersatzteil-Nr.
Deckel für Zylinderkopf (Ventilabschluß) 1,75 t-330-52 1,75 t-375-52 } bis Motor Nr. *2,5 L-54-5800 L	1	25104, 3700, 5300, 3800, 1,5 t-45, 2,5 Kapt.-47, 2,5 Kapt.-47 (Mod. 50), 2,5 Kapt.-51, 1,75 t-330-52, 1,75 t-375-52	6 07 600
Deckel für Zylinderkopf	1	36315, 3,6-36-42-47, 6700	6 07 601
Deckel für Zylinderkopf (Ventilabschluß)	1	5200, 3500, 1,5 Oly.-47, 1,5 Oly.-50, L-50, 1,5 Oly.-51, L-51	6 07 602
Deckel für Zylinderkopf (Ventilabschluß) ab Motor Nr. A 2,5 L-54-5801 L bis Motor Nr. * 2,5 L-57-7860 L Bis Motor Nr. * 2,5 L-55-3036 L ist Kappe 6 54 453 mitzuverwenden.	1	1,75 t-330-52, 1,75 t-375-52	6 07 608
Deckel für Zylinderkopf (Ventilabschluß) ab Motor Nr. * 2,5 L-57-7861 L	1	1,75 t-330-52, 1,75 t-375-52	6 07 610
Dichtung für Zylinderkopfdeckel	1	36315, 3,6-36-42-47, 6700	6 07 626 ≈(5 72 225)
Dichtung für Zylinderkopfdeckel	1	5200, 3500, 1,5 Oly.-47, 1,5 Oly.-50, L-50, 1,5 Oly.-51, L-51	6 07 628
Dichtung für Zylinderkopfdeckel 1,75 t-330-52 1,75 t-375-52 } bis Motor Nr. * 2,5 L-54-5800 L	1	25104, 3700, 5300, 3800, 1,5 t-45, 2,5 Kapt.-47, 2,5 Kapt.-47 (Mod. 50), 2,5 Kapt.-51, 1,75 t-330-52, 1,75 t-375-52	<6 07 629
Dichtung für Zylinderkopfdeckel 1,75 t-330-52 1,75 t-375-52 } ab Motor Nr. A 2,5 L-54-5801 L bis Motor Nr. * 2,5 L-57-7860 L	1	1,75 t-330-52, 1,75 t-375-52	<6 07 631
Dichtung für Zylinderkopfdeckel ab Motor Nr. * 2,5 L-57-7861 L	1	1,75 t-330-52, 1,75 t-375-52	6 07 635
Dichtung für Zylinderkopfdeckel (Ventilabschluß) (25 Stück = 1 Packung)	x	1,75 t-330-52, 1,75 t-375-52	■6 07 635/25
Tellerscheibe für Zylinderkopfdeckel 1,75 t-330-52 1,75 t-375-52 } bis Motor Nr. * 2,5 L-57-7860 L	2	5200, 3500, 25104, 3700, 5300, 3800, 1,5 t-45, 1,5 Oly.-47, 1,5 Oly.-50, L-50, 1,5 Oly.-51, L-51, 2,5 Kapt.-47, 2,5 Kapt.-47 (Mod. 50), 2,5 Kapt.-51, 1,75 t-330-52, 1,75 t-375-52	6 07 650

Ersatzteil-Nr.	Teile-Name	Stück pro Wagen	Modell
<6 07 675	Gummitülle für Deckel 1,75 t-330-52 } bis Motor Nr. * 2,5 L-57-7860 L 1,75 t-375-52	2	5200, 3500, 25104, 3700, 5300, 3800, 1,5 t-45, 1,5 Oly.-47, 1,5 Oly.-50, L-50, 1,5 Oly.-51, L-51, 2,5 Kapt.-47, 2,5 Kapt.-47 (Mod. 50), 2,5 Kapt.-51, 1,75 t-330-52, 1,75 t-375-52
	Hutmutter (M 8 x 1) N-11558 1,75 t-375-52 } bis Motor Nr. * 2,5 L-57-7860 L 1,75 t-330-52	2	5200, 3500, 1,5 Oly.-47, 1,5 Oly.-50, L-50, 1,5 Oly.-51, L-51, 25104, 3700, 5300, 3800, 1,5 t-45, 2,5 Kapt.-47, 2,5 Kapt.-47 (Mod. 50), 2,5 Kapt.-51, 1,75 t-330-52, 1,75 t-375-52
	(Zylinderkopfdeckel an Zylinderkopf)		
	*Sechskantschraube mit Schlitz und Federscheibe (M 6 x 12) <N-40481	6	1,75 t-330-52, 1,75 t-375-52
•6 07 651			
~~<6 07 676~~	~~Gummitülle für Zylinderdeckel~~	~~2~~	~~36315, 3,6-36-42-47, 6700~~
6 07 700	Verschlußstopfen für Wasserraum an Zylinderkopf	4	5200, 3500, 1,5 Oly.-47, 1,5 Oly.-50, L-50, 1,5 Oly.-51, L-51
	1,75 t-330-52 1,75 t-375-52 } bis Motor Nr. *2,5 L-54-5800 L	6	25104, 3700, 5300, 3800, 1,5 t-45, 2,5 Kapt.-47, 2,5 Kapt.-47 (Mod. 50), 2,5 Kapt.-51, 1,75 t-330-52, 1,75 t-375-52
6 07 750	Einlochwasserdüse, 13 mm ⌀, 24 mm lang	4	36315, 3,6-36-42-47, 6700
6 07 751	Einlochwasserdüse, 13,5 mm ⌀, 49 mm lang	2	36315, 3,6-36-42-47, 6700
6 07 752	Zweilochwasserdüse, 14 mm ⌀, 49 mm lang	2	36315, 3,6-36-42-47, 6700
6 07 756	Zweilochwasserdüse 1,75 t-330-52 } ab Motor Nr. A 2,5 L-54-5801 L 1,75 t-375-52 } bis Motor Nr. * 2,5 L-57-7860 L	8	1,75 t-330-52, 1,75 t-375-52
6 08 006	**Tragplatte für Motor,** vorn	1	5200, 5300, 1,5 t-45
6 08 011	Tragplatte für Motor, vorn	1	1,5 Oly.-47, 1,5 Oly.-50, L-50, 1,5 Oly.-51, L-51
6 08 013	Steuergehäuserückwand	1	3800, 2,5 Kapt.-47, 2,5 Kapt.-47 (Mod. 50), 2,5 Kapt.-51, 1,75 t-330-52, 1,75 t-375-52

Teile-Name		Stück pro Wagen	Modell	Ersatzteil-Nr.
Dichtung für Motor-Tragplatte 1,75 t-330-52 } ab Motor Nr. A 2,5 L-54-5801 L 1,75 t-375-52		1	5200, 3500, 25104, 3700, 5300, 3800, 1,5 t-45, 1,5 Oly.-47, 1,5 Oly.-50, L-50, 1,5 Oly.-51, L-51, 2,5 Kapt.-47, 2,5 Kapt.-47 (Mod. 50), 2,5 Kapt.-51, 1,75 t-330-52, 1,75 t-375-52	6 08 178
(Tragplatte an Zylinderblock)				
Sechskantschraube mit Federscheibe (M 8 x 18)	N-48281	2		
Sechskantschraube mit Federscheibe (M 8 x 15)	N-48271	2	1,75 t-330-52, 1,75 t-375-52	
Dichtung für Motor-Tragplatte 1,75 t-330-52 } ab Motor Nr. A 2,5 L-54-5801 L 1,75 t-375-52		1	1,75 t-330-52, 1,75 t-375-52	6 08 181
Deckel für Kurbelwellenlager, vorn, 69 mm hoch 1,75 t-330-52 } bis Motor Nr. *2,5 L-54-5800 L 1,75 t-375-52		1	1,75 t-330-52, 1,75 t-375-52	**6 10 253**
Deckel für Kurbelwellenlager, vorn, 71,5 mm hoch Für 2,6 l		1	1,75 t-330-52, 1,75 t-375-52	<6 10 254 ≈6 10 326

Ersatzteil-Nr.	Teile-Name		Stück pro Wagen	Modell
6 10 329	Deckel für Kurbelwellenlager, vorn mitten 1,75 t-330-52 } ab Motor Nr. A 2,5 L-54-5801 L 1,75 t-375-52		1	1,75 t-330-52, 1,75 t-375-52
≈6 10 377				
6 10 378	Deckel für Kurbelwellenager, hinten mitten 1,75 t-330-52 } ab Motor Nr. A 2,5 L-54-5801 L 1,75 t-375-52		1	1,75 t-330-52, 1,75 t-375-52
≈6 10 401				
	Kugel für Ölrücklauf im hinteren Kurbelwellenlager (10 mm ⌀)	N-11145	1	
	Zylinderstift (6 x 16 mm)	N-16040	8	5200, 3500, 25104, 3700, 5300, 1,5 t-45, 1,5 Oly.-47, 1,5 Oly.-50, L-50, 1,5 Oly.-51, L-51, 1,75 t-330-52, 1,75 t-375-52
	Kugel für Ölrücklauf im hinteren Kurbelwellenlagerdeckel (8 mm ⌀) bis Motor Nr. 37-1916	N-11286	1	25104
6 10 403	Deckel für Kurbelwellenlager, hinten 1,75 t-330-52 } ab Motor Nr. A 2,5 L-54-5801 L 1,75 t-375-52		1	1,75 t-330-52, 1,75 t-375-52
	Sechskantschraube für Kurbelwellenlagerdeckel, 69 mm hoch, vorn (M 12 x 95)	N-11250	2	5200, 3500, 25104, 3700, 5300, 3800, 1,5 t-45, 1,5 Oly.-47, 1,5 Oly.-50, L-50, 1,5 Oly.-51, L-51, 2,5 Kapt.-47, 2,5 Kapt.-47 (Mod. 50), 2,5 Kapt.-51, 1,75 t-330-52, 1,75 t-375-52
	Sechskantschraube für Kurbelwellenlagerdeckel, 71,5 mm hoch, vorn (M 12 x 98)	N-52411	2	1,75 t-330-52, 1,75 t-375-52
	Federscheibe (12,75 x 24 mm)	N-29320	2	

Teile-Name		Stück pro Wagen	Modell	Ersatzteil-Nr.
Sechskantschraube für Kurbelwellenlagerdeckel, mitten und hinten (M 12 x 70) 1,75 t-330-52 1,75 t-375-52 } bis Motor Nr. *2,5 L-54-5800 L		8	5200, 3500, 25104, 3700, 5300, 3800, 1,5 t-45, 1,5 Oly.-47, 1,5 Oly.-50, L-50, 1,5 Oly.-51, L-51, 2,5 Kapt.-47, 2,5 Kapt.-47 (Mod. 50), 2,5 Kapt.-51, 1,75 t-330-52, 1,75 t-375-52	6 10 527
1,75 t-330-52 1,75 t-375-52 } ab Motor Nr. A 2,5 L-54 5801 L		6	1,75 t-330-52, 1,75 t-375-52	
+Federring (12,2 mm)	N-10698	8		
*Federscheibe (12,75 x 24 x 1,2 mm)	N-29320	2		
*Federring (12,2 mm)	N-10698	6		
+1,75 t-330-52 1,75 t-375-52 } bis Motor Nr. *2,5 L-54-5800 L *1,75 t-330-52 1,75 t-375-52 } ab Motor Nr. A 2,5 L-54-5801 L				
Dichtung für Kurbelwellenlager, hinten 1,75 t-330-52 1,75 t-375-52 } ab Motor Nr. A 2,5 L-54 5801 L		2	1,75 t-330-52, 1,75 t-375-52	6 10 702
Sicherung für Kurbelwellenlagerdeckelschraube, vorn 36315, 3,6-36-42-47 bis Motor Nr. Br. 44-3308 6700 bis Motor Nr. Br. 44-1591		1	36315, 3,6-36-42-47, 6700	6 10 750
Sicherung für Kurbelwellenlagerdeckelschraube, vorn mitten und hinten mitten		2	36315, 3,6-36-42-47, 6700	6 10 751
Sicherung für Kurbelwellenlagerdeckelschraube, hinten		1	36315, 3,6-36-42-47, 6700	6 10 753
Kugel (10 mm ⌀)	N-11145	1		
Zylinderstift (6 x 16 mm)	N-16040	8		
Sicherung für Kurbelwellenlagerdeckelschraube, vorn 1,75 t-330-52 1,75 t-375-52 } bis Motor Nr. *2,5 L-54-5800 L		2	5200, 3500, 25104, 3700, 5300, 3800, 1,5 t-45, 1,5 Oly.-47, 1,5 Oly.-50, L-50, 1,5 Oly.-51, L-51, 2,5 Kapt.-47, 2,5 Kapt.-47 (Mod. 50), 2,5 Kapt.-51, 1,75 t-330-52, 1,75 t-375-52	6 10 756
				≈6 14 006

Ersatzteil-Nr.	Teile-Name	Stück pro Wagen	Modell
≈6 14 009			
6 14 013	**Kurbelwelle** 1,75 t-330-52 } ab Motor Nr. A 2,5 L-54 5801 L 1,75 t-375-52 } bis Motor Nr. *2,5 L-15017* (Wird auch für Teil-Motore 6 04 110, 6 04 111, 6 04 533 und 6 04 534 verwendet.)	1	1,75 t-330-52, 1,75 t-375-52
6 14 016	Kurbelwelle 1,75 t-330-52 } 1,75 t-375-52 } 2,6 l	1	1,75 t-330-52, 1,75 t-375-52
6 14 353	Mutter für Schwungscheibenschraube (M 10 x 1 F) 1,75 t-330-52 } 1,75 t-375-52 } bis Motor Nr. *2,5 L-54-5800 L	4	5200, 3500, 25104, 3700, 5300, 3800, 36315, 3,6-36-42-47, 6700, 1,5 t-45, 1,5 Oly.-47, 1,5 Oly.-50, L-50, 1,5 Oly.-51, L-51, 2,5 Kapt.-47, 2,5 Kapt.-47 (Mod. 50), 2,5 Kapt.-51, 1,75 t-330-52, 1,75 t-375-52
R. P. 636-04	Motor-Steuerungsteile besteht aus 1 Kurbelwellenzahnrad } 1 Nockenwellenzahnrad } 1 Druckplatte für Nockenwelle 1 Öldichtung für Räderkastendeckel 1 Dichtung für Räderkastendeckel 1 Federscheibe N-16000 1 Federscheibe N-10998	1	5200, 3500, 25104, 3700, 3800, 5300, 1,5 Oly.-47, 1,5 Oly.-50, L-50, 1,5 Oly.-51, L-51, 2,5 Kapt.-47, 2,5 Kapt.-47 (Mod. 50), 2,5 Kapt.-51
	Scheibenfeder (6 x 9 mm) N-16000	1	
6 14 530	Zahnrad für Kurbelwelle	1	36315, 3,6-36-42-47, 6700
	Scheibenfeder (6 x 9 mm) N-16000	1	
R. P. 636-03	Motorsteuerungsteile (1 Satz)	1 Satz	1,5 t-45, 1,75 t-330-52, 1,75 t-375-52

Teile-Name		Stück pro Wagen	Modell	Ersatzteil-Nr.
Ölschleuderring für Kurbelwelle		1	5200, 3500, 25104, 3700, 5300, 3800, 36315, 3,6-36-42-47, 6700, 1,5 t-45, 1,5 Oly.-47, 1,5 Oly.-50, L-50, 1,5 Oly.-51, L,51, 2,5 Kapt.-47, 2,5 Kapt.-47 (Mod. 50), 2,5 Kapt.-51, 1,75 t-330-52, 1,75 t-375-52	6 14 576 ≈6 14 634
Riemenscheibe und Schwingungsdämpfer 1,75 t-330-52 } bis Motor Nr. *2,5 L-54-5800 L 1,75 t-375-52		1	25104, 3700, 5300, 3800, 36315, 1,5 t-45, 2,5 Kapt.-47, 2,5 Kapt.-47 (Mod. 50), 2,5 Kapt.-51, 1,75 t-330-52, 1,75 t-375-52	■6 14 635
Scheibenfeder (6 x 9 mm)	N-16000	1		
(Riemenscheibe an Kurbelwelle)				
Sechskantschraube (M 8 x 1,5 x 30)	N-24230	1	25104, 3700, 3800, 36315, 2,5 Kapt.-47, 2,5 Kapt.-47 (Mod. 50), 2,5 Kapt.-51, 1,75 t-330-52, 1,75 t-375-52	
Federring (18,2 mm)	N-18580	1		
Riemenscheibe für Kurbelwelle		1	3,6-36-42-47, 6700	6 14 639
Riemenscheibe für Kurbelwelle		1	1,5 Oly.-47, 1,5 Oly.-50, L-50, 1,5 Oly.-51, L-51	6 14 640
(Riemenscheibe an Kurbelwelle)				
Scheibenfeder (6 x 9 mm)	N-16000	1		
Sechskantschraube (M 18 x 1,5 x 30)	N-24230	1		
*Sechskantschraube (M 14 x 1,5 x 60)	N-43971	1		
Federring (18,2 mm)	N-18580	1		
*Nur für Teil-Motoren 6 04 027, 6 04 028, 6 04 519 und 6 04 520				
Riemenscheibe und Schwingungsdämpfer für Kurbelwelle 1,75 t-330-52 } ab Motor Nr. A 2,5 L-54-5801 L 1,75 t-375-52 } bis Motor Nr. *2,5 L-57-7860 L		1	1,75 t-330-52, 1,75 t-375-52	■6 14 642
Riemenscheibe und Schwingungsdämpfer für Kurbelwelle ab Motor Nr. *2,5 L-57-7861 L		1	1,75 t-330-52, 1,75 t-375-52	6 14 644
Scheibenfeder (6 x 9 mm)	N-16000	1		
(Riemenscheibe an Kurbelwelle)				
Sechskantschraube (M 14 x 1,5 x 30)	N-24010	1		
Scheibe (14,5 x 40 x 5 mm) 1,75 t-330-52 } ab Motor Nr. A 2,5 L-54-5801 L 1,75 t-375-52		1	1,75 t-330-52, 1,75 t-375-52	6 14 661
Federring (14,2 mm)	N-10700	1		

Ersatzteil-Nr.	Teile-Name	Stück pro Wagen	Modell
6 14 677	Andrehklaue	1	5200, 25104, 5300, 36315, 3,6-36-42-47, 6700, 1,5 t-45
6 14 751	Kugellager für Kurbelwelle	1	5200, 3500, 25104, 3700, 5300, 3800, 36315, 3,6-36-42-47, 6700, 1,5 t-45, 1,5 Oly.-47, 1,5 Oly.-50, L-50, 1,5 Oly.-51, L-51, 2,5 Kapt.-47, 2,5 Kapt.-47 (Mod. 50), 2,5 Kapt.-51, 1,75 t-330-52, 1,75 t-375-52
6 14 775	Sicherungsring für Kugellager	1	5200, 3500, 25104, 3700, 5300, 3800, 36315, 3,6-36-42-47, 6700, 1,5 t-45, 1,5 Oly.-47, 1,5 Oly.-50, L-50, 1,5 Oly.-51, L-51, 2,5 Kapt.-47, 2,5 Kapt.-47 (Mod. 50), 2,5 Kapt.-51, 1,75 t-330-52, 1,75 t-375-52
6 16 015	**Schwungscheibe mit Zahnkranz,** 117 Zähne 1,75 t-330-52, 1,75 t-375-52 } 2,5 l } ab Motor Nr. A 2,5 L-54-5801 L bis Motor Nr. *2,5 L-15017* 1,75 t-375-52 } 2,6 l } ab Motor Nr. *26 T-0000001* bis Motor Nr. *26 T-5400* (Wird auch für Teil-Motoren 6 04 031, 6 04 032, 6 04110, 6 04 111, 6 04 523, 6 04 524 und 6 04 533 verwendet.)	1	1,75 t-330-52, 1,75 t-375-52
6 16 016	Schwungscheibe mit Zahnkranz, 117 Zähne (Nur für Teil-Motoren 6 04 027, 6 04 028, 6 04 109, 6 04 500, 6 04 501, 6 04 519, 6 04 520 und 6 04 532 verwenden)	1	1,5 Oly.-47, 1,5 Oly.-50, L-50, 1,5 Oly.-51, L-51
<6 16 024	Schwungscheibe mit Zahnkranz (aufgearbeitet) 120 Zähne 1,75 t bis Motor Nr. *2,5 L-54-5800 L	1	25104, 3700, 5300, 3800, 1,5 t-45, 2,5 Kapt.-47, 2,5 Kapt.-47 (Mod. 50), 2,5 Kapt.-51, 1,75 t-330-52, 1,75 t-375-52
<6 16 178	Zahnkranz für Schwungscheibe, 120 Zähne 1,75 t-330-52, 1,75 t-375-52 } bis Motor Nr. *2,5 L-54-5800 L	1	5200, 3500, 25104, 3700, 5300, 3800, 1,5 t-45, 1,5 Oly.-47, 1,5 Oly.-50, L-50, 1,5 Oly.-51, L-51, 2,5 Kapt.-47, 2,5 Kapt.-47 (Mod. 50), 2,5 Kapt.-51, 1,75 t-330-52, 1,75 t-375-52
6 16 180	Zahnkranz für Schwungscheibe, 117 Zähne 1,75 t-330-52, 1,75 t-375-52 } ab Motor A 2,5 L-54-5801 L (Wird auch für alle Teil-Motoren mit Ölwanne verwendet.)	1	1,75 t-330-52, 1,75 t-375-52

Teile-Name	Stück pro Wagen	Modell	Ersatzteil-Nr.
			≈6 16 227
Zahnscheibe, außenverzahnt (10,5 mm) N-10695	4	36315, 3,6-36-42-47, 6700	
Sechskantschraube für Schwungscheibe (M 10 x 1 x 23) 1,75 t-330-52 1,75 t-375-52 } bis Motor Nr. *2,5 L-54-5800 L	4	5200, 3500, 25104, 3700, 5300, 3800, 1,5 t-45, 1,5 Oly.-47, 1,5 Oly.-50, L-50, 1,5 Oly.-51, L-51, 2,5 Kapt.-47, 2,5 Kapt.-47 (Mod. 50), 2,5 Kapt.-51, 1,75 t-330-52, 1,75 t-375-52	6 16 230
Zahnscheibe, außenverzahnt (10,5 mm) N-10695	4		
Sechskantschraube für Schwungscheibe an Kurbelwelle (M 10 x 1 x 25,5 Gewindelänge 14 mm) 1,75 t-330-52 1,75 t-375-52 } ab Motor Nr. A 2,5 L-54-5801 L	3	1,75 t-330-52, 1,75 t-375-52	6 16 231
Sechskantschraube (Paßschraube) für Schwungscheibe an Kurbelwelle (M 10 x 1 x 25,5, Gewindelänge 11 mm) Kennzeichen „P" eingeschlagen 1,75 t-330-52 1,75 t-375-52 } ab Motor Nr. A 2,5 L-54-5801 L	1	1,75 t-330-52, 1,75 t-375-52	6 16 232
Zahnscheibe, außenverzahnt (10,5 mm) N-10695	4		
			≈6 18 005
Lager für Kurbelwelle, vorn, oben und unten, normal	1	5200, 3500, 25104, 3700, 5300, 3800, 1,5 t-45, 1,5 Oly.-47, 1,5 Oly.-50, L-50, 1,5 Oly.-51, L-51, 2,5 Kapt.-47, 2,5 Kapt.-47 (Mod. 50), 2,5 Kapt.-51, 1,75 t-330-52, 1,75 t-375-52	6 18 007
Lager für Kurbelwelle, vorn mitten und hinten mitten, oben und unten, normal 1,75 t-330-52 1,75 t-375-52 } bis Motor Nr. *2,5 L-54-5800 L	2	5200, 3500, 25104, 3700, 5300, 3800, 1,5 t-45, 1,5 Oly.-47, 1,5 Oly.-50, L-50, 1,5 Oly.-51, L-51, 2,5 Kapt.-47, 2,5 Kapt.-47 (Mod. 50), 2,5 Kapt.-51, 1,75 t-330-52, 1,75 t-375-52	6 18 101
hinten mitten, oben und unten, normal 1,75 t-330-52 1,75 t-375-52 } ab Motor Nr. A 2,5 L-54-5801 L	1	1,75 t-330-52, 1,75 t-375-52	
Lager für Kurbelwelle, vorn mitten, oben und unten, normal 1,75 t-330-52 1,75 t-375-52 } ab Motor Nr. A 2,5 L-54-5801 L	1	1,75 t-330-52, 1,75 t-375-52	6 18 052
Lager für Kurbelwelle, hinten, oben und unten, normal 1,75 t-330-52 1,75 t-375-52 } ab Motor Nr. A 2,5 L-54-5801 L	1	1,75 t-330-52, 1,75 t-375-52	6 18 134
Lager für Kurbelwelle, hinten, oben und unten, normal 1,75 t-330-52 1,75 t-375-52 } bis Motor Nr. *2,5 L-54-5800 L	1	5200, 3500, 25104, 3700, 5300, 3800, 1,5 t-45, 1,5 Oly.-47, 1,5 Oly.-50, L-50, 1,5 Oly.-51, L-51, 2,5 Kapt.-47, 2,5 Kapt.-47 (Mod. 50), 2,5 Kapt.-51, 1,75 t-330-52, 1,75 t-375-52	6 18 135

Ersatzteil-Nr.	Teile-Name	Stück pro Wagen	Modell
6 18 175	Lager für Kurbelwelle, vorn oben und unten, 0,25 mm Untergröße ab Motor Nr. A 2,5 L-54-5801 L	x	1,75 t-330-52, 1,75 t-375-52
6 18 200	Lager für Kurbelwelle, vorn mitt., oben u. unten, 0,25 mm Untergröße ab Motor Nr. A 2,5 L-54-5801 L	x	1,75 t-330-52, 1,75 t-375-52
6 18 225	Lager für Kurbelwelle, vorn mitten, oben und unten, 0,25 mm Untergröße ab Motor Nr. A 2,5 L-54-5801 L	x	1,75 t-330-52, 1,75 t-375-52
6 18 250	Lager für Kurbelwelle, vorn mitten, oben und unten, 0,25 mm Untergröße ab Motor Nr. A 2,5 L-54-5801 L	x	1,75 t-330-52, 1,75 t-375-52
6 18 282 ≈6 18 280	Lager für Kurbelwelle, vorn, oben und unten, 0,50 mm Untergröße	x	5200, 3500, 25104, 3700, 5300, 3800, 1,5 t-45, 1,5 Oly.-47, 1,5 Oly.-50, L-50, 1,5 Oly.-51, L-51, 2,5 Kapt.-47, 2,5 Kapt.-47 (Mod. 50), 2,5 Kapt.-51, 1,75 t-330-52, 1,75 t-375-52
6 18 376	Lager für Kurbelwelle, vorn mitten und hinten mitten, oben und unten, 0,50 mm Untergröße 1,75 t-330-52, 1,75 t-375-52 } bis Motor Nr. *2,5 L-54-5800 L	x	5200, 3500, 25104, 3700, 5300, 3800, 1,5 t-45, 1,5 Oly.-47, 1,5 Oly.-50, L-50, 1,5 Oly.-51, L-51, 2,5 Kapt.-47, 2,5 Kapt.-47 (Mod. 50), 2,5 Kapt.-51, 1,75 t-330-52, 1,75 t-375-52
	hinten mitten, oben und unten, 0,50 mm Untergröße 1,75 t-330-52, 1,75 t-375-52 } ab Motor Nr. A 2,5 L-54-5801 L	x	1,75 t-330-52, 1,75 t-375-52
6 18 327	Lager für Kurbelwelle, vorn mitten, oben und unten, 0,50 mm Untergröße 1,75 t-330-52, 1,75 t-375-52 } ab Motor Nr. A 2,5 L-54-5801 L	x	1,75 t-330-52, 1,75 t-375-52
6 18 409	Lager für Kurbelwelle, hinten, oben und unten, 0,50 mm Untergröße 1,75 t-330-52, 1,75 t-375-52 } ab Motor Nr. A 2,5 L-54-5801 L	x	1,75 t-330-52, 1,75 t-375-52
6 18 410 •6 18 453	Lager für Kurbelwelle, hinten, oben und unten, 0,50 mm Untergröße 1,75 t-330-52, 1,75 t-375-52 } bis Motor Nr. *2,5 L-54-5800 L	x	5200, 3500, 25104, 3700, 5300, 3800, 1,5 t-45, 1,5 Oly.-47, 1,5 Oly.-50, L-50, 1,5 Oly.-51, L-51, 2,5 Kapt.-47, 2,5 Kapt.-47 (Mod. 50), 2,5 Kapt.-51, 1,75 t-330-52, 1,75 t-375-52
■6 18 456	Lager für Kurbelwelle, vorn, oben und unten, 0,75 mm Untergröße	x	5200, 3500, 25104, 3700, 5300, 3800, 1,5 t-45, 1,5 Oly.-47, 1,5 Oly.-50, L-50, 1,5 Oly.-51, L-51, 2,5 Kapt.-47, 2,5 Kapt.-47 (Mod. 50), 2,5 Kapt.-51, 1,75 t-330-52, 1,75 t-375-52

Teile-Name	Stück pro Wagen	Modell	Ersatzteil-Nr.
Lager für Kurbelwelle, vorn mitten und hinten mitten, oben und unten, 0,75 mm Untergröße 1,75 t-330-52 } bis Motor Nr. *2,5 L-54-5800 L 1,75 t-375-52	x	5200, 3500, 25104, 3700, 5300, 3800, 1,5 t-45, 1,5 Oly.-47, 1,5 Oly.-50, L-50, 1,5 Oly.-51, L-51, 2,5 Kapt.-47, 2,5 Kapt.-47 (Mod. 50), 2,5 Kapt.-51, 1,75 t-330-52, 1,75 t-375-52	6 18 526
hinten mitten, oben und unten, 0,75 mm Untergröße 1,75 t-330-52 } ab Motor Nr. A 2,5 L-54-5801 L 1,75 t-375-52	x	1,75 t-330-52, 1,75 t-375-52	
Lager für Kurbelwelle, vorn mitten, oben und unten, 0,75 mm Untergröße 1,75 t-330-52 } ab Motor Nr. A 2,5 L-54-5801 L 1,75 t-375-52	x	1,75 t-330-52, 1,75 t-375-52	6 18 477
			*6 18 554
Lager für Kurbelwelle, hinten, oben und unten 0,75 mm Untergröße 1,75 t-330-52 } bis Motor Nr. *2,5 L-54-5800 L 1,75 t-375-52	x	5200, 3500, 25104, 3700, 5300, 3800, 1,5 t-45, 1,5 Oly.-47, 1,5 Oly.-50, L-50, 1,5 Oly.-51, L-51, 2,5 Kapt.-47, 2,5 Kapt.-47 (Mod. 50), 2,5 Kapt.-51, 1,75 t-330-52, 1,75 t-375-52	■6 18 559
			*6 18 557
Lager für Kurbelwelle, hinten, oben und unten, 0,75 mm Untetrgröße 1,75 t-330-52 } ab Motor Nr. A 2,5 L-54-5801 L 1,75 t-375-52	x	1,75 t-330-52, 1,75 t-375-52	■6 18 558
Lager für Kurbelwelle, vorn, oben und unten, 1,00 mm Untergröße	x	5200, 3500, 25104, 3700, 5300, 3800, 1,5 t-45, 1,5 Oly.-47, 1,5 Oly.-50, L-50, 1,5 Oly.-51, L-51, 2,5 Kapt.-47, 2,5 Kapt.-47 (Mod. 50), 2,5 Kapt.-51, 1,75 t-330-52, 1,75 t-375-52	6 18 581
Lager für Kurbelwelle, vorn mitten und hinten mitten, oben und unten, 1,00 Untergröße 1,75 t-330-52 } bis Motor Nr. *2,5 L-54-5800 L 1,75 t-375-52	x	5200, 3500, 25104, 3700, 5300, 3800, 1,5 t-45, 1,5 Oly.-47, 1,5 Oly.-50, L-50, 1,5 Oly.-51, L-51, 2,5 Kapt.-47, 2,5 Kapt.-47 (Mod. 50), 2,5 Kapt.-51, 1,75 t-330-52, 1,75 t-375-52	6 18 651
hinten mitten, oben und unten, 1,00 Untergröße 1,75 t-330-52 } ab Motor Nr. A 2,5 L-54-5801 L 1,75 t-375-52	x	1,75 t-330-52, 1,75 t-375-52	

Ersatzteil-Nr.	Teile-Name	Stück pro Wagen	Modell
6 18 602	Lager für Kurbelwelle, vorn mitten, oben und unten, 1,00 mm Untergröße 1,75 t-330-52 1,75 t-375-52 } ab Motor Nr. A 2,5 L-54-5801 L	x	1,75 t-330-52, 1,75 t-375-52
~~6 18 675~~	~~Lager für Kurbelwelle, hinten, oben und unten, 1,00 mm Untergröße~~	x	~~36315, 3,6-36-42-47, 6700~~
6 18 684	Lager für Kurbelwelle, hinten, oben und unten, 1,00 mm Untergröße 1,75 t-330-52 1,75 t-375-52 } bis Motor Nr. *2,5 L-54-5800 L	x	5200, 3500, 25104, 3700, 5300, 3800, 1,5 t-45, 1,5 Oly.-47, 1,5 Oly.-50, L-50, 1,5 Oly.-51, L-51, 2,5 Kapt.-47, 2,5 Kapt.-47 (Mod. 50), 2,5 Kapt.-51, 1,75 t-330-52, 1,75 t-375-52
~~6 18 682~~	~~Lager für Kurbelwelle, hinten, oben und unten, 1,00 mm Untergröße~~ ~~1,75 t-330-52~~ ~~1,75 t-375-52~~ } ab Motor Nr. A 2,5 L-54-5801 L	1	~~1,75 t-330-52, 1,75 t-375-52~~
~~6 22 110~~	~~Pleuelstange, normal~~	~~6~~	~~36315, 3,6-36-42-47, 6700~~
*6 22 113	Pleuelstange, normal (ohne Lagerschalen)	4	5200, 3500, 1,5 Oly.-47, 1,5 Oly.-50, L-50, 1,5 Oly.-51, L-51
*6 22 114	1,75 t-330-52 1,75 t-375-52 } bis Motor Nr. *2,5 L-15017*	6	25104, 3700, 5300, 3800, 1,5 t-45, 2,5 Kapt.-47, 2,5 Kapt.-47 (Mod. 50), 2,5 Kapt.-51, 1,75 t-330-52, 1,75 t-375-52
6 22 115	Pleuelstange, normal (ohne Lagerschalen) 1,75 t-330-52 1,75 t-375-52 } 2,6 l	6	1,75 t-330-52, 1,75 t-375-52

Teile-Name	Stück pro Wagen	Modell	Ersatzteil-Nr.
Pleuelstange, 0,2 mm Übergröße in der Breite (ohne Lagerschalen) links und rechts	x	5200, 3500, 1,5 Oly.-47, 1,5 Oly.-50, L-50, 1,5 Oly.-51, L-51	~6 22 600
1,75 t-330-52, 1,75 t-375-52 } bis Motor Nr. *2,5 L-15017*	x	25104, 3700, 5300, 3800, 1,5 t-45, 2,5 Kapt.-47, 2,5 Kapt.-47 (Mod. 50), 2,5 Kapt.-51, 1,75 t-330-52, 1,75 t-375-52	•6 22 601
Pleuelstange, 0,2 mm Übergröße in der Breite (ohne Lagerschalen) 1,75 t-330-52, 1,75 t-375-52 } 2,6 l	x	1,75 t-330-52, 1,75 t-375-52	6 22 602
Pleuelstange, 0,4 mm Übergröße in der Breite (ohne Lagerschalen) links und rechts	x	5200, 3500, 1,5 Oly.-47, 1,5 Oly.-50, L-50, 1,5 Oly.-51, L-51,	~6 22 650
1,75 t-330-52, 1,75 t-375-52 } bis Motor Nr. *2,5 L-15017*	x	25104, 3700, 5300, 3800, 1,5 t-45, 2,5 Kapt.-47, 2,5 Kapt.-47 (Mod. 50), 2,5 Kapt.-51, 1,75 t-330-52, 1,75 t-375-52	•6 22 651
Pleuelstange, 0,4 mm Übergröße in der Breite (ohne Lagerschalen) 1,75 t-330-52, 1,75 t-375-52 } 2,6 l	x	1,75 t-330-52, 1,75 t-375-52	6 22 652
~~Bolzen mit Mutter für Pleuelstange~~	~~8~~ ~~12~~	~~1290, 1296, 1396, 1397, 13237 20103, 20120, 2,0-12~~	~~6 22 351~~
Bolzen mit Mutter für Pleuelstange	8	5200, 3500, 1,5 Oly.-47, 1,5 Oly.-50, L-50, 1,5 Oly.-51, L-51,	6 22 357
25104 ab Motor Nr. 37-22343 1,75 t-330-52, 1,75 t-375-52 } bis Motor Nr. *2,5 L-53-5262 L	12	25104, 3700, 5300, 3800, 1,5 t-45, 2,5 Kapt.-47, 2,5 Kapt.-47 (Mod. 50), 2,5 Kapt.-51, 1,75 t-330-52, 1,75 t-375-52	
Splint (3 x 18 mm) N-10050	x		

Ersatzteil-Nr.	Teile-Name	Stück pro Wagen	Modell
<6 22 410	Bolzen für Pleuelstange 1,75 t-330-52 } bis Motor Nr. *2,5 L-15017* 1,75 t-375-52 Bis Motor Nr. *2,5 L-57-05776 L Nur in Verbindung mit Sechskantmutter 6 22 456	12	1,75 t-330-52, 1,75 t-375-52
	Sicherungsmutter (Palmutter) (M 10 x 1) N-43031 1,75 t-330-52 } bis Motor Nr. *2,5 L-05776 L 1,75 t-375-52	12	1,75 t-330-52, 1,75 t-375-52
6 22 411	Bolzen für Pleuelstange 1,75 t-330-52 } 2,6 l 1,75 t-375-52	12	1,75 t-330-52, 1,75 t-375-52
6 22 452	Kronenmutter für Pleuelstangenbolzen (M 10 x 1)	8	1290, 1296, 1396, 1397, 13237, 5200, 3500, 1,5 Oly.-47, 1,5 Oly.-50, L-50,
	1,75 t-330-52 } bis Motor Nr. *2,5 L-53-5262 L 1,75 t-375-52	12	20103, 20120, 2,0-12, 25104, 3700, 5300, 3800, 36315, 3,6-36-42-47, 6700, 1,5 t-45, 2,5 Kapt.-47, 2,5 Kapt.-47 (Mod. 50), 2,5 Kapt.-51, 1,75 t-330-52, 1,75 t-375-52
6 22 456	Sechskantmutter für Bolzen (M 10 x 1) 1,75 t-330-52 } bis Motor Nr. *2,5 L-15017* 1,75 t-375-52 Bis Motor Nr. *2,5 L-57-05776 L Nur in Verbindung mit Bolzen 6 22 410 verwenden.	12	1,75 t-330-52, 1,75 t-375-52
6 22 457	Sechskantmutter für Pleuelstangenschraube (M 9 x 1) 1,75 t-330-52 } 2,6 l 1,75 t-375-52	12	1,75 t-330-52, 1,75 t-375-52
6 22 504	Buchse für Pleuelstange	4	5200, 3500, 1,5 Oly.-47, 1,5 Oly.-50, L-50, 1,5 Oly.-51, L-51,
		6	25104, 3700, 5300, 3800, 1,5 t-45, 2,5 Kapt.-47, 2,5 Kapt.-47 (Mod. 50), 2,5 Kapt.- 51, 1,75 t-330-52, 1,75 t-375-52
6 22 505	Buchse für Pleuelstange	6	36315, 3,6-36-42-47, 6700
6 22 507	Buchse für Pleuelstange 1,75 t-330-52 } 2,6 l 1,75 t-375-52	6	1,75 t-330-52, 1,75 t-375-52
<6 22 800	Lagerschale für Pleuelstange, normal (Nur in Verbindung mit 6 22 113) 8 Lagerschalen	8	5200, 3500, 1,5 Oly.-47, 1,5 Oly.-50, L-50, 1,5 Oly.-51, L-51
	Lagerschale für Pleuelstange, normal (Nur in Verbindung mit 6 22 113) 1,75 t-330-52 } bis Motor Nr. *2,5 L-15017* 1,75 t-375-52	12	25104, 3700, 5300, 3800, 1,5 t-45, 2,5 Kapt.-47, 2,5 Kapt.-47 (Mod. 50), 2,5 Kapt.-51, 1,75 t-330-52, 1,75 t-375-52

Teile-Name	Stück pro Wagen	Modell	Ersatzteil-Nr.
Lagerschale für Pleuelstange, normal (Ausgabe nur in Mengenpackungen)	12		•6 22 801
Lagerschale für Pleuelstange, normal (Nur in Verbindung mit 6 22 115) 12 Lagerschalen 1,75 t-330-52 / 1,75 t-375-52 } 2,6 l	x	175 t-330-52, 1,75 t-375-52	<6 22 801/08
Lagerschale für Pleuelstange, 0,25 mm Untergröße (Ausgabe nur in Mengenpackungen)	8—12		•6 22 900
Lagerschale für Pleuelstange, 0,25 mm Untergröße (Nur in Verbindung mit 6 22 113 und 6 22 114) 8 Lagerschalen	x	5200, 3500, 1,5 Oly.-47, 1,5 Oly.-50, L-50, 1,5 Oly.-51, L-51	<6 22 900/08
Lagerschale für Pleuelstange, 0,25 mm Untergröße (Nur in Verbindung mit 6 22 113 und 6 22 114) 12 Lagerschalen 1,75 t-330-52 / 1,75 t-375-52 } bis Motor Nr. *2,5 L-15017*	x	25104, 3700, 5300, 3800, 1,5 t-45, 2,5 Kapt.-47, 2,5 Kapt.-47 (Mod. 50), 2,5 Kapt.-51, 1,75 t-330-52, 1,75 t-375-52	
Lagerschale für Pleuelstange, 0,25 mm Untergröße (Ausgabe nur in Mengenpackungen)	12		•6 22 901
Lagerschale für Pleuelstange, 0,25 mm Untergröße (Nur in Verbindung mit 6 22 115) 12 Lagerschalen 1,75 t-330-52 / 1,75 t-375-52 } 2,6 l	x	1,75 t-330-52, 1,75 t-375-52	<6 22 901/08
Lagerschale für Pleuelstange, 0,50 mm Untergröße (Ausgabe nur in Mengenpackungen)	8—12		•6 22 825
Lagerschale für Pleuelstange, 0,50 mm Untergröße (Nur in Verbindung mit 6 22 113 und 6 22 114) 8 Lagerschalen	x	5200, 3500, 1,5 Oly.-47, 1,5 Oly.-50, L-50, 1,5 Oly.-51, L-51	<6 22 825/08
Lagerschale für Pleuelstange, 0,50 mm Untergröße (Nur in Verbindung mit 6 22 113 und 6 22 114) 12 Lagerschalen 1,75 t-330-52 / 1,75 t-375-52 } bis Motor Nr. * 2,5 L-15017 *	x	25104, 3700, 5300, 3800, 1,5 t-45, 2,5 Kapt.-47, 2,5 Kapt.-47 (Mod. 50), 2,5 Kapt.-51, 1,75 t-330-52, 1,75 t-375-52	
Lagerschale für Pleuelstange, 0,50 mm Untergröße (Ausgabe nur in Mengenpackungen)	12		•6 22 826
Lagerschale für Pleuelstange, 0,50 mm Untergröße (Nur in Verbindung mit 6 22 602) 12 Lagerschalen 1,75 t-330-52 / 1,75 t-375-52 } 2,6 l	x	1,75 t-330-52, 1,75 t-375-52	<6 22 826/08
Lagerschale für Pleuelstange, 0,75 mm Untergröße (Ausgabe nur in Mengenpackungen)	12		•6 22 850
Lagerschale für Pleuelstange, 0,75 mm Untergröße (Nur in Verbindung mit 6 22 600 und 6 22 601) 8 Lagerschalen	x	5200, 3500, 1,5 Oly.-47, 1,5 Oly.-50, L-50 1,5 Oly.-51, L-51	<6 22 850/08
Lagerschale für Pleuelstange, 0,75 mm Untergröße (Nur in Verbindung mit 6 22 600 und 6 22 601) 12 Lagerschalen 1,75 t-330-52 / 1,75 t-375-52 } bis Motor Nr. * 2,5 L-15017 *	x	25104, 3700, 5300, 3800, 1,5 t-45, 2,5 Kapt.- 47, 2,5 Kapt.-47 (Mod. 50), 2,5 Kapt.-51, 1,75 t-330-52, 1,75 t-375-52	
Lagerschale für Pleuelstange, 0,75 mm Untergröße (Ausgabe nur in Mengenpackungen)	12		•6 22 851
Lagerschale für Pleuelstange, 0,75 mm Untergröße (Nur in Verbindung mit 6 22 602) 12 Lagerschalen 1,75 t-330-52 / 1,75 t-375-52 } 2,6 l	x	1,75 t-330-52, 1,75 t-375-52	<6 22 851/08

Ersatzteil-Nr.	Teile-Name	Stück pro Wagen	Modell
*6 22 875	Lagerschale für Pleuelstange, 1 mm Untergröße (Ausgabe nur in Mengenpackungen)	8—12	
<6 22 875/08	Lagerschale für Pleuelstange, 1 mm Untergröße (Nur in Verbindung mit 6 22 650 und 6 22 651) 8 Lagerschalen	x	5200, 3500, 1,5 Oly.-47, 1,5 Oly.-50, L-50, 1,5 Oly.-51, L-51
	Lagerschale für Pleuelstange, 1 mm Untergröße (Nur in Verbindung mit 6 22 650 und 6 22 651) 12 Lagerschalen 1,75 t-330-52, 1,75 t-375-52 } bis Motor Nr. *2,5 L-15017*	x	25104, 3700, 5300, 3800, 1,5 t-45, 2,5 Kapt.-47, 2,5 Kapt.-47 (Mod. 50), 2,5 Kapt.-51, 1,75 t-330-52, 1,75 t-375-52
*6 22 876	Lagerschale für Pleuelstange, 1 mm Untergröße (Ausgabe nur in Mengenpackungen)		
<6 22 876/08	Lagerschale für Pleuelstange, 1 mm Übergröße (Nur in Verbindung mit 6 22 652) 12 Lagerschalen 1,75 t-330-52, 1,75 t-375-52 } 2,6 l	x	1,75 t-330-52, 1,75 t-375-52
6 23 006/93	Kolben mit Ringen, Bolzen und Sicherungen, normal (Maß 79,93 mm)	4	5200, 3500, 1,5 Oly.-47, 1,5 Oly.-50, L-50, 1,5 Oly.-51, L-51
	1,75 t-330-52, 1,75 t-375-52 } bis Motor Nr. *2,5 L-15017*	6	25104, 3700, 5300, 3800, 1,5 t-45, 2,5 Kapt.-47, 2,5 Kapt.-47 (Mod. 50), 2,5 Kapt.-51, 1,75 t-330-52, 1,75 t-375-52
6 23 006/94	Kolben mit Ringen, Bolzen und Sicherungen, normal (Maß 79,94 mm)	4	5200, 3500, 1,5 Oly.-47, 1,5 Oly.-50, L-50, 1,5 Oly.-51, L-51
	1,75 t-330-52, 1,75 t-375-52 } bis Motor Nr. *2,5 L-15017*	6	25104, 3700, 5300, 3800, 1,5 t-45, 2,5 Kapt.-47, 2,5 Kapt.-47 (Mod. 50), 2,5 Kapt.-51, 1,75 t-330-52, 1,75 t-375-52
6 23 006/95	Kolben mit Ringen, Bolzen und Sicherungen, normal (Maß 79,95 mm)	4	5200, 3500, 1,5 Oly.-47, 1,5 Oly.-50, L-50, 1,5 Oly.-51, L-51
	1,75 t-330-52, 1,75 t-375-52 } bis Motor Nr. *2,5 L-15017*	6	25104, 3700, 5300, 3800, 1,5 t-45, 2,5 Kapt.-47, 2,5 Kapt.-47 (Mod. 50), 2,5 Kapt.-51, 1,75 t-330-52, 1,75 t-375-52
6 23 006/96	Kolben mit Ringen, Bolzen und Sicherungen, normal (Maß 79,96 mm)	4	5200, 3500, 1,5 Oly.-47, 1,5 Oly.-50, L-50, 1,5 Oly.-51, L-51
	1,75 t-330-52, 1,75 t-375-52 } bis Motor Nr. *2,5 L-15017*	6	25104, 3700, 5300, 3800, 1,5 t-45, 2,5 Kapt.-47, 2,5 Kapt.-47 (Mod. 50), 2,5 Kapt.-51, 1,75 t-330-52, 1,75 t-375-52
6 23 006/97	Kolben mit Ringen, Bolzen und Sicherungen, normal (Maß 79,97 mm)	4	5200, 3500, 1,5 Oly.-47, 1,5 Oly.-50, L-50, 1,5 Oly.-51, L-51
	1,75 t-330-52, 1,75 t-375-52 } bis Motor Nr. *2,5 L-15017*	6	25104, 3700, 5300, 3800, 1,5 t-45, 2,5 Kapt.-47, 2,5 Kapt.-47 (Mod. 50), 2,5 Kapt.-51, 1,75 t-330-52, 1,75 t-375-52

Teile-Name	Stück pro Wagen	Modell	Ersatzteil-Nr.
Kolben mit Ringen, Bolzen und Sicherungen, normal (Maß 79,98 mm)	4	5200, 3500, 1,5 Oly.-47, 1,5 Oly.-50, L-50, 1,5 Oly.-51, L-51	*6 23 006/98
1,75 t-330-52 1,75 t-375-52 } bis Motor Nr. * 2,5 L-15017 *	6	25104, 3700, 5300, 3800, 1,5 t-45, 2,5 Kapt.-47, 2,5 Kapt.-47 (Mod. 50), 2,5 Kapt.-51, 1,75 t-330-52, 1,75 t-375-52	
Kolben mit Ringen, Bolzen und Sicherungen, normal (Maß 79,99 mm)	4	5200, 3500, 1,5 Oly.-47, 1,5 Oly.-50, L-50, 1,5 Oly.-51, L-51	*6 23 006/99
1,75 t-330-52 1,75 t-375-52 } bis Motor Nr. * 2,5 L-15017 *	6	25104, 3700, 5300, 3800, 1,5 t-45, 2,5 Kapt.-47, 2,5 Kapt.-47 (Mod. 50), 2,5 Kapt.-51, 1,75 t-330-52, 1,75 t-375-52	
Kolben mit Ringen, Bolzen und Sicherungen, normal (Maß 80,00 mm)	4	5200, 3500, 1,5 Oly.-47, 1,5 Oly.-50, L-50, 1,5 Oly.-51, L-51	*6 23 006/00
1,75 t-330-52 1,75 t-375-52 } bis Motor Nr. * 2,5 L-15017 *	6	25104, 3700, 5300, 3800, 1,5 t-45, 2,5 Kapt.-47, 2,5 Kapt.-47 (Mod. 50), 2,5 Kapt.-51, 1,75 t-330-52, 1,75 t-375-52	
Kolben mit Ringen, Bolzen und Sicherungen, normal (Maß 80,01 mm)	4	5200, 3500, 1,5 Oly.-47, 1,5 Oly.-50, L-50, 1,5 Oly.-51, L-51	*6 23 006/01
1,75 t-330-52 1,75 t-375-52 } bis Motor Nr. * 2,5 L-15017 *	6	25104, 3700, 5300, 3800, 1,5 t-45, 2,5 Kapt.-47, 2,5 Kapt.-47 (Mod. 50), 2,5 Kapt.-51, 1,75 t-330-52, 1,75 t-375-52	
Kolben mit Ringen, Bolzen und Sicherungen, normal (Maß 80,02 mm)	4	5200, 3500, 1,5 Oly.-47, 1,5 Oly.-50, L-50, 1,5 Oly.-51, L-51	*6 23 006/02
1,75 t-330-52 1,75 t-375-52 } bis Motor Nr. * 2,5 L-15017 *	6	25104, 3700, 5300, 3800, 1,5 t-45, 2,5 Kapt.-47, 2,5 Kapt.-47 (Mod. 50), 2,5 Kapt.-51, 1,75 t-330-52, 1,75 t-375-52	
Kolben mit Ringen, Bolzen und Sicherungen, normal (Maß 80,03 mm)	4	5200, 3500, 1,5 Oly.-47, 1,5 Oly.-50, L-50, 1,5 Oly.-51, L-51	*6 23 006/03
1,75 t-330-52 1,75 t-375-52 } bis Motor Nr. * 2,5 L-15017 *	6	25104, 3700, 5300, 3800, 1,5 t-45, 2,5 Kapt.-47, 2,5 Kapt.-47 (Mod. 50), 2,5 Kapt.-51, 1,75 t-330-52, 1,75 t-375-52	
Kolben mit Ringen, Bolzen und Sicherungen, normal (Maß 80,04 mm)	4	5200, 3500, 1,5 Oly.-47, 1,5 Oly.-50, L-50, 1,5 Oly.-51, L-51	*6 23 006/04
1,75 t-330-52 1,75 t-375-52 } bis Motor Nr. * 2,5 L-15017 *	6	25104, 3700, 5300, 3800, 1,5 t-45, 2,5 Kapt.-47, 2,5 Kapt.-47 (Mod. 50), 2,5 Kapt.-51, 1,75 t-330-52, 1,75 t-375-52	

Ersatzteil-Nr.	Teile-Name	Stück pro Wagen	Modell
6 23 006/05	Kolben mit Ringen, Bolzen und Sicherungen, normal (Maß 80,05 mm)	4	5200, 3500, 1,5 Oly.-47, 1,5 Oly.-50, L-50, 1,5 Oly.-51, L-51
	1,75 t-330-52, 1,75 t-375-52 } bis Motor Nr. * 2,5 L-15017 *	6	25104, 3700, 5300, 3800, 1,5 t-45, 2,5 Kapt.-47, 2,5 Kapt.-47 (Mod. 50), 2,5 Kapt.-51, 1,75 t-330-52, 1,75 t-375-52
6 23 006/06	Kolben mit Ringen, Bolzen und Sicherungen, normal (Maß 80,06 mm)	4	5200, 3500, 1,5 Oly.-47, 1,5 Oly.-50, L-50, 1,5 Oly.-51, L-51
	1,75 t-330-52, 1,75 t-375-52 } bis Motor Nr. * 2,5 L-15017 *	6	25104, 3700, 5300, 3800, 1,5 t-45, 2,5 Kapt.-47, 2,5 Kapt.-47 (Mod. 50), 2,5 Kapt.-51, 1,75 t-330-52, 1,75 t-375-52
6 23 006/07	Kolben mit Ringen, Bolzen und Sicherungen, normal (Maß 80,07 mm)	4	5200, 3500, 1,5 Oly.-47, 1,5 Oly.-50, L-50, 1,5 Oly.-51, L-51
	1,75 t-375-52, 1,75 t-330-52 } bis Motor Nr. * 2,5 L-15017 *	6	25104, 3700, 5300, 3800, 1,5 t-45, 2,5 Kapt.-47, 2,5 Kapt.-47 (Mod. 50), 2,5 Kapt.-51, 1,75 t-330-52, 1,75 t-375-52
6 23 006/08	Kolben mit Ringen, Bolzen und Sicherungen, normal (Maß 80,08 mm)	4	5200, 3500, 1,5 Oly.-47, 1,5 Oly.-50, L-50, 1,5 Oly.-51, L-51
	1,75 t-330-52, 1,75 t-375-52 } bis Motor Nr. * 2,5 L-15017 *	6	25104, 3700, 5300, 3800, 1,5 t-45, 2,5 Kapt.-47, 2,5 Kapt.-47 (Mod. 50), 2,5 Kapt.-51, 1,75 t-330-52, 1,75 t-375-52
6 23 006/09	Kolben mit Ringen, Bolzen und Sicherungen, normal (Maß 80,09 mm)	4	5200, 3500, 1,5 Oly.-47, 1,5 Oly.-50, L-50, 1,5 Oly.-51, L-51
	1,75 t-330-52, 1,75 t-375-52 } bis Motor Nr. * 2,5 L-15017 *	6	25104, 3700, 5300, 3800, 1,5 t-45, 2,5 Kapt.-47, 2,5 Kapt.-47 (Mod. 50), 2,5 Kapt.-51, 1,75 t-330-52, 1,75 t-375-52
6 23 006/10	Kolben mit Ringen, Bolzen und Sicherungen, normal (Maß 80,10 mm)	4	5200, 3500, 1,5 Oly.-47, 1,5 Oly.-50, L-50, 1,5 Oly.-51, L-51
	1,75 t-330-52, 1,75 t-375-52 } bis Motor Nr. * 2,5 L-15017 *	6	25104, 3700, 5300, 3800, 1,5 t-45, 2,5 Kapt.-47, 2,5 Kapt.-47 (Mod. 50), 2,5 Kapt.-51, 1,75 t-330-52, 1,75 t-375-52
*6 23 009/92			
<6 23 009/93	Kolben mit Ringen, Bolzen und Sicherungen, normal (Maß 84,93 mm) 1,75 t-330-52, 1,75 t-375-52 } 2,6 l	6	1,75 t-330-52, 1,75 t-375-52
6 23 009/94	+Kolben mit Ringen, Bolzen und Sicherungen, normal (Maß 84,94 mm)	6	1,75 t-330-52, 1,75 t-375-52
6 23 009/95	+Kolben mit Ringen, Bolzen und Sicherungen, normal (Maß 84,95 mm)	6	1,75 t-330-52, 1,75 t-375-52
6 23 009/96	+Kolben mit Ringen, Bolzen und Sicherungen, normal (Maß 84,96 mm)	6	1,75 t-330-52, 1,75 t-375-52

Teile-Name	Stück pro Wagen	Modell	Ersatzteil-Nr.
+Kolben mit Ringen, Bolzen und Sicherungen, normal (Maß 84,97 mm)	6	1,75 t-330-52, 1,75 t-375-52	6 23 009/97
+Kolben mit Ringen, Bolzen und Sicherungen, normal (Maß 84,98 mm)	6	1,75 t-330-52, 1,75 t-375-52	6 23 009/98
+Kolben mit Ringen, Bolzen und Sicherungen, normal (Maß 84,99 mm)	6	1,75 t-330-52, 1,75 t-375-52	6 23 009/99
+Kolben mit Ringen, Bolzen und Sicherungen, normal (Maß 85,00 mm)	6	1,75 t-330-52, 1,75 t-375-52	6 23 009/00
+Kolben mit Ringen, Bolzen und Sicherungen, normal (Maß 85,01 mm)	6	1,75 t-330-52, 1,75 t-375-52	6 23 009/01
+Kolben mit Ringen, Bolzen und Sicherungen, normal (Maß 85,02 mm)	6	1,75 t-330-52, 1,75 t-375-52	6 23 009/02
+Kolben mit Ringen, Bolzen und Sicherungen, normal (Maß 85,03 mm)	6	1,75 t-330-52, 1,75 t-375-52	6 23 009/03
+Kolben mit Ringen, Bolzen und Sicherungen, normal (Maß 85,04 mm)	6	1,75 t-330-52, 1,75 t-375-52	6 23 009/04
+Kolben mit Ringen, Bolzen und Sicherungen, normal (Maß 85,05 mm)	6	1,75 t-330-52, 1,75 t-375-52	6 23 009/05
+Kolben mit Ringen, Bolzen und Sicherungen, normal (Maß 85,06 mm)	6	1,75 t-330-52, 1,75 t-375-52	6 23 009/06
+Kolben mit Ringen, Bolzen und Sicherungen, normal (Maß 85,07 mm)	6	1,75 t-330-52, 1,75 t-375-52	6 23 009/07
+Kolben mit Ringen, Bolzen und Sicherungen, normal (Maß 85,08 mm)	6	1,75 t-330-52, 1,75 t-375-52	6 23 009/08
+Kolben mit Ringen, Bolzen und Sicherungen, normal (Maß 85,09 mm)	6	1,75 t-330-52, 1,75 t-375-52	6 23 009/09
+Kolben mit Ringen, Bolzen und Sicherungen, normal (Maß 85,10 mm)	6	1,75 t-330-52, 1,75 t-375-52	6 23 009/10
Alle mit + gekennzeichneten Teile Partieangabe wie bei 6 23 009/93 1,75 t-330-52 } 2,6 l bis Motor Nr. *26 T-14419* 1,75 t-375-52			
+Kolben mit Ringen, Bolzen und Sicherungen, normal 6 23 011/93—6 23 011/10 * = Nachindex beachten	6	1,75 t-330-52	■6 23 011*
Kolben mit Ringen, Bolzen und Sicherungen, 0,50 mm Übergröße, Leichtmetall	x	5200, 3500, 1,5 Oly.-47, 1,5 Oly.-50, L-50, 1,5 Oly.-51, L-51	6 23 207
1,75 t-330-52 } bis Motor Nr. *2,5 L-15017* 1,75 t-375-52	x	25104, 3700, 5300, 3800, 1,5 t-45, 2,5 Kapt.-47, 2,5 Kapt.-47 (Mod. 50), 2,5 Kapt.-51 1,75 t-330-52, 1,75 t-375-52	
Kolben mit Ringen, Bolzen und Sicherungen, 0,50 mm Übergröße, Leichtmetall 1,75 t-330-52 } 2,6 l bis Motor Nr. *26 T-14419* 1,75 t-375-52	x	1,75 t-330-52, 1,75 t-375-52	<6 23 210
+Kolben mit Ringen, Bolzen und Sicherungen, 0,5 mm Übergröße	x	1,75 t-330-52, 1,75 t-375-52	■6 23 212
Kolben mit Ringen, Bolzen und Sicherungen, 1,00 mm Übergröße, Leichtmetall	x	5200, 3500, 1,5 Oly.-47, 1,5 Oly.-50, L-50, 1,5 Oly.-51, L-51	6 23 307
1,75 t-330-52 } bis Motor Nr. *2,5 L-15017* 1,75 t-375-52	x	25104, 3700, 5300, 3800, 1,5 t-45, 2,5 Kapt.-47, 2,5 Kapt.-47 (Mod. 50), 2,5 Kapt.-51 1,75 t-330-52, 1,75 t-375-52	
Kolben mit Ringen, Bolzen und Sicherungen, 1,00 mm Übergröße, Leichtmetall 1,75 t-330-52 } 2,6 l bis Motor Nr. *26 T-14419* 1,75 t-375-52	x	1,75 t-330-52, 1,75 t-375-52	<6 23 310
+Kolben mit Ringen, Bolzen und Sicherungen, 1,00 mm Übergröße + = Nur für Teilmotore („25K") 6 04 128 und 6 04 129	x	1,75 t-330-52, 1,75 t-375-52	■6 23 312
Kolben mit Ringen, Bolzen und Sicherungen, 1,50 mm Übergröße, Leichtmetall	x	5200, 3500, 1,5 Oly.-47, 1,5 Oly.-50, L-50, 1,5 Oly.-51, L-51	6 23 457
1,75 t-330-52 } bis Motor Nr. *2,5 L-15017* 1,75 t-375-52	x	25104, 3700, 5300, 3800, 1,5 t-45, 2,5 Kapt.-47, 2,5 Kapt.-47 (Mod. 50), 2,5 Kapt.-51 1,75 t-330-52, 1,75 t-375-52	

Ersatzteil-Nr.	Teile-Name	Stück pro Wagen	Modell
6 23 460	Kolben mit Ringen, Bolzen und Sicherungen, 1,50 mm Übergröße, Leichtmetall 1,75 t-330-52 1,75 t-375-52 } 2,6 l bis Motor Nr. *26 T-14419*	x	1,75 t-330-52, 1,75 t-375-52
■6 23 462	+Kolben mit Ringen, Bolzen und Sicherungen, 1,50 mm Übergröße + = Nur für Teilmotore („25K") 6 04 128 und 6 04 129	x	1,75 t-330-52, 1,75 t-375-52
6 23 556	Kolben mit Ringen, Bolzen und Sicherungen, 2,00 mm Übergröße, Leichtmetall 1,75 t-330-52 1,75 t-375-52 } bis Motor Nr. *2,5 L-15017*	x	1,75 t-330-52, 1,75 t-375-52
6 24 007/93	**Kolben,** normal (Maß 79,93 mm) (Satzweise verwenden)	4	5200, 3500, 1,5 Oly.-47, 1,5 Oly.-50, L-50, 1,5 Oly.-51, L-51
	1,75 t-330-52 1,75 t-375-52 } bis Motor Nr. *2,5 L-15017*	6	25104, 3700, 5300, 3800, 1,5 t-45, 2,5 Kapt.-47, 2,5 Kapt.-47 (Mod. 50), 2,5 Kapt.-51 1,75 t-330-52, 1,75 t-375-52
6 24 007/94	Kolben, normal (Maß 79,94 mm) (Satzweise verwenden)	4	5200, 3500, 1,5 Oly.-47, 1,5 Oly.-50, L-50, 1,5 Oly.-51, L-51
	1,75 t-330-52 1,75 t-375-52 } bis Motor Nr. *2,5 L-15017*	6	25104, 3700, 5300, 3800, 1,5 t-45, 2,5 Kapt.-47, 2,5 Kapt.-47 (Mod. 50), 2,5 Kapt.-51 1,75 t-330-52, 1,75 t-375-52
6 24 007/95	Kolben, normal (Maß 79,95 mm) (Satzweise verwenden)	4	5200, 3500, 1,5 Oly.-47, 1,5 Oly.-50, L-50, 1,5 Oly.-51, L-51
	1,75 t-330-52 1,75 t-375-52 } bis Motor Nr. *2,5 L-15017*	6	25104, 3700, 5300, 3800, 1,5 t-45, 2,5 Kapt.-47, 2,5 Kapt.-47 (Mod. 50), 2,5 Kapt.-51 1,75 t-330-52, 1,75 t-375-52
6 24 007/96	Kolben, normal (Maß 79,96 mm) (Satzweise verwenden)	4	5200, 3500, 1,5 Oly.-47, 1,5 Oly.-50, L-50, 1,5 Oly.-51, L-51
	1,75 t-330-52 1,75 t-375-52 } bis Motor Nr. *2,5 L-15017*	6	25104, 3700, 5300, 3800, 1,5 t-45, 2,5 Kapt.-47, 2,5 Kapt.-47 (Mod. 50), 2,5 Kapt.-51 1,75 t-330-52, 1,75 t-375-52
6 24 007/97	Kolben, normal (Maß 79,97 mm) (Satzweise verwenden)	4	5200, 3500, 1,5 Oly.-47, 1,5 Oly.-50, L-50, 1,5 Oly.-51, L-51
	1,75 t-330-52 1,75 t-375-52 } bis Motor Nr. *2,5 L-15017*	6	25104, 3700, 5300, 3800, 1,5 t-45, 2,5 Kapt.-47, 2,5 Kapt.-47 (Mod. 50), 2,5 Kapt.-51 1,75 t-330-52, 1,75 t-375-52

Teile-Name	Stück pro Wagen	Modell	Ersatzteil-Nr.
Kolben, normal (Maß 79,98 mm) (Satzweise verwenden)	4	5200, 3500, 1,5 Oly.-47, 1,5 Oly.-50, L-50, 1,5 Oly.-51, L-51	■6 24 007/98
1,75 t-330-52 / 1,75 t-375-52 } bis Motor Nr. * 2,5 L-15017 *	6	25104, 3700, 5300, 3800, 1,5 t-45, 2,5 Kapt.-47, 2,5 Kapt.-47 (Mod. 50), 2,5 Kapt.-51, 1,75 t-330-52, 1,75 t-375-52	
Kolben, normal (Maß 79,99 mm) (Satzweise verwenden)	4	5200, 3500, 1,5 Oly.-47, 1,5 Oly.-50, L-50, 1,5 Oly.-51, L-51	■6 24 007/99
1,75 t-330-52 / 1,75 t-375-52 } bis Motor Nr. * 2,5 L-15017 *	6	25104, 3700, 5300, 3800, 1,5 t-45, 2,5 Kapt.-47, 2,5 Kapt.-47 (Mod. 50), 2,5 Kapt.-51, 1,75 t-330-52, 1,75 t-375-52	
Kolben, normal (Maß 80,00 mm) (Satzweise verwenden)	4	5200, 3500, 1,5 Oly.-47, 1,5 Oly.-50, L-50, 1,5 Oly.-51, L-51	■6 24 007/00
1,75 t-330-52 / 1,75 t-375-52 } bis Motor Nr. * 2,5 L-15017 *	6	25104, 3700, 5300, 3800, 1,5 t-45, 2,5 Kapt.-47, 2,5 Kapt.-47 (Mod. 50), 2,5 Kapt.-51, 1,75 t-330-52, 1,75 t-375-52	
Kolben, normal (Maß 80,01) (Satzweise verwenden)	4	5200, 3500, 1,5 Oly.-47, 1,5 Oly.-50, L-50, 1,5 Oly.-51, L-51	■6 24 007/01
1,75 t-330-52 / 1,75 t-375-52 } bis Motor Nr. * 2,5 L-15017 *	6	25104, 3700, 5300, 3800, 1,5 t-45, 2,5 Kapt.-47, 2,5 Kapt.-47 (Mod. 50), 2,5 Kapt.-51, 1,75 t-330-52, 1,75 t-375-52	
Kolben, normal (Maß 80,02 mm) (Satzweise verwenden)	4	5200, 3500, 1,5 Oly.-47, 1,5 Oly.-50, L-50, 1,5 Oly.-51, L-51	■6 24 007/02
1,75 t-330-52 / 1,75 t-375-52 } bis Motor Nr. * 2,5 L-15017 *	6	25104, 3700, 5300, 3800, 1,5 t-45, 2,5 Kapt.-47, 2,5 Kapt.-47 (Mod. 50), 2,5 Kapt.-51, 1,75 t-330-52, 1,75 t-375-52	
Kolben, normal (Maß 80,03 mm) (Satzweise verwenden)	4	5200, 3500, 1,5 Oly.-47, 1,5 Oly.-50, L-50, 1,5 Oly.-51, L-51	■6 24 007/03
1,75 t-330-52 / 1,75 t-375-52 } bis Motor Nr. * 2,5 L-15017 *	6	25104, 3700, 5300, 3800, 1,5 t-45, 2,5 Kapt.-47, 2,5 Kapt.-47 (Mod. 50), 2,5 Kapt.-51, 1,75 t-330-52, 1,75 t-375-52	
Kolben, normal (Maß 80,04 mm) (Satzweise verwenden)	4	5200, 3500, 1,5 Oly.-47, 1,5 Oly.-50, L-50, 1,5 Oly.-51, L-51	■6 24 007/04
1,75 t-330-52 / 1,75 t-375-52 } bis Motor Nr. * 2,5 L-15017 *	6	25104, 3700, 5300, 3800, 1,5 t-45, 2,5 Kapt.-47, 2,5 Kapt.-47 (Mod. 50), 2,5 Kapt.-51, 1,75 t-330-52, 1,75 t-375-52	

Ersatzteil-Nr.	Teile-Name	Stück pro Wagen	Modell
6 24 007/05	Kolben, normal (Maß 80,05 mm) (Satzweise verwenden)	4	5200, 3500, 1,5 Oly.-47, 1,5 Oly.-50, L-50, 1,5 Oly.-51, L-51
	1,75 t-330-52 / 1,75 t-375-52 } bis Motor Nr. * 2,5 L-15017 *	6	25104, 3700, 5300, 3800, 1,5 t-45, 2,5 Kapt.-47, 2,5 Kapt.-47 (Mod. 50), 2,5 Kapt.-51, 1,75 t-330-52, 1,75 t-375-52
6 24 007/06	Kolben, normal (Maß 80,06 mm) (Satzweise verwenden)	4	5200, 3500, 1,5 Oly.-47, 1,5 Oly.-50, L-50, 1,5 Oly.-51, L-51
	1,75 t-330-52 / 1,75 t-375-52 } bis Motor Nr. * 2,5 L-15017 *	6	25104, 3700, 5300, 3800, 1,5 t-45, 2,5 Kapt.-47, 2,5 Kapt.-47 (Mod. 50), 2,5 Kapt.-51, 1,75 t-330-52, 1,75 t-375-52
6 24 007/07	Kolben, normal (Maß 80,07 mm) (Satzweise verwenden)	4	5200, 3500, 1,5 Oly.-47, 1,5 Oly.-50, L-50, 1,5 Oly.-51, L-51
	1,75 t-330-52 / 1,75 t-375-52 } bis Motor Nr. * 2,5 L-15017 *	6	25104, 3700, 5300, 3800, 1,5 t-45, 2,5 Kapt.-47, 2,5 Kapt.-47 (Mod. 50), 2,5 Kapt.-51, 1,75 t-330-52, 1,75 t-375-52
6 24 007/08	Kolben, normal (Maß 80,08 mm) (Satzweise verwenden)	4	5200, 3500, 1,5 Oly.-47, 1,5 Oly.-50, L-50, 1,5 Oly.-51, L-51
	1,75 t-330-52 / 1,75 t-375-52 } bis Motor Nr. * 2,5 L-15017 *	6	25104, 3700, 5300, 3800, 1,5 t-45, 2,5 Kapt.-47, 2,5 Kapt.-47 (Mod. 50), 2,5 Kapt.-51, 1,75 t-330-52, 1,75 t-375-52
6 24 007/09	Kolben, normal (Maß 80,09 mm) (Satzweise verwenden)	4	5200, 3500, 1,5 Oly.-47, 1,5 Oly.-50, L-50, 1,5 Oly.-51, L-51
	1,75 t-330-52 / 1,75 t-375-52 } bis Motor Nr. * 2,5 L-15017 *	6	25104, 3700, 5300, 3800, 1,5 t-45, 2,5 Kapt.-47, 2,5 Kapt.-47 (Mod. 50), 2,5 Kapt.-51, 1,75 t-330-52, 1,75 t-375-52
6 24 007/10	Kolben, normal (Maß 80,10 mm) (Satzweise verwenden)	4	5200, 3500, 1,5 Oly.-47, 1,5 Oly.-50, L-50, 1,5 Oly.-51, L-51
	1,75 t-330-52 / 1,75 t-375-52 } bis Motor Nr. * 2,5 L-15017 *	6	25104, 3700, 5300, 3800, 1,5 t-45, 2,5 Kapt.-47, 2,5 Kapt.-47 (Mod. 50), 2,5 Kapt.-51, 1,75 t-330-52, 1,75 t-375-52
*6 24 010/92			
*6 24 010/93	Kolben, normal (Maß 84,93 mm) 1,75 t-330-52 / 1,75 t-375-52 } 2,6 l	6	1,75 t-330-52, 1,75 t-375-52

*1. Änderung April 1960

Teile-Name	Stück pro Wagen	Modell	Ersatzteil-Nr.
Kolben, normal (Maß 84,94 mm) 1,75 t-330-52, 1,75 t-375-52 } 2,6 l bis Motor Nr. *26 T-14419*	6	1,75 t-330-52, 1,75 t-375-52	<6 24 010/94
Kolben, normal (Maß 84,95 mm) 1,75 t-330-52, 1,75 t-375-52 } 2,6 l bis Motor Nr. *26 T-14419*	6	1,75 t-330-52, 1,75 t-375-52	<6 24 010/95
Kolben, normal (Maß 84,96 mm) 1,75 t-330-52, 1,75 t-375-52 } 2,6 l bis Motor Nr. *26 T-14419*	6	1,75 t-330-52, 1,75 t-375-52	<6 24 010/96
Kolben, normal (Maß 84,97 mm) 1,75 t-330-52, 1,75 t-375-52 } 2,6 l bis Motor Nr. *26 T-14419*	6	1,75 t-330-52, 1,75 t-375-52	<6 24 010/97
Kolben, normal (Maß 84,98 mm) 1,75 t-330-52, 1,75 t-375-52 } 2,6 l bis Motor Nr. *26 T-14419*	6	1,75 t-330-52, 1,75 t-375-52	<6 24 010/98
Kolben, normal (Maß 84,99 mm) 1,75 t-330-52, 1,75 t-375-52 } 2,6 l bis Motor Nr. *26 T-14419*	6	1,75 t-330-52, 1,75 t-375-52	<6 24 010/99
Kolben, normal (Maß 85,00 mm) 1,75 t-330-52, 1,75 t-375-52 } 2,6 l bis Motor Nr. *26 T-14419*	6	1,75 t-330-52, 1,75 t-375-52	<6 24 010/00
Kolben, normal (Maß 85,01 mm) 1,75 t-330-52, 1,75 t-375-52 } 2,6 l bis Motor Nr. *26 T-14419*	6	1,75 t-330-52, 1,75 t-375-52	<6 24 010/01
Kolben, normal (Maß 85,02 mm) 1,75 t-330-52, 1,75 t-375-52 } 2,6 l bis Motor Nr. *26 T-14419*	6	1,75 t-330-52, 1,75 t-375-52	<6 24 010/02
Kolben, normal (Maß 85,03 mm) 1,75 t-330-52, 1,75 t-375-52 } 2,6 l bis Motor Nr. *26 T-14419*	6	1,75 t-330-52, 1,75 t-375-52	<6 24 010/03
Kolben, normal (Maß 85,04 mm) 1,75 t-330-52, 1,75 t-375-52 } 2,6 l bis Motor Nr. *26 T-14419*	6	1,75 t-330-52, 1,75 t-375-52	<6 24 010/04
Kolben, normal (Maß 85,05 mm) 1,75 t-330-52, 1,75 t-375-52 } 2,6 l bis Motor Nr. *26 T-14419*	6	1,75 t-330-52, 1,75 t-375-52	<6 24 010/05
Kolben, normal (Maß 85,06 mm) 1,75 t-330-52, 1,75 t-375-52 } 2,6 l bis Motor Nr. *26 T-14419*	6	1,75 t-330-52, 1,75 t-375-52	<6 24 010/06
Kolben, normal (Maß 85,07 mm) 1,75 t-330-52, 1,75 t-375-52 } 2,6 l bis Motor Nr. *26 T-14419*	6	1,75 t-330-52, 1,75 t-375-52	<6 24 010/07
Kolben, normal (Maß 85,08 mm) 1,75 t-330-52, 1,75 t-375-52 } 2,6 l bis Motor Nr. *26 T-14419*	6	1,75 t-330-52, 1,75 t-375-52	<6 24 010/08
Kolben, normal (Maß 85,09 mm) 1,75 t-330-52, 1,75 t-375-52 } 2,6 l bis Motor Nr. *26 T-14419*	6	1,75 t-330-52, 1,75 t-375-52	<6 24 010/09
Kolben, normal (Maß 85,10 mm) 1,75 t-330-52, 1,75 t-375-52 } 2,6 l bis Motor Nr. *26 T-14419*	6	1,75 t-330-52, 1,75 t-375-52	<6 24 010/10
+Kolben, normal 6 24 012/93—6 24 012/10 *Nur für Teilmotore („25K") 6 04 128 und 6 04 129 * = Nachindex beachten	6	1,75 t-330-52, 1,75 t-375-52	6 24 012*

Ersatzteil-Nr.	Teile-Name	Stück pro Wagen	Modell
■6 24 013/93	*Kolben, normal (Maß 82,93 mm)	6	1,75 t-330-52, 1,75 t-375-52
■6 24 013/94	*Kolben, normal (Maß 82,94 mm)	6	1,75 t-330-52, 1,75 t-375-52
■6 24 013/95	*Kolben, normal (Maß 82,95 mm)	6	1,75 t-330-52, 1,75 t-375-52
■6 24 013/96	*Kolben, normal (Maß 82,96 mm)	6	1,75 t-330-52, 1,75 t-375-52
■6 24 013/97	*Kolben, normal (Maß 82,97 mm)	6	1,75 t-330-52, 1,75 t-375-52
■6 24 013/98	*Kolben, normal (Maß 82,98 mm)	6	1,75 t-330-52, 1,75 t-375-52
■6 24 013/99	*Kolben, normal (Maß 82,99 mm)	6	1,75 t-330-52, 1,75 t-375-52
■6 24 013/00	*Kolben, normal (Maß 83,00 mm)	6	1,75 t-330-52, 1,75 t-375-52
■6 24 013/01	*Kolben, normal (Maß 83,01 mm)	6	1,75 t-330-52, 1,75 t-375-52
■6 24 013/02	*Kolben, normal (Maß 83,02 mm)	6	1,75 t-330-52, 1,75 t-375-52
■6 24 013/03	*Kolben, normal (Maß 83,03 mm)	6	1,75 t-330-52, 1,75 t-375-52
■6 24 013/04	*Kolben, normal (Maß 83,04 mm)	6	1,75 t-330-52, 1,75 t-375-52
■6 24 013/05	*Kolben, normal (Maß 83,05 mm)	6	1,75 t-330-52, 1,75 t-375-52
■6 24 013/06	*Kolben, normal (Maß 83,06 mm)	6	1,75 t-330-52, 1,75 t-375-52
■6 24 013/07	*Kolben, normal (Maß 83,07 mm)	6	1,75 t-330-52, 1,75 t-375-52
■6 24 013/08	*Kolben, normal (Maß 83,08 mm)	6	1,75 t-330-52, 1,75 t-375-52
■6 24 013/09	*Kolben, normal (Maß 83,09 mm)	6	1,75 t-330-52, 1,75 t-375-52
■6 24 013/10	*Kolben, normal (Maß 83,10 mm)	6	1,75 t-330-52, 1,75 t-375-52
	* = Nur für S-Motor 6 03 008		

Teile-Name	Stück pro Wagen	Modell	Ersatzteil-Nr.
Kolben, 0,50 mm Übergröße, Leichtmetall Bei 5200, 3500, 1,5 Oly.-47, 1,5 Oly.-50, L-50, 1,5 Oly.-51, L-51, 25104, 3700, 5300, 1,5 t-45, 2,5 Kapt.-47, 2,5 Kapt.-47 (Mod. 50), 2,5 Kapt.-51 1,75 t-330-52 } bis Motor Nr. *2,5 L-54-3407 L sind 1,75 t-375-52 } Kolbenringe 6 28 206 und Ölabstreifringe 6 32 206 mitzuverwenden. 1,75 t-330-52 } bis Motor Nr. *2,5 L-15017* 1,75 t-375-52 }	x	5200, 3500, 1,5 Oly.-47, 1,5 Oly.-50, L-50, 1,5 Oly.-51, L-51, 25104, 3700, 5300, 3800, 1,5 t-45, 2,5 Kapt.-47, 2,5 Kapt.-47 (Mod. 50), 2,5 Kapt.-51, 1,75 t-330-52, 1,75 t-375-52	6 24 207
Kolben, 0,50 mm Übergröße, Leichtmetall 1,75 t-330-52 } 2,6 l bis Motor Nr. *26 T-14419* 1,75 t-375-52 }	x	1,75 t-330-52, 1,75 t-375-52	<6 24 210
+Kolben, 0,50 mm Übergröße, Leichtmetall	x	1,75 t-330-52, 1,75 t-375-52	■6 24 212
Kolben, 0,50 mm Übergröße Nur für S-Motor 6 03 008	6	1,75 t-330-52, 1,75 t-375-52	6 24 213
Kolben, 1,00 mm Übergröße, Leichtmetall 1,75 t-330-52 } bis Motor Nr. *2,5 L-15017* 1,75 t-375-52 }	x	5200, 3500, 1,5 Oly.-47, 1,5 Oly.-50, L-50, 1,5 Oly.-51, L-51, 25104, 3700, 5300, 3800, 1,5 t-45, 2,5 Kapt.-47, 2,5 Kapt.-47 (Mod. 50), 2,5 Kapt.-51, 1,75 t-330-52, 1,75 t-375-52	6 24 307
~~Kolben, 1,00 mm Übergröße, Leichtmetall~~ ~~1,75 t-330-52~~ } ~~2,6 l bis Motor Nr. *26 T-14419*~~ ~~1,75 t-375-52~~ }	~~x~~	~~1,75 t-330-52, 1,75 t-375-52~~	~~<6 24 310~~ Ers. d. 6 24 314
+Kolben, 1,00 mm Übergröße, Leichtmetall	x	1,75 t-330-52, 1,75 t-375-52	■6 24 312
Kolben, 1,50 mm Übergröße, Leichtmetall Bei 5200, 3500, 1,5 Oly.-47, 1,5 Oly.-50, L-50, 1,5 Oly.-51, L-51, 25104, 3700, 5300, 1,5 t-45, 2,5 Kapt.-47, 2,5 Kapt.-47 (Mod. 50), 2,5 Kapt.-51 1,75 t-330-52 } bis Motor Nr. *2,5 L-54-3407 L sind 1,75 t-375-52 } Kolbenringe 6 28 456 und Ölabstreifringe 6 32 456 mitzuverwenden. 1,75 t-330-52 } bis Motor Nr. *2,5 L-15017* 1,75 t-375-52 }	x	5200, 3500, 1,5 Oly.-47, 1,5 Oly.-50, L-50, 1,5 Oly.-51, L-51, 25104, 3700, 5300, 3800, 1,5 t-45, 2,5 Kapt.-47, 2,5 Kapt.-47 (Mod. 50), 2,5 Kapt.-51, 1,75 t-330-52, 1,75 t-375-52	6 24 457
Kolben, 1,50 mm Übergröße, Leichtmetall 1,75 t-330-52 } 2,6 l bis Motor Nr. *26 T-14419* 1,75 t-375-52 }	x	1,75 t-330-52, 1,75 t-375-52	<6 24 460
+Kolben, 1,50 mm Übergröße, Leichtmetall + = Nur für Teilmotore („25 K") 6 04 128 und 6 04 129	x	1,75 t-330-52, 1,75 t-375-52	■6 24 462
Kolben, 2,00 mm Übergröße, Leichtmetall 1,75 t-330-52 } bis Motor Nr. *2,5 L-15017* 1,75 t-375-52 }	x	5200, 3500, 1,5 Oly.-47, 1,5 Oly.-50, L-50, 1,5 Oly.-51, L-51, 25104, 3700, 5300, 3800, 1,5 t-45, 2,5 Kapt.-47, 2,5 Kapt.-47 (Mod. 50), 2,5 Kapt.-51, 1,75 t-330-52, 1,75 t-375-52	6 24 557
~~Kolbenring, 1,50 mm Übergröße~~ ~~1,75 t-330-52~~ } ~~ab Motor Nr. *2,5 L-54-3408 L~~ ~~1,75 t-375-52~~ } ~~bis Motor Nr. *2,5 L-57-02716 L~~	~~x~~	~~1,75 t-330-52, 1,75 t-375-52~~	~~6 28 456~~ Ers. d. 6 30 476 u. 6 30 202
~~Kolbenring, 2,00 mm Übergröße~~ 1,75 t-330-52 } ab Motor Nr. *2,5 L-54-3408 L 1,75 t-375-52 } bis Motor Nr. *2,5 L-57-02716 L	~~x~~	~~1,75 t-330-52, 1,75 t-375-52~~	~~6 28 556~~ Ers. d. 6 30 252 u. 6 30 526

Teile-Name	Stück pro Wagen	Modell	Ersatzteil-Nr.
Satz Kolben und Ölabstreifringe mit Expanderfedern, normal für Kolben und Ringnute 3,00 mm (Kolbenring) 4,75 mm (Ölabstreifring)	1	3500, 1,5 Oly.-47, 1,5 Oly.-50, L-50, 1,5 Oly.-51, L-51	R.P. 630-20
Satz Kolben und Ölabstreifringe mit Expanderfedern, normal für Kolben und Ringnute 3,00 mm (Kolbenring) 4,75 mm (Ölabstreifring)	1	3800, 1,5 t-45, 2,5 Kapt.-47, 2,5 Kapt.-47 (Mod. 50), 2,5 Kapt.-51, 1,75 t-330-52, 1,75 t-375-52	R.P. 630-23
Satz Kolben und Ölabstreifringe mit Expanderfedern, normal für Kolben und Ringnute 2,50 mm (Kolbenring) 5,00 mm (Ölabstreifring)	1	1,75 t-330-52, 1,75 t-375-52	R.P. 630-29
Satz Kolben und Ölabstreifringe mit Expanderfedern 1,00 mm Übergröße für Kolben und Ringnute 2,50 mm (Kolbenring) 5,00 mm (Ölabstreifring)	1	1,75 t-330-52, 1,75 t-375-52	R.P. 630-31
Kolbenring, oben, normal, 3 mm hoch	4	5200, 3500, 1,5 Oly.-47, 1,5 Oly.-50, L-50, 1,5 Oly.-51, L-51	**6 30 001**
1,75 t-330-52 1,75 t-375-52 } bis Motor Nr. *2,5 L-54-3407 L	6	25104, 3700, 5300, 3800, 1,5 t-45, 2,5 Kapt.-47, 2,5 Kapt.-47 (Mod. 50), 2,5 Kapt.-51, 1,75 t-330-52, 1,75 t-375-52	
Kolbenring, oben, normal 1,75 t-330-52 1,75 t-375-52 } ab Motor Nr. *2,5 L-54-3408 L bis Motor Nr. *2,5 L-15017*	6	1,75 t-330-52, 1,75 t-375-52	6 30 004
Kolbenring, oben, normal 1,75 t-330-52 1,75 t-375-52 } 2,6 l	6	1,75 t-330-52, 1,75 t-375-52	6 30 005
Kolbenring, oben, normal Nur für S-Motor 6 03 008, Teilmotor („25 K") 6 04 128 und 6 04 129)	6	1,75 t-330-52, 1,75 t-375-52	6 30 007
~~Kolbenring, oben, 0,50 mm Übergröße, 3 mm hoch~~	~~x~~	~~5200, 3500, 1,5 Oly.-47,~~ ~~1,5 Oly.-50, L-50,~~ ~~1,5 Oly.-51, L-51~~	~~6 30 101~~
1,75 t-330-52 1,75 t-375-52 } bis Motor Nr. *2,5 L-54-3407 L	x	25104, 3700, 5300, 3800, 1,5 t-45, 2,5 Kapt.-47, 2,5 Kapt.-47 (Mod. 50), 2,5 Kapt.-51, 1,75 t-330-52, 1,75 t-375-52	
Kolbenring, oben, 0,50 mm Übergröße 1,75 t-330-52 1,75 t-375-52 } ab Motor Nr. *2,5 L-54-3408 L bis Motor Nr. *2,5 L-15017*	x	1,75 t-330-52, 1,75 t-375-52	6 30 104
Kolbenring, oben, 0,50 mm Übergröße 1,75 t-330-52 1,75 t-375-52 } 2,6 l	x	1,75 t-330-52, 1,75 t-375-52	6 30 105
Kolbenring, oben, 0,50 mm Übergröße Nur für S-Motor 6 03 008, Teilmotor („25 K") 6 04 128 und 6 04 129	6	1,75 t-330-52, 1,75 t-375-52	6 30 107

Ersatzteil-Nr.	Teile-Name	Stück pro Wagen	Modell
6 30 151	Kolbenring, oben, 1,00 mm Übergröße, 3 mm hoch	x	5200, 3500, 1,5 Oly.-47, 1,5 Oly.-50, L-50, 1,5 Oly.-51, L-51
	1,75 t-330-52 } 1,75 t-375-52 } bis Motor Nr. *2,5 L-54-3407 L	x	25104, 3700, 5300, 3800, 1,5 t-45, 2,5 Kapt.-47, 2,5 Kapt.-47 (Mod. 50), 2,5 Kapt.-51, 1,75 t-330-52, 1,75 t-375-52
6 30 154	Kolbenring, oben, 1,00 mm Übergröße 1,75 t-330-52 } ab Motor Nr. *2,5 L-54-3408 L 1,75 t-375-52 } bis Motor Nr. *2,5 L-15017*	x	1,75 t-330-52, 1,75 t-375-52
6 30 155	Kolbenring, oben, 1,00 mm Übergröße 1,75 t-330-52 } 1,75 t-375-52 } 2,6 l	x	1,75 t-330-52, 1,75 t-375-52
■6 30 157	+Kolbenring, oben, 1,00 mm Übergröße	x	1,75 t-330-52, 1,75 t-375-52
≈6 30 201			
6 30 202	Kolbenring, oben, 1,50 mm Übergröße 1,75 t-330-52 } ab Motor Nr. *2,5 L-57-02717 L 1,75 t-375-52 } bis Motor Nr. *2,5 L-15017*	x	1,75 t-330-52, 1,75 t-375-52
6 30 203	Kolbenring, oben, 1,50 mm Übergröße 1,75 t-330-52 } 1,75 t-375-52 } 2,6 l	x	1,75 t-330-52, 1,75 t-375-52
■6 30 205	+Kolbenring, oben, 1,50 mm Übergröße + = Nur für Teilmotore („25 K") 6 04 128 und 6 04 129	x	1,75 t-330-52, 1,75 t-375-52
6 30 251	Kolbenring, oben, 2,00 mm Übergröße, 3 mm hoch	x	5200, 3500, 1,5 Oly.-47, 1,5 Oly.-50, L-50, 1,5 Oly.-51, L-51
	1,75 t-330-52 } 1,75 t-375-52 } bis Motor Nr. *2,5 L-54-3407 L	x	25104, 3700, 5300, 3800, 1,5 t-45, 2,5 Kapt.-47, 2,5 Kapt.-47 (Mod. 50), 2,5 Kapt.-51, 1,75 t-330-52, 1,75 t-375-52
6 30 252	Kolbenring, oben, 2,00 mm Übergröße 1,75 t-330-52 } ab Motor Nr. *2,5 L-57-02717 L 1,75 t-375-52 } bis Motor Nr. *2,5 L-15017*	x	1,75 t-330-52, 1,75 t-375-52
6 30 275	Kolbenring, unten, normal, 3 mm hoch	4	5200, 3500, 1,5 Oly.-47, 1,5 Oly.-50, L-50, 1,5 Oly.-51, L-51
	1,75 t-330-52 } 1,75 t-375-52 } bis Motor Nr. *2,5 L-54-3407 L	6	25104, 3700, 5300, 3800, 1,5 t-45, 2,5 Kapt.-47, 2,5 Kapt.-47 (Mod. 50), 2,5 Kapt.-51, 1,75 t-330-52, 1,75 t-375-52

Teile-Name	Stück pro Wagen	Modell	Ersatzteil-Nr.
Kolbenring, unten, normal 1,75 t-330-52 } ab Motor Nr. 2,5 L-54-3408 L 1,75 t-375-52 } bis Motor Nr. *2,5 L-15017*	6	1,75 t-330-52, 1,75 t-375-52	6 30 278
Kolbenring, unten, normal 1,75 t-330-52 } 1,75 t-375-52 } 2,6 l	6	1,75 t-330-52, 1,75 t-375-52	6 30 279
Kolbenring, unten, normal Nur für S-Motor 6 03 008, Teilmotore („25 K") 6 04 128 und 6 04 129	6	1,75 t-330-52, 1,75 t-375-52	<6 30 281
Kolbenring, unten, 0,50 mm Übergröße, 3 mm hoch	x	5200, 3500, 1,5 Oly.-47, 1,5 Oly.-50, L-50, 1,5 Oly.-51, L-51	6 30 375
1,75 t-330-52 } 1,75 t-375-52 } bis Motor Nr. *2,5 L-54-3407 L	x	25104, 3700, 5300, 3800, 1,5 t-45, 2,5 Kapt.-47, 2,5 Kapt.-47 (Mod. 50), 2,5 Kapt.-51, 1,75 t-330-52, 1,75 t-375-52	
Kolbenring, unten, 0,50 mm Übergröße 1,75 t-330-52 } ab Motor Nr. 2,5 L-54-3408 L 1,75 t-375-52 } bis Motor Nr. *2,5 L-15017*	x	1,75 t-330-52, 1,75 t-375-52	6 30 378
Kolbenring, unten, 0,50 mm Übergröße 1,75 t-330-52 } 1,75 t-375-52 } 2,6 l	x	1,75 t-330-52, 1,75 t-375-52	6 30 379
Kolbenring, unten, 0,50 mm Übergröße Nur für S-Motor 6 03 008, Teilmotore („25 K") 6 04 128 und 6 04 129	6	1,75 t-330-52, 1,75 t-375-52	<6 30 381
Kolbenringe, unten, 1,00 mm Übergröße, 3 mm hoch	x	5200, 3500, 1,5 Oly.-47, 1,5 Oly.-50, L-50, 1,5 Oly.-51, L-51	6 30 425
1,75 t-330-52 } 1,75 t-375-52 } bis Motor Nr. *2,5 L-54-3407 L	x	25104, 3700, 5300, 3800, 1,5 t-45, 2,5 Kapt.-47, 2,5 Kapt.-47 (Mod. 50), 2,5 Kapt.-51, 1,75 t-330-52, 1,75 t-375-52	
Kolbenring, unten, 1,00 mm Übergröße 1,75 t-330-52 } ab Motor Nr. 2,5 L-54-3408 L 1,75 t-375-52 } bis Motor Nr. *2,5 L-15017*	x	1,75 t-330-52, 1,75 t-375-52	6 30 428
Kolbenring, unten, 1,00 mm Übergröße 1,75 t-330-52 } 1,75 t-375-52 } 2,6 l	x	1,75 t-330-52, 1,75 t-375-52	6 30 429
+Kolbenring, unten, 1,0 mm Übergröße + = Nur für Teilmotore („25 K") 6 04 128 und 6 04 129	x	1,75 t-330-52, 1,75 t-375-52	■6 30 431
Kolbenring, unten, 1,50 mm Übergröße 1,75 t-330-52 } ab Motor Nr. *2,5 L-57-02717 L 1,75 t-375-52 } bis Motor Nr. *2,5 L-15017*	x	1,75 t-330-52, 1,75 t-375-52	■6 30 476

Ersatzteil-Nr	Teile-Name	Stück pro Wagen	Modell
6 30 477	Kolbenring, unten, 1,50 mm Übergröße 1,75 t-330-52 } 2,6 l 1,75 t-375-52	x	1,75 t-330-52, 1,75 t-375-52
■6 30 479	+Kolbenring, unten, 1,5 mm Übergröße + = Nur für Teilmotore („25 K") 6 04 128 und 6 04 129	x	1,75 t-330-52, 1,75 t-375-52
6 30 526	Kolbenring, unten, 2,00 mm Übergröße 1,75 t-330-52 } ab Motor Nr. *2,5 L-57-02717 L 1,75 t-375-52 } bis Motor Nr. *2,5 L-15017*	x	1,75 t-330-52, 1,75 t-375-52
6 32 004	**Ölabstreifring,** normal, 4,75 mm hoch	4	5200, 3500, 1,5 Oly.-47, 1,5 Oly.-50, L-50, 1,5 Oly.-51, L-51
	1,75 t-330-52 } bis Motor Nr. *2,5 L-54-3407 L 1,75 t-375-52	6	25104, 3700, 5300, 3800, 1,5 t-45, 2,5 Kapt.-47, 2,5 Kapt.-47 (Mod. 50), 2,5 Kapt.-51, 1,75 t-330-52, 1,75 t-375-52
6 32 007	*Ölabstreifring, normal ab Motor Nr. *2,5 L-3408 L (nur auf besondere Bestellung)	6	1,75 t-330-52, 1,75 t-375-52
6 32 010	Ölabstreifring, normal 1,75 t-330-52 } ab Motor Nr. *2,5 L-54-3408 L 1,75 t-375-52 } bis Motor Nr. *2,5 L-15017*	6	1,75 t-330-52, 1,75 t-375-52
6 32 011	Ölabstreifring, normal 1,75 t-330-52 } 2,6 l 1,75 t-375-52	6	1,75 t-330-52, 1,75 t-375-52
◁6 32 013	Ölabstreifring, normal Nur für S-Motor 6 03 008, Teilmotore („25 K") 6 04 128 und 6 04 129	6	1,75 t-330-52, 1,75 t-375-52
6 32 204	Ölabstreifring, 0,50 mm Übergröße, 4,75 mm hoch	6	5200, 3500, 1,5 Oly.-47, 1,5 Oly.-50, L-50, 1,5 Oly.-51, L-51
	1,75 t-330-52 } bis Motor Nr. *2,5 L-54-3407 L 1,75 t-375-52	x	25104, 3700, 5300, 3800, 1,5 t-45, 2,5 Kapt.-47, 2,5 Kapt.-47 (Mod. 50), 2,5 Kapt.-51, 1,75 t-330-52, 1,75 t-375-52
6 32 207	*Ölabstreifring, 0,50 mm Übergröße ab Motor Nr. *2,5 L-54-3408 L (nur auf besondere Bestellung)	x	1,75 t-330-52, 1,75 t-375-52
6 32 210	*Ölabstreifring, 0,50 mm Übergröße (satzweise verwenden)	x	1 75 t-330-52, 1,75 t-375-52
6 32 211	Ölabstreifring, 0,50 mm Übergröße 1,75 t-330-52 } 2,6 l 1,75 t-375-52	x	1,75 t-330-52, 1,75 t-375-52
◁6 32 213	Ölabstreifring, 0,50 mm Übergröße Nur für S-Motor 6 03 008, Teilmotore („25 K") 6 04 128 und 6 04 129	x	1,75 t-330-52, 1,75 t-375-52

Teile-Name	Stück pro Wagen	Modell	Ersatzteil-Nr.
Ölabstreifring, 1,00 mm Übergröße, 4,75 mm hoch	x	5200, 3500, 1,5 Oly.-47, 1,5 Oly.-50, L-50, 1,5 Oly.-51, L-51	6 32 304
1,75 t-330-52 / 1,75 t-375-52 } bis Motor Nr. *2,5 L-54-3407 L	x	25104, 3700, 5300, 3800, 1,5 t-45, 2,5 Kapt.-47, 2,5 Kapt.-47 (Mod. 50), 2,5 Kapt.-51, 1,75 t-330-52, 1,75 t-375-52	
*Ölabstreifring, 1,00 mm Übergröße ab Motor Nr. *2,5 L-54-3408 L (Nur auf besondere Bestellung)	x	1,75 t-330-52, 1,75 t-375-52	6 32 307
Ölabstreifring, 1,00 mm Übergröße (Nur satzweise verwenden)	x	1,75 t-330-52, 1,75 t-375-52	6 32 310
Ölabstreifring, 1,00 mm Übergröße 1,75 t-330-52 / 1,75 t-375-52 } 2,6 l	x	1,75 t-330-52, 1,75 t-375-52	6 32 311
+Ölabstreifring, 1,00 mm Übergröße	x	1,75 t-330-52, 1,75 t-375-52	6 32 313
Ölabstreifring, 1,50 mm Übergröße, 4,75 mm hoch	x	5200, 3500, 1,5 Oly.-47, 1,5 Oly.-50, L-50, 1,5 Oly.-51, L-51	6 32 454
1,75 t-330-52 / 1,75 t-375-52 } bis Motor Nr. *2,5 L-54-3407 L	x	25104, 3700, 5300, 3800, 1,5 t-45, 2,5 Kapt.-47, 2,5 Kapt.-47 (Mod. 50), 2,5 Kapt.-51, 1,75 t-330-52, 1,75 t-375-52	
			≈6 32 457
Ölabstreifring, 1,50 mm Übergröße 1,75 t-330-52 / 1,75 t-375-52 } bis Motor Nr. *2,5 L-15017*	x	1,75 t-330-52, 1,75 t-375-52	6 32 458
Ölabstreifring, 1,50 mm Übergröße 1,75 t-330-52 / 1,75 t-375-52 } 2,6 l	x	1,75 t-330-52, 1,75 t-375-52	6 32 459
+Ölabstreifring, 1,5 mm Übergröße	x	1,75 t-330-52, 1,75 t-375-52	6 32 461
+ = Nur für Teilmotore („25K") 6 04 128 und 6 04 129			
			≈6 32 554

Ersatzteil-Nr.	Teile-Name	Stück pro Wagen	Modell
6 32 556	Ölabstreifring, 2,00 mm Übergröße 1,75 t-330-52 } ab Motor Nr. *2,5 L-54-3408 L 1,75 t-375-52 } bis Motor Nr. *2,5 L-57-02716 L	x	1,75 t-330-52, 1,75 t-375-52
~~6 32 557~~	~~*Ölabstreifring, 2,00 mm Übergröße~~ ab Motor Nr. ~~*2,5 L-54-3408 L~~ ~~(Nur~~ auf besondere Bestellung~~)~~	~~x~~	~~1,75 t-330-52, 1,75 t-375-52~~
6 32 558	Ölabstreifring, 2,00 mm Übergröße 1,75 t-330-52 } ab Motor Nr. *2,5 L-57-02717 L 1,75 t-375-52 } bis Motor Nr. *2,5 L-15017*	x	1,75 t-330-52, 1,75 t-375-52
6 32 700	*Expanderfeder für Ölabstreifring ab Motor Nr. *2,5 L-54-3408 L (Nur auf besondere Bestellung)	6	1,75 t-330-52, 1,75 t-375-52
	Die mit * markierten Eesatzteile sind für Motoren vorgesehen, die zwischen den Zylinderkopf-Befestigungsschrauben als Kennzeichen ein gelbes „E" tragen.		
~~6 34 003~~	~~**Kolbenbolzen,** normal~~	~~4~~ ~~6~~	~~1397, 1190, 1396, 11234, 3200, 3300, 6100, 13237~~ ~~20103, 20120, 2,0-12~~
	Sicherungsring für Kolbenbolzen N-10348	8—12	
6 34 006	Kolbenbolzen (blau gezeichnet) Nur für Kolben mit blau gezeichneter Bolzenbohrung verwenden.	4	5200, 3500, 1,5 Oly.-47, 1,5 Oly.-50, L-50, 1,5 Oly.-51, L-51
	1,75 t-330-52 1,75 t-375-52 } bis Motor Nr. *2,5 L-15017*	6	25104, 3700, 5300, 3800, 1,5 t-45, 2,5 Kapt.-47, 2,5 Kapt.-47 (Mod. 50), 2,5 Kapt.-51, 1,75 t-330-52, 1,75 t-375-52
	Sicherungsring für Kolbenbolzen N-48790	8—12	
≈6 34 007			

Teile-Name	Stück pro Wagen	Modell	Ersatzteil-Nr.
Kolbenbolzen (gelb gezeichnet) Nur für Kolben mit gelb gezeichneter Bolzenbohrung verwenden.	4	5200, 3500, 1,5 Oly.-47, 1,5 Oly.-50, L-50, 1,5 Oly.-51, L-51	*6 34 008 ■6 34 011
1,75 t-330-52 1,75 t-375-52 } bis Motor Nr. *2,5 L-15017*	6	25104, 3700, 5300, 3800, 1,5 t-45, 2,5 Kapt.-47, 2,5 Kapt.-47 (Mod. 50), 2,5 Kapt.-51, 1,75 t-330-52, 1,75 t-375-52	
Kolbenbolzen (grün gezeichnet) Nur für Kolben mit grün gezeichneter Bolzenbohrung verwenden.	4	5200, 3500, 1,5 Oly.-47, 1,5 Oly.-50, L-50, 1,5 Oly.-51, L-51	<6 34 012
1,75 t-330-52 1,75 t-375-52 } bis Motor Nr. *2,5 L-15017*	6	25104, 3700, 5300, 3800, 1,5 t-45, 2,5 Kapt.-47, 2,5 Kapt.-47 (Mod. 50), 2,5 Kapt.-51, 1,75 t-330-52, 1,75 t-375-52	
Kolbenbolzen (blau gezeichnet) Nur für Kolben mit blau gezeichneter Bolzenbohrung verwenden. 1,75 t-330-52 1,75 t-375-52 } 2,6 l	6	1,75 t-330-52, 1,75 t-375-52	<6 34 013
Kolbenbolzen (gelb gezeichnet) Nur für Kolben mit gelb gezeichneter Bolzenbohrung verwenden. 1,75 t-330-52 1,75 t-375-52 } 2,6 l	6	1,75 t-330-52, 1,75 t-375-52	<6 34 014
Kolbenbolzen (grün gezeichnet) Nur für Kolben mit grün gezeichneter Bolzenbohrung verwenden. 1,75 t-330-52 1,75 t-375-52 } 2,6 l	6	1,75 t-330-52, 1,75 t-375-52	<6 34 015
*Kolbenbolzen, blau	6	1,75 t-330-52, 1,75 t-375-52	6 34 019
*Kolbenbolzen, gelb	6	1,75 t-330-52, 1,75 t-375-52	6 34 020
*Kolbenbolzen, grün	6	1,75 t-330-52, 1,75 t-375-52	6 34 021
* = Nur für S-Motor 6 03 008, Teilmotor („25 K") 6 04 128 und 6 04 129			
Sicherungsring N-48790	12		
Nockenwelle 1,75 t-330-52 1,75 t-375-52 } bis Motor Nr. *2,5 L-54-5800 L Für 25104, 3700, 5300, 3800, 1,5 t-45, 2,5 Kapt.-47, 2,5 Kapt.-47 (Mod. 50), 2,5 Kapt.-51 und 1,75 t-330-52 1,75 t-375-52 } bis Motor Nr. *2,5 L-53-8883 L sind 12 Ventilfedern 6 42 256 mitzuverwenden. Außerdem ist der Ventilfedersitz am Zylinderkopf von 34,5 mm ⌀ auf 35,5 mm ⌀ zu fräsen. (Wird auch für Teil-Motore 6 04 031, 6 04 032, 6 04 110, 6 04 111, 6 04 523, 6 04 524, 6 04 533 und 6 04 534 verwendet.)	1	25104, 3700, 5300, 3800, 1,5 t-45, 2,5 Kapt.-47, 2,5 Kapt.-47 (Mod. 50), 2,5 Kapt.-51, 1,75 t-330-52, 1,75 t-375-52	6 36 107
Nockenwelle ab Motor Nr. *2,5 L-57-7861 L bis Motor Nr. *2,5 L-5500*	1	1,75 t-330-52, 1,75 t-375-52	6 36 121

Ersatzteil-Nr.	Teile-Name	Stück pro Wagen	Modell
6 36 126	Nockenwelle ab Motor Nr. *2,5 L-5501* bis Motor Nr. *2,5 L-15017*	1	1,75 t-330-52, 1,75 t-375-52
6 36 128	Nockenwelle 1,75 t-330-52 } 2,6 l 1,75 t-375-52	1	1,75 t-330-52, 1,75 t-375-52
6 36 132	Nockenwelle (Nur für Teil-Motore 6 04 128 und 6 04 129)	1	1,75 t-330-52, 1,75 t-375-52
~~6 36 133~~ 6 36 133	~~Nockenwelle~~ Bei Bedarf sind folgende Teile mitzuverwenden: ~~1 Nockenwellenlager 6 36 432~~ ~~1 Nockenwellenlager 6 36 457~~ ~~1 Nockenwellenlager 6 36 482~~ ~~1 Nockenwellenlager 6 36 505~~	~~1~~	~~5200, 3500, 1,5 Oly.-47, 1,5 Oly.-50, L-50, 1,5 Oly.-51, L-51~~
6 36 135	Nockenwelle ab Motor Nr. A 2,5 L-54-18962A bis Motor Nr. *2,5 L-57-7860 L Bei Bedarf sind folgende Teile mitzuverwenden: 1 Nockenwellenlager 6 36 432 1 Nockenwellenlager 6 36 457 1 Nockenwellenlager 6 36 482 1 Nockenwellenlager 6 36 505	1	1,75 t-330-52, 1,75 t-375-52
6 36 226	Druckplatte für Nockenwelle 18 B bis Motor Nr. 1048	1	18B, 1190, 11234, 3200, 3300, 6100, 5200, 3500, 25104, 3700, 5300, 3800, 1,5 t-45, 1,5 Oly.-47, 1,5 Oly.-50, L-50, 1,5 Oly.-51, L-51, 2,5 Kapt.-47, 2,5 Kapt.-47 (Mod. 50), 2,5 Kapt.-51, 1,75 t-330-52, 1,75 t-375-52
	(Druckplatte an Zylinderblock)		
	+Sechskantschraube (M 8 x 18) N-41101	2	
	+Fächerscheibe, innenverzahnt (8,4 mm) N-47511 +1,75 t bis Motor Nr. *2,5-8860 L	2	
	Zylinderschraube mit Innenverzahnung und Federscheibe (M 8 x 18) <N-50101 1,75 t ab Motor Nr. *2,5-8861 L	2	1,75 t-330-52, 1,75 t-375-52
6 36 300	Zahnrad für Nockenwelle (Novotext)	1	1,2, 1,8, 1033, 1397, 20103, 20120, 2,0-12, 1190, 1396, 11234, 3200, 3300, 6100, 13237
R. P. 636-04	Motorsteuerungsteile (4 Satz)	1 Satz	5200, 3500, 25104, 3700, 5300, 3800, 1,5 Oly.-47, 1,5 Oly.-50, L-50, 1,5 Oly.-51, L-51, 2,5 Kapt.-47, 2,5 Kapt.-47 (Mod. 50), 2,5 Kapt.-51
	Scheibenfeder (5 x 7,5 mm) N-10998	1	
~~6 36 305~~	~~Zahnrad für Nockenwelle (Novotext)~~	~~1~~	~~36315, 3,6-36-42-47, 6700~~
	Scheibenfeder (5 x 7,5 mm) N-10998	1	
R. P. 636-03	Motorsteuerungsteile (Satz)	1 Satz	1,5 t-45, 1,75 t-330-52, 1,75 t-375-52
6 36 431	Nockenwellenlager, vorn, vorgebohrt 1,75 t-330-52 } bis Motor Nr. *2,5 L-15017* 1,75 t-375-52	1	5200, 3500, 25104, 3700, 5300, 3800, 1,5 Oly.-47, 1,5 Oly.-50, L-50, 1,5 Oly.-51, L-51, 2,5 Kapt.-47, 2,5 Kapt.-47 (Mod. 50), 2,5 Kapt.-51, 1,75 t-330-52, 1,75 t-375-52

Teile-Name	Stück pro Wagen	Modell	Ersatzteil-Nr.
Nockenwellenlager, vorn, vorgebohrt 1,75 t-330-52 } 2,6 l 1,75 t-375-52	1	1,75 t-330-52, 1,75 t-375-52	■6 36 432
Nockenwellenlager, vorn, vorgebohrt	1	36315, 3,6-36-42-47, 6700	6 36 427
Nockenwellenlager, vorn mitten, vorgebohrt	1	36315, 3,6-36-42-47, 6700	6 36 452
Nockenwellenlager, vorn mitten, vorgebohrt 1,75 t-330-52 } bis Motor Nr. *2,5 L-15017* 1,75 t-375-52	1	5200, 3500, 25104, 3700, 3800, 5300, 1,5 t-45, 1,5 Oly.-47, 1,5 Oly.-50, L-50, 1,5 Oly.-51, L-51, 2,5 Kapt.-47, 2,5 Kapt.-47 (Mod. 50), 2,5 Kapt.-51, 1,75 t-330-52, 1,75 t-375-52	<6 36 456
Nockenwellenlager, vorn mitten, vorgebohrt 1,75 t-330-52 } 2,6 l 1,75 t-375-52	1	1,75 t-330-52, 1,75 t-375-52	■6 36 457
Nockenwellenlager, hinten, mitten und hinten, vorgebohrt	1	36315, 3,6-36-42-47, 6700	6 36 478
Nockenwellenlager, hinten mitten, vorgebohrt 1,75 t-330-52 } bis Motor Nr. *2,5 L-15017* 1,75 t-375-52	x	5200, 3500, 25104, 3700, 5300, 3800, 1,5 t-45, 1,5 Oly.-47, 1,5 Oly.-50, L-50, 1,5 Oly.-51, L-51, 2,5 Kapt.-47, 2,5 Kapt.-47 (Mod. 50), 2,5 Kapt.-51, 1,75 t-330-52, 1,75 t-375-52	<6 36 481
Nockenwellenlager, hinten mitten, vorgebohrt 1,75 t-330-52 } 2,6 l 1,75 t-375-52	1	1,75 t-330-52, 1,75 t-375-52	■6 36 482
Nockenwellenlager, hinten, vorgebohrt 1,75 t-330-52 } bis Motor Nr. *2,5 L-15017* 1,75 t-375-52	1	5200, 3500, 25104, 3700, 5300, 3800, 1,5 t-45, 1,5 Oly.-47, 1,5 Oly.-50, L-50, 1,5 Oly.-51, L-51, 2,5 Kapt.-47, 2,5 Kapt.-47 (Mod. 50), 2,5 Kapt.-51, 1,75 t-330-52, 1,75 t-375-52	<6 36 504
Nockenwellenlager, hinten, vorgebohrt 1,75 t-330-52 } 2,6 l 1,75 t-375-52 Die vorgebohrten Nockenwellenlager sind sowohl für Normalmaß als auch für 0,50 mm Untermaß verwendbar.	1	1,75 t-330-52, 1,75 t-375-52	■6 36 505
Verschlußscheibe für Nockenwellenlager, hinten (45 mm ⌀) 2,0-12 ab Motor Nr. 37-4432 1190 ab Motor Nr. 37-19174 1396 ab Motor Nr. 37-4555 11234 ab Motor Nr. 37-19255 13237 ab Motor Nr. 37-18342	1	2,0-12, 1190, 1396, 11234, 3200, 3300, 6100, 13237	(9 02 526)
Verschlußscheibe für Nockenwellenlager, hinten (54 mm ⌀)	1	36315, 3,6-36-42-47, 6700	6 36 528
Verschlußscheibe für Nockenwellenlager, hinten (49 mm ⌀) 1,75 t-330-52 } bis Motor Nr. *2,5 L-15017* 1,75 t-375-52	1	5200, 3500, 25104, 3700, 5300, 3800, 1,5 t-45, 1,5 Oly.-47, 1,5 Oly.-50, L-50, 1,5 Oly.-51, L-51, 2,5 Kapt.-47, 2,5 Kapt.-47 (Mod. 50), 2,5 Kapt.-51, 1,75 t-330-52, 1,75 t-375-52	<6 36 529

Ersatzteil-Nr.	Teile-Name	Stück pro Wagen	Modell
≈6 36 530	Verschlußdeckel für Nockenwellenlager, hinten (50 mm ⌀) 1,75 t-330-52 } 2,6 l 1,75 t-375-52 } 2,6 l	1	1,75 t-330-52, 1,75 t-375-52
6 38 082 ≈6 38 083	**Deckel für Räderkasten** Bei 25104 bis Motor Nr. 37-16633 ist Dichtung 6 38 229 mitzuverwenden.	1	5200, 3500, 25104, 3700, 5300, 3800, 1,5 t-45, 1,5 Oly.-47, 1,5 Oly.-50, L-50, 1,5 Oly.-51, L-51, 2,5 Kapt.-47, 2,5 Kapt.-47 (Mod. 50), 2,5 Kapt.-51, 1,75 t-330-52, 1,75 t-375-52
6 38 126 ≈6 38 175	Verstärkung für Räderkastendeckel	1	5200, 3500, 25104, 3700, 5300, 3800, 1,5 t-45, 1,5 Oly.-47, 1,5 Oly.-50, L-50, 1,5 Oly.-51, L-51, 2,5 Kapt.-47, 2,5 Kapt.-47 (Mod. 50), 2,5 Kapt.-51, 1,75 t-330-52, 1,75 t-375-52
6 38 177	Öldichtung für Räderkastendeckel, Kork (42,5 x 56 x 7,2 mm) Bei Auswechslung der Öldichtung im Räderkastendeckel die mit Simrit-Abdichtung versehen sind, ist der komplette Räderkasten 6 38 082 zu verwenden.	1	5200, 3500, 25104, 3700, 5300, 3800, 36315, 3,6-36-42-47, 6700, 1,5 t-45, 1,5 Oly.-47, 1,5 Oly.-50, L-50, 1,5 Oly.-51, L-51, 2,5 Kapt.-47, 2,5 Kapt.-47 (Mod. 50), 2,5 Kapt.-51, 1,75 t-330-52, 1,75 t-375-52
6 38 201	Halter für Öldichtung (Lochdurchmesser 44,5 mm)	1	20103, 20120, 2,0-12, 1190, 1396, 11234, 3200, 3300, 6100, 5200, 13237, 3500, 25104, 3700, 5300, 3800, 36315, 3,6-36-42-47, 6700, 1,5 t-45, 1,5 Oly.-47, 1,5 Oly.-50, L-50, 1,5 Oly.-51, L-51, 2,5 Kapt.-47, 2,5 Kapt.-47 (Mod. 50), 2,5 Kapt.-51, 1,75 t-330-52, 1,75 t-375-52
6 38 225	Dichtung für Räderkastendeckel, Papier	1	1,2 alle, 1,8 alle, 1033, 1397, 20103, 20120, 2,0-12, 1190, 1396, 11234, 3200, 3300, 6100, 13237
	Sechskantschraube (M 8 x 18) N-41101	2	
	Sechskantschraube (M 8 x 22) N-42892	1	

Teile-Name		Stück pro Wagen	Modell	Ersatzteil-Nr.
Halbrundschraube (M 6 x 10)	N-38590	6		
Federring (6,1 mm)	<N-11423	6		
Federring (8,2 mm)	N-10696	6		
Sechskantmutter (M 8)	N-43211	3		
Dichtung für Räderkastendeckel (Kork)		1	5200, 3500, 25104, 3700, 5300, 3800, 1,5 t-45, 1,5 Oly.-47, 1,5 Oly.-50, L-50, 1,5 Oly.-51, L-51, 2,5 Kapt.-47, 2,5 Kapt.-47 (Mod. 50), 2,5 Kapt.-51, 1,75 t-330-52, 1,75 t-375-52	6 38 229
(Räderkastendeckel und Motortragplatte an Zylinderblock)				
+Sechskantschraube (M 8 x 15)	N-41011	3		
*Sechskantschraube mit Federscheibe (M 8 x 15)	N-48271	5		
Sechskantschraube (M 8 x 25)	N-41451	2		
+Sechskantmutter (M 8)	N-40192	5		
Sechskantschraube mit Federscheibe (M 8 x 18)	N-48281	4	1,75 t-330-52, 1,75 t-375-52	
+1,75 t-330-52, 1,75 t-375-52 } bis Motor Nr. *2,5 L-15017*	–			
*1,75 t-330-52, 1,75 t-375-52 } 2,6 l				
Ventilstößel, normal Bei 36315 bis Motor Nr. Br. 38-2936 3,6-36-42-47 bis Motor Nr. Br. 38-14129 ist Pfanne 6 40 301 mitzuverwenden.		12	36315, 3,6-36-42-47, 6700	**6 40 032**
Ventilstößel, normal (20 mm ⌀) (Stößel ist am oberen Rand durch eine V-förmige Kerbe äußerlich gekennzeichnet) Bei 1,5 l-Motoren ist Stößelstange 6 40 503 mitzuverwenden.		8	5200, 3500, 1,5 Oly.-47, 1,5 Oly.-50, L-50, 1,5 Oly.-51, L-51	6 40 035
1,75 t-330-52, 1,75 t-375-52 } bis Motor Nr. *2,5 L-54-5800 L		12	25104, 3700, 5300, 3800, 1,5 t-45, 2,5 Kapt.-47, 2,5 Kapt.-47 (Mod. 50), 2,5 Kapt.-51, 1,75 t-330-52, 1,75 t-375-52	
Ventilstößel, normal ($\frac{21,993}{21,986}$), blau gezeichnet ab Motor Nr. A 2,5 L-54-5801 L		12	1,75 t-330-52, 1,75 t-375-52	6 40 036
Ventilstößel, normal ($\frac{22,007}{22,000}$), weiß gezeichnet ab Motor Nr. A 2,5 L-54-5801 L		12	1,75 t-330-52, 1,75 t-375-52	6 40 040
Ventilstößel, normal ($\frac{22,021}{22,014}$), braun gezeichnet ab Motor Nr. A 2,5 L-54-5801 L		12	1,75 t-330-52, 1,75 t-375-52	6 40 041
				*6 40 104

Ersatzteil-Nr.	Teile-Name	Stück pro Wagen	Modell
~~≈6 40 107~~	~~Ventilstößel, 0,13 mm Übergröße 1,75 t-330-52, 1,75 t-375-52 bis Motor Nr. *2,5 L-54-5800 L Bei 5200, 3500 sowie 1,5 Oly.-47 bis Motor Nr. 49-18800 ist Stößelstange 6 40 503 mitzuverwenden.~~	~~x~~	~~5200, 3500, 25104, 3700, 5300, 3800, 1,5 t-45, 1,5 Oly.-47, 1,5 Oly.-50, L-50, 1,5 Oly.-51, L-51, 2,5 Kapt.-47, 2,5 Kapt.-47 (Mod. 50), 2,5 Kapt.-51, 1,75 t-330-52, 1,75 t-375-52~~
6 40 108	Ventilstößel, 0,13 mm Übergröße ($\frac{22,123}{22,116}$), blau gezeichnet ab Motor Nr. A 2,5 L-54-5801 L	x	1,75 t-330-52, 1,75 t-375-52
6 40 109	Ventilstößel, 0,13 mm Übergröße ($\frac{22,144}{22,137}$), schwarz gezeichnet ab Motor Nr. A 2,5 L-54-5801 L	x	1,75 t-330-52, 1,75 t-375-52
≈6 40 301			
6 40 352	Stellschraube mit Kugel für Kipphebel	8	5200, 3500, 1,5 Oly.-47, 1,5 Oly.-50, L-50, 1,5 Oly.-51, L-51
	1,75 t-330-52, 1,75 t-375-52 bis Motor Nr. *2,5 L-54-5800 L	12	25104, 3700, 5300, 3800, 36315, 3,6-36-42-47, 6700, 1,5 t-45, 2,5 Kapt.-47, 2,5 Kapt.-47 (Mod. 50), 2,5 Kapt.-51, 1,75 t-330-52, 1,75 t-375-52
6 40 353	Stellschraube mit Kugel für Ventilkipphebel (M 11 x 1) 1,75 t-330-52, 1,75 t-375-52 ab Motor Nr. A 2,5 L-54-5801 L	12	1,75 t-330-52, 1,75 t-375-52
~~6 40 377~~	~~Gegenmutter für Ventilstößel, konisch (M 10 x 1)~~	~~8~~	~~1190, 11234, 3200, 3300, 6100~~
6 40 378	Gegenmutter für Stellschraube (M 12 x 1)	8	5200, 3500, 1,5 Oly.-47, 1,5 Oly.-50, L-50, 1,5 Oly.-51, L-51
	1,75 t-330-52, 1,75 t-375-52 bis Motor Nr. *2,5 L-54-5800 L	12	25104, 3700, 5300, 3800, 36315, 3,6-36-42-47, 6700, 1,5 t-45, 2,5 Kapt.-47, 2,5 Kapt.-47 (Mod. 50), 2,5 Kapt.-51, 1,75 t-330-52, 1,75 t-375-52
6 40 379	Gegenmutter für Stellschraube (M 11 x 1) 1,75 t-330-52, 1,75 t-375-52 ab Motor Nr. A 2,5 L-54-5801 L	12	1,75 t-330-52, 1,75 t-375-52
6 40 501	Stößelstange	12	36315, 3,6-36-42-47, 6700

Teile-Name	Stück pro Wagen	Modell	Ersatzteil-Nr.
Stößelstange 1,5 Oly.-47 bis Motor Nr. 49-18800 Bei 5200, 3500 und 1,5 Oly.-47 nur für Ventilstößel 6 40 029 bzw. 6 40 104	8	5200, 3500, 1,5 Oly.-47	6 40 502
1,75 t-330-52 1,75 t-375-52 } bis Motor Nr. *2,5 L-54-5800 L	12	25104, 3700, 5300, 3800, 1,5 t-45, 2,5 Kapt.-47, 2,5 Kapt.-47 (Mod. 50), 2,5 Kapt.-51, 1,75 t-330-52, 1,75 t-375-52	
Stößelstange 1,5 Oly.-47 ab Motor Nr. 49-18801 Bei 5200, 3500 und 1,5 Oly.-47 bis Motor Nr. 49-18800 ist Ventilstößel 6 40 035 bzw. 6 40 107 mitzuverwenden.	8	5200, 3500, 1,5 Oly.-47, 1,5 Oly.-50, L-50, 1,5 Oly.-51, L-51	6 40 503
Stößelstange 1,75 t-330-52 1,75 t-375-52 } ab Motor Nr. A 2,5 L-54-5801 L bis Motor Nr. *2,5 L-15017*	12	1,75 t-330-52, 1,75 t-375-52	◁6 40 505
Stößelstange 1,75 t-330-52 1,75 t-375-52 } 2,6 l	12	1,75 t-330-52, 1,75 t-375-52	■6 40 507
Achse für Kipphebel 1,75 t-330-52 1,75 t-375-52 } bis Motor Nr. *2,5 L-54-5800 L	2	25104, 3700, 5300, 3800, 1,5 t-45, 2,5 Kapt.-47, 2,5 Kapt.-47 (Mod. 50), 2,5 Kapt.-51, 1,75 t-330-52, 1,75 t-375-52	6 40 525
~~Achse für Kipphebel~~	~~2~~	~~36315, 3,6-36-42-47, 6700~~	~~6 40 526~~
Achse für Kipphebel	2	5200, 3500, 1,5 Oly.-47, 1,5 Oly.-50, L-50, 1,5 Oly.-51, L-51	6 40 527
Achse für Kipphebel 1,75 t-330-52 1,75 t-375-52 } ab Motor Nr. A 2,5 L-54-5801 L bis Motor Nr. *2,5 L-57-7860 L	1	1,75 t-330-52, 1,75 t-375-52	6 40 529
Achse für Kipphebel ab Motor Nr. *2,5 L-57-7861 L	1	1,75 t-330-52, 1,75 t-375-52	6 40 531
Kerbstift für Achse an Zylinderkopf (5 x 12 mm) ■N-46260	6		
Verschlußstopfen (zylindrisch) für Kipphebelachse	2	5200, 3500, 25104, 3700, 5300, 3800, 36315, 3,6-36-42-47, 6700, 1,5 t-45, 1,5 Oly.-47, 1,5 Oly.-50, L-50, 1,5 Oly.-51, L-51, 2,5 Kapt.-47, 2,5 Kapt.-47 (Mod. 50), 2,5 Kapt.-51, 1,75 t-330-52, 1,75 t-375-52	6 40 550
Stopfen für Achse mit Loch	2	5200, 3500, 25104, 3700, 5300, 3800, 1,5 t-45, 1,5 Oly.-47, 1,5 Oly.-50, L-50, 1,5 Oly.-51, L-51, 2,5 Kapt.-47, 2,5 Kapt.-47 (Mod. 50), 2,5 Kapt.-51, 1,75 t-330-52, 1,75 t-375-52	6 40 551

Ersatzteil-Nr.	Teile-Name	Stück pro Wagen	Modell
6 40 575	Kipphebel für Ventil, links	4	5200, 3500, 1,5 Oly.-47, 1,5 Oly.-50, L-50, 1,5 Oly.-51, L-51
	1,75 t-330-52 / 1,75 t-375-52 } bis Motor Nr. *2,5 L-54-5800 L	6	25104, 3700, 5300, 3800, 1,5 t-45, 2,5 Kapt.-47, 2,5 Kapt.-47 (Mod. 50), 2,5 Kapt.-51, 1,75 t-330-52, 1,75 t-375-52
6 40 576	Kipphebel für Ventil, rechts	4	5200, 3500, 1,5 Oly.-47, 1,5 Oly.-50, L-50, 1,5 Oly.-51, L-51
	1,75 t-330-52 / 1,75 t-375-52 } bis Motor Nr. *2,5 L-54-5800 L	6	25104, 3700, 5300, 3800, 1,5 t-45, 2,5 Kapt.-47, 2,5 Kapt.-47 (Mod. 50), 2,5 Kapt.-51, 1,75 t-330-52, 1,75 t-375-52
6 40 577	Kipphebel für Einlaßventil, links	3	36315, 3,6-36-42-47, 6700
6 40 578	Kipphebel für Einlaßventil, rechts	3	36315, 3,6-36-42-47, 6700
6 40 579	Kipphebel für Auslaßventil	6	36315, 3,6-36-42-47, 6700
<6 40 584	Kipphebel mit Buchse für Ventil, links	6	1,75 t-330-52, 1,75 t-375-52
<6 40 585	Kipphebel mit Buchse für Ventil, rechts	6	1,75 t-330-52, 1,75 t-375-52
•6 40 586			
•6 40 587			
6 40 601	Buchse für Kipphebel	12	36315, 3,6-36-42-47, 6700
6 40 602	Buchse für Kipphebel	8	5200, 3500, 1,5 Oly.-47, 1,5 Oly.-50, L-50, 1,5 Oly.-51, L-51
		12	25104, 3700, 5300, 3800, 1,5 t-45, 2,5 Kapt.-47, 2,5 Kapt.-47 (Mod. 50), 2,5 Kapt.-51, 1,75 t-330-52, 1,75 t-375-52

Teile-Name		Stück pro Wagen	Modell	Ersatzteil-Nr.
Bock für Kipphebelachse		4	5200, 3500, 1,5 Oly.-47, 1,5 Oly.-50, L-50, 1,5 Oly.-51, L-51	6 40 625
1,75 t-330-52 / 1,75 t-375-52 } bis Motor Nr. *2,5 L-54-5800 L		6	25104, 3700, 5300, 3800, 1,5 t-45, 2,5 Kapt.-47, 2,5 Kapt.-47 (Mod. 50), 2,5 Kapt.-51, 1,75 t-330-52, 1,75 t-375-52	
Steckkerbstift	N-15170	4		
~~Bock für Kipphebelachse~~		~~6~~	~~36315, 3,6-36-42-47, 6700~~	~~6 40 626~~
Bock für Kipphebelachse (mit Gewindeloch M 8 x 1) 1,75 t-330-52 / 1,75 t-375-52 } ab Motor Nr. A 2,5 L-54-5801 L bis Motor Nr. *2,5 L-57-7860 L Bei Verwendung ab Motor Nr. A 2,5 L-54-5801 L bis Motor Nr. *2,5 L-56-2472 L sind Stiftschraube N-11115 mitzuverwenden.		3	1,75 t-330-52, 1,75 t-375-52	6 40 629
Bock für Kipphebelachse (ohne Gewindeloch) 1,75 t-330-52 / 1,75 t-375-52 } ab Motor Nr. A 2,5 L-54-5801 L bis Motor Nr. *2,5 L-57-7860 L Bei Verwendung ab Motor Nr. A 2,5 L-54-5801 L bis Motor Nr. *2,5 L-56-2472 L sind Stiftschraube N-11115 mitzuverwenden.		3	1,75 t-330-52, 1,75 t-375-52	6 40 630
Bock für Kipphebelachse ab Motor Nr. *2,5 L-57-7861 L 2,6 l bis Motor Nr. *26 T-8687*		3	1,75 t-330-52, 1,75 t-375-52	6 40 633 ≈6 40 634
(Bock an Zylinderblock)				
+Sechskantschraube (M 8 x 68)	N-43221	4		
+Federscheibe (8,4 x 15 x 0,8 mm) +bis Motor Nr. *2,5 L-57-7860 L	N-43011	12		
*Sechskantschraube (M 8 x 1,25 x 72) *ab Motor Nr. *2,5 L-57-7861 L	N-46471	12		
Sechskantmutter (M 8) bis Motor Nr. *2,5 L-55-149 L	N-40192	6		
Sechskantmutter (M 8 x 1) bis Motor Nr. *2,5 L-55-149 L ab Motor Nr. *2,5 L-55-150* bis Motor Nr. *2,5 L-7860 L	N-45211	2		
Feder für Kipphebelachse (42 mm hoch)		2	5200, 3500, 1,5 Oly.-47, 1,5 Oly.-50, L-50, 1,5 Oly.-51, L-51	6 40 650
1,75 t-330-52 / 1,75 t-375-52 } bis Motor Nr. *2,5 L-55-5800 L		4	25104, 3700, 5300, 3800, 1,5 t-45, 2,5 Kapt.-47, 2,5 Kapt.-47 (Mod. 50), 2,5 Kapt.-51, 1,75 t-330-52, 1,75 t-375-52	
1,75 t-330-52 / 1,75 t-375-52 } ab Motor Nr. A 2,5 L-54-5801 L		5	1,75 t-330-52, 1,75 t-375-52	

Ersatzteil-Nr.	Teile-Name		Stück pro Wagen	Modell
6 40 651	Feder für Kipphebelachse (10,5 mm hoch) 1,75 t-330-52 } bis Motor Nr. *2,5 L-54-5800 L 1,75 t-375-52		4	5200, 3500, 25104, 3700, 5300, 3800, 36315, 3,6-36-42-47, 6700, 1,5 t-45, 1,5 Oly.-47, 1,5 Oly.-50, L-50, 1,5 Oly.-51, L-51, 2,5 Kapt.-47, 2,5 Kapt.-47 (Mod. 50), 2,5 Kapt.-51, 1,75 t-330-52, 1,75 t-375-52
	1,75 t-330-52 } ab Motor Nr. A 2,5 L-54-5801 L 1,75 t-375-52		2	1,75 t-330-52, 1,75 t-375-52
6 40 675	Federklammer für Kipphebelachse 1,75 t-330-52 } bis Motor Nr. *2,5 L-54-5800 L 1,75 t-375-52		4	5200, 3500, 25104, 3700, 5300, 3800, 36315, 3,6-36-42-47, 6700, 1,5 t-45, 1,5 Oly.-47, 1,5 Oly.-50, L-50, 1,5 Oly.-51, L-51, 2,5 Kapt.-47, 2,5 Kapt.-47 (Mod. 50), 2,5 Kapt.-51, 1,75 t-330-52, 1,75 t-375-52
	1,75 t-330-52 } ab Motor Nr. A 2,5 L-54-5801 L 1,75 t-375-52		2	1,75 t-330-52, 1,75 t-375-52
~~6 40 700~~	~~Ölrohr für Kipphebelachse~~ ~~1,75 t-330-52~~ } ~~bis Motor Nr. *2,5 L-54-5800 L~~ ~~1,75 t-375-52~~		1	5200, 3500, 25104, 3700, 5300, 3800, 1,5 t-45, 1,5 Oly.-47, 1,5 Oly.-50, L-50, 1,5 Oly.-51, L-51, 2,5 Kapt.-47, 2,5 Kapt.-47 (Mod. 50), 2,5 Kapt.-51, 1,75 t-330-52, 1,75 t-375-52
	Doppelkegelring	N-15740	2	
	Überwurfmutter (M 10 x 1)	N-15731	2	
	Schraubstutzen (M 10 x 1)	N-15750	1	
6 40 702	Ölrohr für Kipphebelachse 1,75 t-330-52 } ab Motor Nr. A 2,5 L-54-5801 L 1,75 t-375-52 } bis Motor Nr. *2,5 L-57-7860 L		1	1,75 t-330-52, 1,75 t-375-52
6 40 703	Ölrohr mit Anschlußstück für Kipphebelachse ab Motor Nr. *2,5 L-57-7861 L bis Motor Nr. *2,5 L-15017*		1	1,75 t-330-52, 1,75 t-375-52
6 40 704	Ölrohr mit Anschlußstück für Kipphebelachse 1,75 t-330-52 } 2,6 l bis Motor Nr. *26 T-8687* 1,75 t-375-52		1	1,75 t-330-52, 1,75 t-375-52
≈6 40 705				
	+Doppelkegelring	N-15740	2	
	+Überwurfmutter (M 10 x 1)	N-15731	2	
	+Winkelschraubstutzen für Ölrohr an Kipphebelblock (M 8 x 1 und M 10 x 1) +bis Motor Nr. *2,5 L-57-7860 L	N-43200	1	
	*Doppelkegelring	N-15740	1	
	*Überwurfmutter (M 10 x 1) *ab Motor Nr. *2,5 L-57-7861 L	N-15731	1	
	Schraubstutzen, gerade, für Ölrohr-Kipphebelachse an Zylinderblock (M 8 x 1 und M 10 x 1)	N-41600	1	
6 40 725	Ölrücklaufrohr mit Anschlußstück für Kipphebelachse 1,75 t-330-52 } bis Motor Nr. *2,5 L-54-5800 L 1,75 t-375-52		1	5200, 3500, 25104, 3700, 5300, 3800, 1,5 t-45, 1,5 Oly.-47, 1,5 Oly.-50, L-50, 1,5 Oly.-51, L-51, 2,5 Kapt.-47, 2,5 Kapt.-47 (Mod. 50), 2,5 Kapt.-51, 1,75 t-330-52, 1,75 t-375-52

Teile-Name		Stück pro Wagen	Modell	Ersatzteil-Nr.
Ölrücklaufrohr mit Anschlußstück für Kipphebelachse ab Motor Nr. *2,5 L-57-7861 L 2,6 l bis Motor Nr. *26 T-8687*		1	1,75 t-330-52, 1,75 t-375-52	6 40 729
Zylinderschraube mit Zapfen für Arretierung - Kipphebelachse an Kipphebelbock (M 8 x 1 x 11) 1,75 t-330-52 } ab Motor Nr. A 2,5 L-54-5801 L 1,75 t-375-52 } bis Motor Nr. *2,5 L-57-7860 L		1	1,75 t-330-52, 1,75 t-375-52	6 40 750
+Spannscheibe (8,4 x 15 x 0,5 mm) +bis Motor Nr. *2,5 L-57-7860 L	N-29911	1		
Zweilochplatte mit Stift für Kipphebelachsenbock 1,75 t-330-52 1,75 t-375-52 } bis Motor Nr. *2,5 L-54-5800 L		2	5200, 3500, 25104, 3700, 5300, 3800, 1,5 t-45, 1,5 Oly.-47, 1,5 Oly.-50, L-50, 1,5 Oly.-51, L-51, 2,5 Kapt.-47, 2,5 Kapt.-47 (Mod. 50), 2,5 Kapt.-51, 1,75 t-330-52, 1,75 t-375-52	6 40 775
Zweilochplatte ohne Stift für Kipphebelachsenbock		4	5200, 3500, 1,5 Oly.-47, 1,5 Oly.-50, L-50, 1,5 Oly.-51, L-51	6 40 776
1,75 t-330-52 1,75 t-375-52 } bis Motor Nr. *2,5 L-54-5800 L		6	25104, 3700, 5300, 3800, 1,5 t-45, 2,5 Kapt.-47, 2,5 Kapt.-47 (Mod. 50), 2,5 Kapt.-51, 1,75 t-330-52, 1,75 t-375-52	
Lochplatte für Kipphebelachsenbock ab Motor Nr. *2,5 L-57-7861 L		6	1,75 t-330-52, 1,75 t-375-52	6 40 777
Sechskantschraube (M 8 x 65)	N-41431	4 — 6		
Federring (8,2 mm)	<N-11515	8 — 12		
Sechskantmutter (M 8 x 1)	N-41473	4 — 6		
Feder für Anschlußstück		1	36315, 3,6-36-42-47, 6700	6 40 800
1,75 t-330-52 1,75 t-375-52 } bis Motor Nr. *2,5 L-54-5800 L		2	5200, 3500, 25104, 3700, 5300, 1,5 t-45, 1,5 Oly.-47, 1,5 Oly.-50, L-50, 1,5 Oly.-51, L-51, 2,5 Kapt.-47, 2,5 Kapt.-47 (Mod. 50), 2,5 Kapt.-51, 1,75 t-330-52, 1,75 t-375-52	
Hülse für Anschlußstück (8-mm-Loch) 1,75 t-330-52 1,75 t-375-52 } bis Motor Nr. *2,5 L-54-5800 L		1	5200, 3500, 25104, 3700, 5300, 3800, 1,5 t-45, 1,5 Oly.-47, 1,5 Oly.-50, L-50, 1,5 Oly.-51, L-51, 2,5 Kapt.-47, 2,5 Kapt.-47 (Mod. 50), 2,5 Kapt.-51, 1,75 t-330-52, 1,75 t-375-52	6 40 825
Hülse für Anschlußstück (2-mm-Loch) 1,75 t-330-52 1,75 t-375-52 } bis Motor Nr. *2,5 L-54-5800 L		1	5200, 3500, 25104, 3700, 5300, 3800, 1,5 t-45, 1,5 Oly.-47, 1,5 Oly.-50, L-50, 1,5 Oly.-51, L-51, 2,5 Kapt.-47, 2,5 Kapt.-47 (Mod. 50), 2,5 Kapt.-51, 1,75 t-330-52, 1,75 t-375-52	6 40 826
~~Teller für Stößelstangenfeder~~		~~12~~	~~36315, 3,6-36-42-47, 6700~~	~~6 40 850~~
Feder für Stößelstange		12	36315, 3,6-36-42-47, 6700	6 40 875

Ersatzteil-Nr.	Teile-Name	Stück pro Wagen	Modell
6 40 900	Stift für Kipphebelachsenarretierung ab Motor Nr. *2,5 L-57-7861 L	1	1,75 t-330-52, 1,75 t-375-52
≈(6 60 350)			
6 40 950	Winkel-Schraubstutzen für Ölrücklauf an Kipphebelbock (M 8 x 1) 1,75 t-330-52 } ab Motor Nr. A 2,5 L-54-5801 L 1,75 t-375-52 } bis Motor Nr. *2,5 L-57-7860 L	1	1,75 t-330-52, 1,75 t-375-52
6 42 002	**Führung für Ein- und Auslaßventil,** normal 1,75 t-330-52 } ab Motor Nr. A 2,5 L-54-5801 L 1,75 t-375-52 } bis Motor Nr. *2,5 L-57-7860 L	12	1,75 t-330-52, 1,75 t-375-52
6 42 026	Führung für Einlaßventil, normal	4	5200, 3500, 1,5 Oly.-47, 1,5 Oly.-50, L-50, 1,5 Oly.-51, L-51
	1,75 t-330-52 1,75 t-375-52 } bis Motor Nr. *2,5 L-54-5800 L	6	25104, 3700, 5300, 3800, 1,5 t-45, 2,5 Kapt.-47, 2,5 Kapt.-47 (Mod. 50), 2,5 Kapt.-51, 1,75 t-330-52, 1,75 t-375-52
6 42 027	Führung für Einlaßventil, normal	6	36315, 3,6-36-42-47, 6700
6 42 053	Führung für Auslaßventil, normal	4	5200, 3500, 1,5 Oly.-47, 1,5 Oly.-50, L-50, 1,5 Oly.-51, L-51
	25104 ab Motor Nr. 38-7346 1,75 t-330-52 1,75 t-375-52 } bis Motor Nr. *2,5 L-54-5800 L	6	25104, 3700, 5300, 3800, 1,5 t-45, 2,5 Kapt.-47, 2,5 Kapt.-47 (Mod. 50), 2,5 Kapt.-51, 1,75 t-330-52, 1,75 t-375-52
6 42 054	Führung für Auslaßventil, normal 3,6-36-42-47 ab Motor Nr. Br. 38-1961	6	36315, 3,6-36-42-47
6 42 076	Führung für Ein- und Auslaßventil, 0,50 mm Übergröße 1,75 t-330-52 } ab Motor Nr. A 2,5 L-54-5801 L 1,75 t-375-52 } bis Motor Nr. *2,5 L-57-7860 L	x	1,75 t-330-52, 1,75 t-375-52
6 42 101	Führung für Einlaßventil, 0,50 mm Übergröße 1,75 t-330-52 1,75 t-375-52 } bis Motor Nr. *2,5 L-54-5800 L	x	5200, 3500, 25104, 3700, 5300, 3800, 1,5 t-45, 1,5 Oly.-47, 1,5 Oly.-50, L-50, 1,5 Oly.-51, L-51, 2,5 Kapt.-47, 2,5 Kapt.-47 (Mod. 50), 2,5 Kapt.-51, 1,75 t-330-52, 1,75 t-375-52
~~6 42 152~~	~~Einlaßventil~~ ~~1,2 ab Motor Nr. 16101~~ ~~1,8 ab Motor Nr. 24456~~	~~4~~ ~~6~~	~~1,2 alle, 1033, 1397, 1396, 13237~~ ~~18N, 1833, 20103, 20120, 2,0-12~~

Teile-Name	Stück pro Wagen	Modell	Ersatzteil-Nr.
~~Einlaßventil~~ ~~Für 11234 ist bis Motor Nr. 37-92202~~ ~~Ventilfeder 6 42 250~~ ~~Federteller 6 42 276~~ ~~mitzuverwenden.~~	~~4~~	~~1190, 11234, 3200, 3300, 6100~~	~~6 42 153~~
Einlaßventil Verwende auch R. P. 642-01	4	5200, 3500, 1,5 Oly.-47, 1,5 Oly.-50, L-50, 1,5 Oly.-51, L-51	6 42 154
1,75 t-330-52 1,75 t-375-52 } bis Motor Nr. * 2,5 L-54-5800 L Verwende auch R. P. 642-02 -03	6	25104, 3700, 5300, 3800, 1,5 t-45, 2,5 Kapt.-47, 2,5 Kapt.-47 (Mod. 50), 2,5 Kapt.-51, 1,75 t-330-52, 1,75 t-375-52	
Einlaßventil	6	36315, 3,6-36-42-47, 6700	6 42 157
Einlaßventil 1,75 t-330-52 1,75 t-375-52 } ab Motor Nr. A 2,5 L-54-5801 L Verwende auch R. P. 642-07	6	1,75 t-330-52, 1,75 t-375-52	<6 42 161
Einlaßventil, 0,075 mm Übergröße Kennzeichen "1" am unteren Schaftende ab Motor Nr. * 2,5 L-57-7861 L	6	1,75 t-330-52, 1,75 t-375-52	■6 42 162
Einlaßventil, 0,15 mm Übergröße Kennzeichen "2" am unteren Schaftende ab Motor Nr. * 2,5 L-57-7861 L	6	1,75 t-330-52, 1,75 t-375-52	■6 42 163
Einlaßventil, 0,3 mm Übergröße Kennzeichen "A" am unteren Schaftende ab Motor Nr. * 2,5 L-57-7861 L	6	1,75 t-330-52, 1,75 t-375-52	■6 42 164
Auslaßventil und Einlaßventil	8 12	1,2 alle 1,8 alle	6 42 200
Auslaßventil	4 6	1033, 1397, 1396, 13237 20103, 20120, 2,0-12	
Auslaßventil	4	1190, 11234, 3200, 3300, 6100	6 42 202
Auslaßventil	6	36315, 3,6-36-42-47, 6700	6 42 204
Auslaßventil Verwende auch R. P. 642-01	4	5200, 3500, 1,5 Oly.-47, 1,5 Oly.-50, L-50, 1,5 Oly.-51, L-51	6 42 209
1,75 t-330-52 1,75 t-375-52 } bis Motor Nr. * 2,5 L-54-5800 L Verwende auch R. P. 642-02 -03	6	25104, 3700, 5300, 3800, 1,5 t-45, 2,5 Kapt.-47, 2,5 Kapt.-47 (Mod. 50), 2,5 Kapt.-51, 1,75 t-330-52, 1,75 t-375-52	
Auslaßventil 1,75 t-330-52 1,75 t-375-52 } ab Motor Nr. A 2,5 L-54-5801 L bis Motor Nr. * 2,5 L-56-08387 L Verwende auch R. P. 642-07	6	1,75 t-330-52, 1,75 t-375-52	<6 42 210
Auslaßventil ab Motor Nr. * 2,5 L-56-08388 L Verwende auch R. P. 642-09	6	1,75 t-330-52, 1,75 t-375-52	6 42 211
Auslaßventil, 0,075 mm Übergröße Kennzeichen "1" am unteren Schaftende ab Motor Nr. * 2,5 L-57-7861 L	6	1,75 t-330-52, 1,75 t-375-52	■6 42 212
Auslaßventil, 0,15 mm Übergröße Kennzeichen "2" am unteren Schaftende ab Motor Nr. *2,5 L-57-7861 L	6	1,75 t-330-52, 1,75 t-375-52	■6 42 213

■9. Änderung September 1957

Ersatzteil-Nr.	Teile-Name	Stück pro Wagen	Modell
6 42 214	Auslaßventil, 0,3 mm Übergröße Kennzeichen "A" am unteren Schaftende ab Motor Nr. * 2,5 L-57-7861 L	6	1,75 t-330-52, 1,75 t-375-52
~~6 42 250~~	~~Ventilfeder~~ ~~Für 1,2, 1,8, 1033, 1397, 20103~~ ~~20120 bis Motor Nr. 37-4349~~ ~~1396 bis Motor Nr. 37-3323~~ ~~11234 bis Motor Nr. 37-9202~~ ~~13237 bis Motor Nr. 37-11909 ist~~ ~~Federteller, oben 6 42 276~~ ~~mitzuverwenden.~~	~~8~~ ~~12~~	~~1,2 alle, 1033, 1397, 1190,~~ ~~1396, 11234, 3200, 3300,~~ ~~6100, 13237~~ ~~1,8 alle, 20103, 20120, 2,0-12~~
6 42 254	Ventilfeder	12	36315, 3,6-36-42-47, 6700
6 42 255	Ventilfeder Verwende auch R. P. 642-01	8	5200, 3500, 1,5 Oly.-47, 1,5 Oly.-50, L-50, 1,5 Oly.-51, L-51
	1,75 t-330-52 } bis Motor Nr. * 2,5 L-53-8883 L 1,75 t-375-52 } ab Motor Nr. * 2,5 L-55-06456 L bis Motor Nr. * 2,5 L-57-7860 L Verwende auch R. P. 642-02	12	25104, 3700, 5300, 3800, 1,5 t-45, 2,5 Kapt.-47, 2,5 Kapt.-47 (Mod. 50), 2,5 Kapt.-51, 1,75 t-330-52, 1,75 t-375-52
6 42 257	Ventilfeder 1,75 t-330-52 } ab Motor Nr. * 2,5 L-53-8884 L 1,75 t-375-52 } bis Motor Nr. * 2,5 L-55-06455 L Verwende auch R. P. 642-03	12	1,75 t-330-52, 1,75 t-375-52
6 42 259	Ventilfeder (Nur in Verbindung mit Zylinderkopf 6 07 130) ab Motor Nr. * 2,5 L-57-7861 L	12	1,75 t-330-52, 1,75 t-375-52
≈6 42 276			
6 42 278	Teller für Auslaßventilfeder, oben	6	36315, 3,6-36-42-47, 6700
*6 42 279			
*6 42 280	Teller für Ventilfeder	8	5200, 3500, 1,5 Oly.-47, 1,5 Oly.-50, L-50, 1,5 Oly.-51, L-51
		12	25104, 3700, 5300, 3800, 36315, 3,6-36-42-47, 6700, 1,5 t-45, 2,5 Kapt.-47, 2,5 Kapt.-47 (Mod. 50), 2,5 Kapt.-51, 1,75 t-330-52, 1,75 t-375-52
6 42 351	Ventilkeil 1290, 1296 ab Motor Nr. R-16986 1397 ab Motor Nr. 6224	16	1290, 1296, 1397, 1190, 11234, 3200, 3300, 6100, 13237
	20103, 20120 ab Motor Nr. 6493 2,0-12 ab Motor Nr. 2244	24	20103, 20120, 2,0-12
6 42 353	Ventilkeil	16	5200, 3500, 1,5 Oly.-47, 1,5 Oly.-50, L-50, 1,5 Oly.-51, L-51
		24	25104, 3700, 5300, 3800, 36315, 3,6-36-42-47, 6700, 1,5 t-45, 2,5 Kapt.-47, 2,5 Kapt.-47 (Mod. 50), 2,5 Kapt.-51, 1,75 t-330-52, 1,75 t-375-52
6 42 425	Zentrierteller für Ventilfeder ab Motor Nr. A 2,5 L-54-5801 L (Nur auf besondere Bestellung)	12	1,75 t-330-52, 1,75 t-375-52
6 42 426	Ventilfederteller	6	1,75 t-330-52, 1,75 t-375-52
6 42 450	Dichtring für Einlaßventil mit 2 Rillen	6	1,75 t-330-52, 1,75 t-375-52

Teile-Name		Stück pro Wagen	Modell	Ersatzteil-Nr.
Kappe für Ventilfederteller 6 42 426		6	1,75 t-330-52, 1,75 t-375-52	6 42 475
Deckel für Stößelkammer 1,75 t-330-52 } bis Motor Nr. *2,5 L-54-5800 L 1,75 t-375-52 }		1	25104, 3700, 5300, 3800, 36315, 1,5 t-45, 2,5 Kapt.-47, 2,5 Kapt.-47 (Mod. 50), 2,5 Kapt.-51, 1,75 t-330-52, 1,75 t-375-52	**6 44 003**
Deckel für Stößelkammer		1	5200, 3500, 1,5 Oly.-47, 1,5 Oly.-50, L-50, 1,5 Oly.-51, L-51	6 44 005
Deckel für Stößelkammer 1,75 t-330-52 } ab Motor Nr. A 2,5 L-54-5801 L 1,75 t-375-52 } bis Motor Nr. * 2,5 L-15017 *		1	1,75 t-330-52, 1,75 t-375-52	6 44 009
Deckel für Stößelkammer mit Entlüftungsrohr 1,75 t-330-52 } 2,6 l 1,75 t-375-52 }		1	1,75 t-330-52, 1,75 t-375-52	6 44 015 ≈6 44 125
Dichtung für Stößelkammerdeckel 1,75 t-330-52 } bis Motor Nr. *2,5 L-54-5800 L 1,75 t-375-52 }		1	25104, 3700, 5300, 3800, 1,5 t-45, 2,5 Kapt.-47, 2,5 Kapt.-47 (Mod. 50), 2,5 Kapt.-51, 1,75 t-330-52, 1,75 t-375-52	6 44 401
Dichtung für Stößelkammerdeckel		1	36315, 3,6-36-42-47, 6700	6 44 402
Dichtung für Stößelkammerdeckel		1	5200, 3500, 1,5 Oly.-47, 1,5 Oly.-50, L-50, 1,5 Oly.-51, L-51	6 44 403
Dichtung für Stößelkammerdeckel 1,75 t-330-52 } ab Motor Nr. A 2,5 L-54-5801 L 1,75 t-375-52 } bis Motor Nr. * 2,5 L-15017 *		1	1,75 t-330-52, 1,75 t-375-52	6 44 409
Linsenschraube (M 6 x 62)	N-43161	x		
Sechskantschraube mit Schlitz (M 6 x 55)	N-44211	x		
Scheibe ,Gummi (5,5 x 18 x 2 mm)		2	1,2 alle, 1033, 1397, 1190, 1396 11234, 3200, 3300, 13237, 6100	6 44 411
1,75 t-330-52 1,75 t-375-52 } ab Motor Nr. A 2,5 L-54-5801 L (siehe auch 1 76 . . ., 1 78 . . ., 6 56 . . ., 11 60 . . ., 13 24 . . .)		4	1,8 alle, 20103, 20120, 2,0-12, 1,75 t-330-52, 1,75 t-375-52	
		6	3,5-34-57-83, 3,5-36-47	
Scheibe (6,4 x 18 x 1,5 mm)	N-35613	4		

Ersatzteil-Nr.	Teile-Name	Stück pro Wagen	Modell
6 44 413	Dichtung für Stößelkammerdeckel 1,75 t-330-52 } 2,6 l 1,75 t-375-52	1	1,75 t-330-52, 1,75 t-375-52
■6 44 413/25	Dichtung für Stößelkammerdeckel (25 Stück = 1 Packung) 1,75 t-330-52 } 2,6 l 1,75 t-375-52	x	1,75 t-330-52, 1,75 t-375-52
R. P. 644-01	Dichtungen für Stößelkammerdeckel	1 Satz	1,2 alle, 1033, 1396, 1397, 13237
R. P. 644-02	Dichtungen für Stößelkammerdeckel	1 Satz	1190, 11234, 3200, 3300, 6100
6 44 800	Dichtungsring an Stößelkammerdeckel (Kork 26,5 x 35 mm)	4	5200, 3500, 1,5 Oly.-47, 1,5 Oly.-50, L-50, 1,5 Oly.-51, L-51
	1,75 t-330-52 1,75 t-375-52 } bis Motor Nr. * 2,5 L-54-5800 L	6	25104, 3700, 5300, 3800, 1,5 t-45, 2,5 Kapt.-47, 2,5 Kapt.-47 (Mod. 50), 2,5 Kapt.-51, 1,75 t-330-52, 1,75 t-375-52
	Sechskantschraube (M 6 x 15) N-39281	x	
	Linsenschraube (M 6 x14) N-16030	x	
	Sechskantschraube mit Federscheibe (M 6 x 12) N-40481	x	
	Linsenschraube mit Federscheibe (M 6 x 12) N-40471	x	
	Federring (6,1 mm) <N-11423	x	
6 46 010	**Ölpumpe** mit Sieb	1	1190, 11234, 3200, 3300, 6100
	(Ölpumpe an Zylinderblock)		
	Sechskantschraube (M 8 x 22) N-42892	2	
	Federring (8,2 mm) N-10693	2	
~~6 46 101~~	~~Ölpumpe ohne Sieb~~ ~~1290, 1296 bis Motor Nr. 20001~~ ~~20103, 20120 bis Motor Nr. 30649~~ ~~2,0-12 bis Motor Nr. 8567~~ ~~1396 bis Motor Nr. Y-500~~ ~~13237 bis Motor Nr. 19107~~	~~1~~	~~1290, 1296, 1397, 20103,~~ ~~20120, 2,0-12,~~ 1396, 13237
6 46 103	Ölpumpe ohne Sieb 1,75 t-330-52 1,75 t-375-52 } bis Motor Nr. * 2,5 L-54-5800 L	1	5200, 3500, 25104, 3700, 5300, 3800, 1,5 t-45, 1,5 Oly.-47, 1,5 Oly.-50, L-50, 1,5 Oly.-51, L-51, 2,5 Kapt.-47, 2,5 Kapt.-47 (Mod. 50), 2,5 Kapt.-51, 1,75 t-330-52, 1,75 t-375-52

Teile-Name		Stück pro Wagen	Modell	Ersatzteil-Nr.
(Ölpumpe an Zylinderblock)				
+Sechskantschraube (M 8 x 18)	N-41101	2		
*Sechskantschraube (M 8 x 22)	N-42892	2		
Federring (8,2 mm) +bis Motor Nr. * 2,5 L-15017 * *bis Motor Nr. 2,6 l	<N-11515	2		
Ölpumpe ohne Sieb 1,75 t-330-52 } ab Motor Nr. A 2,5 L-54-5801 L 1,75 t-375-52 } bis Motor Nr. * 2,5 L-15017 *		1	1,75 t-330-52, 1,75 t-375-52	6 46 106
Ölpumpe ohne Sieb		1	36315, 3,6-36-42-47, 6700	6 46 107
Ölpumpe ohne Sieb 1,75 t-330-52 } 1,75 t-375-52 } 2,6 l		1	1,75 t-330-52, 1,75 t-375-52	6 46 109
Ölpumpe ohne Sieb (Nur für Teil-Motore) 1,75 t-330-52 } ab Motor Nr. A 2,5 L-54-5801 L 1,75 t-375-52 } bis Motor Nr. * 2,5 L-15017 *		1	1,75 t-330-52, 1,75 t-375-52	6 46 111
Ölpumpe mit Sieb Nur für S-Motor 6 03 008		1	1,75 t-330-52, 1,75 t-375-52	■6 46 113
Welle und treibendes Zahnrad für Ölpumpe		1	36315, 3,6-36-42-47, 6700	6 46 331
Welle und treibendes Zahnrad für Ölpumpe 1,75 t-330-52 } ab Motor Nr. * 2,5 L-57-04961 L 1,75 t-375-52 } bis Motor Nr. * 2,5 L-15017 *		1	1,75 t-330-52, 1,75 t-375-52	6 46 333
Welle und treibendes Zahnrad für Ölpumpe 1,75 t-330-52 } 1,75 t-375-52 } 2,6 l		1	1,75 t-330-52, 1,75 t-375-52	6 46 334
Scheibenfeder	N-37100	1		
Ritzel für Zündverteiler		1	5200, 3500, 25104, 3700, 5300, 3800, 36315, 3,6-36-42-47, 6700, 1,5 t-45, 1,5 Oly.-47, 1,5 Oly.-50, L-50, 1,5 Oly.-51, L-51, 2,5 Kapt.-47, 2,5 Kapt.-47 (Mod. 50), 2,5 Kapt.-51, 1,75 t-330-52, 1,75 t-375-52	(12 12 400)
Zylinderkerbstift (4 x 20 mm)	N-15990	1		

Ersatzteil-Nr.	Teile-Name	Stück pro Wagen	Modell
~~6 46 501~~	~~Druckring für Ölpumpenantriebswelle~~ ~~1,75 t-330-52~~ ~~1,75 t-375-52~~ } ~~bis Motor Nr. * 2,5 L-15017 *~~	~~1~~	~~5200, 3500, 25104, 3700, 5300, 3800, 36315, 3,6-36-42-47, 6700, 1,5 t-45, 1,5 Oly.-47, 1,5 Oly.-50, L-50, 1,5 Oly.-51, L-51, 2,5 Kapt.-47, 2,5 Kapt.-47 (Mod. 50), 2,5 Kapt.-51, 1,75 t-330-52, 1,75 t-375-52~~
6 46 502	Druckring für Ölpumpenantriebswelle 1,75 t-330-52 1,75 t-375-52 } 2,6 l	1	1,75 t-330-52, 1,75 t-375-52
R. P. 646-01	Satz Zahnräder für Ölpumpe 25104 ab Motor Nr. 37-20473 1,75 t-330-52 1,75 t-375-52 } bis Motor Nr. * 2,5 L-57-04960 L	1	5200, 3500, 25104, 3700, 5300, 3800, 1,5 t-45, 1,5 Oly.-47, 1,5 Oly.-50, L-50, 1,5 Oly.-51, L-51, 2,5 Kapt.-47, 2,5 Kapt.-47 (Mod. 50), 2,5 Kapt.-51, 1,75 t-330-52, 1,75 t-375-52
R. P. 646-02	Satz Zahnräder für Ölpumpe	1	36315, 3,6-36-42-47, 6700
6 46 555	Zahnrad für Ölpumpe, getriebenes 1,75 t-330-52 1,75 t-375-52 } 2,5 l ab Motor Nr. * 2,5 L-57-04961 L 1,75 t-330-52 1,75 t-375-52 } 2,6 l bis Motor Nr. * 26 T-9549 *	1	1,75 t-330-52, 1,75 t-375-52
6 46 556	Zahnrad für Ölpumpe, getriebenes 1,75 t-330-52 1,75 t-375-52 } 2,6 l ab Motor Nr. *26 T-9550 *	1	1,75 t-330-52, 1,75 t-375-52
6 46 656	Deckel für Ölpumpe 25104 ab Motor Nr. 37-20473	1	5200, 3500, 25104, 3700, 5300, 3800, 1,5 t-45, 1,5 Oly.-47, 1,5 Oly.-50, L-50, 1,5 Oly.-51, L-51, 2,5 Kapt.-47, 2,5 Kapt.-47 (Mod. 50), 2,5 Kapt.-51, 1,75 t-330-52, 1,75 t-375-52
	Sechskantschraube mit Federscheibe (M 6 x 15) N-45521	4	
~~6 46 659~~	~~Deckel für Ölpumpe~~	~~1~~	~~36315, 3,6-36-42-47, 6700~~
	Zylinderschraube (M 6 x 16) N-32120	4	
	Federring (6,1 mm) N-11423	4	
≈6 46 775			
6 46 800	Verschlußschraube mit Sitz für Ölüberdruckventilfeder	1	5200, 3500, 25104, 3700, 5300, 3800, 1,5 t-45, 1,5 Oly.-47, 1,5 Oly.-50, L-50, 1,5 Oly.-51, L-51, 2,5 Kapt.-47, 2,5 Kapt.-47 (Mod. 50), 2,5 Kapt.-51, 1,75 t-330-52, 1,75 t-375-52
	Dichtring für Verschlußschraube N-15841	1	

Teile-Name		Stück pro Wagen	Modell	Ersatzteil-Nr.
Feder für Ölüberdruckventil		1	5200, 3500, 25104, 3700, 5300, 3800, 1,5 t-45, 1,5 Oly.-47, 1,5 Oly.-50, L-50, 1,5 Oly.-51, L-51, 2,5 Kapt.-47, 2,5 Kapt.-47 (Mod. 50), 2,5 Kapt.-51, 1,75 t-330-52, 1,75 t-375-52	6 46 854
Kugel für Ölüberdruckventil (14 mm ϕ)	N-15850	1		
(Ölleitung an Ölpumpe)				
Schraubstutzen (M 14 x 1,5 und M 16 x 1,5 x 30)	N-16740	1	1,75 t-330-52, 1,75 t-375-52	≈6 46 857
Dichtung für Ölpumpendeckel		1	5200, 3500, 25104, 3700, 5300, 3800, 1,5 t-45, 1,5 Oly.-47, 1,5 Oly.-50, L-50, 1,5 Oly.-51, L-51, 2,5 Kapt.-47, 2,5 Kapt.-47 (Mod. 50), 2,5 Kapt.-51, 1,75 t-330-52, 1,75 t-375-52	6 46 905
Sieb für Ölpumpe Für 5200, 3500, 25104, 3700, 5300, 3800, 1,5 t-45 ,1,5 Oly.-47, 1,5 Oly.-50, L-50, 1,5 Oly.-51, L-51, 2,5 Kapt.-47, 2,5 Kapt.-47 (Mod. 50), 2,5 Kapt.-51, 1,75 t-330-52 / 1,75 t-375-52 } bis Motor Nr. *2,5 L-54-5800 L sind folgende Teile mitzuverwenden: Saugstutzen 6 48 479 Saugwanne 6 48 531 Federscheibe N-51801		1	5200, 3500, 25104, 3700, 5300, 3800, 1,5 t-45, 1,5 Oly.-47, 1,5 Oly.-50, L-50, 1,5 Oly.-51, L-51, 2,5 Kapt.-47, 2,5 Kapt.-47 (Mod. 50), 2,5 Kapt.-51, 1,75 t-330-52, 1,75 t-375-52	<6 48 011

Ersatzteil-Nr.	Teile-Name	Stück pro Wagen	Modell
~~6 48 476~~	~~Saugstutzen für Ölpumpensieb~~ ~~1,75 t-330-52~~ ~~1,75 t-375-52~~ } ~~bis Motor Nr. *2,5 L-54-5800 L~~	~~1~~	~~5200, 3500, 25104, 3700, 5300, 3800, 1,5 t-45, 1,5 Oly.-47, 1,5 Oly.-50, L-50, 1,5 Oly.-51, L-51, 2,5 Kapt.-47, 2,5 Kapt.-47 (Mod. 50), 2,5 Kapt.-51, 1,75 t-330-52, 1,75 t-375-52~~
	Federscheibe (15 x 28 x 1,5 mm) <N-41650	1	
6 48 479	Saugstutzen für Ölpumpe 1,75 t-330-52 1,75 t-375-52 } ab Motor Nr. A 2,5 L-54-5801 L	1	1,75 t-330-52, 1,75 t-375-52
	Federscheibe (15 x 28 x 1,5 mm) <N-41650	1	
≈6 48 501			
6 48 531	Saugwanne für Ölpumpe ohne Loch Das Loch für Befestigungsschraube (6 mm) ist im Bedarfsfalle zu bohren.	1	5200, 3500, 25104, 3700, 5300, 3800, 1,5 t-45, 1,5 Oly.-47, 1,5 Oly.-50, L-50, 1,5 Oly.-51, L-51, 2,5 Kapt.-47, 2,5 Kapt.-47 (Mod. 50), 2,5 Kapt.-51, 1,75 t-330-52, 1,75 t-375-52

Teile-Name		Stück pro Wagen	Modell	Ersatzteil-Nr.
Dichtung für Ölpumpe an Bock 1,75 t-330-52 } bis Motor Nr. * 2,5 L-54-5800 L 1,75 t-375-52		1	5200, 3500, 25104, 3700, 5300, 3800, 1,5 t-45, 1,5 Oly.-47, 1,5 Oly.-50, L-50, 1,5 Oly.-51, L-51, 2,5 Kapt.-47, 2,5 Kapt.-47 (Mod. 50), 2,5 Kapt.-51, 1,75 t-330-52, 1,75 t-375-52	6 48 650
Ölzuführungsrohr 1,75 t-330-52 } bis Motor Nr. * 2,5 L-54-5800 L 1,75 t-375-52 Für 25104, 3700, 5300 und 1,5 t-45 ist Winkelstück N-21030 mitzuverwenden.		1	25104, 3700, 5300, 3800, 1,5 t-45, 2,5 Kapt.-47, 2,5 Kapt.-47 (Mod. 50), 2,5 Kapt.-51, 1,75 t-330-52, 1,75 t-375-52	6 50 034
Ölzuführungsrohr		1	5200, 3500, 1,5 Oly.-47, 1,5 Oly.-50, L-50, 1,5 Oly.-51, L-51	6 50 035
Ölzuführungsrohr mit Flansch 1,75 t-330-52 } ab Motor Nr. A 2,5 L-54-5801 L 1.75 t-375-52 } bis Motor Nr. * 2,5 L-15017 *		1	1,75 t-330-52, 1,75 t-375-52	*6 50 037
Ölzuführungsrohr mit Flansch 1,75 t-330-52 } 2,6 l 1,75 t-375-52		1	1,75 t-330-52, 1,75 t-375-52	*6 50 038
Doppelkegelring	N-16650	1		
Überwurfmutter (M 16 x 1,5)	N-16661	1		
T-Stück an Zylinderblock für Ölleitung		1	5200, 3500, 25104, 3700, 5300, 1,5 t-45, 1,5 Oly.-47, 1,5 Oly.-50, L-50, 1,5 Oly.-51, L-51	6 50 100
Doppelkegelring	N-16650	2		
Überwurfmutter (M 16 x 1,5)	N-16661	2		
Schraubstutzen (M 16 x 1,5 und M 14 x 1,5)	N-16740	1		
T-Stück für Ölleitung an Zylinderblock 1,75 t-330-52 } bis Motor Nr. * 2,5 L-54-5800 L 1,75 t-375-52		1	3800, 2,5 Kapt.-47, 2,5 Kapt.-47 (Mod. 50), 2,5 Kapt.-51, 1,75 t-330-52, 1,75 t-375-52	6 50 102
Winkelstück für Ölzuführungsrohr (M 16 x 1,5 und M 14 x 1,5)	N-21030	1		
Doppelkegelring	N-16650	2		
Überwurfmutter (M 16 x 1,5)	N-16661	2		

*8. Änderung September 1959

Ersatzteil-Nr.	Teile-Name		Stück pro Wagen	Modell
6 50 251	Dichtung für Ölzuführungsrohr (Papier) 1,75 t-330-52 1,75 t-375-52 } ab Motor Nr. A 2,5 L-54-5801 L		1	1,75 t-330-52, 1,75 t-375-52
	Sechskantschraube mit Federscheibe (M 8 x 18)	N-48281	2	
	Dichtring (16,2 x 21,9 x 1,5 mm)	N-22871	x	
6 52 012	Ölwanne		1	1,5 Oly.-47, 1,5 Oly.-50, L-50, 1,5 Oly.-51, L-51
	Verschlußschraube (M 16 x 1,5)	N-15720	x	
	Verschlußschraube (M 22 x 1,5)	N-39120	x	
	Dichtring (16,2 x 21,9 x 1,5 mm)	N-22871	x	
	Dichtring (22,2 x 28,9 x 1,5 mm)	N-39130	x	
	Dichtring (24,3 x 31,9 x 2,5 mm)	N-42650	x	
(4 16 156)	Verschlußschraube für Ölablaß (M 24 x 1,5)		x	1,5 Oly.-47, 1,5 Oly.-50, L-50, 1,5 Oly.-51, L-51
6 52 018	Ölwanne Für 25104, 3700, 5300, 3800, 1,5 t-45, 2,5 Kapt.-47, 2,5 Kapt.-47 (Mod. 50) und 2,5 Kapt.-51 bis Fahrg. Nr. 26447 ist Ölmeßstab 6 58 034 mitzuverwenden.		1	25104, 3700, 5300, 3800, 1,5 t-45, 2,5 Kapt.-47, 2,5 Kapt.-47 (Mod. 50), 2,5 Kapt.-51
	Verschlußschraube (M 22 x 1,5)	N-39120	x	
	Dichtring (22,2 x 28,9 x 1,5 mm)	N-39130	x	
(4 16 156)	Verschlußschraube für Ölablaß (M 24 x 1,5)		x	25104, 3700, 5300, 3800, 1,5 t-45, 2,5 Kapt.-47, 2,5 Kapt.-47 (Mod. 50), 2,5 Kapt.-51
	Dichtring (24,3 x 31,9 x 2,5 mm)	N-42650	x	
6 52 020	Ölwanne 1,75 t-330-52 1,75 t-375-52 } bis Motor Nr. * 2,5 L-54-5800 L		1	1,75 t-330-52, 1,75 t-375-52
(4 16 156)	Verschlußschraube für Ölablaß (M 24 x 1,5) 1,75 t-330-52 1,75 t-375-52 } bis Motor Nr. * 2,5 L-55-10171 L		1	1,75 t-330-52, 1,75 t-375-52
	Dichtring (24,3 x 31,9 x 2,5 mm)	N-42650	1	

Teile-Name		Stück pro Wagen	Modell	Ersatzteil-Nr.
Ölwanne (Nur für Teil-Motore 6 04 027, 6 04 028, 6 04 109, 6 04 519, 6 04 520 und 6 04 532)		1	1,5 Oly.-47, 1,5 Oly.-50, L-50, 1,5 Oly.-51, L-51	6 52 023
Ölwanne (Nur für Teil-Motore 6 04 110, 6 04 111, 6 04 523, 6 04 524, 6 04 533 und 6 04 534)		1	1,5 t-45, 2,5 Kapt.-47, 2,5 Kapt.-47 (Mod. 50), 2,5 Kapt.-51, 1,75 t-330-52, 1,75 t-375-52	6 52 024 •6 52 032
Ölwanne 2,5 l ab Motor Nr. A 2,5 L-54-5801 L Bei Bedarf ist Meßstab 6 58 016 mitzuverwenden.		1	1,75 t-330-52, 1,75 t-375-52	<6 52 034
Verschlußschraube für Ölablaß (M 32 x 1,5) 1,75 t-330-52 1,75 t-375-52 } ab Motor Nr. *2,5 L-55-10172 L		1	1,75 t-330-52, 1,75 t-375-52	6 52 478
Dichtring für Verschlußschraube (32,3 x 37,9 x 2,5 mm)	N-44900	1		
Dichtungen für Ölwanne		1 Satz	1,2 alle, 1033, 1397, 1190, 1396, 11234, 3200, 3300, 6100, 13237	R.P.652-01
Halbrundschraube (M 6 x 15)	N-38580	14		
Halbrundschraube (M 6 x 25)	<N-38571	1		
Federring (6,1 mm)	<N-11423	15		
Dichtungen für Ölwanne		1 Satz	5200, 3500, 1,5 Oly.-47, 1,5 Oly.-50, L-50, 1,5 Oly.-51, L-51	R.P.652-02
Linsenschraube (M 6 x 14)	N-16030	10		
Sechskantschraube mit Federscheibe (M 6 x 15)	N-47161	x		
Sechskantschraube mit Federscheibe (M 6 x 18)	N-40491	1		
Scheibe (6,4 x 12 x 1,5 mm)	<N-11956	13		
Linsenschraube (M 6 x 14)	N-16030	2	1,5 Oly.-51, L-51	

Ersatzteil-Nr.	Teile-Name		Stück pro Wagen	Modell
	Sechskantschraube mit Federscheibe (M 6 x 15)	<N-47161	x	
	Linsenschraube mit Federscheibe (M 6 x 12)	N-47171	8	
	Sechskantschraube mit Federscheibe (M 6 x 12)	N-40481	4	
	Sechskantschraube mit Federscheibe (M 6 x 18)	N-40491	1	
R.P.652-04	Dichtungen für Ölwanne 1,75 t-330-52 } bis Motor Nr. *2,5 L-54-5800 L 1,75 t-375-52		1 Satz	25104, 3700, 5300, 3800, 1,5 t-45, 2,5 Kapt.-47, 2,5 Kapt.-47 (Mod. 50), 2,5 Kapt.-51, 1,75 t-330-52, 1,75 t-375-52
	Linsenschraube (M 6 x 14)	N-16030	4	
	Linsenschraube mit Federscheibe (M 6 x 12)	N-47171	15	
	Sechskantschraube mit Federscheibe (M 6 x 12)	N-40481	2	
	Sechskantschraube mit Federscheibe (M 6 x 18)	N-40491	1	
	Federring (6,1 mm)	<N-11423	4	
R.P.625-05	Dichtungen für Ölwanne		1 Satz	36315, 3,6-36-42-47, 6700
	Linsenschraube (M 6 x 14)	N-16030	18	
	Sechskantschraube (M 8 x 18)	N-41101	4	
	Scheibe (6,4 x 12 x 1,5 mm)	<N-11956	18	
	Federring (6,1 mm)	<N-11423	18	
	Federring (8,2 mm)	<N-11515	4	
R.P.652-09	Dichtungen für Ölwanne 1,75 t-330-52 } ab Motor Nr. A 2,5 L-54-5801 L 1,75 t-375-52		1 Satz	1,75 t-330-52, 1,75 t-375-52
	Linsenschraube mit Federscheibe (M 6 x 12)	N-47171	10	
	Sechskantschraube mit Federscheibe (M 6 x 12)	N-40481	6	
	Linsenschraube (M 6 x 14)	N-16030	4	
	Sechskantschraube mit Federscheibe (M 6 x 15)	N-47161	x	

Teile-Name	Stück pro Wagen	Modell	Ersatzteil-Nr.
Dichtung für Öleinfüllstutzen, Leder (28,5 x 36,5 x 3 mm) bis Motor Nr. R-396	1	3,5-34-57-83	6 54 351
Kappe für Öleinfüllsutzen	1	1290, 1296, 1397, 20103, 20120, 2,0-12, 1396, 3,5-34-57-83, 11234, 3200, 3300, 6100, 13237, 36315, 3,5-36-47, 3,6-36-42-47, 6700	6 54 451
Kappe für Öleinfüllung	1	5200, 3500, 25104, 3700, 5300, 3800, 1,5 t-45, 1,5 Oly.-47, 1,5 Oly.-50, L-50, 1,5 Oly.-51, L-51, 2,5 Kapt.-47, 2,5 Kapt.-47 (Mod. 50), 2,5 Kapt.-51, 1,75 t-330-52, 1,75 t-375-52	6 54 453
Dichtung für Kappe, Kork (40 x 58 x 3,2 mm) 1290, 1296 ab Motor Nr. R-35001 2,0-12 ab Motor Nr. 601 Verwende auch R. P. 600-12 -17 -19 -20 -22	1	1290, 1296, 1397, 20103, 20120, 2,0-12, 3,5-34-57-83, 1190, 1396, 11234, 3200, 3300, 6100, 5200, 13237, 3500, 25104, 3700, 5300, 3800, 36315, 3,5-36-47, 3,6-36-42-47, 6700, 1,5 t-45, 1,5 Oly.-47, 1,5 Oly.-50, L-50, 1,5 Oly.-51, L-51, 2,5 Kapt.-47, 2,5 Kapt.-47 (Mod. 50), 2,5 Kapt.-51, 1,75 t-330-52, 1,75 t-375-52	6 54 575
			≈6 56 001

Ersatzteil-Nr.	Teile-Name	Stück pro Wagen	Modell
~~6 56 003~~	~~Entlüftungsrohr an Stößelkammerdeckel~~	~~1~~	~~5200, 3500, 25104, 3700, 5300, 1,5 t-45~~
6 56 004	Entlüftungsrohr an Stößelkammerdeckel (Nur für Teil-Motoren 6 04 027, 6 04 028, 6 04 500 und 6 04 501 verwenden.)	1	1,5 Oly.-47, 1,5 Oly.-50, L-50, 1,5 Oly.-51, L-51
6 56 005	Entlüftungsrohr an Stößelkammerdeckel	1	1,5 Oly.-47, 1,5 Oly.-50, L-50, 1,5 Oly.-51, L-51
6 56 008	Entlüftungsrohr an Stößelkammerdeckel 1,75 t-330-52 } bis Motor Nr. * 2.5 L-54-5800 L 1,75 t-375-52 }	1	3800, 2,5 Kapt.-47, 2,5 Kapt.-47 (Mod. 50), 2,5 Kapt.-51, 1,75 t-330-52, 1,75 t-375-52
<6 56 009	Entlüftungsrohr mit Halter an Stößelkammerdeckel 1,75 t-330-52 } ab Motor Nr. A 2,5 L-54-5801 L 1,75 t-375-52 } bis Motor Nr. * 2,5 L-15017 *	1	1,75 t-330-52, 1,75 t-375-52
<6 56 203	Dichtung für Entlüftungsrohr, Kork (27,5 x 37 x 3 mm) 1,75 t-330-52 } bis Motor Nr. * 2,5 L-15017 * 1,75 t-375-52 } Verwende auch R. P. 600-17 -19 -20 -22 607-01 -02 -04 -05 -07 -09	1	5200, 3500, 25104, 3700, 5300, 3800, 1,5 t-45, 1,5 Oly.-47, 1,5 Oly.-50, L-50, 1,5 Oly.-51, L-51, 2,5 Kapt.-47, 2,5 Kapt.-47 (Mod. 50), 2,5 Kapt.-51, 1,75 t-330-52, 1,75 t-375-52
*(6 44 410)			
*(6 44 411)	Scheibe für Entlüftungsrohr an Stößelkammerdeckel (5,5 x 18 x 2 mm), Gummi	1	5200, 3500, 25104, 3700, 5300, 3800, 1,5 t-45, 1,5 Oly.-47, 1,5 Oly.-50, L-50, 1,5 Oly.-51, L-51, 2,5 Kapt.-47, 2,5 Kapt.-47 (Mod. 50), 2,5 Kapt.-51, 1,75 t-330-52, 1,75 t-375-52
	Scheibe (6,4 x 12 x 1,5 mm) N-10612	1	

Teile-Name		Stück pro Wagen	Modell	Ersatzteil-Nr.
Halter für Entlüftungsrohr bis Motor Nr. *2,5 L-54-5800 L		1	1,75 t-330-52, 1,75 t-375-52	6 56 314
Schelle für Entlüftungsrohr 1,75 t-330-52 1,75 t-375-52 } bis Motor Nr. *2,5 L-54-5800 L		1	5200, 3500, 25104, 3700, 5300, 3800, 1,5 t-45, 1,5 Oly.-47, 1,5 Oly.-50, L-50, 1,5 Oly.-51, L-51, 2,5 Kapt.-47, 2,5 Kapt.-47 (Mod. 50), 2,5 Kapt.-51, 1,75 t-330-52, 1,75 t-375-52	6 56 452
Schelle mit Halter für Entlüftungsrohr 1,75 t-330-52 1,75 t-375-52 } 2,6 l		1	1,75 t-330-52, 1,75 t-375-52	6 56 454
*Sechskantschraube (M 5 x 12)	<N-20911	1		
(Schelle mit Halter an Zylinderblock)				
*Sechskantschraube mit Federscheibe (M 6 x 18) *1,75 t-330-52 1,75 t-375-52 } 2,6 l	N-47161	1		
Unterlegscheibe 1,75 t-330-52 1,75 t-375-52 } 2,6 l		1	1,75 t-330-52, 1,75 t-375-52	(6 52 675)
Linsenschraube für Entlüftungsrohr (M 6 x 92) 1,75 t-330-52 1,75 t-375-52 } bis Motor Nr. *2,5 L-15017*		1	5200, 3500, 25104, 3700, 5300, 3800, 1,5 t-45, 1,5 Oly.-47, 1,5 Oly.-50, L-50, 1,5 Oly.-51, L-51, 2,5 Kapt.-47, 2,5 Kapt.-47 (Mod. 50), 2,5 Kapt.-51, 1,75 t-330-52, 1,75 t-375-52	6 56 500
Zylinderschraube (M 6 x 16)	N-32120	1		
+Scheibe (6,4 x 12 x 1,5 mm)	<N-11956	1		
Federring (6,1 mm)	<N-11423	1		
Sechskantmutter (M 6)	<N-11419	1		
+1,75 t-330-52 1,75 t-375-52 } bis Motor Nr. *2,5 L-15017*				
Meßstab für Öl, Llkg.		1	1,5 Oly.-47, 1,5 Oly.-50, L-50, 1,5 Oly.-51, L-51	6 58 002

Ersatzteil-Nr.	Teile-Name	Stück pro Wagen	Modell
6 58 008	Meßstab für Öl 1,75 t-330-52 } ab Motor Nr. A 2,5 L-54-5801 L 1,75 t-375-52 } bis Motor Nr. *2,5 L-10571* (Wird auch für Teil-Motore 6 04 109, 6 04 110, 6 04 532, 6 04 533 und 6 04 534 verwendet.)	1	1,75 t-330-52, 1,75 t-375-52
6 58 016 ≈6 58 029	Meßstab für Öl 2,5 l { ab Motor Nr. *2,5 L-10572* bis Motor Nr. *2,5 L-15017* 2,6 l { ab Motor Nr. *26T-0000001* bis Motor Nr. *26T-5400*	1	1,75 t-330-52, 1,75 t-375-52
6 58 033	Meßstab für Öl 5300 ab Motor Nr. Br. 40-1162 2,5 Kapt.-51 bis Fahrg. Nr. 26447 1,75 t-330-52 } bis Motor Nr. *2,5 L-54-5800 L 1,75 t-375-52 }	1	5300, 3800, 1,5 t-45, 2,5 Kapt.-47, 2,5 Kapt.-47 (Mod. 50), 2,5 Kapt.-51, 1,75 t-330-52, 1,75 t-375-52
6 58 034	Meßstab für Öl 2,5 Kapt.-51 ab Fahrg. Nr. 26448	1	2,5 Kapt.-51
6 58 125	Dichtung für Meßstab	1	1290, 1296, 1397, 20103, 20120, 2,0-12, 1190, 1396, 11234, 3200, 3300, 6100, 5200, 13237, 3500, 25104, 3700, 5300, 3800, 36315, 3,6-36-42-47, 6700, 1,5 t-45, 1,5 Oly.-47, 1,5 Oly.-50, L-50, 1,5 Oly.-51, L-51, 2,5 Kapt.-47, 2,5 Kapt.-47 (Mod. 50), 2,5 Kapt.-51, 1,75 t-330-52, 1,75 t-375-52
6 58 200 ≈6 60 006	Schild für Öleinfüllmenge an Meßstab (3,5 Ltr.) (nur für Teil-Motor 6 04 110) (siehe auch 6 04 . . .)	1	25104, 3700, 5300, 3800, 1,5 t-45, 2,5 Kapt.-47, 2,5 Kapt.-47 (Mod. 50), 2,5 Kapt.-51, 1,75 t-330-52, 1,75 t-375-52
	Rohrniet (3 x 0,3 x 3 mm) N-48680	2	
6 60 178	**Dichtung für Zylinderdeckel**	1	1,2 alle, 1033, 1397, 1396, 13237

Teile-Name	Stück pro Wagen	Modell	Ersatzteil-Nr.
Dichtung für Zylinderdeckel	1	1190, 11234, 3200, 3300, 6100	6 60 184
Sechskantschraube für Zylinderdeckel (M 10 x 1,5 x 60)	10	1397, 13237	6 60 252
	11	1290, 1296	
	14	2,0-12	
	15	20103, 20120	
Sechskantschraube für Zylinderdeckel (M 11 x 1,5 x 55)	15	1190	6 60 254
	13	11234, 3200, 3300, 6100	
Stiftschraube für Zylinderdeckel (M 11 x 1,5 und M 11 x 1 x 73,5)	2	20103, 20120, 2,0-12, 1190, 11234, 3200, 3300, 6100,	6 60 301
	3	1290, 1296, 1397, 1396, 13237	
			≈6 60 350
Kupplungsgehäuse, Llkg., 3-Gang-Getriebe) (Lagerstelle auf Untermaß)	1	3200, 3300	6 62 335
Sechskantschraube (M 12 x 35) N-10825	4		
Federring (12,2 mm) N-10698	4		
Kupplungsgehäuse, 3-Gang-Getriebe 1,5 Oly.-51, L-51 ab Motor Nr. 23767 Gewindeloch (M 16) für Halteschraube-Ausrückgabel in 8,2 mm geändert. Für 1,5 Oly.-50, L-50, 1,5 Oly.-51, L-51 bis Motor Nr. 23776 ist bei geändertem Kupplungsgehäuse Sechskantschraube N-41091 mitzuverwenden.	1	1,5 Oly.-50, L-50, 1,5 Oly.-51, L-51	6 62 343

Ersatzteil-Nr.	Teile-Name		Stück pro Wagen	Modell
	Sechskantschraube (M 12 x 35)	N-10825	4	
	Federring (12,2 mm)	N-10698	6	
	Sechskantmutter (M 12 x 1,5)	N-12027	2	
	Zylinderstift (10 x 28 mm)	N-16360	2	
6 62 351	Kupplungsgehäuse, Llkg. und Rlkg. 2,5 Kapt.-51 ab Motor Nr. 11661 und 1,75 t-330-52 } ab Motor Nr. *2,5 L-52-4048 L Gewindeloch (M 16) 1,75 t-375-52 } für Halteschraube-Ausrückgabel in 8,2 mm geändert 1,75 t-330-52 bis Fahrg. Nr. 25023 ausschl. 24104-414, einschl. 24106-111, 113, 116, 120, 123, 128, 129, 132, 136, 137, 143, 147, 151, 155, 159, 160, 165, 169, 176, 213, 231, 338, 342, 346, 350, 354, 358, 362, 369, 372 1,75 t-375-52 bis Fahrg. Nr. 7671 ausschl. 7376, 87, 88, 7591-7611 Für 3800, 2,5 Kapt.-47, 2,5 Kapt.-47 (Mod. 50), 2,5 Kapt.-51 bis Motor Nr. 11660 und 1,75 t-330-52 bis Motor Nr. *2,5 L-52-4047 L ist bei geändertem Kupplungsgehäuse Sechskantschraube N-11898 mitzuverwenden.		1	25104, 3700, 5300, 1,5 t-45, 3800, 2,5 Kapt.-47, 2,5 Kapt.-47 (Mod. 50), 2,5 Kapt.-51, 1,75 t-330-52, 1,75 t-375-52
(6 70 101)	Stiftschraube für Kupplungsgehäuse an Zylinderblock		2	5200, 3500, 25104, 3700, 5300, 3800, 1,5 t-45, 1,5 Oly.-47, 1,5 Oly.-50, L-50, 1,5 Oly.-51, L- 51, 2,5 Kapt.-47, 2,5 Kapt.-47 (Mod. 50), 2,5 Kapt.-51, 1,75 t-330-52, 1,75 t-375-52
	Sechskantschraube (M 12 x 35)	N-10825	4	
	Federring (12,2 mm)	N-10698	6	
	Sechskantmutter (M 12)	N-12027	2	
	Zylinderstift (10 x 28 mm)	N-16360	2	
6 62 352	Kupplungsgehäuse 1,75 t-330-52 ab Fahrg. Nr. 25024 einschl. 24104-414 ausschl. 24106-111, 113, 116, 120, 123, 128, 129, 132, 136, 137, 143, 147, 151, 155, 159, 160, 165, 169, 176, 213, 231, 338, 342, 346, 350, 354, 358, 362, 369, 372 bis Motor Nr. *2,5 L-12254* 1,75 t-375-52 ab Fahrg. Nr. 7672 einschl. 7379, 87, 88, 7591-7611 bis Motor Nr. *2,5 L-12254*		1	1,75 t-330-52, 1,75 t-375-52
6 62 362	Kupplungsgehäuse 2,5 l } ab Motor Nr. *2,5 L-10572* bis Motor Nr. *2,5-15017* 2,6 l } ab Motor Nr. *26 T-0000001* bis Motor Nr. *26 T-5400*		1	1,75 t-330-52, 1,75 t-375-52

Teile-Name		Stück pro Wagen	Modell	Ersatzteil-Nr.
Zündeinstellstift		1	5200, 3500, 25104, 3700, 3800, 5300, 36315, 3,6-36-42-47, 6700, 1,5 t-45, 1,5 Oly.-47, 1,5 Oly.-50, L-50, 1,5 Oly.-51, L-51, 2,5 Kapt.-47, 2,5 Kapt.-47 (Mod.50), 2,5 Kapt.-51, 1,75 t-330-52, 1,75 t-375-52	6 62 901
~~Deckel für Kupplungskontrolle~~		~~1~~	~~1,2 alle, 1,8 alle, 1033, 1397, 20103, 20120, 2,0-12, 3,5-34-57-83, 3,5-36-47, 1190, 1396, 11234, 3200, 3300, 6100, 5200, 3500, 13237, 25104, 3700, 3800, 5300, 1,5 t-45, 1,5 Oly.-47, 1,5 Oly.-50, L-50, 1,5 Oly.-51, L-51, 2,5 Kapt.-47, 2,5 Kapt.-47 (Mod. 50), 2,5 Kapt.-51, 1,75 t-330-52, 1,75 t-375-52~~	6 62 950
Zylinderschraube	N-31580	1		
Federring (6,1 mm)	N-11423	1		
				≈6 64 002
Kupplungsscheibe, getriebene, 118 mm ⌀ 20103, 20120 bis Motor Nr. 21227 2,0-12 bis Motor Nr. 5920		1	1033, 1210, 12N, 12LG, 12LGL, 1233, 18N, 1833, 1290, 1296, 1397, 20103, 20120, 2,0-12, 1190, 1396, 11234, 3200, 3300, 6100, 13237	6 64 003
Kupplungsscheibe, getriebene, 250 mm ⌀		1	36315, 3,6-36-42-47, 6700	6 64 014
Kupplungsscheibe, getriebene 2,6 l { 1,75 t-330-52 { ab Motor Nr. *26 T-0000001* 1,75 t-375-52 { bis Motor Nr. *26 T-5400*		1	25104, 3700, 5300, 1,5 t-45, 3800, 2,5 Kapt.-47, 2,5 Kapt.-47 (Mod. 50), 2,5 Kapt.-51, 1,75 t-330-52, 1,75 t-375-52	6 64 015
Kupplungsscheibe, getriebene, 200 mm ⌀ 20103, 20120 ab Motor Nr. 21228 2,0-12 ab Motor Nr. 5921		1	20103, 20120, 2,0-12, 5200, 3500, 1,5 Oly.-47	6 64 017
Kuplungsscheibe, getriebene		1	1,5 Oly.-50, L-50, 1,5 Oly.-51, L-51	6 64 019
Belag für Kupplungsscheibe, 180 mm ⌀ 20103, 20120 bis Motor Nr. 21227 2,0-12 bis Motor Nr. 5920		2	1,2 alle, 1,8 alle, 1033, 1397, 20103, 20120, 2,0-12, 1190, 1396, 11234, 3200, 3300, 6100, 13237	6 64 525

Ersatzteil-Nr.	Teile-Name	Stück pro Wagen	Modell
6 64 528	Belag für Kupplungsscheibe, 215 mm ⌀	2	20103, 20120, 2,0-12
6 64 531	Belag für Kupplungsscheibe, 200 mm ⌀	2	20103, 20120, 2,0-12, 5200, 3500, 1,5 Oly.-47, 1,5 Oly.-50, L-50, 1,5 Oly.-51, L-51
6 64 532	Belag für Kupplungsscheibe, 250 mm ⌀	2	36315, 3,6-36-42-47, 6700
■R.P. 664-12	Kupplungsbeläge (Satz)	1	25104, 3700, 5300, 1,5 t-45, 3800, 2,5 Kapt.-47, 2,5 Kapt.-47 (Mod. 50), 2,5 Kapt.-51, 1,75 t-330-52, 1,75 t-375-52
6 64 575	Niet für Kupplungsbelag (3,6 x 5,4 mm) 1,75 t-330-52 } 2,6 l bis Motor Nr. *26 T-8707* 1,75 t-375-52 } 2,6 l bis Motor Nr. *26 T-8707*	x	1,2 alle, 1,8 alle, 1033, 1397, 20103, 20120, 2,0-12, 1190, 1396, 11234, 3200, 3300, 6100, 5200, 3500, 25104, 3700, 3800, 5300, 1,5 t-45, 1,5 Oly.-47, 1,5 Oly.-50, L-50, 1,5 Oly.-51, L-51, 2,5 Kapt.-47, 2,5 Kapt.-47 (Mod. 50), 2,5 Kapt.-51, 1,75 t-330-52, 1,75 t-375-52
6 66 008	**Deckel und Treibscheibe** für Kupplung	1	36315, 3,6-36-42-47, 6700
6 66 010	Deckel und Treibscheibe für Kupplung 1,5 t-45 bis Fahrg. Nr. 9263 einschl. 9265, 68, 69, 75, 77, 81-87 und 9313	1	25104, 3700, 5300, 3800, 1,5 t-45
6 66 019	Deckel und Treibscheibe für Kupplung 2,5 l ab Motor Nr. *2,5 L-12255* 2,6 l { ab Motor Nr. *26 T-0000001* 2,6 l { bis Motor Nr. *26 T-5400*	1	1,75 t-330-52, 1,75 t-375-52
6 66 020	Deckel und Treibscheibe für Kupplung (Nur in Verbidung mit Gehäuse mit Ausrücklager 6 68 504)	1	1,5 Oly.-47, 1,5 Oly.-50, L-50, 1,5 Oly.-51, L-51
6 66 021	Deckel und Treibscheibe für Kupplung 1,5 t-45 ab Fahrg. Nr. 9264 ausschl. 9265, 68, 69, 75, 77, 81-87 und 9313 1,75 t-330-52 } bis Motor Nr. *2,5 L-12254* 1,75 t-375-52 } bis Motor Nr. *2,5 L-12254* (Nur in Verbindung mit Gehäuse mit Ausrücklager 6 68 504)	1	1,5 t-45, 2,5 Kapt.-47, 2,5 Kapt.-47 (Mod. 50), 2,5 Kapt.-51, 1,75 t-330-52, 1,75 t-375-52

Teile-Name	Stück pro Wagen	Modell	Ersatzteil-Nr.
Treibscheibe für Kupplung 1,5 Oly.-50 ab Motor Nr. 13244 Federsitz geändert von 18 x 34 mm in 23,3 x 34 mm Für Altausführung sind die Scheiben für Kupplungsfeder (Isolierring) 6 66 903 für Neuausführung sind die Scheiben für Kupplungsfeder (Isolierring) 6 66 904 mitzuverwenden.	1	1,5 Oly.-47, 1,5 Oly.-50, L-50, 1,5 Oly.-51, L-51	6 66 107
Treibscheibe für Kupplung 1,5 t-45 ab Motor Nr. 02581 2,5 Kapt.-47 (Mod. 50) ab Motor Nr. 5666 1,75 t-330-52 } 2,6 l ab Motor Nr. * 26 T-0000001 * 1,75 t-375-52 } 2,6 l bis Motor Nr. * 26 T-5400 * Federsitz geändert von 18 x 34 mm in 23,3 x 34 mm Für Altausführung sind die Scheiben für Kupplungsfeder (Isolierring) 6 66 903 für Neuausführung sind die Scheiben für Kupplungsfeder (Isolierring) 6 66 904 mitzuverwenden.	1	1,5 t-45, 2,5 Kapt.-47, 2,5 Kapt.-47 (Mod. 50), 2,5 Kapt.-51, 1,75 t-330-52, 1,75 t-375-52	6 66 108
Treibscheibe für Kupplung, Federsitz (18 x 34 mm) Ausgleichscheiben 6 66 902 sind mitzuverwenden. 1,5 t-45 bis Fahrg. Nr. 9263 einschl. 9265, 68, 69, 75, 77, 81-87 und 9313	1	25104, 3700, 5300, 3800, 1,5 t-45	6 66 109 ≈6 66 176
Befestigungsbolzen für Kupplungsentlastungshebel 1,75 t-330-52 } 2,6 l ab Motor Nr. * 26 T-0000001 * 1,75 t-375-52 } 2,6 l bis Motor Nr. * 26 T-5400 *	3	5200, 3500, 25104, 3700, 5300, 3800, 1,5 t-45, 1,5 Oly.-47, 1,5 Oly.-50, L-50, 1,5 Oly.-51, L-51, 2,5 Kapt.-47, 2,5 Kapt.-47 (Mod. 50), 2,5 Kapt.-51, 1,75 t-330-52, 1,75 t-375-52	6 66 178
Platte für Kupplungsentlastungshebel 1,75 t-330-52 } 2,6 l ab Motor Nr. * 26 T-0000001 * 1,75 t-375-52 } 2,6 l bis Motor Nr. * 26 T-5400 *	3	5200, 3500, 25104, 3700, 5300, 3800, 1,5 t-45, 1,5 Oly.-47, 1,5 Oly.-50, L-50, 1,5 Oly.-51, L-51, 2,5 Kapt.-47, 2,5 Kapt.-47 (Mod. 50), 2,5 Kapt.-51, 1,75 t-330-52, 1,75 t-375-52	6 66 252
Achse für Kupplungsentlastungshebel 1,8 ab Motor Nr. 20501 einschl. 20050, 20466-500 3,5-34-57-83 bis Motor Nr. 4174 einschl. 3751-3850, 3901-21 1,75 t-330-52 } 2,6 l ab Motor Nr. * 26 T-0000001 * 1,75 t-375-52 } 2,6 l bis Motor Nr. * 26 T-5400 *	3	1,2 alle, 1,8 alle, 1033, 1397, 20103, 20120, 2,0-12, 3,5-34-57-83, 1190, 1396, 11234, 3200, 3300, 6100, 13237, 5200, 3500, 25104, 3700, 3800, 5300, 1,5 t-45, 1,5 Oly.-47, 1,5 Oly.-50, L-50, 1,5 Oly.-51, L-51, 2,5 Kapt.-47, 2,5 Kapt.-47 (Mod. 50), 2,5 Kapt.-51, 1,75 t-330-52, 1,75 t-375-52	6 66 275

Ersatzteil-Nr.	Teile-Name	Stück pro Wagen	Modell
6 66 278	Achse für Kupplungsentlastungshebel (Nadellagersitz)	3	36315, 3,6-36-42-47, 6700
~~6 66 279~~	~~Achse für Kupplungsentlastungshebel (6,3 x 24 mm)~~	~~3~~	~~36315, 3,6-36-42-47, 6700~~
6 66 280	Rolle für Kupplungsentlastungshebel (5 x 9,5 mm)	3	36315, 3,6-36-42-47, 6700
6 66 329	Entlastungshebel für Kupplung 1,75 t-330-52 } bis Motor Nr. * 2,5 L-12254 * 1,75 t-375-52 } bis Motor Nr. * 2,5 L-12254 *	3	5200, 3500, 25104, 3700, 5300, 3800, 1,5 t-45, 1,5 Oly.-47, 1,5 Oly.-50, L-50, 1,5 Oly.-51, L-51, 2,5 Kapt.-47, 2,5 Kapt.-47 (Mod. 50), 2,5 Kapt.-51, 1,75 t-330-52, 1,75 t-375-52
6 66 330	Entlastungshebel mit Schwinggewicht für Kupplung	3	36315, 3,6-36-42-47, 6700
6 66 332	Entlastungshebel für Kupplung 2,5 l } ab Motor Nr. * 2,5 L-12255 * bis Motor Nr. * 2,5 L-15017 * 2,6 l } ab Motor Nr. * 26 T-0000001 * bis Motor Nr. * 26 T-5400 *	3	1,75 t-330-52, 1,75 t-375-52
6 66 350	Lagernadel für Entlastungshebel (1,5 x 9,3 mm)	57	36315, 3,6-36-42-47, 6700
6 66 375	Dämpfungsfeder für Kupplungsentlastungshebel 1,8 ab Motor Nr. 20531 einschl. 20050, 20466-500 1,75 t-330-52 } 2,6 l ab Motor Nr. * 26 T-0000001 * bis Motor Nr. * 26 T-5400 * 1,75 t-375-52 } 2,6 l ab Motor Nr. * 26 T-0000001 * bis Motor Nr. * 26 T-5400 *	3	1,2 alle, 1,8 alle, 1033, 1397, 20103, 20120, 2,0-12, 1190, 1396, 11234, 3200, 3300, 6100, 13237, 3500, 5200, 25104, 3700, 3800, 5300, 1,5 t-45, 1,5 Oly.-47, 1,5 Oly.-50, L-50, 1,5 Oly.-51, L-51, 2,5 Kapt.-47, 2,5 Kapt.-47 (Mod. 50), 2,5 Kapt.-51, 1,75t-330-52, 1,75 t-375-52
~~6 66 475~~	~~Platte für Kupplungsentlastung~~ ~~1,8 ab Motor Nr. 20531 einschl. 20050, 20466-500~~	~~1~~	~~1,2 alle, 1,8 alle, 1033, 1397, 20103, 20120, 2,0-12, 1190, 1396, 11234, 3200, 3300, 6100, 13237~~
6 66 479	Platte für Kupplungsentlastung 1,5 t-45 bis Fahrg. Nr. 9263 einschl. 9265, 68, 69, 75, 77, 81-87 und 9313	1	5200, 3500, 25104, 3700, 5300, 3800, 1,5 t-45
*6 66 480			
*6 66 481	Platte für Kupplungsentlastung Nur in Verbindung mit 1 Gehäuse 6 68 504 3 Federn 6 66 553 1,75 t-330-52 } bis Motor Nr. * 2,5 L-12254 * 1,75 t-375-52 } bis Motor Nr. * 2,5 L-12254 *	1	5200, 3500, 25104, 3700, 5300, 3800, 1,5 t-45, 1,5 Oly.-47, 1,5 Oly.-50, L-50, 1,5 Oly.-51, L-51, 2,5 Kapt.-47, 2,5 Kapt.-47 (Mod. 50), 2,5 Kapt.-51, 1,75 t-330-52, 1,75 t-375-52

Teile-Name	Stück pro Wagen	Modell	Ersatzteil-Nr.
Feder für Kupplungsentlastungsplatte 1,8 ab Motor Nr. 20531 einschl. 20050, 20466-500 1,75 t-330-52 } bis Motor Nr. *2,5 L-12254* 1,75 t-375-52 } bis Motor Nr. *2,5 L-12254*	3	1,2 alle, 1,8 alle, 1033, 1397, 20103, 20120, 2,0-12, 1190, 1396, 11234, 3200, 3300, 6100, 13237, 3500, 5200, 25104, 3700, 5300, 3800, 1,5 t-45, 1,5 Oly.-47, 1,5 Oly.-50, L-50, 1,5 Oly.-51, L-51, 2,5 Kapt.-47, 2,5 Kapt.-47 (Mod. 50), 2,5 Kapt.-51, 1,75 t-330-52, 1,75 t-375-52	6 66 552
Feder für Kupplungsentlastungsplatte Nur in Verbindung mit 1 Gehäuse 6 68 504 1 Platte 6 66 481 1,75 t-330-52 } bis Motor Nr. *2,5 L-12254* 1,75 t-375-52 } bis Motor Nr. *2,5 L-12254* Beim Einbau der Kupplungsdruckfedern müssen Federn gleicher Kennzeichnung verwendet werden. Da es den Herstellerfirmen bekanntlich nicht immer möglich ist, Federn sämtlicher Farbenmarkierungen sofort zur Verfügung zu stellen, werden die jeweils vorhandenen Federgattungen — erforderlichenfalls unter Abänderungen der Bestellnunmmer — von uns geliefert. Dabei braucht man sich durchaus nicht unbedingt auf Federn mit der ursprünglichen Farbmarkierung zu beschränken, doch dürfen beispielsweise bei einer Teilscheibe nur Federn gleicher Kennzeichnung eingebaut werden.	3	5200, 3500, 25104, 3700, 5300, 3800, 1,5 t-45, 1,5 Oly.-47, 1,5 Oly.-50, L-50, 1,5 Oly.-51, L-51, 2,5 Kapt.-47, 2,5 Kapt.-47 (Mod. 50), 2,5 Kapt.-51, 1,75 t-330-52, 1,75 t-375-52	■6 66 553
Druckfeder für Kupplung (1 Satz = 6 Stück) 20103, 20120 ab Motor Nr. 21228	1 Satz	20103, 20120	R. P. 666-25
Druckfeder für Kupplung (1 Satz = 9 Stück)	1 Satz	25104, 3700, 3800	R. P. 666-26
~~Druckfeder für Kupplung ab Motor Nr. 5921~~	~~6~~	~~2,0-12~~	~~6 66 605~~
Druckfeder für Kupplung (1 Satz = 9 Stück)	1 Satz	3,6-36-42-47, 6700	R. P. 666-27
Druckfeder für Kupplung (1 Satz = 9 Stück)	1 Satz	1,5 Oly.-47, 1,5 Oly.-50, L-50, 1,5 Oly.-51, L-51	R. P. 666-28
Druckfeder für Kupplung mit 18 mm Federauflage 1,5 t-45 bis Fahrg. Nr. 9263 einschl. 9265, 68, 69, 75, 77, 81-87 und 9313 (1 Satz = 9 Stück)	1 Satz	5300, 1,5 t-45	R. P. 666-29
Druckfeder für Kupplung 1,5 t-45 ab Fahrg. Nr. 9264 ausschl. 9265, 68, 69, 75, 77, 81-87 und 9313 (1 Satz = 9 Stück) 2,6 l } 1,75 t-330-52 } ab Motor Nr. *26 T-0000001* 1,75 t-375-52 } bis Motor Nr. *26 T-5400*	1 Satz	1,5 t-45, 2,5 Kapt.-47, 2,5 Kapt.-47 (Mod. 50), 2,5 Kapt.-51, 1,75 t-330-52, 1,75 t-375-52	R. P. 666-30

Ersatzteil-Nr.	Teile-Name	Stück pro Wagen	Modell
~~6 66 612~~	~~Druckfeder für Kupplung~~	~~9~~	~~5200, 3500~~
6 66 702	Mutter (Spezial) für Entlastungshebel-Befestigungsbolzen (M 10 x 1) 12,7 mm hoch 2,6 l { 1,75 t-330-52, 1,75 t-375-52 } ab Motor Nr. *26 T-0000001* bis Motor Nr. *26 T-5400*	3	1290, 1296, 1397, 20103, 20120, 2,0-12, 1190, 1396, 11234, 3200, 3300, 6100, 13237, 3500, 5200, 25104, 3700, 5300, 3800, 1,5 t-45, 1,5 Oly.-47, 1,5 Oly.-50, L-50, 1,5 Oly.-51, L-51, 2,5 Kapt.-47, 2,5 Kapt.-47 (Mod. 50), 2,5 Kapt.-51, 1,75 t-330-52, 1,75 t-375-52
	Sechskantschraube für Kupplung an Schwungscheibe (M 10 x 32) N-40071	6	3,5-34-57-83, 3,5-36-47
6 66 825	Druckscheibe für Entlastungsplatte 1,75 t-330-52, 1,75 t-375-52 } bis Motor Nr. *2,5 L-12254*	1	5200, 3500, 25104, 3700, 5300, 3800, 1,5 t-45, 1,5 Oly.-47, 1,5 Oly.-50, L-50, 1,5 Oly.-51, L-51, 2,5 Kapt.-47, 2,5 Kapt.-47 (Mod. 50), 2,5 Kapt.-51, 1,75 t-330-52, 1,75 t-375-52
6 66 851	Stellschraube für Entlastungshebel (M 8 x 1) ab Motor Nr. Br. 38-2421	3	36315, 3,6-36-42-47, 6700
6 66 875	Lagerbock für Entlastungshebel	3	36315, 3,6-36-42-47, 6700
6 66 901	Scheibe (Isolierring) für Kupplungsdruckfeder (19,5 x 27 x 3 mm)	9	36315, 3,6-36-42-47, 6700
6 66 903	Scheibe (Isolierung für Kupplungsdruckfeder) (Für Treibscheibe mit Federsitz 18 x 34 mm) 1,5 t-45 ab Fahrg. Nr. 9264 ausschl. 9265, 68, 69, 75, 77, 81-87 und 9313 2,5 Kapt.-47 (Mod. 50) bis Motor Nr. 5665	9	1,5 t-45, 1,5 Oly.-47, 1,5 Oly.-50, L-50, 2,5 Kapt.-47, 2,5 Kapt.-47 (Mod. 50)
6 66 904	Scheibe (Isolierring) für Kupplungsdruckfeder (Für Treibscheibe mit Federsitz 23,3 x 34 mm) 1,5 Oly.-50, L-50 ab Motor Nr. 13244	9	1,5 Oly.-47, 1,5 Oly.-50, L-50, 1,5 Oly.-51, L-51

Teile-Name	Stück pro Wagen	Modell	Ersatzteil-Nr.
Scheibe (Isolierring) für Kupplungsdruckfeder (Für Treibscheibe mit Federsitz, 23,3 x 34 mm) 1,5 t-45 ab Motor Nr. 2591 2,5 Kapt.-47 (Mod. 50) ab Motor Nr. 5666 1,75 t-330-52 } 2,6 l } ab Motor Nr. *26T-0000001* 1,75 t-375-52 } bis Motor Nr. *26T-5400*	9	1,5 t-45, 2,5 Kapt.-47, 2,5 Kapt.-47 (Mod. 50), 2,5 Kapt.-51, 1,75 t-330-52, 1,75 t-375-52	6 66 905
(Kupplung an Schwungscheibe)			
+Zylinderstift (8 x 16 mm) N-16580	2	5200, 3500, 25104, 3700, 5300, 3800, 1,5 t-45, 1,5 Oly.-47, 1,5 Oly.-50, L-50, 2,5 Kapt.-47, 2,5 Kapt.-47 (Mod. 50), 2,5 Kapt.-51, 1,75 t-330-52, 1,75 t-375-52	
+Sechskantschraube (M 8 x 20) N-41231	6		
+Federring (8,2 mm) <N-11515 +1,75 t-330-52 } 2,6 l } ab Motor Nr. *26T-0000001* 1,75 t-375-52 } bis Motor Nr. *26T-5400*	6		
Sechskantschraube (M 8 x 20) N-41231	6	11234, 3200, 3300, 6100, 13237	
Federring (8,2 mm) <N-11515	6		
Ausrückgabel für Kupplung	1	3,6-36-42-47, 6700	6 68 142
Ausrückgabel für Kupplung 1,5 t-45 bis Fahrg. Nr. 9263 einschl. 9265, 68, 69, 75, 77, 81-87 und 9313	1	3700, 5300, 1,5 t-45	6 68 146
Ausrückgabel für Kupplung	1	1,5 Oly.-47, 1,5 Oly.-50, L-50, 1,5 Oly.-51, L-51	6 68 152
Ausrückgabel für Kupplung ab Fahrg. Nr. 9264 ausschl. 9265, 68, 69, 75, 77, 81-87 und 9313	1	1,5 t-45	6 68 153
Ausrückgabel für Kupplung 1,75 t-330-52 } bis Motor Nr. *2,5 L-12254* 1,75 t-375-52 } Für 2,5 Kapt.-47, 2,5 Kapt.-47 (Mod. 50), 2,5 Kapt.-51 und 1,75 t-330-52 } bis Motor Nr. A 2,5 L-54-11550 L ist 1,75 t-375-52 } Feder 6 68 832 mitzuverwenden.	1	2,5 Kapt.-47, 2,5 Kapt.-47 (Mod. 50), 2,5 Kapt.-51, 1,75 t-330-52, 1,75 t-375-52	6 68 156
Ausrückgabel für Kupplung ab Motor Nr. *2,5 L-12255* bis Motor Nr. *26T-16452*	1	1,75 t-330-52, 1,75 t-375-52	<6 68 157
Stellschraube für Kupplungsausrückgabel	1	11234, 3200, 3300, 3800, 36315, 2,5 Kapt.-47, 2,5 Kapt.-47 (Mod. 50), 2,5 Kapt.-51	6 68 326

Ersatzteil-Nr.	Teile-Name		Stück pro Wagen	Modell
6 68 350	Endstück für Kupplungsausrückgabel		1	3800, 2,5 Kapt.-47, 2,5 Kapt.-47 (Mod. 50), 2,5 Kapt.-51
	Sechskantschraube (M 8 x 25)	N-41451	2	
	Federring (8,2 mm)	<N-11515	2	
<6 68 352	Endstück für Kupplungsausrückhebel		1	1,75 t-330-52, 1,75 t-375-52
	Sechskantschraube mit Federring (M 8 x 25)	<N-48721	1	
<6 68 377	Kugelbolzen für Ausrückgabel (M 8) 1,75 t bis Motor Nr. *26 T-16452*		1	1290, 1296, 1397, 20103, 20120, 2,0-12, 1190, 1396, 11234, 3200, 3300, 6100, 5200, 13237, 3500, 25104, 3700, 5300, 3800, 1,5 t-45, 1,5 Oly.-47, 1,5 Oly.-50, L-50, 1,5 Oly.-51, L-51, 2,5 Kapt.-47, 2,5 Kapt.-47 (Mod. 50), 2,5 Kapt.-51, 1,75 t-330-52, 1,75 t-375-52
~~6 68 379~~	~~Kugelbolzen für Ausrückgabel (M 12 x 1)~~		~~1~~	~~36315, 3,5-34-57, 3,6-36-42-47, 6700~~
6 68 380	Bolzen für Kupplungsausrückgabel ab Motor Nr. *2,5 L-12255*		2	1,75 t-330-52, 1,75 t-375-52
≈6 68 400				
6 68 427	Teller für Ausrückgabel - Kugel		1	5200, 3500, 25104, 3700, 5300, 3800, 1,5 t-45, 1,5 Oly.-47, 1,5 Oly.-50, L-50, 1,5 Oly.-51, L-51, 2,5 Kapt.-47, 2,5 Kapt.-47 (Mod. 50), 2,5 Kapt.-51, 1,75 t-330-52, 1,75 t-375-52
6 68 450	Springring für Kugel-Teller		1	1,2, 1,8, 1033, 1397, 20103, 20120, 2,0-12, 1190, 1396, 3,5-34-57-83, 11234, 3200, 3300, 6100, 13237, 3500, 5200, 25104, 3700, 5300, 3800, 36315, 3,5-36-47, 3,6-36-42-47, 6700, 1,5 t-45, 1,5 Oly.-47, 1,5 Oly.-50, L-50, 1,5 Oly.-51, L-51, 2,5 Kapt.-47, 2,5 Kapt.-47 (Mod. 50), 2,5 Kapt.-51, 1,75 t-330-52, 1,75 t-375-52

Teile-Name		Stück pro Wagen	Modell	Ersatzteil-Nr.
Sechskantschraube für Ausrückgabel (M 8 x 25)	N-41451	1	11234, 3200, 3300, 6100	
Federring (8,2 mm)	<N-11515	1		
Kronenmutter für Ausrückgabel (M 8)	N-10931	1	11234	
Splint (2 x 20 mm)	N-10047	1		
Feder für Ausrücklagerdruckstange, 2 Windungen		1	3800, 2,5 Kapt.-47, 2,5 Kapt.-47 (Mod. 50), 2,5 Kapt.-51	(6 74 862)
Gehäuse mit Ausrücklager 1,75 t-330-52 1,75 t-375-52 } bis Motor Nr. *2,5 L-12254* Nur in Verbindung mit 1 Platte 6 66 481 3 Federn 6 66 533		1	5200, 3500, 25104, 3700, 5300, 3800, 1,5 t-45, 1,5 Oly.-47, 1,5 Oly.-50, L-50, 1,5 Oly.-51, L-51, 2,5 Kapt.-47, 2,5 Kapt.-47 (Mod. 50), 2,5 Kapt.-51, 1,75 t-330-52, 1,75 t-375-52	6 68 504
Selbstschlußdeckelöler	N-17150	1		
Führung mit Flansch für Ausrücklager ab Motor Nr. *2,5 L-12255*		1	1,75 t-330-52, 1,75 t-375-52	6 68 529
				≈6 68 575
(Drucklagerführung für Kupplungsgehäuse)				
Dichtung ab Motor Nr. *2,5 L-12255*		1	1,75 t-330-52, 1,75 t-375-52	6 68 602
*Zylinderschraube mit Innenverzahnung und Federscheibe (M 6 x 10) *ab Motor Nr. *2,5 L-12255*	N-50091	3		
Ausrücklager für Kupplung		1	1,2 alle, 1,8 alle, 1033, 1397, 1190, 1396, 11234, 3200, 3300, 20103, 20120, 2,0-12, 6100, 13237	6 68 625
				≈6 68 626
Ausrücklager für Kupplung		1	36315, 3,6-36-42-47, 6700	6 68 627
Ausrücklager für Kupplung ab Motor Nr. *2,5 L-12255*		2	1,75 t-330-52, 1,75 t-375-52	6 68 629
Klammer für Kupplungsausrücklagergehäuse 1,5 t-45 bis Fahrg. Nr. 9263 einschl. 9265, 68, 69, 75, 77, 81-87 und 9313		1	3500, 5200, 25104, 3700, 5300, 3800, 1,5 t-45	6 68 652
Klammer für Ausrücklagergehäuse		2	36315, 3,6-36-42-47, 6700	6 68 653
Klammer für Ausrücklagergehäuse, links 1,5 t-45 ab Fahrg. Nr. 9264 ausschl. 9265, 68, 69, 75, 77, 81-87 und 9313 1,75 t-330-52 1,75 t-375-52 } bis Motor Nr. *2,5 L-12254*		1	1,5 t-45, 1,5 Oly.-47, 1,5 Oly.-50, L-50, 1,5 Oly.-51, L-51, 2,5 Kapt.-47, 2,5 Kapt.-47 (Mod. 50), 2,5 Kapt.-51, 1,75 t-330-52, 1,75 t-375-52	6 68 654
Klammer für Ausrücklagergehäuse, rechts 1,5 t-45 ab Fahrg. Nr. 9264 ausschl. 9265, 68, 69, 75, 77, 81-87 und 9313 1,75 t-330-52 1,75 t-375-52 } bis Motor Nr. *2,5 L-12254*		1	1,5 t-45, 1,5 Oly.-47, 1,5 Oly.-50, L-50, 1,5 Oly.-51, L-51, 2,5 Kapt.-47, 2,5 Kapt.-47 (Mod. 50), 2,5 Kapt.-51, 1,75 t-330-52, 1,75 t-375-52	6 68 655

Ersatzteil-Nr.	Teile-Name	Stück pro Wagen	Modell
6 68 679	Halteschraube für Kugelmutter (M 16 x 2 und 8 x 1,25 x 38) 1,5 Oly.-51 bis Motor Nr. *1,5 L-52-23766* 2,5 Kapt.-51 bis Motor Nr. *2,5 L-52-11660* 1,75 t-330-52 } bis Motor Nr. *2,5 L-52-4047 L 1,75 t-375-52	x	5200, 3500, 25104, 3700, 5300, 3800, 1,5 t-45, 1,5 Oly.-47, 1,5 Oly.-50, L-50, 1,5 Oly.-51, L-51, 2,5 Kapt.-47, 2,5 Kapt.-47 (Mod. 50), 2,5 Kapt.-51, 1,75 t-330-52, 1,75 t-375-52
	Federring (8,2 mm) <N-11515	1	
	Fächerscheibe (16,5 mm) N-47551	1	
	Sechskantschraube für Kugelmutter (M 8 x 30) <N-41092 1,5 Oly.-51, L-51 ab Motor Nr. *1,5 L-52-23767* 2,5 Kapt.-51 ab Motor Nr. *2,5 L-52-11661* 1,75 t-330-52 } ab Motor Nr. *2,5 L-52-4048 L 1,75 t-375-52	1	1,5 Oly.-51, L-51, 2,5 Kapt.-51, 1,75 t-330-52, 1,75 t-375-52
	Federring (8,2 mm) <N-11515	1	
6 68 681	Halteschraube für Kugelbolzen (M 22 x 1,5 und M 12 x 1 x 19)	1	36315, 3,6-36-42-47, 6700
	Zylinderschraube mit Innenverzahnung und Federscheibe (M 6 x 10) <N-50091	3	1,75 t-330-52, 1,75 t-375-52
	ab Motor Nr. *2,5 L-12255* Federring (12,2 mm) N-10698	1	
≈6 68 682			
6 68 700	Ölring für Kupplungsausrücklager ab Motor Nr. *2,5 L-12255*	1	1,75 t-330-52, 1,75 t-375-52
<6 68 737	Schutzblech für Ausrückgabel 1,5 t-45 ab Fahrg. Nr. 9264 ausschl. 9265, 68, 69, 75, 77, 81-87, und 9313	1	1,5 t-45, 1,5 Oly.-47, 1,5 Oly.-50, L-50, 1,5 Oly.-51, L-51, 2,5 Kapt.-47, 2,5 Kapt.-47 (Mod. 50), 2,5 Kapt.-51, 1,75 t-330-52, 1,75 t-375-52
≈6 68 738			
6 68 779	Federteller, außen 1,75 t-330-52 } bis Motor Nr. A 2,5 L- 54-11550 L 1,75 t-375-52	1	11234, 3200, 3300, 6100, 5200, 3500, 25104, 3700, 5300, 3800, 36315, 1,5 t-45, 1,5 Oly.-47, 1,5 Oly.-50, L-50, 1,5 Oly.-51, L-51, 2,5 Kapt.-47, 2,5 Kapt.-47 (Mod. 50), 2,5 Kapt.-51, 1,75 t-330-52, 1,75 t-375-52

Teile-Name		Stück pro Wagen	Modell	Ersatzteil-Nr.
				≈6 68 780
Feder für Schutzblech 1,75 t-330-52 1,75 t-375-52 } bis Motor Nr. A 2,5 L-54-11550 L		1	11234, 3200, 3300, 6100, 5200, 3500, 25104, 3700, 5300, 3800, 1,5 t-45, 1,5 Oly.-47, 1,5 Oly.-50, L-50, 1,5 Oly.-51, L-51, 2,5 Kapt.-47, 2,5 Kapt.-47 (Mod. 50), 2,5 Kapt.-51, 1,75 t-330-52, 1,75 t-375-52	6 68 828
Rückzugfeder für Kupplungsausrückgabel		1	5200, 5300, 1,5 t-45	(6 74 860)
Feder für Schutzblech (Nur in Verbindung mit Ausrückgabel 6 68 156) 1,75 t-330-52 1,75 t-375-52 } ab Motor Nr. A 2,5 L-54-11551 L		1	2,5 Kapt.-47, 2,5 Kapt.-47 (Mod. 50), 2,5 Kapt.-51, 1,75 t-330-52, 1,75 t-375-52	6 68 832
Wanne für Kupplungsgehäuse		1	5200, 3500, 25104, 3700, 5300, 3800, 1,5 t-45, 1,5 Oly.-47, 1,5 Oly.-50, L-50, 1,5 Oly.-51, L-51, 2,5 Kapt.-47, 2,5 Kapt.-47 (Mod. 50), 2,5 Kapt.-51, 1,75 t-330-52, 1,75 t-375-52	6 70 002
Zylinderschraube (M 6 x 10)	N-31580	6		
Federring (6,1 mm)	N-10690	6		
Zwischenblech für Kupplungsgehäuse 1,75 t-330-52 1,75 t-375-52 } bis Motor Nr. * 2,5 L-54-5800 L		1	5200, 3500, 25104, 3700, 5300, 3800, 1,5 t-45, 1,5 Oly.-47, 1,5 Oly.-50, L-50, 1,5 Oly.-51, L-51, 2,5 Kapt.-47, 2,5 Kapt.-47 (Mod. 50), 2,5 Kapt.-51, 1,75 t-330-52, 1,75 t-375-52	6 70 051
Sechskantschraube (M 6 x 12)	N-10784	2		
Federring (6,1 mm)	N-10690	2		
Zwischenblech für Kupplungsgehäuse 1,75 t-330-52 1,75 t-375-52 } ab Motor Nr. A 2,5 L-54-5801 L		1	1,75 t-330-52, 1,75 t-375-52	6 70 055
Sechskantschraube (M 6 x 12)	N-10784	2		
Federring (6,1 mm)	N-10690	2		

Teile-Name		Stück pro Wagen	Modell	Ersatzteil-Nr.
				≈6 72 138
Lagerbock für Fußhebel 1,75 t-330-52 bis Fahrg. Nr. 54632 1,75 t-375-52 bis Fahrg. Nr. 24428		1	1,75 t-330-52, 1,75 t-375-52	6 72 139
Befestigungswinkel für Hauptbremszylinder, links Bei Verwendung für 1,75 t-330-52 bis Fahrg. Nr. 54632 1,75 t-375-52 bis Fahrg. Nr. 24428 sind die Befestigungslöcher für Hauptbremzylinder und Lagerbock für Fußhebel um 7 mm zu versetzen.		1	1,75 t-330-52, 1,75 t-375-52	6 72 140
Befestigungswinkel für Hauptbremszylinder, rechts		1	1,75 t-330-52, 1,75 t-375-52	6 72 141
Lagerbock für Fußhebel 1,75 t-330-52 ab Fahrg. Nr. 54633 1,75 t-375-52 ab Fahrg. Nr. 24429		1	1,75 t-330-52, 1,75 t-375-52	6 72 142
Lagerrohr mit Buchse für Fußhebel		1	5200, 5300, 1,5 t-45, 1,75 t-330-52, 1,75 t-375-52	6 72 181
Buchse für Lagerrohr, Llkg. 3,6 bis Fahrg. Nr. Br. W-79049 6700 bis Fahrg. Nr. 1Z-05872		2	3,5-36-47, 3,6-36-42-47, 6700	6 72 252
~~Buchse für Lagerrohr~~		~~2~~	~~5200, 5300, 1,5 t-45,~~ 1,75 ~~t-330-52, 1,75 t-375-52~~	6 72 253
Kerbnagel (6 x 10 mm)	N-25780	1		
Buchse für Lagerrohr ab Fahrg. Nr. 103-44084		2	20103	(5 40 330)
Sechskantschraube für Lagerrohr (M 8 x 12)	N-42401	1	1397, 20103, 20120, 25104, 3700, 5300	

Ersatzteil-Nr.	Teile-Name		Stück pro Wagen	Modell
6 72 374	Welle für Fußhebellagerung, 114 mm lang, Llkg.		1	5200, 5300, 1,5 l-45
≈6 72 383			x	
6 72 384	Welle für Fußhebellagerung		1	3800, 2,5 Kapt.-47, 2,5 Kapt.-47 (Mod.50), 2,5 Kapt.-51
6 72 385	Welle für Fußhebellagerung, Llkg. (siehe auch 5 60 . . .)		1	1,5 Oly.-47, 1,5 Oly.-50, L-50, 1,5 Oly.-51, L-51
	Druckschmierkopf (M 8 x 1)	N-36580	1	
≈6 72 478				
6 72 479	Halter für Fußhebelwelle 6 72 384		1	3800, 2,5 Kapt.-47, 2,5 Kapt.-47 (Mod. 50), 2,5 Kapt.-51
	(Halter an Rahmen)			
	Sechskantschraube (M 8 x 15)	N-41011	1	
	Federring (8,2 mm)	<N-11515	1	
	Scheibe (8,4 x 17 x 2 mm)	<N-12040	1	
6 72 527	Ausgleichscheibe für Halter an Welle		x	2,5 Kapt.-51
	Scheibe (10,5 x 21 x 2,5 mm) } für Halter 6 72 477	N-10023	1	
	Federring (10,2 mm) } für Halter 6 72 477	<N-11518	1	
	Sechskantmutter (M 10 x 1) } für Halter 6 72 477	N-11988	1	

Teile-Name		Stück pro Wagen	Modell	Ersatzteil-Nr.
Fußhebel mit Buchse für Kupplung, Llkg.		1	3800, 2,5 Kapt.-47, 2,5 Kapt.-47 (Mod. 50), 2,5 Kapt.-51	6 74 174
Druckschmierkopf (M 6)	N-11128	x		
Druckschmierkopf (M 8)	N-36290	x		
Druckschmierkopf (M 8)	N-36570	x		
Fußhebel mit Buchse für Kupplung, Llkg.		1	1,5 Oly.-50, L-50, 1,5 Oly.-51, L-51	6 74 185
				≈6 74 285
Fußhebel mit Welle für Kupplung, Llkg.		1	1,75 t-330-52, 1,75 t-375-52	6 74 288
Fußhebel mit Welle für Kupplung, Rlkg.		1	1,75 t-330-52, 1,75 t-375-52	6 74 289
Scheibe (19 x 30 x 2,5 mm)		1	1,75 t-330-52, 1,75 t-375-52	(9 10 301)
Sicherungsring	N-10512	1		
Buchse für Fußhebel, Llkg. (siehe auch 5 60 . . .)		1	3800, 2,5 Kapt.-47, 2,5 Kapt.-47 (Mod. 50), 2,5 Kapt.-51	6 74 478
Buchse für Fußhebel, Rlkg.		1	3800, 2,5 Kapt.-47, 2,5 Kapt.-47 (Mod. 50), 2,5 Kapt.-51	6 74 479
Buchse für Fußhebel 13237 bis Fahrg. Nr. 237-24890		1	11234, 3200, 3300, 13237, 1,5 Oly.-47, 1,5 Oly.-50, L-50, 1,5 Oly.-51, L-51	(5 40 330)
Ausgleichscheibe (18 x 26 x 1 mm)	N-38270	x	1,5 Oly.-47, 1,5 Oly.-50, L-50, 1,5 Oly.-51, L-51	
Ausgleichscheibe (18 x 26 x 0,10 mm)	N-38271	x		
Federklammer	N-18561	1		

Ersatzteil-Nr.	Teile-Name		Stück pro Wagen	Modell
6 74 526	Pedal für Kupplungsfußhebel		1	1,75 t-330-52, 1,75 t-375-52
	Sechskantschraube (M 10 x 28)	N-41411	1	
	Federring (10,2 mm)	<N-11518	1	
	Sechskantmutter (M 10)	N-40202	1	
6 74 654	Nachstellhebel für Fußhebel 1,5 t-45 bis Fahrg. Nr. 9263 einschl. 9265, 68, 69, 75, 77, 81-87 und 9313		1	5200, 5300, 3,6-36-42-47, 6700, 1,5 t-45
	Sechskantmutter (M8)	N-40192	1	
	(Nachstellung an Zwischenhebel)			
	Sechskantschraube (M 8 x 35)	N-10493	1	
	Federring (8,2 mm)	<N-11515	1	
	Sechskantmutter (M 8)	N-40192	1	
	Zylinderkerbstift (3 x 20 mm)	N-19270	1	
<6 74 656	Nachstellhebel für Fußhebel ab Fahrg. Nr. 9264 ausschl. 9265, 68, 69, 75, 77, 81-87 und 9313		1	1,5 t-45
(5 60 126)	Gummibelag für Kupplungspedal 20103 ab Fahrg. Nr. 103-44084 Für 3800, 2,5 Kapt.-47, 2,5 Kapt.-47 (Mod. 50) und 2,5 Kapt.-51 nur Rlkg.		1	20103, 25104, 3700, 3800, 36315, 2,5 Kapt.-47, 2,5 Kapt.-47 (Mod. 50), 2,5 Kapt.-51
(5 60 134)	Gummibelag für Kupplungspedal 3800, 2,5 Kapt.-47, 2,5 Kapt.-47 (Mod. 50) und 2,5 Kapt.-51 nur Llkg.		1	3800, 1,5 Oly.-47, 1,5 Oly.-50, 1,5 Oly.-51, 2,5 Kapt.-47, 2,5 Kapt.-47 (Mod. 50), 2,5 Kapt.-51
<(5 60 135)	Gummibelag für Kupplungspedal		1	L-50, L-51, 1,75 t-330-52, 1,75 t-375-52
(5 60 352)	Abdichtung für Kupplungspedal		1	1,75 t-330-52, 1,75 t-375-52

Teile-Name	Stück pro Wagen	Modell	Ersatzteil-Nr.
Gummiabdichtung für Kupplungsfußhebel	1	3800, 1,5 Oly.-47, 1,5 Oly.-50, L-50, 1,5 Oly.-51, L-51, 2,5 Kapt.-47, 2,5 Kapt.-47 (Mod. 50), 2,5 Kapt.-51	(5 60 353)
Gummipuffer für Anschlag-Kupplungs-Fußhebel	1	1,75 t-330-52, 1,75 t-375-52	6 74 800 ≈6 74 850
Rückzugfeder für Kupplungsausrückgabel (89 mm lang)	1	3,5-34-57-83, 3,5-36-47, 3,6-36-42-47, 6700	6 74 851
Rückzugfeder für Kupplunsausrückgabel (112 mm lang) 20103 ab Fahrg. Nr. 103-30314 20120 ab Fahrg. Nr. 120-1122 1,5 Oly.-51, L-51 Rlkg. (Siehe auch 5 76 . . ., 6 80 . . .)	1	20103, 20120, 13237, 3500, 1,5 Oly.-51, L-51	6 74 855
Rückzugfeder für Kupplungsausrückgabel (120 mm lang) (siehe auch 5 60 . . ., 6 68 . . .)	1	5200, 5300, 1,5 t-45	6 74 860
Rückzugfeder für Kupplungsausrückgabel (siehe auch 6 68 . . .)	1	3800, 2,5 Kapt.-47, 2,5 Kapt.-47 (Mod. 50), 2,5 Kapt.-51	6 74 862
Rückzugfeder für Kupplungsfußhebel (152 mm lang)	1	3800, 2,5 Kapt.-47, 2,5 Kapt.-47 (Mod. 50), 2,5 Kapt.-51	6 74 863
Rückzugfeder für Kupplungsfußhebel	1	1,5 Oly.-47, 1,5 Oly.-50, L-50, 1,5 Oly.-51, L-51	6 74 864
Rückzugfeder für Kupplungsausrückhebel, Llkg. (siehe auch 6 80 . . .)	1	1,5 Oly.-47, 1,5 Oly.-50, L-50, 1,5 Oly.-51, L-51	6 74 865
Rückzugfeder für Kupplungsausrückhebel, Llkg. (kommt zur Verwendung, wenn Halter 6 78 199 eingebaut ist)	1	1,5 Oly.-47, 1,5 Oly.-50, L-50, 1,5 Oly.-51, L-51	6 74 866

Ersatzteil-Nr.	Teile-Name		Stück pro Wagen	Modell
6 78 069	**Hilfswelle für Kupplung,** Llkg. Druckfeder 6 78 130 und Scheibe N-12040 sind mitzuverwenden.		1	1,5 Oly.-47, 1,5 Oly.-50, L-50, 1,5 Oly.-51, L-51
	Druckschmierkopf (M 6)	N-11128	1	
	Druckschmierkopf (M 8 x 1)	N-36290	1	
6 78 072	Kupplungshilfswelle mit Halter und Druckfeder, Rlkg.		1	1,75 t-330-52, 1,75 t-375-52
	Sechskantschraube (M 8 x 22)	N-42892	4	
	Scheibe (8,4 x 22 x 2 mm)	N-35622	4	
	Federring (8,2 mm)	<N-11515	4	
	Sechskantmutter (M 8)	N-40192	4	
	Druckschmierkopf (M 8 x 1)	N-36580	2	
<6 78 073	Hilfswelle für Kupplung, Rlkg. Für 2,5 Kapt.-47, 2,5 Kapt.-47 (Mod. 50) und 2,5 Kapt.-51 bis Fahrg. Nr. 35173 ist 1 Druckstange 6 80 054 1 Feder 6 80 152 1 Scheibe N-11047 1 Splint N-10050 außerdem für 2,5 Kapt.-47, 2,5 Kapt.-47 (Mod. 50) und 2,5 Kapt.-51 bis Fahrg. Nr. 15618 1 Druckfeder 6 78 130 1 Scheibe N-12040 mitzuverwenden.		1	2,5 Kapt.-47, 2,5 Kapt.-47 (Mod. 50), 2,5 Kapt.-51
<6 78 074	Hilfswelle für Kupplung, Llkg. Für 2,5 Kapt.-47, 2,5 Kapt.-47 (Mod. 50) und 2,5 Kapt.-51 bis Fahrg. Nr. 35173 ist 1 Druckstange 6 80 053 1 Feder 6 80 152 1 Scheibe N-11047 1 Splint N-10050 außerdem für 2,5 Kapt.-47, 2,5 Kapt.-47 (Mod. 50) und 2,5 Kapt.-51 bis Fahrg. Nr. 15618 1 Druckfeder 6 78 130 1 Scheibe N-12040 mitzuverwenden.		1	2,5 Kapt.-47, 2,5 Kapt.-47 (Mod. 50), 2,5 Kapt.-51

Teile-Name	Stück pro Wagen	Modell	Ersatzteil-Nr.
Druckfeder für Kupplungshilfswelle	1	3800, 36315, 1,5 Oly.-47, 1,5 Oly.-50, L-50, 1,5 Oly.-51, L-51, 2,5 Kapt.-47, 2,5 Kapt.-47 (Mod. 50), 2,5 Kapt.-51	6 78 129
Druckfeder für Kupplungshilfswelle, Llkg. 1,5 Oly.-47, 1,5 Oly.-50, L-50, 1,5 Oly.-51, L-51 nur in Verbindung mit Hilfswelle 6 78 069 2,5 Kapt.-47, 2,5 Kapt.-47 (Mod. 50), 2,5 Kapt.-51 nur in Verbindung mit Hilfswelle 6'78 071	1	1,5 Oly.-47, 1,5 Oly.-50, L-50, 1,5 Oly.-51, L-51, 2,5 Kapt.-47, 2,5 Kapt.-47 (Mod. 50), 2,5 Kapt.-51	6 78 130
Scheibe (8,4 x 17 x 2 mm) <N-12040	1		
Federteller für Druckfeder, Llkg.	1	3800, 36315, 1,5 Oly.-47, 1,5 Oly.-50, L-50, 1,5 Oly.-51, L-51, 2,5 Kapt.-47, 2,5 Kapt.-47 (Mod. 50), 2,5 Kapt.-51	6 78 150
Halter für Kupplungshilfswelle, innen, Llkg.	1	3800, 2,5 Kapt.-47, 2,5 Kapt.-47 (Mod. 50), 2,5 Kapt.-51	6 78 192
Halter für Kupplungshilfswelle, außen, Llkg.	1	3800, 2,5 Kapt.-47, 2,5 Kapt.-47 (Mod. 50), 2,5 Kapt.-51	6 78 193
			≈6 78 194

Ersatzteil-Nr.	Teile-Name	Stück pro Wagen	Modell
6 78 199	Halter für Kupplungshilfswelle, innen, Llkg. Für 1,5 Oly.-47, 1,5 Oly.-50, L-50 1,5 Oly.-51 bis Motor Nr. 26718 und L-51 bis Motor Nr. 5287 ist Feder 6 74 866 mitzuverwenden. Das Einhängeloch 7 mm ⌀ ist im Hebel-Kupplungswelle nachträglich zu bohren.	1	1,5 Oly.-47, 1,5 Oly.-50, L-50, 1,5 Oly.-51, L-51
	Sechskantschraube (M 10 x 20) N-10792	2	
	Federring (10,2 mm) <N-11518	2	
≈6 78 250			
6 78 252	Kugelbolzen für Kupplungshilfswellenhalter, außen (49 mm lang, M 10 x 1,5, 13 mm Kugel-⌀), Rlkg. 25104 ab Fahrg. Nr. 104-11440 Für 25104, 3700 Rlkg. und Llkg.	1	25104, 3700, 3800, 2,5 Kapt.-47, 2,5 Kapt.-47 (Mod. 50), 2,5 Kapt.-51
6 78 254	Kugelbolzen für Kupplungshilfswellenhalter (33 mm lang, M 10 x 1,5), Rlkg.	1	3800, 2,5 Kapt.-47, 2,5 Kapt.-47 (Mod. 50), 2,5 Kapt.-51
	Llkg.	1	1,5 Oly.-47, 1,5 Oly.-50, L-50, 1,5 Oly.-51, L-51

Teile-Name		Stück pro Wagen	Modell	Ersatzteil-Nr.
				≈6 78 350
Verbindungsstange für Fußhebelkupplungshilfswelle, Llkg.		1	1,5 Oly.-47, 1,5 Oly.-50, L-50, 1,5 Oly.- 51, L-51	6 78 351
Scheibe (8,4 x 15 x 1,5 mm)	N-10863	4		
Feder für Kupplungshilfswelle		1	1,5 Oly.-47, 1,5 Oly.-50, L-50, 1,5 Oly.- 51, L-51	(6 80 150)
Splint (3 x 18 mm)	N-10050	2		
Vierkantscheibe (10,5 x 24 x 1,5 mm) Rlkg.		1	3800, 1,5 Oly.-47, 1,5 Oly.-50, L-50, 1,5 Oly.-51, L-51, 2,5 Kapt.-47, 2,5 Kapt.-47 (Mod. 50), 2,5 Kapt.51	6 78 450
Federring (10,2 mm)	<N-11518	1		
Sechskantmutter (M 10)	N-40202	1		
				≈(6 60 350)
Kette für Kupplungsbetätigung, 2 Glieder		1	5300, 3,6-36-42-47, 6700, 1,5 t-45	6 78 804
Sicherungsring für Kugelbolzen auf Motorseite	N-36080	1	25104, 3700, 3800, 36315	

Ersatzteil-Nr.	Teile-Name	Stück pro Wagen	Modell
6 78 851	Kugelschale für Kupplungshilfswelle 25104 ab Fahrg. Nr. 104-11440	1	25104, 3700, 36315, 1,5 Oly.-47, 1,5 Oly.-50, L-50, 1,5 Oly.-51, L-51, 2,5 Kapt.-47, 2,5 Kapt.-47 (Mod. 50), 2,5 Kapt.-51
	Sprengring N-36080	1	1,5 Oly.-47, 1,5 Oly.-50, L-50
6 78 852	Kugelschale mit Sprengring für Kupplungshilfswellenhalter 25104 ab Fahrg. Nr. 104-11440	1	25104, 3700, 3800, 36315, 1,5 Oly.-47, 1,5 Oly.-50, L-50, 1,5 Oly.-51, L-51, 2,5 Kapt.-47, 2,5 Kapt.-47 (Mod. 50), 2,5 Kapt.-51
6 78 876	Dichtung für Kupplungshilfswelle, Filz (10 x 28,5 x 6 mm)	2	3800, 36315 ,1,5 Oly.-47, 1,5 Oly.-50, L-50, 1,5 Oly.-51, L-51, 2,5 Kapt.-47, 2,5 Kapt.-47 (Mod. 50), 2,5 Kapt.-51
6 78 902	Dichtungskappe für Kupplungshilfswelle, außen	1	1,5 Oly.-47, 1,5 Oly.-50, L-50, 1,5 Oly.-51, L-51, 2,5 Kapt.-47 (Mod. 50), 2,5 Kapt.-51
		2	3800, 36315, 2,5 Kapt.-47
6 78 903	Dichtungskappe für Kupplungshilfswelle, innen	1	3800, 36315 ,1,5 Oly.-47, 1,5 Oly.-50, L-50, 1,5 Oly.-51, L-51, 2,5 Kapt.-47, 2,5 Kapt.-47 (Mod. 50), 2,5 Kapt.-51
6 78 904	Halter für Dichtungskappe, innen	1	3800, 36315 ,1,5 Oly.-47, 1,5 Oly.-50, L-50, 1,5 Oly.-51, L-51, 2,5 Kapt.-47, 2,5 Kapt.-47 (Mod. 50), 2,5 Kapt.-51
≈6 80 000			

Teile-Name		Stück pro Wagen	Modell	Ersatzteil-Nr.
				≈6 80 045
Druckstange für Kupplung, Llkg.		1	1,5 Oly.-47, 1,5 Oly.-50, L-50, 1,5 Oly.-51, L-51	6 80 046
				≈6 80 047
Feder für Druckstange, Rlkg.		2	1,75 t-330-52, 1,75 t-375-52	6 80 150
Scheibe (10,5 x 18 x 1,5 mm)	N-10508	4		
Splint (3 x 18 mm)	N-10050	2		
Zugstange für Kupplung, Llkg.		1	2,5 Kapt.-47, 2,5 Kapt.-47 (Mod. 50), 2,5 Kapt.-51	6 80 049
Zugstange für Kupplung, Llkg.		1	1,75 t-330-52, 1,75 t-375-52	6 80 051
Zugstange für Kupplung, Rlkg.		1	1,75 t-330-52, 1,75 t-375-52	6 80 052
Druckstange für Kupplung, Llkg. ab Fahrg. Nr. 35437		1	2,5 Kapt.-51	6 80 053
Kugelbundmutter (M 8)		1	1,75 t-330-52, 1,75 t-375-52	6 80 101
Sechskantmutter (M 8)	N-40192	1		
Feder für äußere und innere Kupplungsdruckstange an Kupplungshilfswelle		4	25104, 3700	6 80 150
für Kupplungsdruckstange an Kupplungshiflswellenhebel, innen 2,5 Kapt.-51, Llkg. bis Fahrg. Nr. 35436 Rlkg. bis Fahrg. Nr. 35173		1	3800, 36315, 2,5 Kapt.-47, 2,5 Kapt.-47 (Mod. 50), 2,5 Kapt.-51	
für Kupplungsdruckstange, Llkg.		1	11234, 3200, 3300	
für Kupplungsdruckstange an Kupplungsfußhebel, Rlkg.		2	11234, 3200, 3300	
für Zugstange an Kupplungsfußhebel (siehe auch 6 78 . . ., 8 46 . . .)		2	3500, 3800, 1,5 Oly.-47, 1,5 Oly.-50, L-50, 2,5 Kapt.-47, 2,5 Kapt.-47 (Mod. 50), 2,5 Kapt.-51	
Feder für Kupplungsdruckstange Llkg. ab Fahrg. Nr. 35437 Rlkg. ab Fahrg. Nr. 35174		1	2,5 Kapt.-51	6 80 152

Ersatzteil-Nr.	Teile-Name		Stück pro Wagen	Modell
	Scheibe (8,4 x 17 x 2 mm)	<N-12040	x	
	Scheibe (10,5 x 18 x 1,5 mm)	N-10508	x	
	Scheibe (13 x 20 x 2 mm)	N-11047	x	
	Splint (2 x 18 mm)	N-10047	x	
	Splint (3 x 18 mm)	N-10050	x	
6 80 151	Rückzugfeder		1	1,75 t-330-52, 1,75 t-375-52
6 80 226	Gabel für Druckstange, einstellbar, Llkg. 1,5 Oly.-51 bis Motor Nr. 26718 L-51 bis Motor Nr. 5287		1	1,5 Oly.-47, 1,5 Oly.-50, L-50, 1,5 Oly.-51, L-51
6 80 227	Gabel für Druckstange, einstellbar, Llkg. und Rlkg. 1,5 Oly.-51 Llkg. ab Motor Nr. 26719 L-51 Llkg. ab Motor Nr. 5288		1	1,5 Oly.-50, L-50, 1,5 Oly.-51, L-51
	Zylinderkopfbolzen (8 x 20 x 17 mm)	N-16420	1	
	Scheibe (8,4 x 15 x 1,5 mm)	N-10863	1	
	Splint (2 x 15 mm)	N-10045	1	
(6 74 865)	Rückzugfeder für Kupplungsausrückhebel, Llkg.		1	1,5 Oly.-47, 1,5 Oly.-50, L-50
(8 46 708)	Rückzugfeder für Kupplungsdruckstange an Hilfswellenhebel, Llkg.		1	1,5 Oly.-50, L-50, 1,5 Oly.-51, L-51, 2,5 Kapt.-47, 2,5 Kapt.-47 (Mod. 50), 2,5 Kapt.-51
(6 74 855)	Rückzugfeder für Kupplungsschubstange an Hilfswelle, Rlkg.		1	1,5 Oly.-50, L-50
≈6 82 006				
6 82 013	**Träger für Motoraufhängung,** hinten		1	3800, 2,5 Kapt.-47, 2,5 Kapt.-47 (Mod. 50)
	(Träger an Unterbau)			
	Sechskantschraube (M 10 x 25)	<N-40622	2	
	Federscheibe	N-29770	2	
	Sechskantmutter (M 10)	N-40202	2	
6 82 051	Fassung für Motoraufhängung, vorn, oben und unten vorn und hinten, unten vorn unten		4 4 2	3,5-34-57-83 5200, 5300, 1,5 t-45 3,5-36-47, 3,6-36-42-47, 6700

Teile-Name	Stück pro Wagen	Modell	Ersatzteil-Nr.
Fassung für Motoraufhängung, vorn und hinten, oben	4	5200, 5300, 1,5 t-45	6 82 053
vorn oben	2	3,5-36-47, 3,6-36-42-47, 6700	
~~Gummiblock für Motorstütze, vorn oben~~	~~2~~	~~1,2 alle, 1,8 alle, 1033, 1190, 1396, 6100~~	~~6 82 100~~
			≈6 82 101
Gummiblock für Motorstütze, vorn unten	2	3,5-34-57-83, 3,5-36-47, 3,6-36-42-47, 6700	6 82 103
vorn und hinten, unten	4	5200, 5300, 1,5 t-45	
Gummiblock für Motorstütze, vorn und hinten, oben	4	5200, 5300, 1,5 t-45	6 82 114
vorn oben	2	3,5-36-47, 3,6-36-42-47, 6700	
Gummiblock für Motorstütze, hinten unten	2	3,5-36-47, 3,6-36-42-47, 6700	6 82 115
Gummiblock für Motorstütze, hinten oben	2	3,5-36-47, 3,6-36-42-47, 6700	6 82 116
Abstandrohr für Motoraufhängung (17 x 22 x 34 mm) N-22530	2		
Gummiblock mit Stiftschraube für Motoraufhängung, links und rechts, seitlich	2	5300, 1,5 t-45	6 82 121

Ersatzteil-Nr.	Teile-Name		Stück pro Wagen	Modell
6 82 122	Gummiblock für Motoraufhängung an Tachometerantriebsgehäuse		2	3800, 2,5 Kapt.-47, 2,5 Kapt.-47 (Mod. 50), 2,5 Kapt.-51
(6 84 854)	Teller für Gummiblock		2	3800, 2,5 Kapt.-47, 2,5 Kapt.-47 (Mod. 50), 2,5 Kapt.-51
	Abstandrohr (16 x 13 x 49 mm)	N-28200	1	
	Federring (12,2 mm)	N-10698	1	
≈6 82 250				
6 82 351	Unterlegscheibe für Motoraufhängung, vorn		2	3,5-34-57-83, 3,5-36-47, 3,6-36-42-47, 6700
	vorn und hinten		4	5200, 5300, 1,5 t-45
≈6 82 355				
	(Motoraufhängung, vorn)			
	Sechskantschraube (M 12 x 60)	N-10684	2	5300, 1,5 t-45
	Scheibe (13 x 20 x 2 mm)	N-11047	1	
	Kronenmutter (M 12)	N-10474	2	
	Splint (3 x 25 mm)	N-10052	2	
	Sechskantmutter (M 12)	N-10809	4	25104, 3700
	(Motoraufhängung, hinten, links und rechts)			
	Sechskantschraube (M 10 x 18)	N-41491	2	25104, 3700
	Sechskantschraube (M 10 x 22)	N-42082	2	
	Scheibe (10,5 x 21 x 2,5 mm)	N-10023	2	
	Scheibe (8,4 x 17 x 2 mm)	<N-12040	2	5300, 1,5 t-45
	Federring (8,2 mm)	<N-11515	2	
	Sechskantmutter (M 8)	N-43211	2	

Teile-Name		Stück pro Wagen	Modell	Ersatzteil-Nr.
(Motorstütze an Kupplungsgehäuse)				
Sechskantschraube (M 10 x 1,5 x 18)	N-41491	4	25104, 3700, 5300, 1,5 t-45	
(Motorträger an Versteifungsträger)				
Sechskantschraube mit Federscheibe (M 10 x 20)	<N-51421	4		
Scheibe (10,5 x 21 x 2,5 mm)	N-10023	4		
Federring (10,2 mm)	<N-11518	4		
Sechskantmutter (M 10)	N-40202	4		
(Befestigung für Motoraufhängung)				
Sechskantschraube (M 12 x 60)	N-10684	2	5200	
Sechskantschraube (M 12 x 22)	N-10640	2		
Scheibe (13 x 20 x 2 mm)	N-11047	1		
Federring (12,2 mm)	N-10698	2		
Kronenmutter (M 12)	N-10474	4		
Splint (3 x 25 mm)	N-10052	4		
Motoraufhängung, vorn 3300 bis Fahrg. Nr. KJ 38-4847 13237 ab Fahrg. Nr. 237-51351		2	11234, 3200, 3300, 13237, 3500, 1,5 Oly.-47, 1,5 Oly.-50, L-50, 1,5 Oly.-51, L-51	**6 84 001**
Sechskantschraube (M 12 x 20)	N-10483	1	13237	
Sechskantschraube (M 12 x 22)	N-10640	1	11234, 3200, 3300, 3500	
Sechskantschraube (M 12 x 20)	N-10483	2	1,5 Oly.-47, 1,5 Oly.-50, L-50, 1,5 Oly.-51, L-51	
Sechskantschraube (M 12 x 25)	N-10797	1	11234, 3200, 3300, 13237, 3500	
Scheibe (13 x 20 x 2 mm)	N-11047	1		

Ersatzteil-Nr.	Teile-Name		Stück pro Wagen	Modell
	Federring (8,2 mm)	<N-11515	4	11234, 3200, 3300, 13237, 3500, 1,5 Oly.-47, 1,5 Oly.-50, L-50, 1,5 Oly.-51, L-51
	Federring (12,2 mm)	N-10698	2	
	Sechskantmutter (M 8)	<N-40192	4	
6 84 003	Motoraufhängung, vorn		1	3800, 2,5 Kapt.-47, 2,5 Kapt.-47 (Mod. 50), 2,5 Kapt.-51
≈6 84 900				
6 84 250	Gummipuffer mit Schrauben für Motoraufhängung, vorn		1	1,75 t-330-52, 1,75 t-375-52
	Federring (8,2 mm)	<N-11515	4	
	Scheibe (8,4 x 17 x 2 mm)	<N-12040	2	
	Sechskantmutter (M 8)	<N-40192	2	
~~6 84 654~~	~~Stütze (Bügel) für Motoraufhängung, hinten links, unten~~		~~1~~	~~3800, 2,5 Kapt.-47, 2,5 Kapt.-47 (Mod. 50), 2,5 Kapt.-51~~
~~6 84 655~~	~~Stütze (Bügel) für Motoraufhängung, hinten rechts, unten~~		~~1~~	~~3800, 2,5 Kapt.-47, 2,5 Kapt.-47 (Mod. 50), 2,5 Kapt.-51~~
	(Stütze an Längsträger)			
	Sechskantschraube (M 10 x 25)	<N-40622	4	
6 84 728	Gummipuffer für Motoraufhängung, hinten		2	3800, 2,5 Kapt.-47, 2,5 Kapt.-47 (Mod. 50), 2,5 Kapt.-51
	(Gummipuffer an Stütze-Bügel)			
	Sechskantschraube (M 12 x 20)	N-10483	2	

Teile-Name		Stück pro Wagen	Modell	Ersatzteil-Nr.
Sicherungsblech (13 x 32 x 1 mm)	N-23870	2		
				≈6 84 900
				≈6 84 656
Puffer (Halter) für Motoraufhängung, hinten		1	13237, 3500, 1,5 Oly.-47	6 84 727
Träger für Motoraufhängung, hinten		1	1,5 Oly.-50, L-50, 1,5 Oly.-51, L-51	6 84 729
Sechskantschraube (M 10 x 22)	N-42082	1		
Sechskantmutter (M 10)	N-40202	1		
Federring (10,2 mm)	<N-11518	2		
Gummipuffer für hintere Motoraufhängung (27 x 34 mm)		1	1,5 Oly.-50, L-50, 1,5 Oly.-51, L-51	6 84 750
Gummipuffer mit Keil für Motoraufhängung, hinten		2	1,75 f-330-52, 1,75 f-375-52	6 84 751

Ersatzteil-Nr.	Teile-Name		Stück pro Wagen	Modell
	(Zsb. hintere Motoraufhängung-Puffer am Kupplungsgehäuse)			
	Sechskantschraube (M 10 x 25)	N-40622	6	
	Sechskantschraube (M 12 x 22)	N-10640	2	
	Federring (10,2 mm)	<N-11518	6	
	Federring (12,2 mm)	N-10698	2	
~~6 84 828~~	~~Dämpfung für Motoraufhängung, hinten, Gummi~~ 13237~~ab Fahrg. Nr. 237-74485~~		~~1~~	~~13237, 3500, 1,5 Oly.-47~~
6 84 829	Dämpfungsblock für Motoraufhängung, Gummi		1	1,5 Oly.-50, L-50, 1,5 Oly.-51, L-51
(4 42 552)	Teller für Gummipuffer		1	1,5 Oly.-50, L-50, 1,5 Oly.-51, L-51
	Abstandrohr (11 x 15 x 45 mm)	N-37440	1	
	Sechskantschraube (M 10 x 68)	N-28820	1	
	Sechskantschraube (M 8 x 70)	N-31771	1	
	Federring (10,2 mm)	<N-11518	1	
	Federring (8,2 mm)	<N-11515	1	
	Scheibe (10,5 x 21 x 2,5 mm)	N-10023	1	
	Sechskantmutter (M 8)	N-40192	1	
6 84 854	(siehe 6 82...)			
6 84 855	Lager für Motoraufhängung, hinten		1	1,5 Oly.-50, L-50, 1,5 Oly.-51, L-51

HAUPTGRUPPE 7

UNTERGRUPPEN-FOLGE

ERSATZTEILE FÜR NEBENANTRIEB

siehe Seite 434a bis 434f

7		Seite
02	Getriebegehäuse	391
04	Rückwärtsgang-Zwischenrad	393
06	Welle für Rückwärtsgang-Zwischenrad	394
08	Zahnradblock	395
10	Nebenwelle	398
12	Hauptantriebsrad	399
14	Kugellager für Hauptantriebsrad	401
16	Hauptwelle	402
18	Schieberäder und Schalthülsen	403
20	Kugellager für Hauptwelle	406
22	Schraubenrad für Tachometer	407
24	Tachometerantrieb an Getriebe	408
26	Tachometerwinkelantrieb	412
28	Flansch für Hauptwelle	415
30	Deckel für Getriebegehäuse	417
32	Schaltstange	419
34	Schaltgabel	422
36	Schalthebel für Rückwärtsgang	424
38	Schalthebel	425
40	Gelenkwelle für Verteilergetriebe	427
42	Verteilergetriebe	434
44	Antriebswelle	434
46	Vorgelege für Verteilergetriebe	435
48	Antriebswelle für Vorderradantrieb	435
52	Schaltstange für Verteilergetriebe	435
60	Schalthilfswelle	428
62	Schaltstange	429
64	Schaltrohrhebel	431
66	Fernschaltrohr	432
68	Handschalthebel	433
	Teile für Nebenantrieb	434a

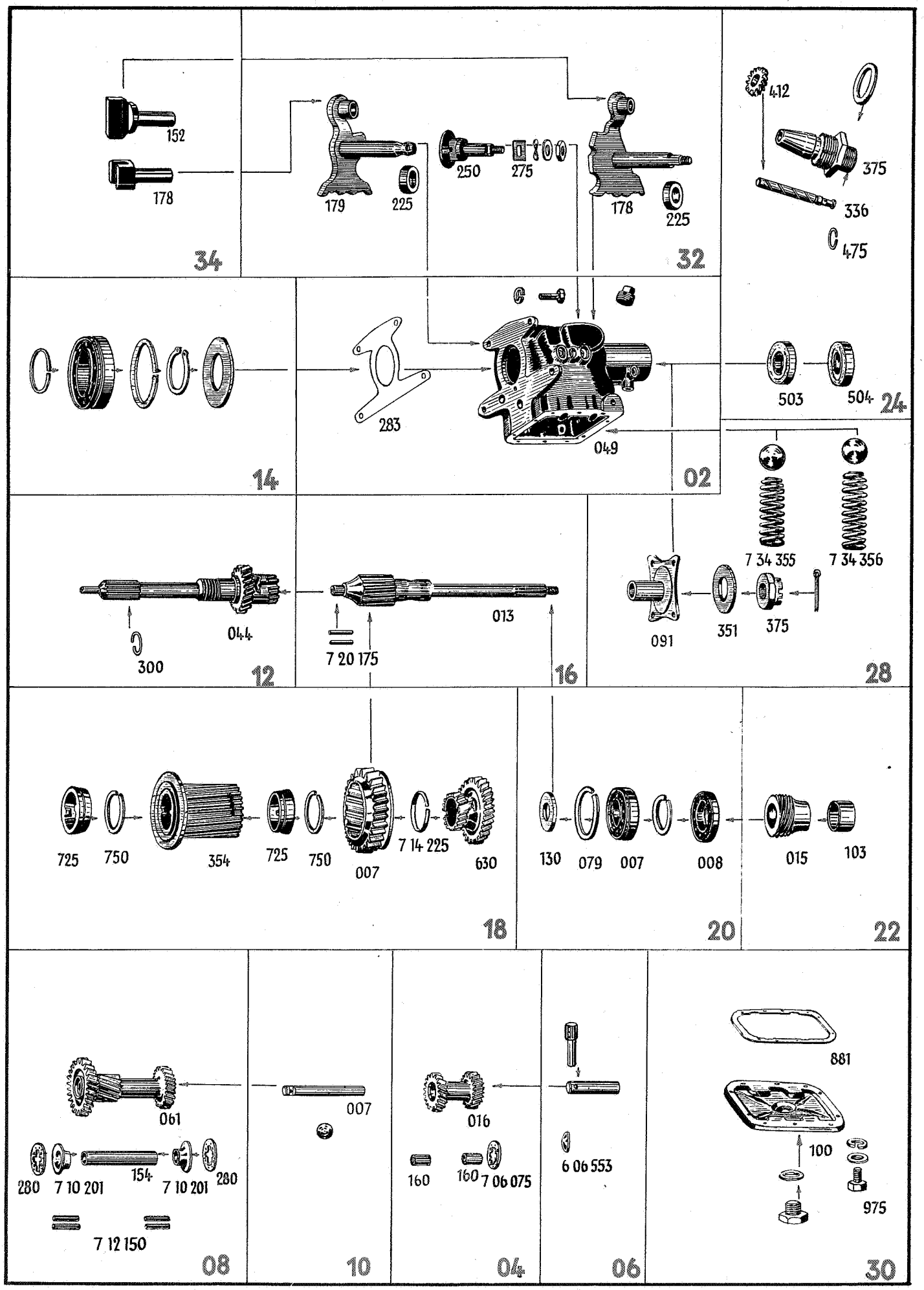
152
178
34
179
225
250
275
178
225
32
412
375
336
475
14
283
049
02
503
504
24
300
044
12
7 20 175
013
16
7 34 355
7 34 356
091
351
375
28
725
750
354
725
750
007
7 14 225
630
18
130
079
007
008
20
015
103
22
061
280
7 10 201
154
7 10 201
280
7 12 150
08
007
10
016
160
160
7 06 075
04
6 06 553
06
881
100
975
30

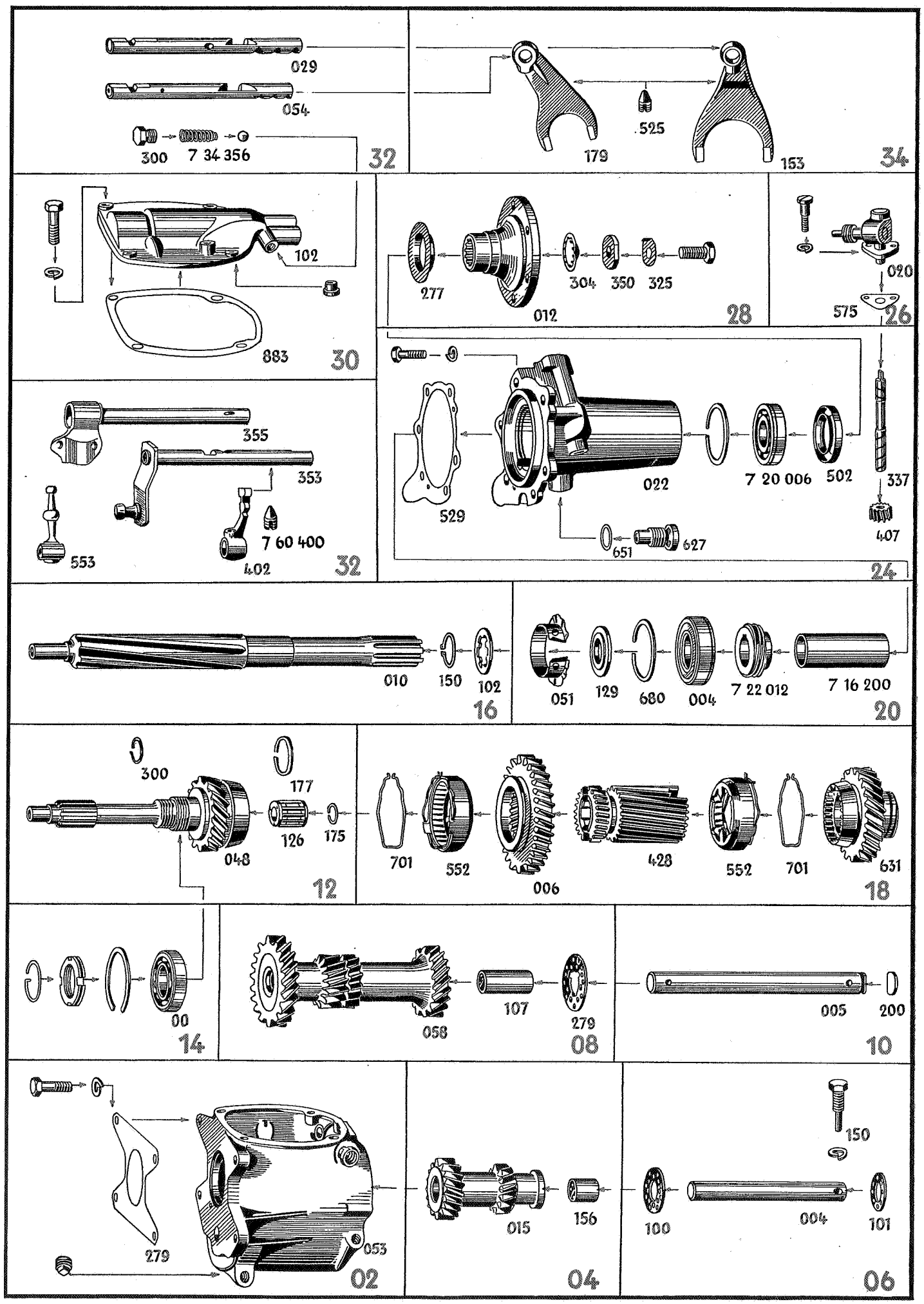
029
054
300
7 34 356
32
179
525
153
34
102
883
30
277
012
304
350
325
28
020
575
26
355
353
553
402
7 60 400
32
529
022
7 20 006
502
337
407
651
627
24
010
150
102
16
051
129
680
004
7 22 012
7 16 200
20
300
177
126
175
048
12
701
552
006
428
552
701
631
18
00
14
058
107
279
08
005
200
10
279
053
02
015
156
04
150
100
004
101
06

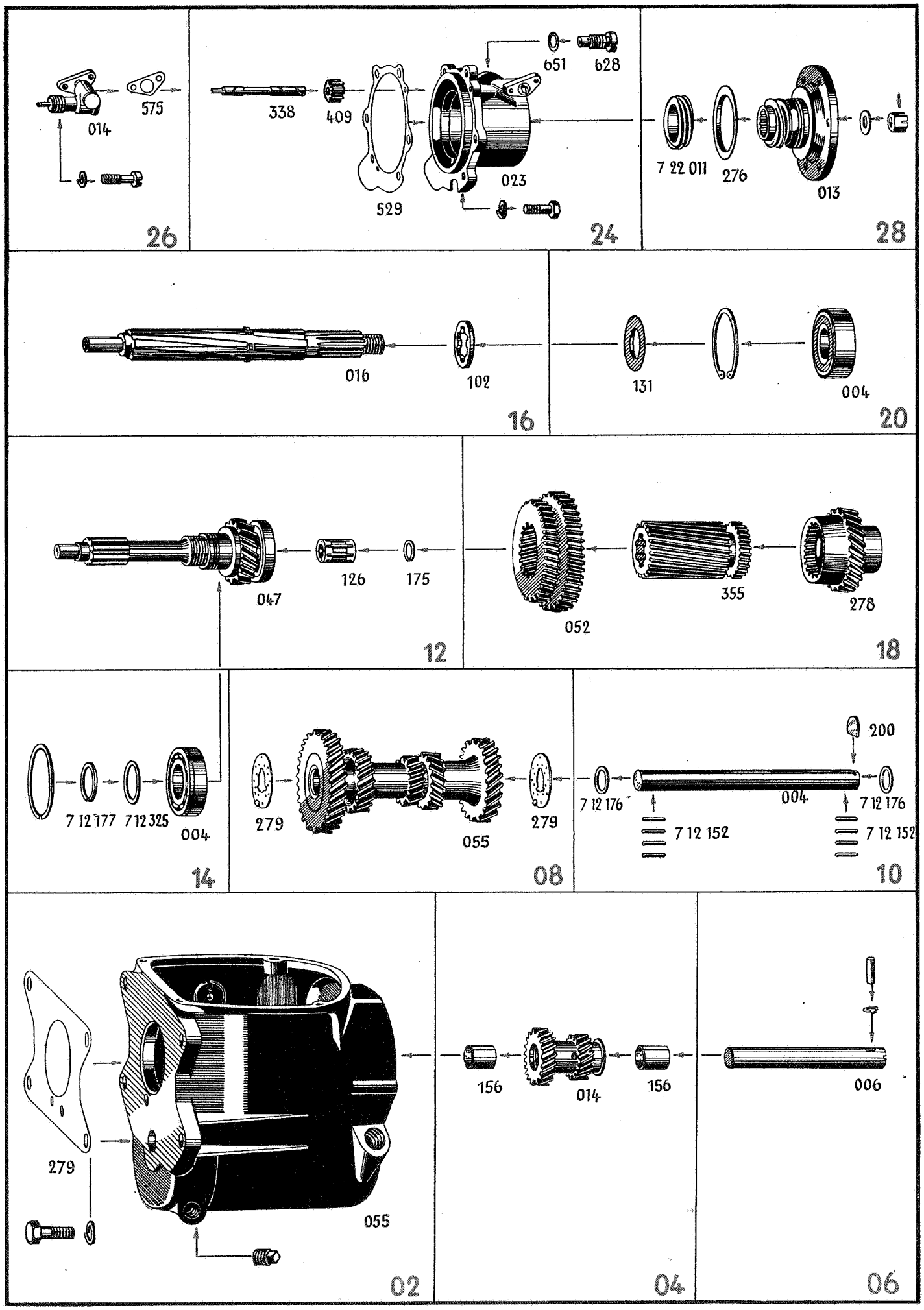
014
575
26
338
409
651
628
023
529
24
7 22 011
276
013
28
016
102
16
131
004
20
047
126
175
12
052
355
278
18
7 12 177
7 12 325
004
14
279
055
279
08
200
7 12 176
004
7 12 176
7 12 152
7 12 152
10
279
055
02
156
014
156
04
006
06

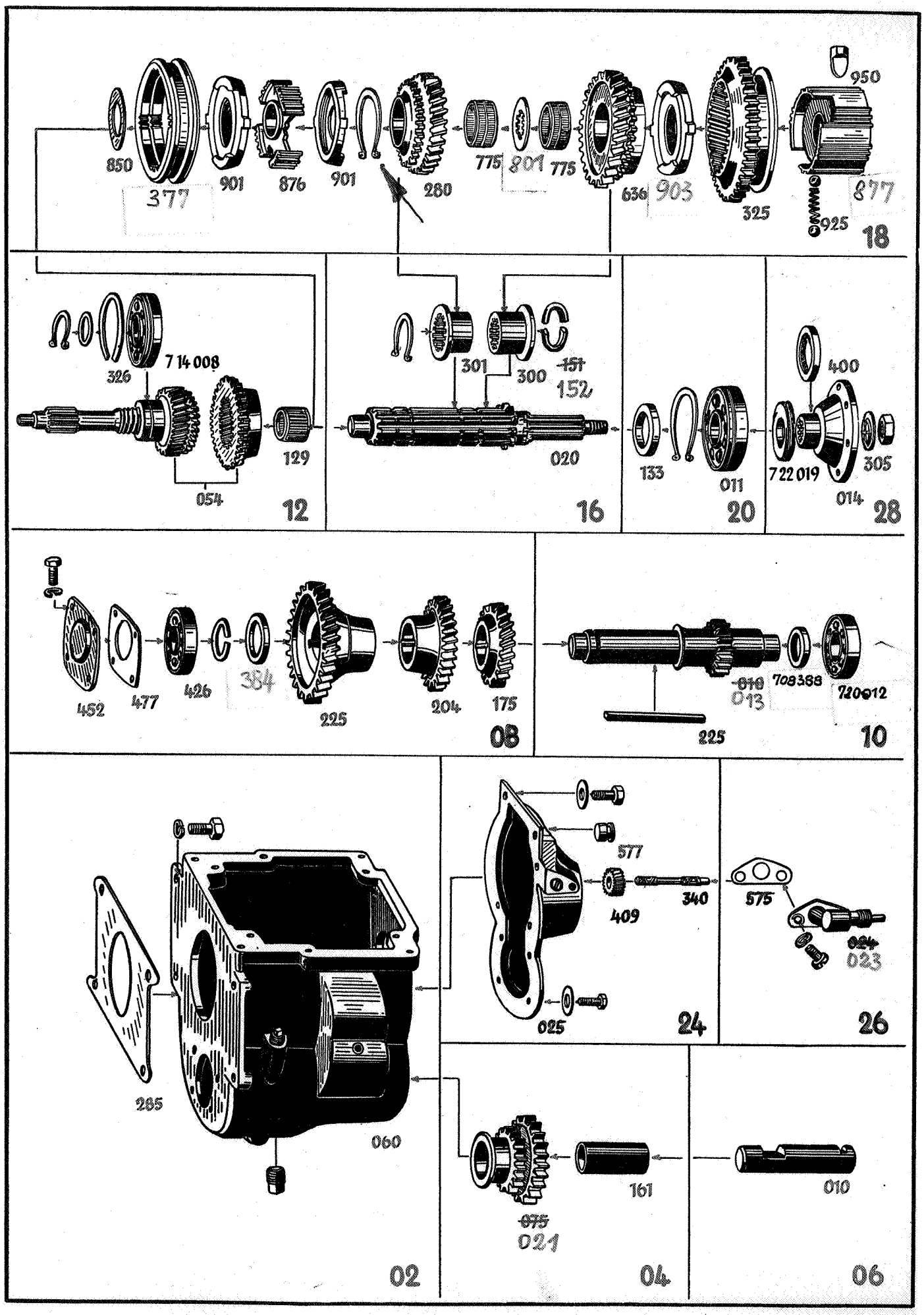
850
377
901
876
901
280
775
801
775
636
903
325
950
925
877
18
326
7 14 008
129
054
12
301
300
~~151~~
152
020
16
133
011
20
400
7 22 019
305
014
28
452
477
426
384
225
204
175
08
~~010~~
013
708388
720012
225
10
285
060
577
409
340
025
24
575
~~024~~
023
26
~~075~~
021
04
161
010
06

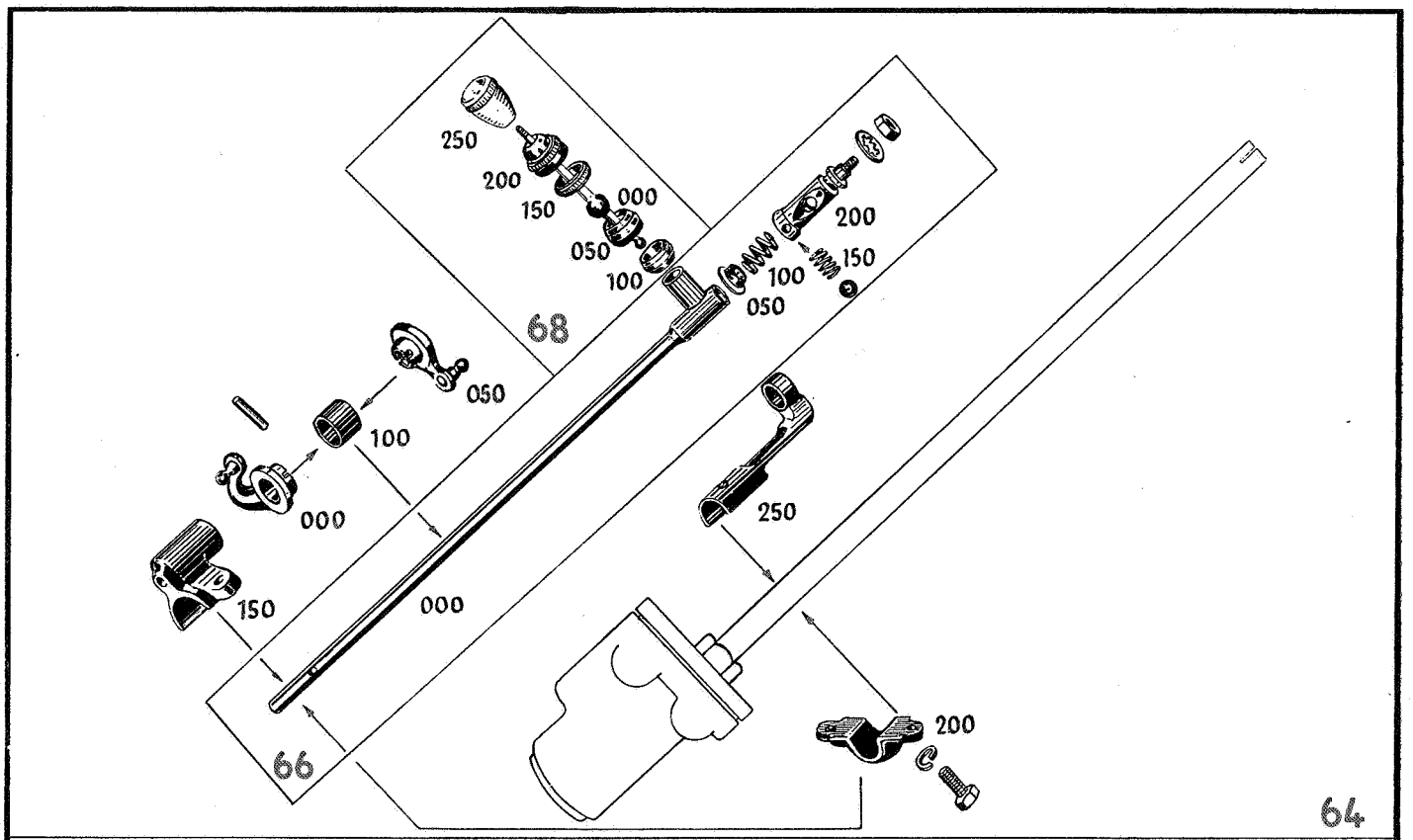
250
200
150
000
050
100
200
150
100
050
68
050
100
000
150
000
250
66
200
64

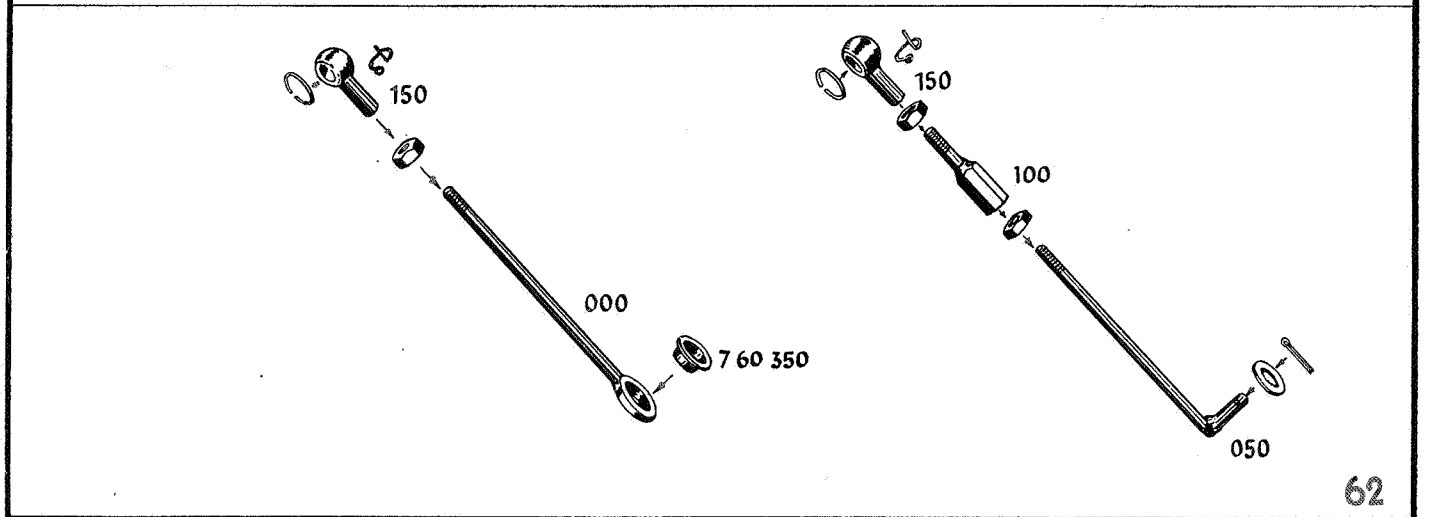
150
000
7 60 350
150
100
050
62

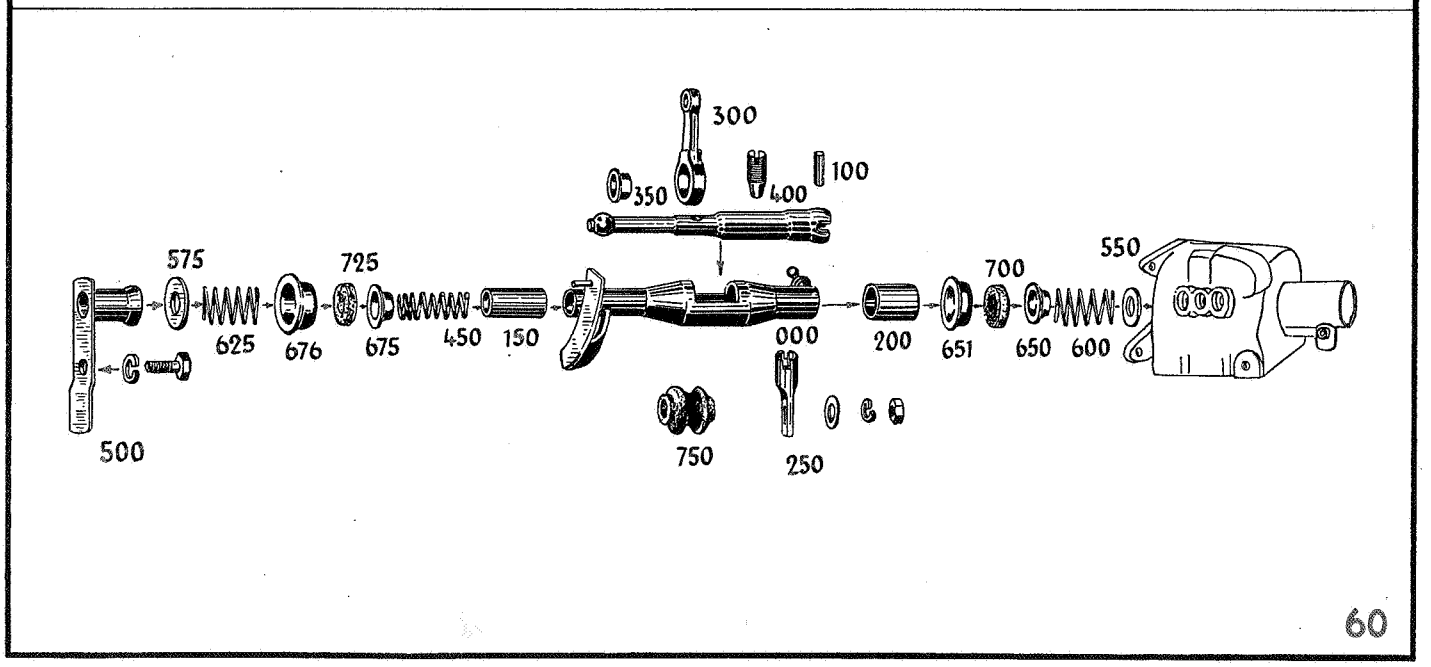
300
350
400
100
575
725
550
700
625
676
675
450
150
000
200
651
650
600
500
750
250
60

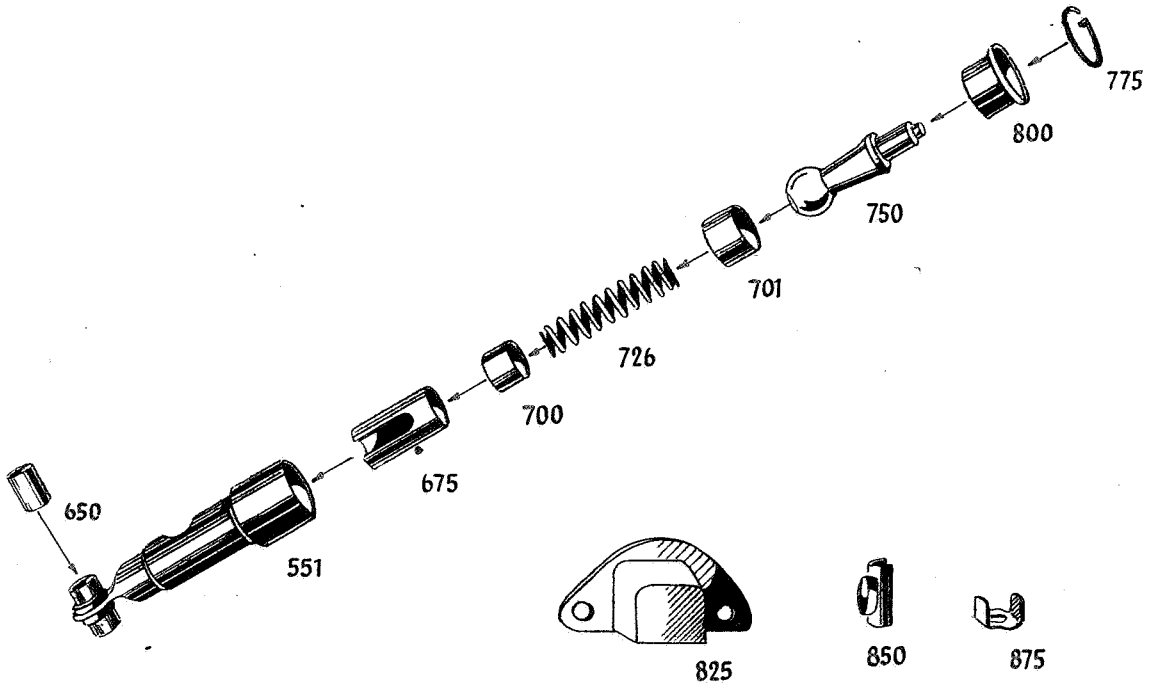
775
800
750
701
726
700
675
650
551
825
850
875

32

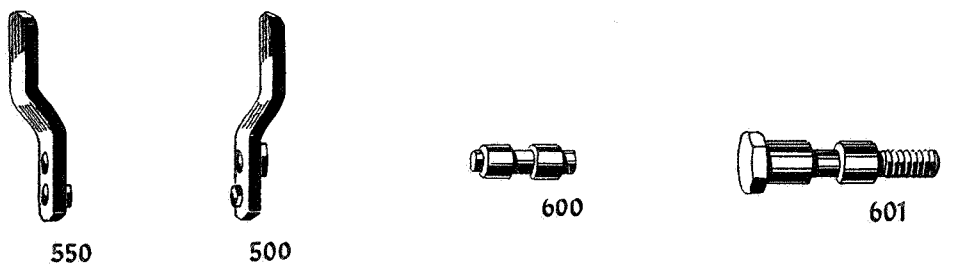
550
500
600
601

62

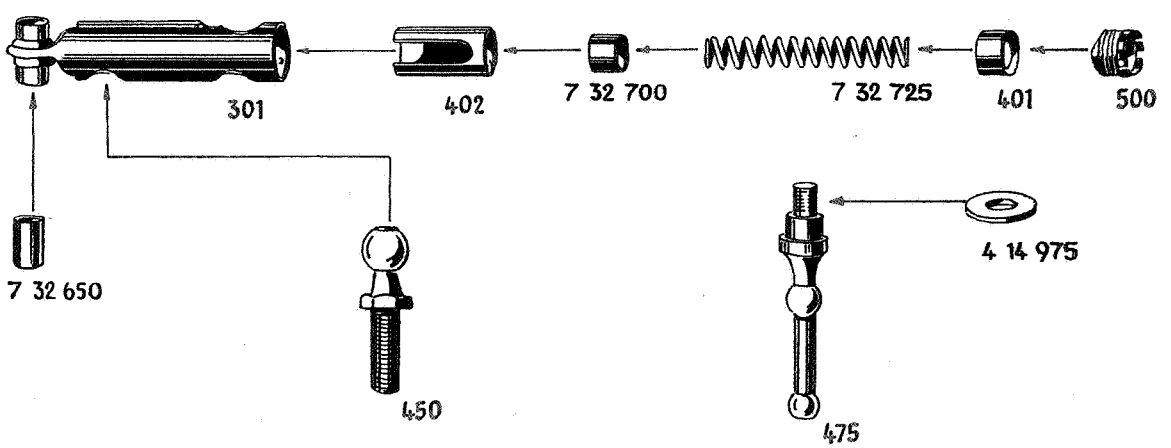
301
402
7 32 700
7 32 725
401
500
7 32 650
450
4 14 975
475

64

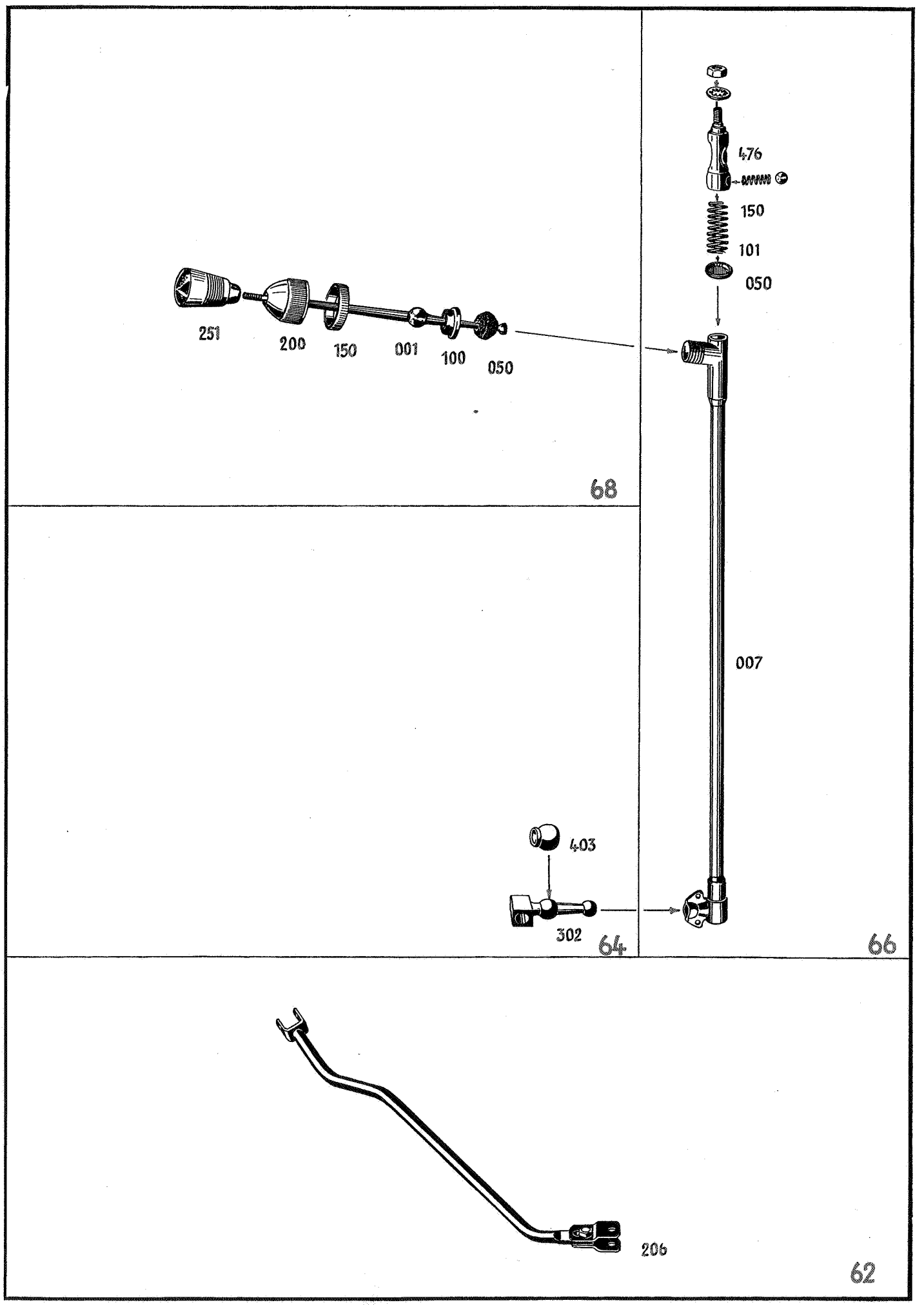
476
150
101
050
251
200
150
001
100
050
68
007
403
302
64
66
206
62

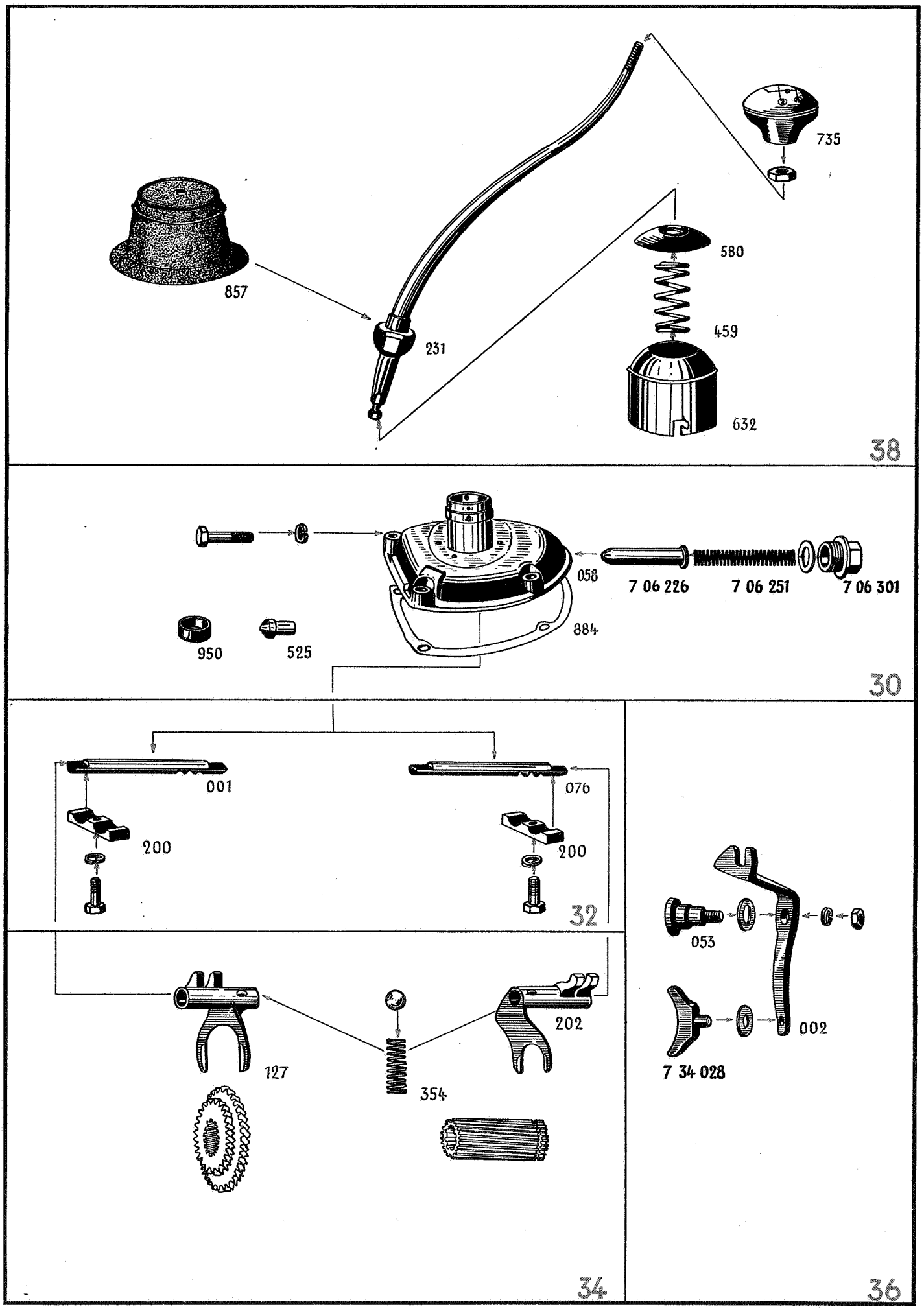
735
857
580
231
459
632
38
058
7 06 226
7 06 251
7 06 301
884
950
525
30
001
076
200
200
32
053
002
7 34 028
202
127
354
34
36

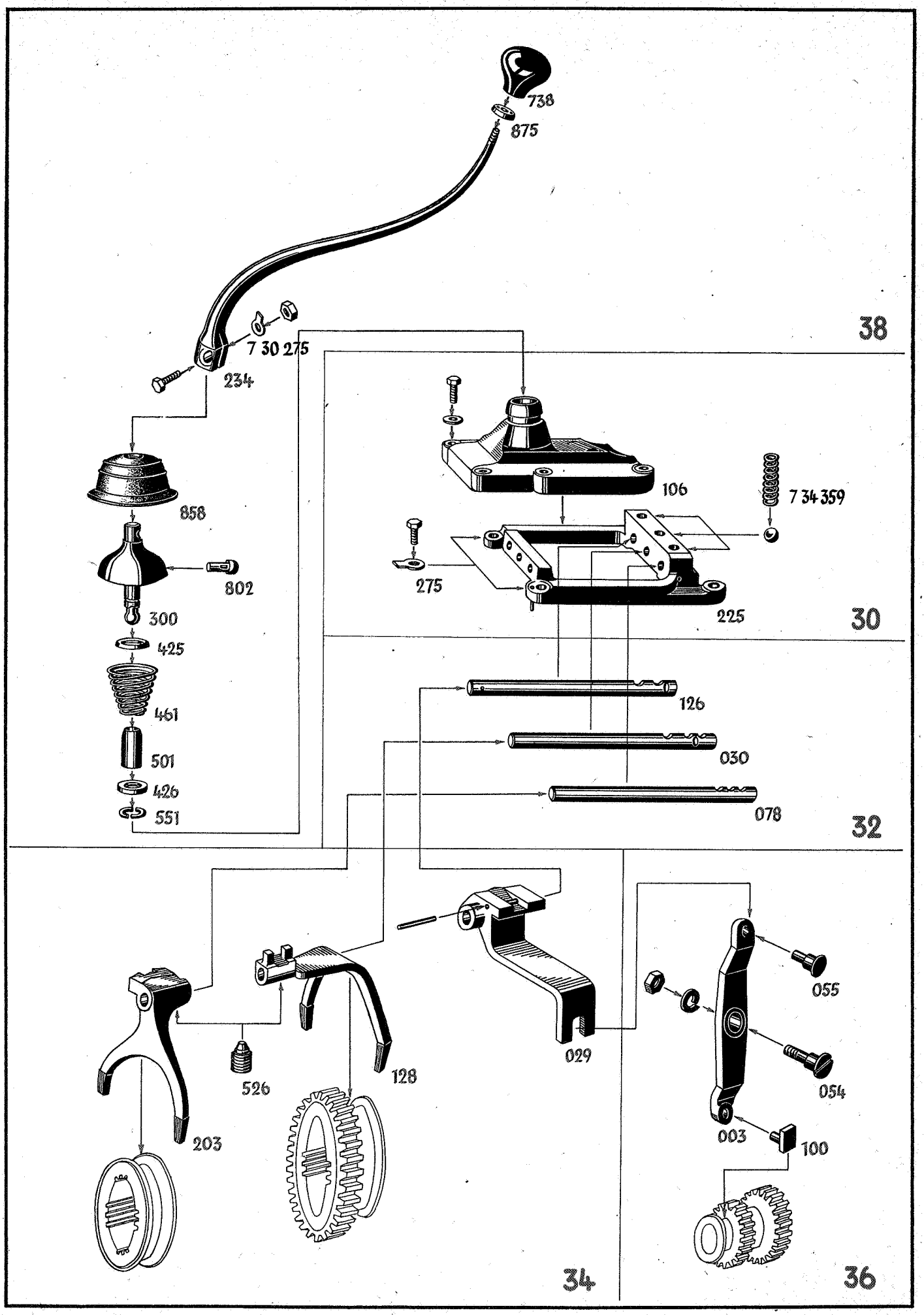
738
875
7 30 275
234
38
858
802
300
425
461
501
426
551
106
7 34 359
275
225
30
126
030
078
32
203
526
128
029
055
054
003
100
34
36

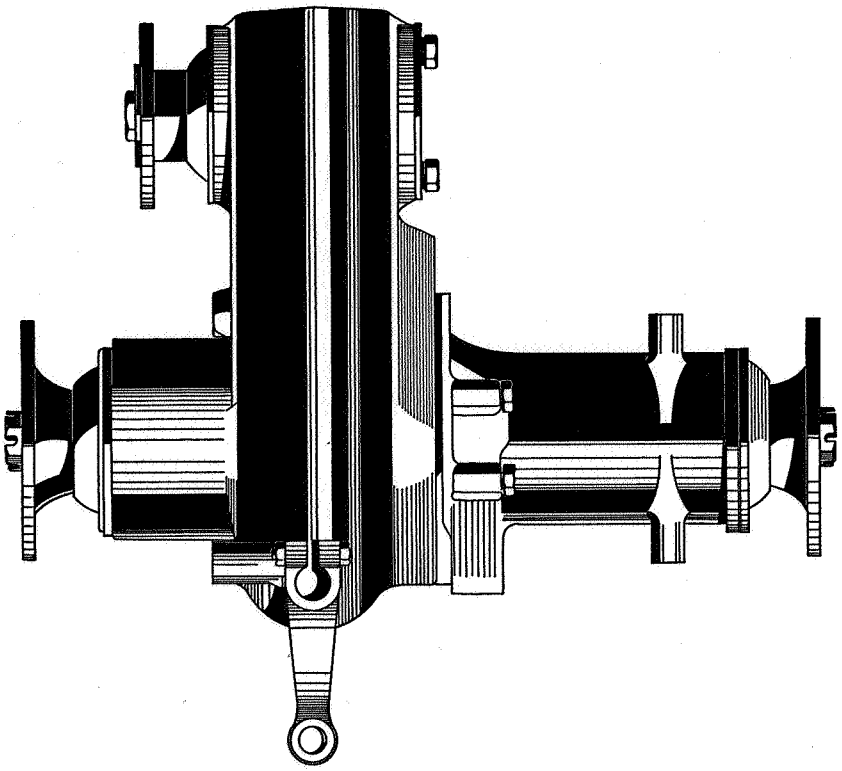

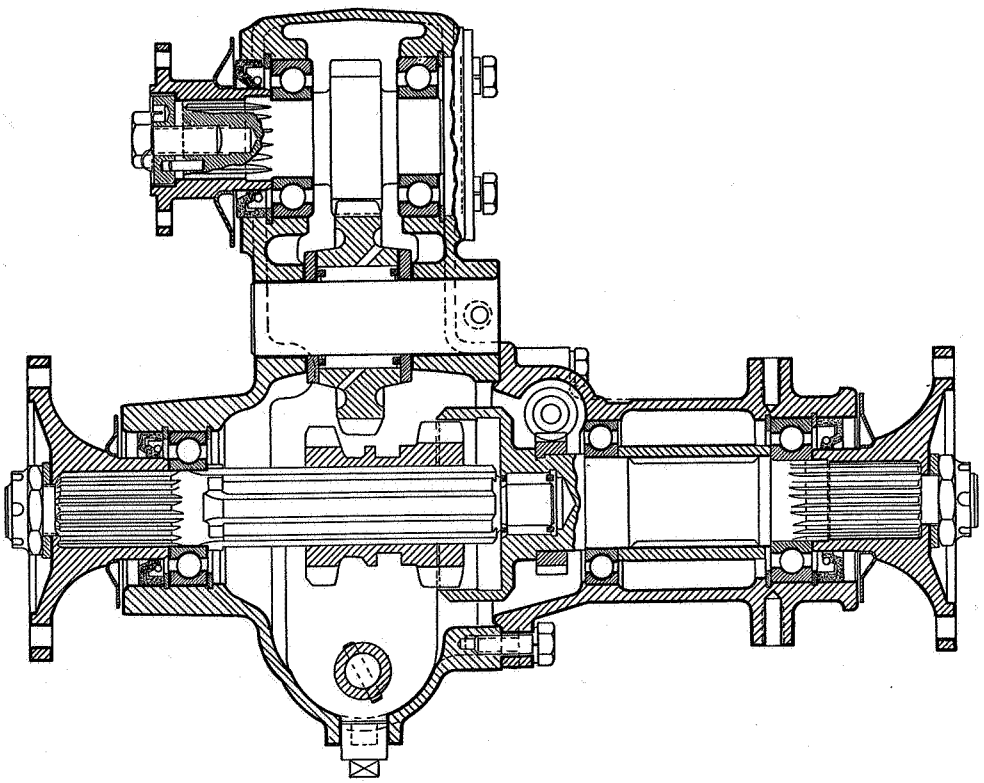

Teile-Name	Stück pro Wagen	Modell	Ersatzteil-Nr.
HAUPTGRUPPE 7 **GETRIEBE**			
Getriebe - 4-Gang (Synchron-Getriebe) Für 1,75 t-330-52 bis Fahrg. Nr. 25023 ausschl. 24104-414 einschl. 24106-111, 113, 116, 120, 123, 128, 129, 132, 136, 137, 143, 147, 151, 155, 159, 160, 165, 169, 176, 213, 231, 338, 342, 346, 350, 354, 358, 362, 369, 372 1,75 t-375-52 bis Fahrg. Nr. 7674 ausschl. 7376, 7387, 7388, 7591-7611 sind folgende Teile mitzuverwenden. 1 Kupplungsgehäuse 6 62 352 1 Dichtung 7 02 285	1	1,75 t-330-52, 1,75 t-375-52	■7 00 022
Für die mit + oder * gekennzeichneten Ersatz-Teile-Nummern innerhalb der Hauptgruppe 7 gelten folgende Partieangaben: +1,75 t-330-52 bis Fahrg. Nr. 25023 ausschl. 24104-414, einschl. 24106-111, 113, 116, 120, 123, 128, 129, 132, 136, 137, 143, 147, 151, 155, 159, 160, 165, 169, 176, 213, 231, 338, 342, 346, 350, 354, 358, 362, 369, 372 1,75 t-375-52 bis Fahrg. Nr. 7661 ausschl. 7376, 87, 88, 7591-7611 *1,75 t-330-52 ab Fahrg. Nr. 25024 einschl. 24104-414, ausschl. 24106-111, 113, 116, 120, 123, 128, 129, 132, 136, 137, 143, 147, 151, 155, 159, 160, 165, 169, 176, 213, 231, 338, 342, 346, 350, 354, 358, 362, 369, 372 1,75 t-375-52 ab Fahrg. Nr. 7672 einschl. 7376, 87, 88, 7591-7611			
Getriebegehäuse für 25104, 3700, 3800 nur in Verbindung mit 7 04 015 Rückwärtsgang-Zwischenrad zu verwenden. Bei 5300 und 1,5 t-45 ist der eingepreßte 12-mm-Stopfen zur Aufnahme des Rückwärtsgangschalterhebels zu entfernen.	1	25104, 3700, 5300, 3800, 1,5 t-45, 2,5 Kapt.-47	**7 02 044**
Getriebegehäuse, 3-Gang-Getriebe Gewinde für Deckelbefestigungsschraube von M 8 x 1,25 in M 6 x 1 geändert. 1,5 Oly.-51 ab Fahrg. Nr. 47191 L-51 ab Fahrg. Nr. 10268 Bei Verwendung der Gehäuse mit Gewinde M 6 bei 1,5 Oly.-50 und L-50 sowie 1,5 Oly.-51 bis Fahrg. Nr. 47190 L-51 bis Fahrg. Nr. 10267 sind 1 Deckel 7 30 103 10 Linsenschrauben N-10334 mitzuverwenden.	1	1,5 Oly.-50, L-50, 1,5 Oly.-51, L-51	**7 02 049**

Ersatzteil-Nr.	Teile-Name		Stück pro Wagen	Modell
7 02 053	Getriebegehäuse, 3-Gang-Getriebe, Llkg. ab Fahrg. Nr. 1648 ab Fahrg. Nr. 29500 Gewindloch M 10 x 1,5 in 6 mm Loch geändert. Bei Verwendung des geänderten Getriebegehäuses bis Fahrg. Nr. 29499 ist Zylinderstift N-39780 mitzuverwenden.		1	2,5 Kapt.-51
≈7 02 054				
7 02 055+	Getriebegehäuse, 4-Gang-Getriebe		1	1,75 t-330-52, 1,75 t-375-52
7 02 060*	Getriebegehäuse		1	1,75 t-330-52, 1,75 t-375-52
	Vierkantstopfen für Öleinfüllung und Ölablaß (M 18 x 1,5)	N-30000	x	5200, 13237, 3500, 25104, 3700, 3800, 1,5 t-45, 1,5 Oly.-47, 1,5 Oly.-50, L-50, 1,5 Oly.-51, L-51, 2,5 Kapt.-47, 2,5 Kapt.-47 (Mod. 50), 2,5 Kapt.-51, 1,75 t-330-52, 1,75 t-375-52
	Verschlußschraube für Ölablaß (M 16 x 1,5)	N-15720	1	1,5 Oly.-50, L-50, 1,5 Oly.-51, L-51
	Dichtring, Aluminium (16,2 x 22 x 1,5 mm)	N-22870	1	1,5 Oly.-50, L-50, 1,5 Oly.-51, L-51
7 02 277	Dichtung zwischen Getriebe und Kupplungsgehäuse, 4-Gang-Getriebe 13237 ab Fahrg. Nr. 237-51351		1	1,2 alle, 1,8 alle, 1033, 1397, 20103, 20120, 2,0-12, 1190, 1396, 6100, 13237, 3500, 5200, 1,5 Oly.-47
	Sechskantschraube (M 12 x 35)	N-10825	4	
	Federring (12,2 mm)	N-10698	4	
~~7 02 278~~	~~Dichtung zwischen Getriebe und Kupplungsgehäuse,~~ 3-Gang-Getriebe 1190 ab Motor Nr. Y-10992 ~~13237 ab Motor Nr. 20001~~ bis Motor Nr. 51350		~~1~~	~~1190, 11234, 3200, 3300~~, 13237
	Sechskantschraube (M 12 x 35)	N-10825	4	
	Federring (12,2 mm)	N-10698	4	
7 02 279+	Dichtung zwischen Getriebe und Kupplungsgehäuse		1	25104, 3700, 5300, 3800, 1,5 t-45, 2,5 Kapt.-47, 2,5 Kapt.-47 (Mod. 50), 2,5 Kapt.-51, 1,75 t-330-52, 1,75 t-375-52
	Sechskantschraube (M 12 x 35)	N-10825+	4	
	Federring (12,2 mm)	N-10698+	4	
7 02 281	Dichtung zwischen Getriebe und Kupplungsgehäuse		1	3,6-36-42-47, 6700

Teile-Name		Stück pro Wagen	Modell	Ersatzteil-Nr.
Dichtung zwischen Getriebe- und Kupplungsgehäuse		1	1,5 Oly.-50, L-50, 1,5 Oly.-51, L-51	7 02 283
Sechskantschraube mit Federring (M 10 x 30)	<N-50631	4		
Dichtung zwischen Getriebe- und Kupplungsgehäuse		1	1,75 t-330-52, 1,75 t-375-52	7 02 285*
(Getriebe an Kupplungsgehäuse)				
Sechskantschraube (M 12 x 35)	N-10825*	4		
Federring (12,2 mm)	N-10698*	4		
				≈7 02 400
Rückwärtsgang-Zwischenrad mit Buchse, 105 mm lang für Getriebegehäuse 7 02 044		1	25104, 3700, 3800, 2,5 Kapt.-47, 2,5 Kapt.-47 (Mod. 50), 2,5 Kapt.-51	**7 04 015**
Rückwärtsgang-Zwischenrad mit Buchse, 16 und 17 Zähne		1	1,5 Oly.-50, L-50, 1,5 Oly.-51, L-51	7 04 016
Rückwärtsgang-Zwischenrad mit Buchse Für 5300, 1,5 t-45, 1,75 t-330-52 bis Fahrg. Nr. 12579 und 1,75 t-375-52 bis Fahrg. Nr. 2589 ist Zahnradblock 7 08 065 sowie für 5300 und 1,5 t-45 bis Motor Nr. 47-0055 bis Fahrg. Nr. 1017 Schaltgabel 7 34 028 mitzuverwenden.		1	5300, 1,5 t-45, 1,75 t	7 04 018+

Ersatzteil-Nr.	Teile-Name	Stück pro Wagen	Modell
7 04 021*	Rückwärtsgang-Zwischenrad mit Buchsen	1	1,75 t-330-52, 1,75 t-375-52
≈7 04 154			
7 04 156+	Buchse für Rückwärtsgang-Zwischenrad	2	25104, 3700, 5300, 3800, 36315, 1,5 t-45, 2,5 Kapt.-47, 2,5 Kapt.-47 (Mod. 50), 2,5 Kapt.-51, 1,75 t-330-52, 1,75 t-375-52
7 04 160	Buchse für Rückwärtsgang-Zwischenrad	2	1,5 Oly.-50, L-50, 1,5 Oly.-51, L-51
7 04 161*	Buchse für Rückwärtsgang-Zwischenrad bis Getriebe Nr. 21681	1	1,75 t-330-52, 1,75 t-375-52
7 04 163	Buchse für Rückwärtsgang-Zwischenrad ab Getriebe Nr. 21682	2	1,75 t-330-52, 1,75 t-375-52
7 06 002	**Welle für Rückwärtsgang-Zwischenrad,** 4-Gang-Getriebe 13237 ab Fahrg. Nr. 237-51351	1	1,2 alle, 1,8 alle, 1033, 1397, 20103, 20120, 2,0-12, 1190, 1396, 6100, 13237, 3500, 5200, 1,5 Oly.-47
7 06 004	Welle für Rückwärtsgang-Zwischenrad	1	25104, 3700, 3800, 36315, 2,5 Kapt.-47, 2,5 Kapt.-47 (Mod. 50), 2,5 Kapt.-51
7 06 006+	Welle für Rückwärtsgang-Zwischenrad	1	5300, 1,5 t-45, 1,75 t-330-52, 1,75 t-375-52
7 06 008	Welle für Rückwärtsgang-Zwischenrad	1	1,5 Oly.-50, L-50, 1,5 Oly.-51, L-51
	Zylinderstift für Welle N-37170	1	
7 06 010*	Welle für Rückwärtsgang-Zwischenrad	1	1,75 t-330-52, 1,75 t-375-52

Teile-Name	Stück pro Wagen	Modell	Ersatzteil-Nr.
Druckscheibe für Rückwärtsgang-Zwischenrad	1	1,5 Oly.-50, L-50, 1,5 Oly.-51, L-51	7 06 075
Zylinderstift für Welle N-39780	1	2,5 Kapt.-51, 1,75 t-330-52, 1,75 t-375-52	
Verschlußscheibe für Bohrung, Rückwärtsgang-Zwischenradwelle (20 mm ⌀)	2	1,5 Oly.-50, L-50, 1,5 Oly.-51, L-51	(6 06 553)
Druckscheibe für Welle, vorn	1	25104, 3700, 3800, 36315, 2,5 Kapt.-47, 2,5 Kapt.-47 (Mod. 50), 2,5 Kapt.-51	7 06 100
Druckscheibe für Welle, hinten	1	25104, 3700, 3800, 36315, 2,5 Kapt.-47, 2,5 Kapt.-47 (Mod. 50), 2,5 Kapt.-51	7 06 101 ≈7 06 150
Sicherung für Rückwärtsgang-Zwischenrad an Getriebegehäusedeckel Für 5300 bis Motor-Nr. 40-720 sind 1 Feder 7 06 251 1 Verschlußstopfen 7 06 301 mitzuverwenden. (siehe auch 7 30 . . .)	1	5300, 1,5 t-45	7 06 226
Feder für Sicherung, Rückwärtsgang-Zwischenrad Für 5300 bis Motor Nr. 40-720 sind 1 Sicherung 7 06 226 1 Verschlußstopfen 7 06 301 mitzuverwenden. (siehe auch 7 30 . . .)	1	5300, 1,5 t-45	7 06 251
Verschlußstopfen (M 18 x 1,5) Innenbohrung 9 mm (siehe auch 7 30 . . .)	1	5300, 1,5 t-45	7 06 301
Dichtring (18 x 22 x 1,5 mm) N-23810	1		
Zahnradblock für Nebenwelle, 3-Gang-Getriebe mit Schrägverzahnung 13, 17, 24 und 32 Zähne 1190 ab Motor Nr. Y-10992 bis Motor Nr. 37-23683 11234 bis Motor Nr. 37-26979 13237 ab Motor Nr. 20001 bis Motor Nr. 237-51350	1	1190, 11234, 13237	**7 08 051**
Zahnradblock ohne Buchse für Nebenwelle, 4-Gang-Getriebe, 14, 19, 22 und 25 Zähne Für 1,2, 1,8, 1033, 1397, 20103 sowie 20120 bis Motor Nr. 37-2245 2,0-12 bis Motor Nr. 37-750, 1190 bis Nr. 37-6073 1396 bis Motor Nr. 37-1215 13237 bis Motor Nr. 37-4201 sind 4 Buchsen 7 08 105 1 Abstandrohr 7 08 153 mitzuverwenden.	1	1,2 alle, 1,8 alle, 1033, 1397, 20103, 20120, 2,0-12, 1190, 1396, 13237, 3500, 1,5 Oly.-47	7 08 052

Ersatzteil-Nr.	Teile-Name	Stück pro Wagen	Modell
≈7 08 054			
7 08 061	Zahnradblock, 14, 22 und 28 Zähne	1	1,5 Oly.-50, L-50, 1,5 Oly.-51, L-51
7 08 062	Zahnradblock ohne Buchsen für Nadellagerung 2,5 Kapt.-51 bis Fahrg. Nr. 21734 ab Fahrg. Nr. 22236 bis Fahrg. Nr. 29085 Für 3700, 2,5 Kapt.-47, 2,5 Kapt.-47 (Mod. 50) und 25104 bis Motor Nr. 38-1941 36315 bis Motor Nr. 38 Br.-122 2,5 Kapt.-51 bis Fahrg. Nr. 21734 ab Fahrg. Nr. 22236 bis Fahrg. Nr. 26322 sind bei Bedarf 52 Lagernadeln 7 12 152 2 Sicherungsringe 7 12 176 1 Nebenwelle 7 10 004 2 Druckscheiben 7 08 279 1 Sicherung 7 10 200 mitzuverwenden.	1	25104, 3700, 3800, 36315, 2,5 Kapt.-47, 2,5 Kapt.-47 (Mod. 50). 2,5 Kapt.-51
~~7 08 063~~	~~Zahnradblock für Nebenwelle~~ ~~ab Fahrg. Nr. 44784~~	~~1~~	~~2,5 Kapt.-51~~
7 08 065+	Zahnradblock für Nebenwelle, 29, 21, 14, 16 und 23 Zähne Für 5300, 1,5 t-45 1,75 t-330-52 bis Fahrg. Nr. 12579 und 1,75 t-375-52 bis Fahrg. Nr. 2589 ist Rückwärtsgangzwischenrad 7 04 018 mitzuverwenden.	1	5300, 1,5 t-45, 1,75 t-330-52, 1,75 t-375-52
7 08 105	Buchse für Zahnradblock, 4-Gang-Getriebe (18,7 x 22 x 35 mm) 20103 ab Motor Nr. 37-2246 2,0-12 ab Motor Nr. 37-751 1190 ab Motor Nr. 37-6074 1396 ab Motor Nr. 37-1216 13237 ab Motor Nr. 37-4202	2	20103, 2,0-12, 1190, 1396, 6100, 5200, 13237, 3500, 1,5 Oly.-47

Teile-Name	Stück pro Wagen	Modell	Ersatzteil-Nr.
Buchse für Zahnradblock, vorn, linksgängig 2,5 Kapt.-51 bis Fahrg. Nr. 21734 ab Fahrg. Nr. 22236 bis Fahrg. Nr. 26322	1	25104, 3700, 3800, 36315, 2,5 Kapt.-47, 2,5 Kapt.-47 (Mod. 50), 2,5 Kapt.-51	7 08 106
Buchse für Zahnradblock, hinten, rechtsgängig 2,5 Kapt.-51 bis Fahrg. Nr. 21734 ab Fahrg. Nr. 22236 bis Fahrg. Nr. 26322	1	25104, 3700, 3800, 36315, 2,5 Kapt.-47, 2,5 Kapt.-47 (Mod. 50), 2,5 Kapt.-51	7 08 107
			≈7 08 152
Abstandrohr für Buchse, 4-Gang-Getriebe (19 x 21 x 69 mm) 20103 ab Motor Nr. 37-2246 2,0-12 ab Motor Nr. 37-751 1190 ab Motor Nr. 37-6074 1396 ab Motor Nr. 37-1216 13237 ab Motor Nr. 37-4202	1	20103, 2,0-12, 1190, 1396, 6100, 5200, 13237, 3500, 1,5 Oly.-47	7 08 153
Abstandrohr (16 x 19 x 78,5 mm)	1	1,5 Oly.-50, L-50, 1,5 Oly.-51, L-51	7 08 154
Zahnrad 2. Gang für Nebenwelle, 19 Zähne	1	1,75 t-330-52, 1,75 t-375-52	7 08 175*
			≈7 08 201
Zahnrad 3. Gang für Nebenwelle, 33 Zähne	1	1,75 t-330-52, 1,75 t-375-52	7 08 204*
Antriebswelle Nebenwelle, 41 Zähne	1	1,75 t-330-52, 1,75 t-375-52	7 08 225*
Druckscheibe für Zahnradblock, 4-Gang-Getriebe 13237 ab Fahrg. Nr. 237-51351	2	1,2 alle, 1,8 alle, 1033 1397, 20103, 20120, 2,0-12, 1190, 1396, 6100, 5200, 13237, 3500, 1,5 Oly.-47	7 08 275
Druckscheibe für Zahnradblock, vorn und hinten (Bronze)	2	25104, 3700, 5300, 3800, 36315, 1,5 t-45, 2,5 Kapt.-47, 2,5 Kapt.-47 (Mod. 50), 2,5 Kapt.-51, 1,75 t-330-52, 1,75 t-375-52	7 08 279+
Druckscheibe für Zahnradblock	2	1,5 Oly.-50, L-50, 1,5 Oly.-51, L-51	7 08 280
Lagernadel für Zahnradblock (2,5 x 19,8 mm)	46	1,5 Oly.-50, L-50, 1,5 Oly.-51, L-51	(7 12 150)
Lagernadel für Zahnrad (3 x 19,8 mm) 2,5 Kapt.-51 ab Fahrg. Nr. 21735 bis Fahrg. Nr. 22235 } für Zahnradblock 7 08 058 ab Fahrg.. Nr. 29086 ab Fahrg. Nr. 26323 bis Fahrg. Nr. 29085 } für Zahnradblock 7 08 062	52	5300, 1,5 t-45, 2,5 Kapt.-51, 1,75 t-330-52, 1,75 t-375-52	(7 12 152)+

Ersatzteil-Nr.	Teile-Name	Stück pro Wagen	Modell
(7 12 176)+	Sicherungsring für Lagernadel 2,5 Kapt.-51 ab Fahrg. Nr. 21735 bis Fahrg. Nr. 22235 ab Fahrg. Nr. 29086 } für Zahnradblock 7 08 058 ab Fahrg. Nr. 26323 bis Fahrg. Nr. 29085 } für Zahnradblock 7 08 062	2	5300, 1,5 t-45, 2,5 Kapt.-51, 1,75 t-330-52, 1,75 t-375-52
(7 12 177)	Sicherungsring (32 x 4 x 2,5 mm) ab Fahrg. Nr. 23400	1	2,5 Kapt.-51
7 08 384*	Einstellring für Nebenwelle, vorn (38,1 x 50 x 3,1 mm) bis Getriebe Nr. 21681	x	1,75 t-330-52, 1,75 t-375-52
7 08 385*	Einstellring für Nebenwelle, vorn (38,1 x 50 x 3,2 mm) bis Getriebe Nr. 21681	x	1,75 t-330-52, 1,75 t-375-52
7 08 386*	Einstellring für Nebenwelle, vorn (38,1 x 50 x 3,3 mm) bis Getriebe Nr. 21681 } wahlweise verwenden	x	1,75 t-330-52, 1,75 t-375-52
7 08 387*	Einstellring für Nebenwelle, vorn (38,1 x 50 x 3,4 mm) bis Getriebe Nr. 21681	x	1,75 t-330-52, 1,75 t-375-52
	Sicherungsring für Nebenwellen-Antriebsrad, vorn (38 x 1,75 mm) N-44461*	x	
7 08 388*	Einstellring für Nebenwelle, hinten (25,2x38x3,3 mm) bis Getriebe Nr. 21681	x	1,75 t-330-52, 1,75 t-375-52
7 08 389*	Einstellring für Nebenwelle, hinten (25,2x38x3,5 mm) bis Getriebe Nr. 21681	x	1,75 t-330-52, 1,75 t-375-52
7 08 390*	Einstellring für Nebenwelle, hinten (25,2x38x3,7 mm) bis Getriebe Nr. 21681 } wahlweise verwenden	x	1,75 t-330-52, 1,75 t-375-52
7 08 391*	Einstellring für Nebenwelle, hinten (25,2x38x3,9 mm) bis Getriebe Nr. 21681	x	1,75 t-330-52, 1,75 t-375-52
7 08 426*	Kugellager für Nebenwelle, vorn siehe auch 7 20 . . ., Seite 434c, 434d)	1	1,75 t-330-52, 1,75 t-375-52
(7 20 012)*	Kugellager für Nebenwelle, hinten	1	1,75 t-330-52, 1,75 t-375-52
(7 20 004)	Kugellager für Nebenwelle	2	3,5-36-47, 3,6-36-42-47, 6700
7 08 452*	Deckel für Kugellager-Nebenwelle	1	1,75 t-330-52, 1,75 t-375-52
7 08 477*	Dichtung für Deckel - Nebenwelle, Papier	1	1,75 t-330-52, 1,75 t-375-52
	(Deckel an Getriebegehäuse)		
	Sechskantschraube (M 8 x 20) N-41231*	4	
	Federring (8,2 mm) N-11515*	4	
7 10 002	**Nebenwelle**, 4-Gang-Getriebe	1	1,2 alle, 1,8 alle, 1033, 1397, 20103, 20120, 2,0-12, 1190, 1396, 6100, 5200, 13237, 3500, 1,5 Oly.-47
~~7 10 003~~	~~Nebenwelle, 3-Gang-Getriebe mit Schrägverzahnung~~ ~~1190 ab Motor Nr. Y-10992~~ ~~13237 ab Motor Nr. 20001~~ ~~bis Fahrg. Nr. 237-51350~~	~~1~~	~~1190, 11234, 3200, 3300, 13237~~

Teile-Name	Stück pro Wagen	Modell	Ersatzteil-Nr.
Nebenwelle 25104 bis Motor Nr. 38-1941 36315 bis Motor Nr. Br.38-122 2,5 Kapt.-51 ab Fahrg. Nr. 21735 bis Fahrg. Nr. 22255 } für Zahnradblock 7 08 058 ab Fahrg. Nr. 29086 } für Zahnradblock 7 08 062 ab Fahrg. Nr. 26323 bis Fahrg. Nr. 29085 } für Zahnradblock 7 08 062	1	25104, 3700, 36315, 1,5 t-45, 2,5 Kapt.-51, 1,75 t-330-52, 1,75 t-375-52	7 10 004+
Nebenwelle 25104 ab Motor Nr. 38-1942 36315 ab Motor Nr. Br. 38-123 2,5 Kapt.-51 bis Fahrg. Nr. 21734 ab Fahrg. Nr. 22236 bis Fahrg. Nr. 26322	1	25104, 3700, 3800, 36315, 2,5 Kapt.-47, 2,5 Kapt.-47 (Mod. 50), 2,5 Kapt.-51	7 10 005
Nebenwelle (Welle für Zahnradblock)	1	1,5 Oly.-50, L-50, 1,5 Oly.-51, L-51	7 10 007
Kugel (6 mm ⌀) für Sicherung der Nebenwelle N-11168	1		
Nebenwelle mit Abtriebsrad und Zahnrad 2. Gang 1,75 t-330-52 ab Fahrg. Nr. 25624 einschl. 24104-24414 ausschl. 24106, 107, 108, 109, 110, 111, 113, 116, 120, 123, 128, 129, 132, 136, 137, 143, 147, 151, 155, 159, 160, 165, 169, 176, 213, 231, 338, 342, 346, 350, 354, 358, 362, 369, 372, 1,75 t-375-52 ab Fahrg. Nr. 7672 einschl. 7376, 7387, 7388, 7591-7611 Bei Verwendung bis Getriebe Nr. 28904 ist Paßfeder 7 10 226 mitzuverwenden.	1	1,75 t-330-52, 1,75 t-375-52	<7 10 013
Sicherung für Nebenwelle	1	25104, 3700, 5300, 3800, 36315, 1,5 t-45, 2,5 Kapt.-47, 2,5 Kapt.-47 (Mod. 50), 2,5 Kapt.-51, 1,75 t-330-52, 1,75 t-375-52	7 10 200+
Haltering für Zahnradblockwelle	1	1,5 Oly.-50, L-50, 1,5 Oly.-51, L-51	7 10 201
Sicherungsring für Nebenwelle Abtriebsrad, vorn (38 x 1,75 mm) N-44461 bis Getriebe Nr. 21681	1	1,75 t-330-52, 1,75 t-375-52	
Sicherungsring für Nebenwellenabtriebsrad, vorn (38 x 1,75 mm) ab Getriebe Nr. 21682	1	1,75 t-330-52, 1,75 t-375-52	7 10 202
Paßfeder für Nebenwelle (10 x 6 x 98 mm) bis Getriebe Nr. 28904	2	1,75 t-330-52, 1,75 t-375-52	7 10 225*
Paßfeder für Nebenwelle (10 x 6 x 70 mm) ab Getriebe Nr. 28905	2	1,75 t-330-52, 1,75 t-375-52	7 10 226
Hauptantriebsrad, 4-Gang-Getriebe	1	5200, 3500, 1,5 Oly.-47	7 12 033
Hauptantriebsrad 3800 ab Motor Nr. 39-2050 2,5 Kapt.-47 (Mod. 50) bis Motor Nr. 8024	1	3800, 2,5 Kapt.-47, 2,5 Kapt.-47 (Mod. 50)	7 12 041
Hauptantriebsrad Für 1,5 Oly.-50, L-50 1,5 Oly.-51 bis Fahrg. Nr. 58573 und L-51 bis Fahrg. Nr. 12874 ist bei Ausführung mit Nute Sprengring 7 12 300 mitzuverwenden.	1	1,5 Oly.-50, L-50, 1,5 Oly.-51, L-51	7 12 044

Ersatzteil-Nr.	Teile-Name	Stück pro Wagen	Modell
≈7 12 046			
7 12 047	Hauptantriebsrad Für 5300 und 1,5 t-45 ist Sicherungsring 7 12 177 und Federscheibe 7 12 325 mitzuverwenden.	1	5300, 1,5 t-45
7 12 048	Hauptantriebsrad ab Fahrg. Nr. 21735 bis Fahrg. Nr. 22235 ab Fahrg. Nr. 29086	1	2,5 Kapt.-51
R. P. 716-01	Hauptwelle, Hauptantriebsrad und Rollenlager bis Motor Nr. *2,5 L-54-2380 L	1	1,75 t-330-52, 1,75 t-375-52
7 12 053+	Hauptantriebsrad ab Motor Nr. *2,5 L-54-2381 L	1	1,75 t-330-52, 1,75 t-375-52
7 12 054*	Hauptantriebsrad mit Kupplungskörper	1	1,75 t-330-52, 1,75 t-375-52
7 12 126	Rollenlager für Hauptantriebsrad 1,75 t-330-52 } bis Motor Nr. *2,5 L-54-2380 L 1,75 t-375-52 }	1	25104, 3700, 5300, 3800, 36315, 1,5 t-45, 2,5 Kapt.-47, 2,5 Kapt.-47 (Mod. 50), 2,5 Kapt.-51 1,75 t-330-52, 1,75 t-375-52
7 12 127	Rollenlager für Hauptantriebsrad	1	3,5-36-47, 3,6-36-42-47, 6700
7 12 128+	Rollenlager für Hauptantriebsrad ab Motor Nr. *2,5 L-54-2381 L	1	1,75 t-330-52, 1,75 t-375-52
7 12 129*	Rollenlager für Hauptantriebsrad	1	1,75 t-330-52, 1,75 t-375-52
7 12 150	Rollenlager für Hauptantriebsrad (2,5 x 19,8 mm) (siehe auch 7 08 . . .)	22	1,2 alle, 1,8 alle, 1033, 1397, 20103, 20120, 2,0-12, 1190, 1396, 6100, 5200, 13237, 3500, 1,5 Oly.-47
7 12 151	Lagernadel für Hauptantriebsrad, 3-Gang-Getriebe mit Schrägverzahnung (2,1 x 19,8 mm) 1190 ab Motor Nr. Y-10992 13237 ab Motor Nr. 20000 bis Fahrg. Nr. 237-51350	23	1190, 11234, 3200, 3300, 13237
7 12 152	(siehe 7 08 . . .)		
7 12 175	Sicherungsring für Rollenlager 1,75 t-330-52 } bis Motor Nr. *2,5 L-54-2380 L 1,75 t-375-52 }	1	25104, 3700, 5300, 3800, 36315, 1,5 t-45, 2,5 Kapt.-47, 2,5 Kapt.-47 (Mod. 50), 2,5 Kapt.-51 1,75 t-330-52, 1,75 t-375-52
7 12 176	(siehe 7 08 . . .)		
7 12 177	(siehe 7 08 . . ., 7 14 . . .)		
7 12 300	Sprengring für Hauptantriebsrad 1,5 Oly.-51 ab Fahrg. Nr. 58574 L-51 ab Fahrg. Nr. 12875 Für 1,5 Oly.-50, L-50 1,5 Oly.-51 bis Fahrg. Nr. 58573 und L-51 bis Fahrg. Nr. 12874 nur für Antriebsrad mit Ringnute	1	1,5 Oly.-50, L-50, 1,5 Oly.-51, L-51

Teile-Name		Stück pro Wagen	Modell	Ersatzteil-Nr.
				≈7 14 002
~~Kugellager für Hauptantriebsrad, 3-Gang-Getriebe~~ mit Schrägverzahnung 1190 ab Motor Nr. Y-10992 13237 ab Motor Nr. 20001 bis Fahrg. Nr. 237-51350		~~1~~	~~1190, 11234, 3200, 3300, 13237~~	~~7 14 003~~
Kugellager für Hauptantriebsrad		1	25104, 3700, 3800, 5300, 36315, 1,5 t-45, 2,5 Kapt.-47, 2,5 Kapt.-47 (Mod. 50), 2,5 Kapt.-51, 1,75 t-330-52, 1,75 t-375-52	7 14 004+
Sprengring für Kugellager	N-30140+	1		
Nutmutter (M 35 x 1,5)	N-15140	1		
Hakenspringring (39 mm ⌀)	N-15150	1		
Kugellager für Hauptanariebsrad Bei 3,6 bis Motor Nr. Br. 40-1522 ist die vor dem Kugellager liegende Scheibe zu entfernen.		1	3,5-36-47, 3,6-36-42-47, 6700	7 14 006
Kugellager für Hauptantriebsrad		1	1,5 Oly.-50, L-50, 1,5 Oly.-51, L-51	7 14 007
Kugellager für Hauptantriebsrad		1	1,75 t-330-52, 1,75 t-375-52	7 14 008*
Springring für Kugellager	N-44490*	1		
Ablenkscheibe für Kugellager		1	5200, 3500, 1,5 Oly.-47, 1,5 Oly.-50, L-50, 1,5 Oly.-51, L-51	7 14 055
Federscheibe für Kugellager		1	2,5 Kapt.-51, 1,75 t-330-52, 1,75 t-375-52	(7 12 325)
Federscheibe für Kugellager		1	1,75 t-330-52, 1,75 t-375-52	(7 12 326)*
Sicherungsring für Kugellager (Innen-⌀ 32 mm)		1	1,75 t-330-52, 1,75 t-375-52	(7 12 177)+
Sicherungsring für Kugellager (45 x 2,5 mm)	N-44551*	1		
Sicherungsring für Kugellager (28 x 2 mm)		1	5200, 3500, 1,5 Oly.-47, 1,5 Oly.-50, L-50, 1,5 Oly.-51, L-51	7 14 275
Springring für Kugellager (I-⌀ 59,6 mm, gespannt)	N-28620	1	1,5 Oly.-50, L-50, 1,5 Oly.-51, L-51	
~~Mutter für Kugellagerbefestigung (M 45 x 1,5)~~		~~1~~	~~3,5-36-47, 3,6-36-42-47, 6700~~	~~7 14 129~~
Haltering auf Hauptanttriebsrad (siehe auch 7 18 . . .)		1	1,5 Oly.-50, L-50, 1,5 Oly.-51, L-51	~~7 14 225~~

Ersatzteil-Nr.	Teile-Name	Stück pro Wagen	Modell
7 16 003	**Hauptwelle** ohne Mutter, 4-Gang-Getriebe Für 1033 bis Motor Nr. 5538 1210, 12N, 12LG, 12LGL, 1233 bis Motor Nr. 33802 18N, 1833 bis Motor Nr. 33794 und 13237 bis Fahrg. Nr. 237-51350 ist 1 Sechskantmutter N-11757 1 Schieberad 7 18 050 1 Schiebehülse 7 18 351 mitzuverwenden.	1	1033, 1210, 12N, 12LG, 12LGL, 1233, 18N, 1833, 1290, 1296, 1397, 20103, 20120, 2,0-12, 1190, 1396, 6100, 5200, 13237, 3500, 1,5 Oly.-47
7 16 010	Hauptwelle, 16 Nuten Bei 3800 und 2,5 Kapt.-47 ist Flansch 7 28 012 mitzuverwenden.	1	3800, 2,5 Kapt.-47, 2,5 Kapt.-47 (Mod. 50), 2,5 Kapt.-51
7 16 013	Hauptwelle	1	1,5 Oly.-50, L-50, 1,5 Oly.-51, L-51,
7 16 014	Hauptwelle mit Bund Bei 5300 und 1,5 t-45 bis Fahrg. Nr. 8385 ist Schiebehülse 7 18 355 mitzuverwenden.	1	25104, 3700, 5300, 36315, 1,5 t-45
R. P. 716-01	(Hauptwelle, Hauptantriebsrad und Rollenlager) bis Motor Nr. *2,5 L-54-2380 L	1	1,75 t-330-52, 1,75 t-375-52
7 16 019+	Hauptwelle ab Motor Nr. *2,5 L-54-2381 L	1	1,75 t-330-52, 1,75 t-375-52
7 16 020*	Hauptwelle mit Buchsen Bis Getriebe Nr. 4449 ist die Scheibe 7 18 851 mit 8 Nuten mitzuverwenden.	1	1,75 t-330-52, 1,75 t-375-52
7 16 102+	Druckscheibe für Hauptwelle	1	25104, 3700, 3800, 5300, 36315, 1,5 t-45, 2,5 Kapt.-47, 2,5 Kapt.-47 (Mod. 50), 2,5 Kapt.-51, 1,75 t-330-52, 1,75 t-375-52
7 16 150	Sicherungsring für Druckscheibe 1,5 t-45 bis Fahrg. Nr. 8385	1	25104, 3700, 3800, 5300, 36315, 1,5 t-45, 2,5 Kapt.-47, 2,5 Kapt.-47 (Mod. 50), 2,5 Kapt.-51,
7 16 152	Sicherungsring (geteilt) für Buchse 2. Gang.	2	1,75 t-330-52, 1,75 t-375-52
≈7 16 200	Sicherungsring für Buchse 3. Gang N-44561*	1	

Teile-Name	Stück pro Wagen	Modell	Ersatzteil-Nr.
Buchse 2. Gang für Hauptwelle	1	1,75 t-330-52, 1,75 t-375-52	7 16 300*
Buchse 3. Gang für Hauptwelle	1	1,75 t-330-52, 1,75 t-375-52	7 16 301*
Schieberad 1. und Rückwärtsgang, 25 Zähne, 3-Gang-Getriebe 1190 ab Motor Nr. 37-23684 11234 ab Motor Nr. 37-26980	1	1190, 11235, 3200, 3300	**7 18 005** ≈7 18 006
Schieberad 1. und Rückwärtsgang, 10 und 34 Zähne	1	1,5 Oly.-50, L-50, 1,5 Oly.-51, L-51	7 18 007
Schieberad 1. und 2. Gang	1	5300, 1,5 t-45, 1,75 t-330-52, 1,75 t-375-52	7 18 052+
~~Schieberad 2. und 3. Gang, 17 Zähne, 3-Gang-Getriebe~~ 1190 bis ~~Motor~~ Nr. 37-23684 ~~11234~~ ab Motor Nr. 37-26980	~~1~~	~~1190, 11234, 3200, 3300~~	~~7 18 204~~
Schieberad 2. und 3. Gang, 27 und 34 Zähne	1	3,5-36-47, 3,6-36-42-47, 6700	7 18 205
Zahnrad 3. Gang, 21 Zähne, 4-Gang-Getriebe 13237 ab Fahrg. Nr. 237-51351	1	1,2 alle, 1,8 alle, 1033, 1397, 20103, 20120, 2,0-12, 1190, 1396, 6100, 5200, 13237, 3500, 1,5 Oly.-47	7 18 275
Zahnrad 3. Gang Bei Bedarf ist Scheibe 7 20 131 mitzuverwenden.	1	5300, 1,5 t-45, 1,75 t-330-52, 1,75 t-375-52	7 18 278+
Sicherungsring für Zahnrad 3. Gang (79,5 x 3 mm) N-44421* bis Getriebe Nr. 5445	4		

Ersatzteil-Nr.	Teile-Name	Stück pro Wagen	Modell
7 18 280*	Zahnrad 3. Gang Bis Getriebe Nr. 5445 ist Sicherungsring N-45161 mitzuverwenden.	1	1,75 t-330-52, 1,75 t-375-52
	Sicherungsring für Zahnrad 3. Gang (81,5 x 3 mm) N-45161 ab Getriebe Nr. 5446	1	
≈7 18 300			
7 18 325*	Zahnrad 1. Gang	1	1,75 t-330-52, 1,75 t-375-52
7 18 351	Schiebehülse 3. und 4. Gang, mit hinterfrästen Nuten, 4-Gang-Getriebe Für 1033 bis Motor Nr. 5538 1210, 12N, 12LG, 12LGL, 1233 bis Motor Nr. 33802 18N, 1833 bis Motor Nr. 33794 und 13237 bis Fahrg. Nr. 237-51350 ist 1 Schiebehülse 7 18 351 1 Getriebehauptwelle 7 16 003 1 Sechskantmutter N-11757 mitzuverwenden.	1	1,2 alle, 1,8 alle, 1033, 1397, 20103, 20120, 2,0-12, 1190, 1396, 6100, 5200, 13237, 3500, 1,5 Oly.-47
7 18 354	Schalthülse mit Schaltring	1	1,5 Oly.-50, L-50, 1,5 Oly.-51, L-51
7 18 355+	Schiebehülse 3. und 4. Gang	1	5300, 1,5 t-45, 1,75 t-330-52, 1,75 t-375-52
7 18 377*	Schiebemuffe für Synchronkörper	1	1,75 t-330-52, 1,75 t-375-52
7 18 428	Schiebehülse, 6 Zähne	1	2,5 Kapt.-47, 2,5 Kapt.-47 (Mod. 50), 2,5 Kapt.-51
7 18 551	Gleichlaufkupplung 2. und 3. Gang Für 3800, 36315 und 2,5 Kapt.-47 (Mod. 50) bis Motor Nr. 8024 ist Haltering 7 18 701 mitzuverwenden.	2	3800, 36315, 2,5 Kapt.-47, 2,5 Kapt.-47 (Mod. 50)
7 18 552	Gleichlaufkupplung 2. und 3. Gang 2,5 Kapt.-47 (Mod. 50) ab Motor Nr. 8025	2	2,5 Kapt.-47 (Mod. 50), 2,5 Kapt.-51

Teile-Name	Stück pro Wagen	Modell	Ersatzteil-Nr.
			≈7 18 629
Zahnrad 2. Gang, 18 und 25 Zähne	1	1,5 Oly.-50, L-50, 1,5 Oly.-51, L-51	7 18 630
Haltering für Zahnrad 2. Gang	1	1,5 Oly.-50, L-50, 1,5 Oly.-51, L-51	(7 14 225)
Zahnrad 2. Gang 2,,5 Kapt.-47 (Mod. 50) ab Motor Nr. 8025 2,5 Kapt.-51 bis Fahrg. Nr. 37681	1	2,5 Kapt.-47 (Mod. 50), 2,5 Kapt.-51	7 18 631
Zahnrad 2. Gang ab Fahrg. Nr. 37682 bis Fahrg. Nr. 44783	1	2,5 Kapt.-51	7 18 632
Zahnrad 2. Gang ab Fahrg. Nr. 44784	1	2,5 Kapt.-51	7 18 633
Zahnrad 2. Gang	1	1,75 t-330-52, 1,75 t-375-52	7 18 636*
Haltering für Gleichlaufkupplung	2	2,5 Kapt.-47, 2,5 Kapt.-47 (Mod. 50), 2,5 Kapt.-51	7 18 701
Gleichlaufkupplung 2. und 3. Gang 36315 ab Motor Nr. Br. 39-780 3800 ab Motor Nr. 39-2050	1	3800, 36315	
Kegelring für Schalthülse	2	1,5 Oly.-50, L-50, 1,5 Oly.-51, L-51	7 18 725
Springring für Kegelring	2	1,5 Oly.-50, L-50, 1,5 Oly.-51, L-51	7 18 750
Rollenlager für Zahnrad 2. und 3. Gang	2	1,75 t-330-52, 1,75 t-375-52	7 18 775*
Abstandscheibe für Rollenlager (40 x 65 x 3,9 mm) } wahlweise verwenden	x	1,75 t-330-52, 1,75 t-375-52	7 18 801*
Abstandscheibe für Rollenlager (40 x 65 x 4,0 mm)	x	1,75 t-330-52, 1,75 t-375-52	7 18 802*
Abstandscheibe für Rollenlager (40 x 65 x 4,1 mm)	x	1,75 t-330-52, 1,75 t-375-52	7 18 803*
Abstandscheibe für Rollenlager (40 x 65 x 4,2 mm)	x	1,75 t-330-52, 1,75 t-375-52	7 18 804*
Abstandscheibe für Rollenlager (40 x 65 x 4,3 mm)	x	1,75 t-330-52, 1,75 t-375-52	7 18 805*
Abstandscheibe für Rollenlager (40 x 65 x 4,4 mm)	x	1,75 t-330-52, 1,75 t-375-52	7 18 806*
Abstandscheibe für Rollenlager (40 x 65 x 4,5 mm)	x	1,75 t-330-52, 1,75 t-375-52	7 18 807*
Abstandscheibe für Rollenlager (40 x 65 x 4,6 mm)	x	1,75 t-330-52, 1,75 t-375-52	7 18 808*
Scheibe für Kupplungskörper (30,2 x 60 x 3 mm) ohne Nuten bis Getriebe Nr. 4449	1	1,75 t-330-52, 1,75 t-375-52	7 18 850*
Scheibe mit 8 Nuten für Kupplungskörper (30,2 x 60 x 3 mm) ab Getriebe Nr. 4450	1	1,75 t-330-52, 1,75 t-375-52	7 18 851
Synchronkörper 3. und 4. Gang	1	1,75 t-330-52, 1,75 t-375-52	7 18 876*
Synchronkörper, komplett, 2. Gang Bis Getriebe Nr. 21681 ist Synchronring 7 18 903 mitzuverwenden.	1	1,75 t-330-52, 1,75 t-375-52	7 18 877*
Sicherungsring für Synchronring, 2. Gang N-44411*	1		
Synchronring für Synchronkörper, 3. und 4. Gang	2	1,75 t-330-52, 1,75 t-375-52	7 18 901*
Synchronring 2. Gang Bis Getriebe Nr. 21681 ist Synchronkörper 7 18 877 mitzuverwenden.	1	1,75 t-330-52, 1,75 t-375-52	7 18 903*
Sicherungsring für Synchronring, 2. Gang N-44411*	2		
Druckfeder für Synchronkörper, 2. Gang (22 mm lang)	2	1,75 t-330-52, 1,75 t-375-52	7 18 925*
3. und 4. Gang	2		
Druckfeder für Synchronkörper, 2. Gang (17,5 mm lang)	2	1,75 t-330-52, 1,75 t-375-52	7 18 926*
3. und 4. Gang	4		
Kugel für Druckfeder (6 mm ⌀) N-11168*	12		
Riegel für Synchronkörper	6	1,75 t-330-52, 1,75 t-375-52	7 18 950

Ersatzteil-Nr.	Teile-Name	Stück pro Wagen	Modell
7 20 002	**Kugellager für Hauptwelle** 13237 ab Fahrg. Nr. 237-51351 Für 6100 bis Motor Nr. 38-3030 5200 bis Motor Nr. 39-125 13237 ab Fahrg. Nr. 237-51351 3500 bis Motor Nr. 38-37280 ist Welle für Schraubenrad 7 24 328 mitzuverwenden. Bei Auswechslung eines Kugellagers mit Abdichtungsscheibe gegen ein solches ohne Abdichtungsscheibe ist Scheibe N-27840 mitzuverwenden.	1	1,2 alle, 1,8 alle, 1033, 1397, 20103, 20120, 2,0-12, 1190, 1396, 6100, 5200, 13237, 3500, 1,5 Oly.-47
≈7 20 003			
7 20 004+	Kugellager für Hauptwelle, hinten	1	25104, 3700, 5300, 3800, 36315, 1,5 t-45, 2,5 Kapt.-47, 2,5 Kapt.-47 (Mod. 50), 2,5 Kapt.-51, 1,75 t-330-52, 1,75 t-375-52
7 20 005	(siehe 414..., Seite 435)	1	
(7 08 426)	Kugellager für Hauptwelle, vorn	1	3800, 2,5 Kapt.-47, 2,5 Kapt.-47 (Mod. 50), 2,5 Kapt.-51
7 20 007	Kugellager für Hauptwelle, innen	1	1,5 Oly.-50, L-50, 1,5 Oly.-51, L-51
7 20 008	Kugellager für Hauptwelle, außen	1	1,5 Oly.-50, L-50, 1,5 Oly.-51, L-51
7 20 011*	Kugellager für Hauptwelle, hinten	1	1,75 t-330-52, 1,75 t-375-52
7 20 012	(siehe 7 08...)		
7 20 051	Ölablenkblech für Kugellager 2,5 Kapt.-51 bis Fahrg. Nr. 37681	1	25104, 3700, 5300, 3800, 36315, 1,5 t-45, 2,5 Kapt.-47, 2,5 Kapt.-47 (Mod. 50), 2,5 Kapt.-51
~~7 20 076~~	~~Sicherungsring für Kugellager~~ ~~13237 ab Fahrg. Nr. 237-51351~~	~~1~~	~~1,2 alle, 1,8 alle, 1033, 1397, 20103, 20120, 2,0-12, 1190, 1396, 6100, 5200, 13237, 3500, 1,5 Oly.-47~~
7 20 079	Sicherungsring für Kugellager, innen	1	1,5 Oly.-50, L-50, 1,5 Oly.-51, L-51
7 20 080+	Sicherungsring für Kugellager, hinten	1	25104, 3700, 5300, 3800, 36315, 1,5 t-45, 2,5 Kapt.-47, 2,5 Kapt.-47 (Mod. 50), 2,5 Kapt.-51, 1,75 t-330-52, 1,75 t-375-52
	Springring für Kugellager, hinten N-44440*	1	1,75 t-330-52, 1,75 t-375-52
7 20 129	Druckscheibe für Kugellager 2,5 Kapt.-51 bis Fahrg. Nr. 37681	1	25104, 3700, 5300, 3800, 36315, 1,5 t-45, 2,5 Kapt.-47, 2,5 Kapt.-47 (Mod. 50), 2,5 Kapt.-51
7 20 130	Scheibe für Hauptwelle zwischen Zahnrad 2. Gang und Kugellager	1	1,5 Oly.-50, L-50, 1,5 Oly.-51, L-51
7 20 131+	Druckscheibe für Kugellager 2,5 Kapt.-51 ab Fahrg. Nr. 37682	1	2,5 Kapt.-51, 1,75 t-330-52, 1,75 t-375-52
7 20 133+	Druckring für Kugellager	1	1,75 t-330-52, 1,75 t-375-52
7 20 175	Walze für Hauptwelle im Hauptantriebsrad (4 x 12 mm)	16	1,5 Oly.-50, L-50, 1,5 Oly.-51, L-51

Teile-Name	Stück pro Wagen	Modell	Ersatzteil-Nr.
Schraubenrad für Tachometer, treibendes, 3 Zähne (siehe auch Seite 434e)	1	5300, 1,5 t-45, 1,75 t-330-52, 1,75 t-375-52	7 22 011
Schraubenrad für Tachometer, treibendes, 3 Zähne	1	3800, 2,5 Kapt.-47, 2,5 Kapt.-47 (Mod. 50), 2,5 Kapt.-51	7 22 012
Scheibenfeder N-16100	1		
Schraubenrad für Tachometer, treibendes, 4 Zähne Für 1,5 Oly.-50, L-50 1,5 Oly.-51 bis Fahrg. Nr. 24620 und L-51 bis Fahrg. Nr. 4884 ist Schraubenrad 7 24 413 mitzuverwenden.	1	1,5 Oly.-50, L-50, 1,5 Oly.-51, L-51	7 22 016
Schraubenrad für Tachometer, treibendes, 3 Zähne	1	1,75 t-330-52, 1,75 t-375-52	7 22 019*
Abstandrohr für Tachometerschraubenrad (22 x 22,5 x 28 mm)	1	1,5 Oly.-50, L-50, 1,5 Oly.-51, L-51	7 22 103

Ersatzteil-Nr.	Teile-Name		Stück pro Wagen	Modell
7 24 014	**Gehäuse für Tachometerantrieb,** 4-Gang-Getriebe 13237 ab Fahrg. Nr. 237-51351		1	5200, 13237, 3500, 1,5 Oly.-47
	(Gehäuse an Getriebegehäuse)			
	Sechskantschraube (M 8 x 18)	N-41101	6	
	Federring (8,2 mm)	<N-11515	6	
7 24 019	Gehäuse für Tachometerantrieb		1	5300, 1,5 t-45
≈7 24 022				
7 24 023+	Gehäuse für Tachometerantrieb		1	1,75 t-330-52, 1,75 t-375-52
7 24 025*	Gehäuse für Tachometerantrieb		1	1,75 t-330-52, 1,75 t-375-52

Teile-Name	Stück pro Wagen	Modell	Ersatzteil-Nr.
			≈7 24 153
(siehe Seite 434 e)			7 24 156
(siehe Seite 434 e)			7 24 158
(siehe Seite 434 b, 434 f)			7 24 250
Welle für getriebenes Schraubenrad, 4-Gang-Getriebe 1290, 1296 ab Motor Nr. R-35001 2,0-12 ab Motor Nr. 4112 13237 ab Fahrg. Nr. 237-51351 Für 6100 bis Motor Nr. 38-3030 5200 bis Motor Nr. 39-125 13237 bis Fahrg. Nr. 237-51350 3500 bis Motor Nr. 38-27286 ist Kugellager 7 20 002 mitzuverwenden.	1	1290, 1296, 1397, 20103, 20120, 2,0-12, 1190, 1396, 6100, 5200, 13237, 3500, 1,5 Oly.-47	7 24 328
Welle für getriebenes Schraubenrad, 100 mm lang	1	25104, 3700, 3800, 36315, 2,5 Kapt.-47	7 24 331
Welle für getriebenes Schraubenrad	1	5300, 1,5 t-45	7 24 332
~~Welle für getriebenes Schraubenrad 3,5-34-57-83 ab Motor Nr. R-3166~~	~~1~~	~~3,5-34-57-83, 3,5-36-47, 3,6-36-42-47~~	~~7 24 334~~
Welle für getriebenes Schraubenrad	1	1,5 Oly.-50, L-50, 1,5 Oly.-51, L-51	7 24 336
Welle für getriebenes Schraubenrad, 105 mm lang	1	3800, 2,5 Kapt.-47, 2,5 Kapt.-47 (Mod. 50), 2,5 Kapt.-51	7 24 337
Welle für getriebenes Schraubenrad (siehe Seite 434 e)	1	1,75 t-330-52, 1,75 t-375-52	7 24 338+
Welle für getriebenes Schraubenrad	1	1,75 t-330-52, 1,75 t-375-52	7 24 340*

Ersatzteil-Nr.	Teile-Name	Stück pro Wagen	Modell
7 24 375	Führung für Welle, Tachometerschraubenrad, getriebenes	1	1,5 Oly.-50, L-50, 1,5 Oly.-51, L-51
	Dichtring (22,2 x 26,9 x 1,5 mm) N-22570	1	
7 24 401	Schraubenrad, getriebenes, für Tachometer, 11 Zähne, 18,8 mm ⌀ 3- und 4-Gang-Getriebe 12C ab Motor Nr. 7191 ausschl. 7501-49 1290 3-Gang-Getriebe bis Motor Nr. R-35000 13237 bis Motor Nr. 20000 und ab Fahrg. Nr. 237-51351 1190 4-Gang-Getriebe	1	1,2 alle, 1,8 alle, 1033, 1397, 20103, 20120, 2,0-12, 1190, 1396, 6100, 5200, 13237, 3500, 1,5 Oly.-47
≈7 24 406			
7 24 407	Schraubenrad, getriebenes, für Tachometer, 11 Zähne	1	25104, 3700, 5300, 36315, 2,5 Kapt.-47, 2,5 Kapt.-47 (Mod. 50), 2,5 Kapt.-51
7 24 408	Schraubenrad, getriebenes, für Tachometer, rechtsgängig, 12 Zähne	1	3,5-36-47, 3,6-36-42-47
≈7 24 409	Schraubenrad, getriebenes, für Tachometer, 10 Zähne (siehe auch Seite 434 e)	1	5300, 1,5 t-45, 1,75 t-330-52, 1,75 t-375-52
7 24 413	Schraubenrad, getriebenes, für Tachometer 1,5 Oly.-51 ab Fahrg. Nr. 24621 L-51 ab Fahrg. Nr. 4885 Für 1,5 Oly.-50 und L-50 sowie 1,5 Oly.-51 bis Fahrg. Nr. 24620 L-51 bis Fahrg. Nr. 4884 ist Schraubenrad 7 22 016 mitzuverwenden.	1	1,5 Oly.-50, L-50, 1,5 Oly.-51, L-51
7 24 475	Sicherungsring für Welle	1	1,5 Oly.-50, L-50, 1,5 Oly.-51, L-51
7 24 500	Öldichtung für Tachometerantriebsgehäuse (Blech)	1	25104, 3700, 5300, 36315, 1,5 t-45
(4 06 731)	Öldichtung für Tachometerantriebsgehäuse	1	3800
(4 06 735)	Öldichtung für Tachometerantriebsgehäuse (Buna) 1290, 1296 ab Motor Nr. R-35001 1397 ab Mottor Nr. 27676 20103, 20120 ab Motor Nr. 22370 2,0-12 ab Motor Nr. 6680 13237 bis Motor Nr. 20000 ab Fahrg. Nr. 237-51351	1	1,8 alle, 1210, 12N, 12LG, 12LGL, 1233, 1290, 1296, 1397, 20103, 20120, 2,0-12, 1190, 1396, 11234, 3200, 3300, 6100, 5200, 13237, 3500, 1,5 Oly.-47
(4 06 736)	Öldichtung für Tachometerantriebsgehäuse	1	3,5-36-47, 3,6-36-42-47

Teile-Name		Stück pro Wagen	Modell	Ersatzteil-Nr.
Öldichtung für Tachometerantriebsgehäuse (52 x 72 x 11 mm)		1	3,6-36-42-47, 6700	(4 06 732)
Ölfangring für Tachometerantriebsgehäuse		1	3800, 2,5 Kapt.-47, 2,5 Kapt.-47 (Mod. 50), 2,5 Kapt.-51	7 24 502
Öldichtung (30 x 52 x 10 mm)		1	1,5 Oly.-50, L-50, 1,5 Oly.-51, L-51	7 24 503
Dichtring, Filz (30 x 52 x 5 mm)		1	1,5 Oly.-50, L-50, 1,5 Oly.-51, L-51	7 24 504
Dichtung zwischen Tachometerantriebs- und Getriebegehäuse, 4-Gang-Getriebe 13237 ab Fahrg. Nr. 237-51351		1	1,2 alle, 1,8 alle, 1033, 1397, 20103, 20120, 2,0-12, 1190, 1396, 6100, 5200, 13237, 3500, 1,5 Oly.-47	7 24 527
Sechskantschraube (M 8 x 18)	N-41101	6		
Federring (8,2 mm)	<N-11515	6		
				≈7 24 528
Sechskantschraube (M 8 x 20)	N-41231	5		
Scheibe (8,4 x 17 x 2 mm)	<N-12040	1		
Federring (8,2 mm)	<N-11515	5		
Dichtung zwischen Tachometerantriebs- und Getriebegehäuse		1	25104, 3700, 5300, 3800, 36315, 1,5 t-45, 2,5 Kapt.-47, 2,5 Kapt.-47 (Mod. 50), 2,5 Kapt.-51 1,75 t-330-52, 1,75 t-375-52	7 24 529+
Sechskantschraube (M 10 x 25)	<N-40622+	6		
Federring (10,2 mm)	<N-11518+	6		
(Tachometerantriebsgehäuse an Getriebegehäuse)				
Sechskantschraube (M 8 x 20)	N-41231*	2	1,75 t-330-52, 1,75 t-375-52	
Sechskantschraube (M 8 x 20)	N-41231*	7		
Fächerscheibe (8,4 x 15 x 0,8 mm) bis Getriebe Nr. 21681	N-40451*	9		
Dichtung zwischen Tachometerantriebs- und Getriebegehäuse		1	3,5-36-47, 3,6-36-42-47, 6700	7 24 530
Verschlußstopfen für Tachometerantriebsgehäuse		1	1,75 t-330-52, 1,75 t-375-52	7 24 577*

Ersatzteil-Nr.	Teile-Name	Stück pro Wagen	Modell
≈7 24 601			
7 24 626	Verschlußschraube für Tachometerantriebsgehäuse (M 16 x 1,5, Linksgewinde), 4-Gang-Getriebe 2,0-12 ab Motor Nr. 601 13237 ab Fahrg. Nr. 237-51351	1	1290, 1296, 1397, 20103, 20120, 2,0-12, 1190, 1396, 6100, 5200, 13237, 3500, 1,5 Oly.-47
7 24 627	Verschlußschraube für Tachometerantriebsgehäuse (M 14 x 1,5, Linksgewinde)	1	25104, 3700, 3800, 36315, 2,5 Kapt.-47, 2,5 Kapt.-47 (Mod. 50), 2,5 Kapt.-51
7 24 628+	Verschlußschraube für Tachometerantriebsgehäuse (siehe auch Seite 434e)	1	5300, 1,5 t-45, 1,75 t-330-52, 1,75 t-375-52
7 24 651+	Unterlegscheibe für Verschlußschraube (20 x 14,2 mm) (siehe auch Seite 434e)	1	25104, 3700, 5300, 3800, 36315, 1,5 t-45, 2,5 Kapt.-47, 2,5 Kapt.-47 (Mod. 50), 2,5 Kapt.-51, 1,75 t-330-52, 1,75 t-375-52
	Sechskantschraube für Tachometerantriebsgehäuse-Befestigung (M 8 x 25) N-41451	4	3,5-34-57-83
7 24 775	Ölfangblech an Schaltrahmen ab Getriebe Nr. 6893	1	1,75 t-330-52, 1,75 t-375-52
7 24 776	Ölfangblech an Getriebegehäuse-Rückwand für Tachometerantrieb ab Getriebe Nr. 6893	1	1,75 t-330-52, 1,75 t-375-52

Teile-Name	Stück pro Wagen	Modell	Ersatzteil-Nr.
			≈7 26 004
Tachometerwinkelantrieb mit Zahnrädern Hinterachsübersetzung 36:7 1396 ab Fahrg. Nr. 396-7999 13237 ab Fahrg. Nr. 237-56353	1	1396, 13237	7 26 011
Hinterachsübersetzung 40:7 3,5 Bereifung 190 x 20, 7,25 x 20, 7,50 x 20 Extra 9,00 x 18, 32 x 6 Extra 3,5-36 ab Fahrg. Nr. Br. 6V-3067 3,5-47 ab Fahrg. Nr. Br. 9V-2736 3,6 Bereifung 9,00 x 18, 8,00 x 20 und 8,25 x 20 Extra	1	3,5-36-47, 3,6-36-42-47	
Hinterachsübersetzung 39:7 ab Fahrg. Nr. 2W-6 bis Fahrg. Nr. 2W-184	1	5200	
Tachometerwinkelantrieb mit Zahnrädern, 4-Gang-Getriebe Hinterachsübersetzung 43:9 ab Fahrg. Nr. 103-44084	1	20103	7 26 012
Hinterachsübersetzung 41:9	1	3500, 1,5 Oly.-47	
Hinterachsübersetzung 41:8 3,6 Bereifung 7,25 x 20 Extra, 7,50 x 20 Extra, 8 x 20 Extra, 190 x 20 Aero, 9 x 18, 7 x 20 3,5-36 ab Fahrg. Nr. Br. 6V-3067 3,5-47 ab Fahrg. Nr. Br. 9V-2736	1	3,5-36-47, 3,6-36-42-47	
Tachometerwinkelantrieb mit Zahnrädern Hinterachsübersetzung 41:9 2,5 Kapt.-51 ab Fahrg. Nr. 12178	1	36315, 2,5 Kapt.-51	7 26 013
Tachometerwinkelantrieb mit Zahnrädern, 4-Gang-Getriebe, Anschluß für Tachometerwelle, Gewinde M 18 x 1,5 Hinterachsübersetzung 43:7 2,0-12 Kw ab Fahrg. Nr. Br. 2V-5904 2,0-12 Prw ab Fahrg. Nr. 2V-5931 1,75 t-330-52 bis Fahrg. Nr. 12227 1,75 t-475-52 bis Fahrg. Nr. 2199 für Reifen 6,00 x 18 Extra	1	2,0-12, 1,75 t-330-52, 1,75 t-375-52	7 26 014
Hinterachsübersetzung 39:7 1396 ab Fahrg. Nr. 396-7999	1	1190, 1396	
Hinterachsübersetzung 40:7 3,5 für Bereifung 7" x 20" 3,6 für Bereifung 7,25 x 20 Gelände und 7,25 x 20 Extra 3,5-36 ab Fahrg. Nr. Br. 6V-3067	1	3,5-36, 3,6-36-42-47	
5300 nur für Bereifung 5,50 x 18" Extra	1	5300, 1,5 t-45	

Ersatzteil-Nr.	Teile-Name	Stück pro Wagen	Modell
~~7 26 016~~	~~Tachometerwinkelantrieb mit Zahnrädern~~ Hinterachsübersetzung 41:6 3,5-36 ab Fahrg. Nr. Br. 6V-3067 3,5-47 ab Fahrg. Nr. Br. 9V-2736 3,6 für Reifengröße 7,50-20 Extra, 8,00-20 Extra, 9,00-18 und 190-20 Aero	1	3,5-36-47, 3,6-36-42-47
7 26 020	Tachometerwinkelantrieb mit Zahnrädern Hinterachsübersetzung 43:10 2,5 Kapt.-51 bis Fahrg. Nr. 12177	1	25104, 3700, 3800, 2,5 Kapt.-47, 2,5 Kapt.-47 (Mod. 50), 2,5 Kapt.-51
≈7 26 022			
7 26 023	Tachometerwinkelantrieb mit Zahnrädern Hinterachsübersetzung 33:6 Bereifung 7,50 x 17 Einradbereifung	1	5300, 1,5 t-45
	1,75 t-330-52 ab Fahrg. Nr. 12228 1,75 t-375-52 ab Fahrg. Nr. 2200 für Reifen 6,00-18 Transport und 7,50 x 17 Einradbereifung	1	1,75 t-330-52, 1,75 t-375-52
7 26 024	Tachometerwinkelantrieb mit Zahnrädern Hinterachsübersetzung 40:7 Bereifung 7,50 x 20 Extra und 190 x 20 Aero	1	3,6-36-42-47
	(Tachometerwinkelantrieb an Tachometergehäuse)		
	Zylinderschraube (M 5 x 16) N-10883+	2	
	Sechskantschraube (M 5 x 16) N-44391*	2	
	Federring (5,1 mm) N-10688	2	
7 26 575	Dichtung für Tachometerwinkelantrieb, Papier, 4-Gang-Getriebe 13237 ab Fahrg. Nr. 237-51351 Verwende auch R. P. 702-01 -02 -04 -06 -07 -08	1	1290, 1296, 1397, 20103, 20120, 2,0-12, 3,5-34-57-83, 1190, 1396, 6100, 5200, 13237, 3500, 25104, 3700, 5300, 3800, 36315, 3,5-36-47, 3,6-36-42-47, 6700, 1,5 t-45, 1,5 Oly.-47, 2,5 Kapt.-47, 2,5 Kapt.-47 (Mod. 50), 2,5 Kapt.-51, 1,75 t-330-52, 1,75 t-375-52
	Zylinderschraube (M 5 x 16) N-10883	2	
	Federring (5,1 mm) N-10688	2	

Teile-Name	Stück pro Wagen	Modell	Ersatzteil-Nr.
Flansch für Hauptwelle bis Fahrg. Nr. Br. 6V-24	1	3,5-36	<(4 12 009)
Flansch mit Abdeckblech und Schraubenrad für Tachometer	1	5300, 1,5 t-45	**7 28 008**
~~Flansch mit Abdeckblech für Hauptwelle, 12 Nuten~~	~~1~~	~~3,6-36-42-47, 6700~~	~~7 28 010~~
Flansch mit Abdeckblech für Hauptwelle, 16 Nuten	1	3800, 2,5 Kapt.-47, 2,5 Kapt.-47 (Mod. 50), 2,5 Kapt.-51	**7 28 012**
Flansch mit Abdeckblech für Hauptwelle und Schraubenrad für Tachometer	1	1,75 t-330-52, 1,75 t-375-52	**7 28 013+**
Flansch für Hauptwelle, ohne Schraubenrad für Tachometer	1	1,75 t-330-52, 1,75 t-375-52	**7 28 014***
Flansch für Hauptwelle, eckig Sitz für Mutter 15 mm tief, ganze Höhe 50,5 mm 3-Gang-Getriebe 20103 ab Fahrg. Nr. 103-44084 1396 ab Fahrg. Nr. 396-7999 13237 ab Fahrg. Nr. 237-51351	1	20103, 20120, 1190, 1396, 6100, 5200, 13237, 3500, 1,5 Oly.-47	**7 28 086**
Flansch für Hauptwelle	1	1,5 Oly.-50, L-50, 1,5 Oly.-51, L-51	**7 28 091**
Abdeckblech für Flansch	1	25104, 3700, 5300, 36315, 1,5 t-45, 1,75 t-330-52, 1,75 t-375-52	**7 28 276+**

Ersatzteil-Nr.	Teile-Name		Stück pro Wagen	Modell
	(Flansch für Getriebehauptwelle)			
	Scheibe (21 x 36 x 4 mm)	N-11172+	1	
	Kronenmutter (M 20 x 1,5)	N-10858+	1	
	Splint (4 x 35 mm)	N-10059+	1	
7 28 305+	Sicherungsblech (24,5 x 50 mm)		1	1,75 t-330-52, 1,75 t-375-52
	Sechskantmutter (M 24 x 1,5)	N-12049+	1	
≈7 28 350				

Teile-Name		Stück pro Wagen	Modell	Ersatzteil-Nr.
Kronenmutter (M 16 x 1,5)	N-11014	1	1190, 11234, 3200, 3300, 13237	
13237 ab Motor Nr. 20001 bis Fahrg. Nr. 237-51350				
Splint (4 x 35 mm)	N-10058	1		
Öldichtung für Flansch auf Hauptwelle		1	1,75 t-330-52, 1,75 t-375-52	7 28 400*
				≈7 30 004
				≈7 30 053
Deckel mit Schaltplatte, 4-Gang-Getriebe		1	5300, 1,5 t-45	7 30 055
Deckel mit Schaltplatte für Getriebegehäuse		1	1,75 t-330-52, 1,75 t-375-52	7 30 058
Deckel für Getriebegehäuse, Llkg. und Rlkg. Llkg. ab Fahrg. Nr. 7656		1	2,5 Kapt.-47 (Mod. 50), 2,5 Kapt.-51	7 30 102
Deckel für Getriebegehäuse (Schraubenlöcher 6,4 mm) Bei Verwendung für Getriebegehäuse mit **M 8 Gewinde** sind die Schraubenlöcher am Deckel auf 8,4 mm aufzubohren.		1	1,5 Oly.-50, L-50, 1,5 Oly.-51, L-51	7 30 103
Linsenschraube (M 6 x 12)	N-10334	10		
Federscheibe (6,4 x 12 x 0,5 mm)	N-29690	10		
Sechskantschraube (M 8 x 15)	N-41011	10		
Federring (8,2 mm)	<N-11515	10		
Deckel für Getriebegehäuse		1	1,75 t-330-52, 1,75 t-375-52	7 30 106*
Schaltrahmen für Getriebegehäusedeckel		1	1,75 t-330-52, 1,75 t-375-52	7 30 225*

Ersatzteil-Nr.	Teile-Name		Stück pro Wagen	Modell
	(Schaltrahmen an Getriebegehäuse)			
	Sechskantschraube (M 8 x 25)	N-41451*	4	
7 30 275*	Sicherungsblech (8,4 mm)		4	1,75 t-330-52, 1,75 t-375-52
7 30 525+	Zapfen für Schalthebelkugel		2	3,5-36-47, 3,6-36-42-47, 6700, 1,75 t-330-52, 1,75 t-375-52
7 30 877	Dichtung für Getriebegehäusedeckel (8,4 mm), 4-Gang-Getriebe 13237 ab Fahrg. Nr. 237-51351		1	1,2 alle, 1,8 alle, 1033, 1397, 20103, 20120, 2,0-12, 1190, 1396, 6100, 5200, 13237, 3500, 1,5 Oly.-47
	Sechskantschraube (M 8 x 22)	N-42892	6	
	Federring (8,2 mm)	<N-11515	6	
~~7 30 878~~	~~Dichtung für Getriebegehäusedeckel, 3-Gang-Getriebe mit Schrägverzahnung 1190 ab Motor Nr. Y-10992 13237 ab~~ Motor Nr. 20001 bis Fahrg. Nr. 237-51350		~~1~~	~~1190, 11234, 3200, 3300, 13237~~
7 30 879	Dichtung für Getriebegehäusedeckel		1	25104, 3700, 5300, 3800, 36315, 1,5 t-45, 2,5 Kapt.-47
	Sechskantschraube (M 10 x 28)	N-41411	6	
	Federring (10,2 mm)	<N-11518	6	
7 30 880	Dichtung für Getriebegehäusedeckel		1	3,5-36-47, 3,6-36-42-47, 6700
7 30 887	Dichtung für Getriebegehäusedeckel (8,4 mm)		1	1,5 Oly.-50, L-50, 1,5 Oly.-51, L-51
	Sechskantschraube (M 8 x 15)	N-41011	10	
	Federring (8,2 mm)	<N-11515	10	
	Linsenschraube mit Federscheibe (M 6 x 12)	N-47171	10	
7 30 882	Dichtung für Getriebegehäusedeckel, Llkg. bis Fahrg. Nr. 7655		1	2,5 Kapt.-47 (Mod. 50)
7 30 883	Dichtung für Getriebegehäusedeckel, Rlkg. und Llkg. 2,5 Kapt.-47 (Mod. 50), Llkg. ab Fahrg. Nr. 7656		1	2,5 Kapt.-47 (Mod. 50), 2,5 Kapt.-51

Teile-Name		Stück pro Wagen	Modell	Ersatzteil-Nr.
Dichtung für Getriebegehäusedeckel (Deckel am Getriebegehäuse)		1	1,75 t-330-52, 1,75 t-375-52	7 30 884+
Sechskantschraube (M 10 x 35)	N-41421+	4		
Federring (10,2 mm)	N-11518	4		
Sechskantschraube (M 8 x 35)	N-43183	6		
+Fächerscheibe (8,4 x 15 x 2,4 mm) bis Getriebe Nr. 21681	N-40451*	6		
Paßring für Getriebegehäusedeckel an Getriebegehäuse 3800 ab Motor Nr. 39-6504 ausschl. 39-5931, 6515, 29, 34, 39-41, 43, 45, 6476 36315 ab Motor Nr. 39-1789		2	3800, 36315, 1,5 t-45, 2,5 Kapt.-47, 2,5 Kapt.-47 (Mod. 50), 2,5 Kapt.-51, 1,75 t-330-52, 1,75 t-375-52	7 30 950+
Scheibe (8,2 x 14 x 2,5 mm)		10	1,5 Oly.-50, L-50, 1,5 Oly.-51, L-51	7 30 975
Sechskantschraube (M 8 x 32)	N-41061	2	1290, 1296, 1397, 20103, 20120, 2,5 Kapt.-51	
Sechskantschraube (M 10 x 28)	N-41411	4		
Federring (10,2 mm)	N-11518	4		
Sicherung für Rückwärtsgang-Zwischenrad an Getriebegehäusedeckel		1	5300, 1,5 t-45, 1,75 t-330-52, 1,75 t-375-52	(7 06 226)+
Feder für Sicherung		1	5300, 1,5 t-45, 1,75 t-330-52, 1,75 t-375-52	(7 06 251)+
Verschlußstopfen, Innenbohrung 9 mm ⌀ (M 18 x 1,5)		1	5300, 1,5 t-45, 1,75 t-330-52, 1,75 t-375-52	(7 06 301)+
Dichtung für Verschlußstopfen (18 x 22 x 1,5 mm)	N-23810+	1		
(Getriebegehäusedeckel an Getriebegehäuse)				
Sechskantschraube (M 10 x 50)	N-41761	5		
Federring (10,2 mm)	N-11518	5		
Schaltstange, 1. und 2. Gang		1	5300, 1,5 t-45, 1,75 t-330-52, 1,75 t-375-52	7 32 001+
				≈7 32 029
Schaltstange, 1. und 2. Gang		1	1,75 t-330-52, 1,75 t-375-52	7 32 030*
				≈7 32 052

Ersatzteil-Nr.	Teile-Name		Stück pro Wagen	Modell
7 32 054	Schaltstange, 2. und 3. Gang, Llkg. 2,5 Kapt.-47 (Mod. 50) ab Fahrg. Nr. 7656		1	2,5 Kapt.-47 (Mod. 50), 2,5 Kapt.-51
	Kugel für Schaltsicherung (9 mm ⌀)	N-35430	3	
7 32 075	Schaltstange, 3. und 4. Gang, 4-Gang-Getriebe 13237 ab Fahrg. Nr. 237-51351		1	1,2 alle, 1,8 alle, 1033, 1397, 20103, 20120, 2,0-12, 1190, 1396, 6100, 5200, 13237, 3500, 1,5 Oly.-47
7 32 076+	Schaltstange, 3. und 4. Gang		1	5300, 1,5 t-45, 1,75 t-330-52, 1,75 t-375-52
7 32 078*	Schaltstange, 3. und 4. Gang		1	1,75 t-330-52, 1,75 t-375-52
7 32 126*	Schaltstange für Rückwärtsgang		1	1,75 t-330-52, 1,75 t-375-52
7 32 475*	Abstandrohr für Schaltstange 1. und 2. Gang (14,1 x 20 x 24,5 mm)		1	1,75 t-330-52, 1,75 t-375-52
7 32 476*	Abstandrohr für Schaltstange Rückwärtsgang (14,1 x 20 x 18,5 mm)		1	1,75 t-330-52, 1,75 t-375-52
7 32 175	Zwischenhebel für Gangschaltung, 4-Gang-Getriebe 13237 ab Fahrg. Nr. 237-51351		1	1,2 alle, 1,8 alle, 1033, 1397, 20103, 20120, 2,0-12, 1190, 1396, 6100, 5200, 13237, 3500, 1,5 Oly.-47
7 32 178	Schaltzwischenhebel, 1. und Rückwärtsgang, im Getriebegehäuse, Llkg.		1	1,5 Oly.-50, L-50, 1,5 Oly.-51, L-51
7 32 179	Schaltzwischenhebel, 2. und 3. Gang, im Getriebegehäuse, Llkg.		1	1,5 Oly.-50, L-50, 1,5 Oly.-51, L-51
≈7 32 180				
(7 60 251)	Schalthilfswellenzwischenhebel, 1. und Rückwärtsgang, außen, auf Lagerbolzen Schaltzwischenhebel im Getriebe, Rlkg.		1	1,5 Oly.-50, L-50
(7 60 301)	Schalthilfswellenzwischenhebel, 2. und 3. Gang, außen, auf Lagerbolzen Schaltzwischenhebel im Getriebe, Rlkg.		1	1,5 Oly.-50, L-50
	Scheibe (8,4 x 15 x 1,5 mm)	N-10683	2	
	Federring (8,2 mm)	N-11515	2	
	Sechskantmutter (M 8)	N-40192	2	
7 32 200+	Halter für Schaltstange		1	5300, 1,5 t-45, 1,75 t-330-52, 1,75 t-375-52
	Sechskantschraube (M 8 x 28)	N-41481+	2	
	Federring (8,2 mm)	N-11515	2	
7 32 225	Öldichtung für Schaltzwischenhebellagerbolzen (14 x 24 x 7 mm) (siehe auch Seite 434 c)		2	1,5 Oly.-50, L-50, 1,5 Oly.-51, L-51
7 32 226	Öldichtung für Schaltwelle (15 x 24 x 7 mm)		1	2,5 Kapt.-47 (Mod. 50), 2,5 Kapt.-51
7 32 250	Sperrbolzen für Schaltzwischenhebel		1	1,5 Oly.-50, L-50, 1,5 Oly.-51, L-51
	Kugel für Sperrbolzen (9 mm ⌀)	N-35430	1	
7 32 275	Sicherungsscheibe für Sperrbolzen		1	1,5 Oly.-50, L-50, 1,5 Oly.-51, L-51

Teile-Name		Stück pro Wagen	Modell	Ersatzteil-Nr.
Scheibe (8,4 x 17 x 2 mm)	N-12040	1		
Federscheibe (8,4 x 17 x 0,8 mm)	N-29910	1		
Sechskantmutter (M 8)	N-40192	1		
Schaltwelle mit Kugelbolzen im Getriebe, Llkg. 2,5 Kapt.-47 (Mod. 50) ab Fahrg. Nr. 7656 2,5 Kapt.-51 bis Fahrg. Nr. 1647		1	2,5 Kapt.-47 (Mod. 50), 2,5 Kapt.-51	7 32 352
Schaltwelle mit Kugelbolzen im Getriebe, Llkg. ab Fahrg. Nr. 1648 bis Fahrg. Nr. 26447		1	2,5 Kapt.-51	7 32 353
Schaltwelle mit Kugelbolzen im Getriebe, Rlkg. ab Fahrg. Nr. 4935 bis Fahrg. Nr. 26447		1	2,5 Kapt.-51	7 32 354
Schaltwelle mit Halter im Getriebe, Llkg. ab Fahrg. Nr. 26448		1	2,5 Kapt.-51	7 32 355
Schaltwelle mit Halter im Getriebe, Rlkg. ab Fahrg. Nr. 26448		1	2,5 Kapt.-51	7 32 356
Schaltzwischenhebel auf Schaltwelle, Llkg. 2,5 Kapt.-47 (Mod. 50) ab Fahrg. Nr. 7656		1	2,5 Kapt.-47 (Mod. 50), 2,5 Kapt.-51	7 32 402
Sicherungsschraube für Schaltzwischenhebel auf Schaltwelle (M 10 x 1 x 20)		1	2,5 Kapt.-47 (Mod. 50), 2,5 Kapt.-51	(7 60 400) ≈(7 34 525)
Schalthebel (Gelenkhebel) an Getriebegehäuse, außen, ohne Buchse und Innenseite, Llkg. und Rlkg. 2,5 Kapt.-47 (Mod. 50) Llkg. ab Fahrg. Nr. 7656 2,5 Kapt.-51 bis Fahrg. Nr. 26447		1	2,5 Kapt.-47 (Mod. 50), 2,5 Kapt.-51	7 32 551
Schalthebel mit Buchse (Gelenkhebel) an Getriebegehäuse, außen ab Fahrg. Nr. 26448		1	2,5 Kapt.-51	7 32 553
Halbrundschraube (M 6 x 10)	N-38590	2		
Federring (6,1 mm)	N-11423	2		
Buchse für Schalthebel, Llkg. und Rlkg. 2,5 Kapt.-47 (Mod. 50) Llkg. ab Fahrg. Nr. 7656 (siehe auch 7 64 . . .)		1	2,5 Kapt.-47 (Mod. 50), 2,5 Kapt.-51	7 32 650
Kugelhülse für Schalthebel, Gummi ab Fahrg. Nr. 26448		1	2,5 Kapt.-51	(7 64 404)
Hülse für Schalthebel, Llkg. und Rlkg. 2,5 Kapt.-47 (Mod. 50) Llkg. ab Fahrg. Nr. 7656 2,5 Kapt.-51 bis Fahrg. Nr. 26447		1	2,5 Kapt.-51, 2,5 Kapt.-47 (Mod. 50),	7 32 675

Ersatzteil-Nr.	Teile-Name		Stück pro Wagen	Modell
7 32 700	Kugelschale im Schalthebel, unten, für Schaltwellen-Kugelbolzen, Llkg. und Rlkg. 2,5 Kapt.-47 (Mod. 50) Llkg. ab Fahrg. Nr. 7656 2,5 Kapt.-51 bis Fahrg. Nr. 26447 (siehe auch 7 64 . . .)		1	2,5 Kapt.-47 (Mod. 50), 2,5 Kapt.-51
7 32 701	Kugelschale im Schalthebel, oben, Llkg. und Rlkg. 2,5 Kapt.-47 (Mod. 50) Llkg. ab Fahrg. Nr. 7656 2,5 Kapt.-51 bis Fahrg. Nr. 26447		1	2,5 Kapt.-47 (Mod. 50), 2,5 Kapt.-51
≈7 32 725				
7 32 726	Druckfeder im Schalthebel (Gelenkhebel), Llkg. und Rlkg. 2,5 Kapt.-47 (Mod. 50) Llkg. ab Fahrg. Nr. 7656 2,5 Kapt.-51 bis Fahrg. Nr. 26447		1	2,5 Kapt.-47 (Mod. 50), 2,5 Kapt.-51
7 32 750	Kugelbolzen an Schutzkappe - Schalthebel Llkg. und Rlkg. 2,5 Kapt.-47 (Mod. 50) Llkg. ab Fahrg. Nr. 7656 2,5 Kapt.-51 bis Fahrg. Nr. 26447		1	2,5 Kapt.-47 (Mod. 50), 2,5 Kapt.-51
	Federring (8,2 mm)	N-11515	1	
	Sechskantmutter (M 8)	N-40192	1	
7 32 775	Hakenspringring, Llkg. und Rlkg. 2,5 Kapt.-47 (Mod. 50) Llkg. ab Fahrg. Nr. 7656 2,5 Kapt.-51 bis Fahrg. Nr. 26447		1	2,5 Kapt.-47 (Mod. 50), 2,5 Kapt.-51
7 32 800	Verschlußstück für Gelenkhebel (M 20 x 1) Llkg. und Rlkg. 2,5 Kapt.-47 (Mod. 50) Llkg. ab Fahrg. Nr. 7656 2,5 Kapt.-51 bis Fahrg. Nr. 26447		1	2,5 Kapt.-47 (Mod. 50), 2,5 Kapt.-51
7 32 825	Schutzkappe für Schalthebel, Llkg. und Rlkg. 2,5 Kapt.-47 (Mod. 50) Llkg. ab Fahrg. Nr. 7656 2,5 Kapt.-51 bis Fahrg. Nr. 26447		1	2,5 Kapt.-47 (Mod. 50), 2,5 Kapt.-51
≈7 32 826				
	Sechskantschraube für Schutzkappe an Getriebegehäuse (M 8 x 15)	N-41011	2	
	Federring (8,2 mm)	N-11515	2	
~~7 32 850~~	~~Schutzkappe zwischen Schaltwellenhebel und Schalthebel (Gelenkhebel) Llkg. und Rlkg. 2,5 Kapt.-47 (Mod. 50) Llkg. ab Fahrg. Nr. 7656 2,5 Kapt.-51 bis Fahrg. Nr. 26447~~		~~1~~	~~2,5 Kapt.-47 (Mod. 50), 2,5 Kapt.-51~~
≈7 32 875				
7 34 000	**Schaltgabel für Rückwärtsgang,** 4-Gang-Getriebe 13237 ab Fahrg. Nr. 237-51351		1	1,2 alle, 1,8 alle, 1033, 1397, 20103, 20120, 2,0-12, 1190, 1396, 6100, 5200, 13237, 3500, 1,5 Oly.-47,
7 34 027	Schaltgabel für Rückwärtsgang 1,5 t-45 bis Motor Nr. 47-0054 bis Fahrg. Nr. 1017		1	5300, 1,5 t-45

Teile-Name		Stück pro Wagen	Modell	Ersatzteil-Nr.
Schaltgabel für Rückwärtsgang 1,5 t-45 ab Motor Nr. 47-0055 ab Fahrg. Nr. 1018		1	1,5 t-45, 1,75 t-330-52, 1,75 t-375-52	7 34 028+
(Beilegscheiben zwischen Schalthebel und Schaltgabel)				
Beilegscheibe (8,4 x 12 x 0,05 mm)	N-18720	x		
Beilegscheibe (8,4 x 12 x 0,10 mm)	N-18721	x		
Beilegscheibe (8,4 x 12 x 0,25 mm)	N-18722	x		
Beilegscheibe (8,4 x 12 x 0,40 mm)	N-18723	x		
Schaltgabel für Rückwärtsgang bis Motor Nr. *2,5 L-55-10169 L		1	1,75 t-330-52, 1,75 t-375-52	7 34 029*
Schaltgabel für Rückwärtsgang ab Motor Nr. *2,5 L-55-10170 L		1	1,75 t-330-52, 1,75 t-375-52	7 34 030
Spannstift für Schaltgabel (5 x 28 mm)	<N-45330*	1		
Schaltgabel, 1. und 2. Gang, 4-Gang-Getriebe 13237 ab Fahrg. Nr. 237-51351		1	1,2 alle, 1,8 alle, 1033, 1397, 20103, 20120, 2,0-12, 1190, 1396, 6100, 5200, 13237, 3500, 1,5 Oly.-47	7 34 125
Schaltgabel, 1. und 2. Gang		1	5300, 1,5 t-45	7 34 126
Schaltgabel, 1. und 2. Gang		1	1,75 t-330-52, 1,75 t-375-52	7 34 127+
Schaltgabel, 1. und 2. Gang bis Motor Nr. *2,5 L-55-10169 L		1	1,75 t-330-52, 1,75 t-375-52	7 34 128*
Schaltgabel, 1. und 2. Gang ab Motor Nr. *2,5 L-55-10170 L		1	1,75 t-330-52, 1,75 t-375-52	7 34 129
Schaltgabel, 1. und Rückwärtsgang 3800 ab Fahrg. Nr. Kapt.-39-21170 36315 ab Fahrg. Nr. AD-38-6190		1	3800, 36315, 2,5 Kapt.-47	7 34 151
Gleitstein, 1. und Rückwärtsgang		1	1,5 Oly.-50, L-50, 1,5Oly.-51,L-51	7 34 152
Schaltgabel, 1. und Rückwärtsgang		1	2,5 Kapt.-47 (Mod. 50), 2,5 Kapt.-51	7 34 153
				≈7 34 177
Gleitstein, 2. und 3. Gang		1	1,5 Oly.-50, L-50, 1,5 Oly.-51, L-51	7 34 178
~~Schaltgabel, 2. und 3. Gang~~		~~1~~	~~2,5 Kapt.-47 (Mod. 50), 2,5 Kapt.-51~~	~~7 34 179~~
Schaltgabel, 3. und 4. Gang, 4-Gang-Getriebe 13237 ab Fahrg. Nr. 237-51351		1	1,2 alle, 1,8 alle, 1033, 1397, 20103, 20120, 2,0-12, 1190, 1396, 6100, 5200, 13237, 3500, 1,5 Oly.-47	7 34 200
Schaltgabel, 3. und 4. Gang		1	5300, 1,5 t-45	7 34 201
Schaltgabel, 3. und 4. Gang		1	1,75 t-330-52, 1,75 t-375-52	7 34 202+
Kugel für Schaltsicherung (10 mm Ø)	N-11145	2		
Schaltgabel, 3. und 4. Gang bis Motor Nr. *2,5 L-55-10169 L		1	1,75 t-330-52, 1,75 t-375-52	<7 34 203*
Schaltgabel, 3. und 4. Gang ab Motor Nr. *2,5 L-55-10170 L		1	1,75 t-330-52, 1,75 t-375-52	7 34 204

Ersatzteil-Nr.	Teile-Name	Stück pro Wagen	Modell
7 34 350	Feder für Schaltsicherungskugel, 1. und 2. Gang, 4-Gang-Getriebe 13237 ab Fahrg. Nr. 237-51351	1	1,2 alle, 1,8 alle, 1033, 1397, 20103, 20120, 2,0-12, 1190, 1396, 6100, 5200, 13237, 3500, 1,5 Oly.-47
7 34 351	Feder für Schaltsicherungskugel, 3., 4. und Rückwärtsgang, 4-Gang-Getriebe 13237 ab Fahrg. Nr. 237-51351	2	1,2 alle, 1,8 alle, 1033, 1397, 20103, 20120, 2,0-12, 1190, 1396, 6100, 5200, 13237, 3500, 1,5 Oly.-47
≈7 34 352			
7 34 354+	Feder für Schaltsicherungskugel	2	5300, 1,5 t-45 1,75 t-330-52, 1,75 t-375-52
	Kugel für Schaltsicherung (10 mm ⌀) N-11145+	2	1,75 t-330-52, 1,75 t-375-52
7 34 355	Druckfeder für Schaltsicherung, 1. und Rückwärtsgang (32 mm hoch, 12 Windungen)	1	1,5 Oly.-50, L-50, 1,5 Oly.-51, L-51
7 34 356	Druckfeder für Schaltsicherung, 2. und 3. Gang (35 mm hoch, 12 Windungen)	1	1,5 Oly.-50, L-50, 1,5 Oly.-51, L-51
		3	2,5 Kapt.-47 (Mod. 50)
	Kugel für Schaltsicherung (9 mm ⌀) N-35430	x	
7 34 359*	Feder für Gangsicherungskugel (17 mm lang, 6,5 Windungen)	3	1,75 t-330-52, 1,75 t-375-52
	Kugel für Gangsicherung (10 mm ⌀) N-11145*	3	
	Kugel für Schaltsicherung (8 mm ⌀) N-11286*	4	
~~7 34 525~~	~~Sicherungsschraube für Schaltgabel an Schaltstange (M 10 x 1 x 15) (siehe auch 7 32 . . .)~~	~~2~~	~~2,5 Kapt.-47 (Mod. 50)~~, 2,5 Kapt.-51
7 34 526*	Schraube mit Kegelansatz und Innensechskant für Schaltgabel	3	1,75 t-330-52, 1,75 t-375-52
7 36 002	**Schalthebel für Rückwärtsgang** Für 5300 und 1,5 t-45 sind 1 Befestigungsbolzen 7 36 053 und Beilegscheiben N-37080, N-37082, N-37085 } nach Bedarf mitzuverwenden.	1	5300, 1,5 t-45, 1,75 t-330-52, 1,75 t-375-52
7 36 003*	Schalthebel mit Bolzen für Rückwärtsgang bis Getriebe Nr. 21 681	1	1,75 t-330-52, 1,75 t-375-52
7 36 004	Schalthebel mit Bolzen für Rückwärtsgang ab Getriebe Nr. 21 682	1	1,75 t-330-52, 1,75 t-375-52
7 36 052	Befestigungsbolzen für Rückwärtsgang-Schalthebel	1	5300, 1,5 t-45
7 36 053+	Befestigungsbolzen für Rückwärtsgang-Schalthebel	1	1,75 t-330-52, 1,75 t-375-52
	(Beilegscheibe für Rückwärtsgang-Schalthebel an Befestigungsbolzen)		
	Beilegscheibe (14,5 x 24 x 0,05 mm) N-25963	x	5300, 1,5 t-45
	Beilegscheibe (14,5 x 24 x 0,10 mm) N-25960	x	

Teile-Name		Stück pro Wagen	Modell	Ersatzteil-Nr.
Beilegscheibe (14,5 x 24 x 0,25 mm)	N-25962	x		
Beilegscheibe (18 x 28 x 0,05 mm)	N-37085	x	1,75 t-330-52, 1,75 t-375-52	
Beilegscheibe (18 x 28 x 0,10 mm)	N-37082	x		
Beilegscheibe (18 x 28 x 0,25 mm)	N-37080	x		
Federring (10,2 mm)	<N-11518+	1	5300, 1,5 t-45, 1,75 t-330-52, 1,75 t-375-52	
Sechskantmutter (M 10)	N-40202+	1		
Befestigungsbolzen für Rückwärtsgang-Schalthebel (38 mm lang)		1	1,75 t-330-52, 1,75 t-375-52	7 36 054*
Federring (10,2 mm)	N-23131*	1		
Sechskantmutter (M 10)	N-40202*	1		
Gleitstein für Schalthebel bis Getriebe Nr. 21681		1	1,75 t-330-52, 1,75 t-375-52	7 36 100*
Schalthebel mit Kugel		1	3,5-36-47, 3,6-36-42-47, 6700	7 38 021
Schalthebel mit Kugel		1	3500, 1,5 Oly.-47	7 38 023
Schalthebel mit Zapfen		1	5300, 1,5 t-45	7 38 226
Schalthebel Für 1,75 t-330-52 bis Fahrg. Nr. 19854 1,75 t-375-52 bis Fahrg. Nr. 5319 sind Feder 7 38 460 Federteller 7 38 581 mitzuverwenden.		1	1,75 t-330-52, 1,75 t-375-52	7 38 232*
Schalthebel ohne Knopf		1	1,75 t-330-52, 1,75 t-375-52	7 38 234*
Schalthebel im Getriebe mit Kappe bis Motor Nr. *2,5 L-55-10169 L		1	1,75 t-330-52, 1,75 t-375-52	7 38 300*
Schalthebel im Getriebe mit Kappe ab Motor Nr. *2,5 L-55-10170 L		1	1,75 t-330-52, 1,75 t-375-52	7 38 301
				≈7 38 450
				≈7 38 453
				≈7 38 454
Feder für Schalthebel		2	5300, 1,5 t-45	7 38 457
				≈7 38 458

Ersatzteil-Nr.	Teile-Name	Stück pro Wagen	Modell
7 38 459	Feder für Schalthebel 1,75 t-330-52 bis Fahrg. Nr. 19854 1,75 t-375-52 bis Fahrg. Nr. 5319	1	1,75 t-330-52, 1,75 t-375-52
7 38 460+	Feder für Schalthebel 1,75 t-330-52 ab Fahrg. Nr. 19855 1,75 t-375-52 ab Fahrg. Nr. 5320	1	1,75 t-330-52, 1,75 t-375-52
7 38 461*	Kegelfeder für Schalthebel bis Motor Nr. *2,5 L-55-10169 L	1	1,75 t-330-52, 1,75 t-375-52
7 38 462	Kegelfeder für Schalthebel ab Motor Nr. *2,5 L-55-10170 L	1	1,75 t-330-52, 1,75 t-375-52
7 38 501*	Führungsrohr für Kegelfeder bis Motor Nr. *2,5 L-55-10169 L	1	1,75 t-330-52, 1,75 t-375-52
7 38 425*	Druckring für Kegelfeder, oben bis Motor Nr. *2,5 L-55-10169 L	1	1,75 t-330-52, 1,75 t-375-52
7 38 426*	Druckring für Kegelfeder, unten bis Motor Nr. *2,5 L-55-10169 L	1	1,75 t-330-52, 1,75 t-375-52
7 38 427	Druckring für Kegelfeder, unten ab Motor Nr. *2,5 L-55-10170 L	1	1,75 t-330-52, 1,75 t-375-52
•7 38 551 ▪7 38 552* ≈7 38 575	Sicherungsring für Druckring, unten (1 Hälfte = 1 Stück)	2	1,75 t-330-52, 1,75 t-375-52
7 38 578	Federteller für Schalthebel	2	25104, 3700, 5300, 3800, 36315, 1,5 t-45, 2,5 Kapt.-47
7 38 580	Federteller für Schalthebel 1,75 t-330-52 bis Fahrg. Nr. 19854 1,75 t-375-52 bis Fahrg. Nr. 5319	1	1,75 t-330-52, 1,75 t-375-52
7 38 581+ ≈7 38 629	Federteller für Schalthebel 1,75 t-330-52 ab Fahrg. Nr. 19855 1,75 t-375-52 ab Fahrg. Nr. 5320	1	1,75 t-330-52, 1,75 t-375-52
7 38 632+	Kappe für Schalthebel	1	3,5-36-47, 3,6-36-42-47, 6700, 1,75 t-330-52, 1,75 t-375-52
7 38 633	Kappe für Schalthebel	2	5300, 1,5 t-45

Teile-Name	Stück pro Wagen	Modell	Ersatzteil-Nr.
Knopf für Schalthebel	1	5300, 1,5 t-45, 1,75 t-330-52, 1,75 t-375-52	7 38 735+
Sechskantmutter (M 10 x 1) N-11651*	1		
Knopf für Schalthebel	1	1,75 t-330-52, 1,75 t-375-52	7 38 738*
Zweilochmutter (M 10)	1	1,75 t-330-52, 1,75 t-375-52	7 38 875*
Führungszapfen für Schalthebelklappe	2	1,75 t-330-52, 1,75 t-375-52	7 38 802*
~~Sicherungsfeder für Schalthebel~~	~~2~~	~~25104, 3700, 3800, 36315, 2,5 Kapt.-47~~	~~7 38 825~~
Sicherungsfeder für Schalthebel, links	1	5300, 1,5 t-45	7 38 826
Sicherungsfeder für Schalthebel, rechts	1	5300, 1,5 t-45	7 38 827
Gummiabdichtung für Schalthebel (Kappe) 4-Gang-Getriebe 1290, 1296 ab Motor Nr. R-59113 1397 ab Motor Nr. 28708 20103, 20120 ab MotorNr. 25212 2,0-12 bis Motor Nr. 7166 13237 ab Fahrg. Nr. 237-51351	1	1290, 1296, 1397, 20103, 20120, 2,0-12, 1190, 6100, 13237, 3500 25104, 3700, 3800, 36315, 1,5 Oly.-47, 2,5 Kapt.-47	7 38 852
Gummiabdichtung für Schalthebel (Kappe) 1,5 t-45 bis Fahrg. Nr. 9263 einschl. 9265, 68, 69, 75, 77, 81-87 und 9313	1	5300, 1,5 t-45	7 38 854
Gummiabdichtung für Schalthebel 1,5 t-45 ab Fahrg. Nr. 9264 ausschl. 9265, 68, 69, 75, 77, 81-87 und 9313	1	1,5 t-45, 1,75 t-330-52, 1,75 t-375-52	7 38 857+
Gummiabdichtung für Schalthebel	1	1,75 t-330-52, 1,75 t-375-52	7 38 858*
(Schalthebel an Schalthebel im Getriebe)			
Sechskantschraube (M 8 x 35) N-43183*	1		
Sechskantmutter (M 8) N-40192*	1		
Fächerscheibe (8,4 x 15 x 2,4 mm) N-40451*	1	1,75 t-330-52, 1,75 t-375-52	
Gelenkwelle mit vorderem und hinterem Kreuzgelenk zwischen Getriebe und Verteilergetriebe	1	6700	~~7 40 003~~
(siehe Seite 434 a, 434 f)			7 40 004
(siehe Seite 434 a, 434 f)			7 40 005
(siehe Seite 434 a, 434 c)			7 42 002
(siehe Seite 434 a, 434 c)			7 42 003
(siehe Seite 434 c)			7 42 100
(siehe Seite 434 c, 434 e)			7 42 200
(siehe Seitet 434 e)			7 42 275
(siehe Seitet 434 e)			7 42 326
(siehe Seitet 434 e)			7 42 875
(siehe Seite 434 c)			7 44 002
(siehe Seite 434 d)			7 44 300
(siehe Seite 434 d)			7 44 301
(siehe Seite 434 d)			7 44 350
(siehe Seite 434 c, 434 d)			7 44 425
(siehe Seite 435)			7 46 151
(siehe Seite 434 c)			7 48 001
(siehe Seite 434 c)			7 48 002
(siehe Seite 434 c)			7 48 101
(siehe Seite 434 c)			7 48 225
(siehe Seite 434 c)			7 48 250
(siehe Seite 434 c)			7 48 251
(siehe Seite 434 d)			7 48 300
(siehe Seite 434 d)			7 48 325
(siehe Seite 434 d)			7 48 350
(siehe Seite 434 d)			7 48 375
(siehe Seite 434 d)			7 48 400
(siehe Seite 434 d)			7 48 425
(siehe Seite 434 d)			7 48 450
(siehe Seite 434 d)			7 48 451
(siehe Seite 434 d)			7 48 452
(siehe Seite 434 d)			7 48 453
(siehe Seite 434 d)			7 50 200
(siehe Seite 434 d)			7 50 201
(siehe Seite 434 d)			7 50 275

Ersatzteil-Nr.	Teile-Name		Stück pro Wagen	Modell
7 52 026	(siehe Seite 434 a, 434 e)			
7 52 050	(siehe Seite 434 a)			
7 52 075	(siehe Seite 434 a, 434 e)			
7 52 500	(siehe Seite 434 a)			
7 52 525	(siehe Seite 434 a)			
7 54 005	(siehe Seite 434 c)			
7 54 006	(siehe Seite 434 c)			
7 56 100	(siehe Seite 434 e)			
7 56 102	(siehe Seite 434 b, 434 f)			
7 58 001	(siehe Seite 434 b, 434 f)			
(4 56 780)	Filzdichtung für Kreuzgelenk, 12 Nuten		1	6700
(4 60 229)	Sechskantschraube für Gelenkwellenbefestigung (M 8 x 25)		12	6700
	Federring (8,2 mm)	N-11515	12	
	Sechskantmutter (M 8 x 1)	N-43211	12	
7 60 000	**Schalthilfswelle**, 1. und Rückwärtsgang mit Zwischenhebel		1	1,5 Oly.-50, L-50, 1,5 Oly.-51, L-51
7 60 001	Schalthilfswelle, 1. und Rückwärtsgang, Rlkg.		1	1,5 Oly.-50, L-50, 1,5 Oly.-51, L-51
7 60 050 ≈7 60 051	Schalthilfswelle, 2. und 3. Gang, Llkg.		1	1,5 Oly.-50, L-50, 1,5 Oly.-51, L-51
	Druckschmierkopf (M 8 x 1)	N-36290	2	
7 60 100	Zylinderstift für Schalthilfswelle, 2. und 3. Gang an Lagerbolzen (6 x 18,8 mm)		1	1,5 Oly.-50, L-50, 1,5 Oly.-51, L-51
7 60 150	Buchse für Schalthilfswelle, 1. und Rückwärtsgang, außen (50 mm lang)		1	1,5 Oly.-50, L-50, 1,5 Oly.-51, L-51
7 60 200	Buchse für Schalthilfswelle, 1. und Rückwärtsgang, innen (Getriebeseite) 20 mm lang		1	1,5 Oly.-50, L-50, 1,5 Oly.-51, L-51
7 60 250	Schalthilfswellenzwischenhebel, 1. und Rückwärtsgang, außen, auf Lagerbolzen, Schaltzwischenhebel im Getriebe		1	1,5 Oly.-50, L-50, 1,5 Oly.-51, L-51
	Scheibe (8,4 x 15 x 1,5 mm)	N-10863	1	
	Federring (8,2 mm)	<N-11515	1	
	Sechskantmutter (M 8)	N-40192	1	
7 60 251	Schalthilfswellenzwischenhebel, 1. und Rückwärtsgang, außen, auf Lagerbolzen, Schaltzwischenhebel im Getriebe, Rlkg. (siehe auch 7 32 . . .)		1	1,5 Oly.-50, L-50, 1,5 Oly.-51, L-51
7 60 300	Schalthilfswellenzwischenhebel mit Buchse, 2. und 3. Gang, Llkg.		1	1,5 Oly.-50, L-50, 1,5 Oly.-51, L-51
7 60 301	Schalthilfswellenzwischenhebel, 2. und 3. Gang, außen, auf Lagerbolzen, Schaltzwischenhebel im Getriebe, Rlkg. (siehe auch 7 32 . . .)		1	1,5 Oly.-50, L-50, 1,5 Oly.-51, L-51
	Scheibe (8,4 x 15 x 1,5 mm)	N-10863	1	
	Federring (8,2 mm)	<N-11515	1	
	Sechskantmutter (M 8)	N-40192	1	
7 60 350	Buchse für Schalthilfswellenzwischenhebel, 2. und 3. Gang (siehe auch 7 32 . . .)		1	1,5 Oly.-50, L-50, 1,5 Oly.-51, L-51
7 60 400	Sicherungsschraube für Schalthilfswellenzwischenhebel auf Schalthilfswelle (M 10 x 1 x 20), Llkg. (siehe auch 7 32 . . .)		1	1,5 Oly.-50, L-50, 1,5 Oly.-51, L-51
7 60 450	Druckfeder für Schalthilfswelle (52 mm lang, 15 Windungen), Llkg.		1	1,5 Oly.-50, L-50, 1,5 Oly.-51, L-51
7 60 500	Halter für Schalthilfswelle, Llkg.		1	1,5 Oly.-50, L-50, 1,5 Oly.-51, L-51
	(Halter an Vorderrahmen-Längsträger)			
	Sechskantschraube (M 8 x 15)	N-41011	1	
	Federring (8,2 mm)	<N-11515	1	
≈7 60 525				

Teile-Name	Stück pro Wagen	Modell	Ersatzteil-Nr.
Federteller für Schalthilfswelle, innen (Getriebeseite), 14,2 x 33 mm, Llkg.	1	1,5 Oly.-50, L-50, 1,5 Oly.-51, L-51	7 60 550
~~Federteller für Schalthilfswelle, außen (Fußhebelseite), 13,2 x 29 mm, Llkg.~~	~~1~~	~~1,5 Oly.-50, L-50, 1,5 Oly.-51, L-51~~	~~7 60 575~~
links und rechts, Rlkg.	4		
Druckfeder für Schalthilfswelle, innen (76 mm lang, 6 Windungen) Llkg.	1	1,5 Oly.-50, L-50, 1,5 Oly.-51, L-51	7 60 600
Druckfeder für Schalthilfswelle, außen (44 mm lang, 5 Windungen) Llkg.	1	1,5 Oly.-50, L-50, 1,5 Oly.-51, L-51	7 60 625
links und rechts, Rlkg.	4		
Dichtkappe für Schalthilfswelle, innen (17 x 27,3 x 33 mm, 3,5 mm hoch) Llkg.	1	1,5 Oly.-50, L-50, 1,5 Oly.-51, L-51	7 60 650
Dichtkappe für Schalthilfswelle, innen (17 x 27,5 x 33 mm, 6,5 mm hoch) Llkg.	1	1,5 Oly.-50, L-50, 1,5 Oly.-51, L-51	7 60 651
Dichtkappe für Schalthilfswelle, außen, (13,2 x 22,3 x 29 mm, 8 mm hoch) Llkg.	1	1,5 Oly.-50, L-50, 1,5 Oly.-51, L-51	7 60 675
links und rechts, Rlkg.	4		
Dichtkappe für Schalthilfswelle, außen, (13,5 x 22,5 x 29 mm, 11 mm hoch) Llkg.	1	1,5 Oly.-50, L-50, 1,5 Oly.-51, L-51	7 60 676
links und rechts, Rlkg.	4		
Abdichtring für Schalthilfswelle, innen, Filz (13 x 28 x 3,5 mm) Llkg.	1	1,5 Oly.-50, L-50, 1,5 Oly.-51, L-51	7 60 700
Abdichtring für Schalthilfwelle, außen, Filz (10 x 23 x 3,5 mm) Llkg.	1	1,5 Oly.-50, L-50, 1,5 Oly.-51, L-51	7 60 725
links und rechts, Rlkg.	4		
Schutzbalg für Schalthilfswellenzwischenhebel, 1. und Rückwärtsgang	1	1,5 Oly.-50, L-50, 1,5 Oly.-51, L-51	7 60 750
Schaltstange mit Buchse, 1. und Rückwärtsgang (282 mm lang), Llkg.	1	1,5 Oly.-50, L-50, 1,5 Oly.-51, L-51	**7 62 000**
Buchse für Schaltstange	1	1,5 Oly.-50, L-50, 1,5 Oly.-51, L-51	(7 60 350)
Schaltstange, 2. und 3. Gang, 290 mm lang, Llkg.	1	1,5 Oly.-50, L-50, 1,5 Oly.-51, L-51	<7 62 050
Einstellstück für Schaltstange, 2. und 3. Gang, Llkg.	1	1,5 Oly.-50, L-50, 1,5 Oly.-51, L-51	7 62 100
Sechskantmutter (M 8) N-37180	1		
Linksgewinde mit Rille Sechskantmutter (M 8) <N-40192	1		
Kugelpfanne für Schaltstange an Schaltrohrhebel, Llkg.	2	1,5 Oly.-50, L-50, 1,5 Oly.-51, L-51	7 62 150
Springring N-36080	2		
Sicherungsbügel N-37970	2		
Schaltstange von Schalthebelgetriebe zum Schaltrohrhebel, Llkg. bis Fahrg. Nr. 7655	1	2,5 Kapt.-47 (Mod. 50)	7 62 200

Ersatzteil-Nr.	Teile-Name		Stück pro Wagen	Modell
≈7 62 202				
7 62 204	Schaltstange von Schalthebelgetriebe zum Schaltrohrhebel, Rlkg. ab Fahrg. Nr. 4935 bis Fahrg. Nr. 26447		1	2,5 Kapt.-51
~~7 62 205~~	~~Schaltstange von Schalthebelgetriebe zum Schaltrohrhebel, Llkg.~~ ~~ab Fahrg. Nr. 1648~~ ~~bis Fahrg. Nr. 26447~~		~~1~~	~~2,5 Kapt.-51~~
7 62 206	Schaltstange von Schalthebelgetriebe zum Schaltrohrhebel, Llkg. ab Fahrg. Nr. 26448		1	2,5 Kapt.-51
~~7 62 207~~	~~Schaltstange von Schalthebelgetriebe zum Schaltrohrhebel, Rlkg.~~ ~~ab Fahrg. Nr. 26448~~		~~1~~	~~2,5 Kapt.-51~~
~~7 62 250~~	~~Gabel für Schaltstange, Llkg.~~ ~~bis Fahrg. Nr. 7655~~		~~1~~	~~2,5 Kapt.-47 (Mod. 50)~~
	Sechskantmutter (M 8)	N-40192	1	
	Zylinderkopfbolzen (8 x 25 mm)	N-10506	2	
	Spannscheibe (8,2 x 14 mm)	N-38260	x	
	Scheibe (8,4 x 15 x 1,5 mm)	N-10863	2	
	Splint (2 x 15 mm)	N-10045	2	
7 62 300	Umschaltstange vom Umschalthebelgetriebe zum Fernschaltrohr, Llkg. bis Fahrg. Nr. 7655		1	2,5 Kapt.-47 (Mod. 50)
7 62 400	Kugelbolzen, Umschaltstange-Fernschaltrohr, Llkg. bis Fahrg. Nr. 7655		1	2,5 Kapt.-47 (Mod. 50)
≈7 62 425				
	(Umschaltstange an Umschalthebel, außen)			
	Scheibe (8,4 x 15 x 1,5 mm)	N-10863	1	
	Splint (2 x 15 mm)	N-10045	1	
	Sechskantmutter (M 8) für Umschaltstange an Fernschaltrohr	N-40192	1	
7 62 500	Gabelhälfte mit Mutter für Schaltstange, Llkg. und Rlkg. 2,5 Kapt.-47 (Mod. 50) Llkg. ab Fahrg. Nr. 7656		1	2,5 Kapt.-47 (Mod. 50), 2,5 Kapt.-51
7 62 550	Gabelhälfte für Schaltstannge, Llkg. und Rlkg. 2,5 Kapt.-47 (Mod. 50) Llkg. ab Fahrg. Nr. 7656		1	2,5 Kapt.-47 (Mod. 50), 2,5 Kapt.-51
	Sechskantschraube (M 8 x 20)	N-41231	1	
	Federring (8,2 mm)	<N-11515	1	
7 62 600	Bolzen für Schaltstange an Gelenkhebel-Getriebe, Llkg. und Rlkg. 2,5 Kapt.-47 (Mod. 50) Llkg. ab Fahrg. Nr. 7656		1	2,5 Kapt.-47 (Mod. 50), 2,5 Kapt.-51
7 62 601	Bolzen für Schaltstange an Gelenkhebel-Schaltrohr, Llkg. und Rlkg. 2,5 Kapt.-47 (Mod. 50) Llkg. ab Fahrg. Nr. 7656		2	2,5 Kapt.-47 (Mod. 50), 2,5 Kapt.-51
	Federring (8,2 mm)	<N-11515	1	
	Sechskantmutter (M 8)	N-40192	1	

Teile-Name		Stück pro Wagen	Modell	Ersatzteil-Nr.
Scheibe (8,4 x 15 x 1,5 mm)	N-10863	2		
Federscheibe	N-29910	2		
Sechskantmutter (M 8)	N-40192	2		
Ausgleichscheibe (12,5 x 20 x 1 mm) für Schaltstange an Schalthilfswellenhebel	N-19994	2		
Splint (3 x 18 mm)	N-10050	2		
Schaltrohrhebel, 1. und Rückwärtsgang, Rlkg.		1	1,5 Oly.-50, L-50, 1,5 Oy.-51, L-51	**7 64 001**
Schaltrohrhebel mit Kugelbolzen, 2. und 3. Gang, Llkg.		1	1,5 Oly.-50, L-50, 1,5 Oy.-51, L-51	**7 64 050**
Schutzhülle für Schaltrohrhebel		1	1,5 Oly.-50, L-50, 1,5 Oy.-51, L-51	**7 64 100**
Schaltrohrlager mit Kugelbolzen		1	1,5 Oly.-50, L-50, 1,5 Oy.-51, L-51	**7 64 150**
~~Schaltrohrlager mit Buchse, Llkg. bis Fahrg. Nr. 7652~~		~~1~~	~~2,5 Kapt.-47 (Mod. 50)~~	~~7 64 151~~
Deckel für Schaltrohrlager, Llkg. 2,5 Kapt.-47 (Mod. 50) bis Fahrg. Nr. 7655		1	1,5 Oly.-50, L-50, 1,5 Oly.-51, L-51, 2,5 Kapt.-47 (Mod. 50)	**7 64 200**
Sechskantschraube (M 8 x 25)	N-41451	2		
Federring (8,2 mm)	<N-11515	2		
Halter mit Filzring für Schaltrohrlager		1	1,5 Oly.-50, L-50, 1,5 Oly.-51, L-51	**7 64 250**
Spannscheibe (20 x 25 mm)	N-38080	1		
Schaltrohrhebel, Llkg. bis Fahrg. Nr. 7655		1	2,5 Kapt.-47 (Mod. 50)	**7 64 300**
Schaltrohrhebel (Gelenkhebel) ohne Buchse und Innenteile, Llkg. und Rlkg. 2,5 Kapt.-47 (Mod. 50) Llkg. ab Fahrg. Nr. 7656 2,5 Kapt.-51 bis Fahrg. Nr. 26447		1	2,5 Kapt.-47 (Mod. 50), 2,5 Kapt.-51	**7 64 301**
Schaltrohrhebel mit Buchse (Gelenkhebel) ab Motor Nr. 26448		1	2,5 Kapt.-51	**7 64 302**
Kugel im Schaltrohrhebel, unten, Llkg. und Rlkg. 2,5 Kapt.-47 (Mod. 50) Llkg. ab Fahrg. Nr. 7656 2,5 Kapt.-51 bis Fahrg. Nr. 26447		1	2,5 Kapt.-47 (Mod. 50), 2,5 Kapt.-51	**(7 32 700)** ≈**(7 32 725)**
Buchse für Schaltrohrhebel, Llkg. und Rlkg. 2,5 Kapt.-47 (Mod. 50) Llkg. ab Fahrg. Nr. 7656		1	2,5 Kapt.-47 (Mod. 50), 2,5 Kapt.-51	**(7 32 650)**

Ersatzteil-Nr.	Teile-Name		Stück pro Wagen	Modell
	Halbrundschraube für Schaltrohrhebel an Endstück Schaltrohr (M 6 x 10)	N-38590	2	
	Federring (6,1 mm)	N-11423	2	
~~7 64 350~~	~~Staubkappe für Schaltrohrhebel, Llkg. bis Fahrg. Nr. 7655~~		~~1~~	~~2,5 Kapt.-47 (Mod. 50)~~
7 64 401	Kugelhülse im Schaltrohrhebel, Llkg. und Rlkg. 2,5 Kapt.-47 (Mod. 50) Llkg. ab Fahrg. Nr. 7656 2,5 Kapt.-51 bis Fahrg. Nr. 26447		1	2,5 Kapt.-47 (Mod. 50), 2,5 Kapt.-51
7 64 402	Abstandhülse im Schaltrohrhebel, Llkg. und Rlkg. 2,5 Kapt.-47 (Mod. 50) Llkg. ab Fahrg. Nr. 7656 2,5 Kapt.-51 bis Fahrg. Nr. 26447		1	2,5 Kapt.-47 (Mod. 50), 2,5 Kapt.-51
7 64 404	Kugelhülse im Schaltrohrhebel, Gummi ab Fahrg. Nr. 26448 (siehe auch 7 32 . . .)		1	2,5 Kapt.-51
~~7 64 450~~	~~Kugelbolzen, Schaltrohrhebel an Schaltrohr, Llkg. und Rlkg. 2,5 Kapt.-47 (Mod. 50) Llkg. ab Fahrg. Nr. 7656 2,5 Kapt.-51 bis Fahrg. Nr. 26447~~ bleibt bestehen		~~1~~	~~2,5 Kapt.-47 (Mod. 50), 2,5 Kapt.-51~~
	Federring (8,2 mm)	<N-11515	1	
	Sechskantmutter (M 8)	N-40192	1	
7 64 475	Führungsbolzen für Schaltrohrhebel, Llkg. und Rlkg. 2,5 Kapt.-47 (Mod. 50) Llkg. ab Fahrg. Nr. 7656 2,5 Kapt.-51 bis Fahrg. Nr. 26447		1	2,5 Kapt.-47 (Mod. 50), 2,5 Kapt.-51
≈7 64 476				
(4 14 975)	Scheibe für Führungsbolzen (8,4 x 22 x 3 mm), Llkg. und Rlkg. 2,5 Kapt.-47 (Mod. 50) Llkg. ab Fahrg. Nr. 7656		1	2,5 Kapt.-47 (Mod. 50)
	Federring (8,2 mm)	<N-11515	1	
	Sechskantmutter (M 8)	N-40192	1	
7 64 500	Kugelstopfen für Schaltrohrhebel,. Llkg. und Rlkg. 2,5 Kapt.-47 (Mod. 50) Llkg. ab Fahrg. Nr. 7656 2,5 Kapt.-51 bis Fahrg. Nr. 26447		1	2,5 Kapt.-47 (Mod. 50), 2,5 Kapt.-51
	Splint (2 x 28 mm)	N-26410	1	
7 66 000	**Fernschaltrohr,** Llkg.		1	1,5 Oly.-50, L-50, 1,5 Oly.-51, L-51
≈7 66 002				
≈7 66 005				

Teile-Name	Stück pro Wagen	Modell	Ersatzteil-Nr.
			≈7 66 006
			≈7 66 007
Federteller für Druckfeder im Schaltrohr	1	1,5 Oly.-50, L-50, 1,5 Oly.-51, L-51, 2,5 Kapt.-47 (Mod. 50), 2,5 Kapt.-51	7 66 050
~~Druckfeder im Schaltrohr~~	~~1~~	~~1,5 Oly.-50, L-50, 1,5 Oly.-51, L-51~~	7 66 100
			≈7 66 101
~~Druckfeder im Schaltrohr, 46,5 mm lang, 1,7 mm Drahtstärke ab Fahrg. Nr. 26448~~	~~1~~	~~2,5 Kapt.-51~~	~~7 66 102~~
Druckfeder für Kugel im Schaltrohrführungsbolzen	1	1,5 Oly.-50, L-50, 1,5 Oly.-51, L-51, 2,5 Kapt.-47 (Mod. 50), 2,5 Kapt.-51	7 66 150
Kugel (8 mm ⌀) N-11286	1		
Führungsbolzen für Schaltrohr	1	1,5 Oly.-50, L-50, 1,5 Oly.-51, L-51, 2,5 Kapt.-47 (Mod. 50)	7 66 200
~~Führungsbolzen für Schaltrohr~~	~~1~~	~~2,5 Kapt.-51~~	~~7 66 201~~
Fächerscheibe, innenverzahnt (8,4 mm) <N-47511	1		
Sechskantmutter (M 8) N-40192	1		
Handschalthebel ohne Knopf	1	1,5 Oly.-50, L-50, 1,5 Oly.-51, L-51	7 68 000
Handschalthebel ohne Knopf 2,5 Kapt.-51 bis Fahrg. Nr. 26447	1	2,5 Kapt.-47 (Mod. 50), 2,5 Kapt.-51	7 68 001
Hülse für Handschalthebel, Gummi	1	1,5 Oly.-50, L-50, 1,5 Oly.-51, L-51, 2,5 Kapt.-47 (Mod. 50), 2,5 Kapt.-51	7 68 050

Ersatzteil-Nr.	Teile-Name		Stück pro Wagen	Modell
7 68 100	Kugelschale für Handschalthebel		1	1,5 Oly.-50, L-50, 1,5 Oly.-51, L-51, 2,5 Kapt.-47 (Mod. 50), 2,5 Kapt.-51
7 68 150	Gewindering (M 28 x 1,5)		1	1,5 Oly.-50, L-50, 1,5 Oly.-51, L-51, 2,5 Kapt.-47 (Mod. 50), 2,5 Kapt.-51
≈7 68 200				
7 68 251	Knopf für Handschalthebel (siehe auch Seite 434b, 434f)		1	2,5 Kapt.-47 (Mod. 50), 2,5 Kapt.-51
7 68 252	Knopf für Handschalthebel		1	1,5 Oly.-50, L-50, 1,5 Oly.-51, L-51
	Das Verteilergetriebe wurde wahlweise in 2 Ausführungen eingebaut, die äußerlich nur durch die auf dem Gehäuse eingeschlagenen Nummern zu unterscheiden sind. Das Verteilergetriebe trägt entweder die eingeschlagene Nummer ohne Beizeichen auf der Schmalseite oder mit der Kennziffer 41 vor, sowie dem Buchstaben R hinter der eingeschlagenen Nummer auf der Breitseite des Gehäuses. Um Falschlieferungen bei Ersatzteile-Bestellungen auszuschließen, ist diese Kennzeichnung besonders zu beachten. Bei konstruktiv verschiedenen Teilen wurde im Text auf die Kennzeichnung Bezug genommen.			
(3 08 478)	Verschlußscheibe, gewölbt (25 mm ⌀)		1	6700
	Sechskantschraube (M 10 x 25)	<N-40622	12	
	Federring (10,2mm)	N-10696	12	
(4 06 732)	Öldichtung für Kugellager		1	6700
	Sechskantschraube (M 8 x 25)	N-41451	12	
	Federring (8,2 mm)	N-10693	12	

Ersatzteil-Nr.	Teile-Name		Stück pro Wagen	Modell
7 68 100	Kugelschale für Handschalthebel		1	1,5 Oly.-50, L-50, 1,5 Oly.-51, L-51, 2,5 Kapt.-47 (Mod. 50), 2,5 Kapt.-51
7 68 150	Gewindering (M 28 x 1,5)		1	1,5 Oly.-50, L-50, 1,5 Oly.-51, L-51, 2,5 Kapt.-47 (Mod. 50), 2,5 Kapt.-51
≈7 68 200				
7 68 251	Knopf für Handschalthebel (siehe auch Seite 434b, 434f)		1	2,5 Kapt.-47 (Mod. 50), 2,5 Kapt.-51
7 68 252	Knopf für Handschalthebel		1	1,5 Oly.-50, L-50, 1,5 Oly.-51, L-51
	Das Verteilergetriebe wurde wahlweise in 2 Ausführungen eingebaut, die äußerlich nur durch die auf dem Gehäuse eingeschlagenen Nummern zu unterscheiden sind. Das Verteilergetriebe trägt entweder die eingeschlagene Nummer ohne Beizeichen auf der Schmalseite oder mit der Kennziffer 41 vor, sowie dem Buchstaben R hinter der eingeschlagenen Nummer auf der Breitseite des Gehäuses. Um Falschlieferungen bei Ersatzteile-Bestellungen auszuschließen, ist diese Kennzeichnung besonders zu beachten. Bei konstruktiv verschiedenen Teilen wurde im Text auf die Kennzeichnung Bezug genommen.			
(3 08 478)	Verschlußscheibe, gewölbt (25 mm ⌀)		1	6700
	Sechskantschraube (M 10 x 25)	<N-40622	12	
	Federring (10,2mm)	N-10696	12	
(4 06 732)	Öldichtung für Kugellager		1	6700
	Sechskantschraube (M 8 x 25)	N-41451	12	
	Federring (8,2 mm)	N-10693	12	

Teile-Name		Stück pro Wagen	Modell	Ersatzteil-Nr.
Einbauteile für Nebenantrieb 1,75 t-330-52 1,75 t-375-52 (nachträglicher Einbau)				
~~Nebenantrieb, komplett (Abtrieb nach hinten)~~		~~1~~	~~1,75 t-330-52, 1,75 t-375-52~~	~~7 42 002~~ Ers. a. 742 005
Nebenantrieb, komplett (Abtrieb nach vorn)		1	1,75 t-330-52, 1,75 t-375-52	7 42 003
Gelenkwelle, vorn, mit vorderem und hinterem Kreuzgelenk (Getriebe - Nebenantrieb)		1	1,75 t-330-52	7 40 004
Gelenkwelle, vorn, mit vorderem und hinterem Kreuzgelenk (Getriebe - Nebenantrieb)		1	1,75 t-375-52	7 40 005
Schaltstange vom Nebenantrieb zum Schalthebel		1	1,75 t-375-52	7 52 026
Endstück für Schaltstange		1	1,75 t-330-52, 1,75 t-375-52	7 52 050
Sechskantmutter (M 10)	N-40202	1		
(Schaltstange an Schalthebel vorn und Endstück an Schalthebel hinten)				
Gummihülse		2	1,75 t-330-52	<7 52 075
Abstandrohr (8,6 x 11 x 15 mm)	N-42301	2		
Sechskantschraube (M 8 x 1 x 38)	<N-43631	2		
Scheibe (8,4 x 22 x 2 mm)	N-35622	2		
Federring (8,2 mm)	<N-11515	2		
Sechskantmutter (M 8 x 1)	N-43211	2		
(Endstück an Schalthebel Nebenantrieb - hinten)				
Gummihülse		1	1,75 t-375-52	<7 52 075
Abstandrohr (8,6 x 11 x 15 mm)	N-42301	1		
Sechskantschraube (M 8 x 1 x 38)	N-43631	1		
Scheibe (8,4 x 22 x 2 mm)	N-35622	1		
Federring (8,2 mm)	<N-11515	1		
Sechskantmutter (M 8 x 1)	N-43211	1		
(Schaltstange vorn und hinten an Zwischenhebel)				
Scheibe (10,5 mm)	N-10508	2		
Spannscheibe (10,5 x 18 x 0,4 mm)	N-41261	2		
Splint (3 x 18 mm)	N-10050	2		
Halter für Zwischenhebel		1	1,75 t-330-52	7 52 525
Zwischenhebel, komplett		1	1,75 t-375-52	7 52 500

Ersatzteil-Nr.	Teile-Name		Stück pro Wagen	Modell
	(Zwischenhebel an Halter)			
	Zylinderkopfbolzen (12 x 62 x 58 mm)	N-41981	1	
	Spannscheibe (13 x 18 x 0,25 mm)	N-25530	2	
	Scheibe (13 mm)	N-11047	1	
	Splint (4 x 20 mm)	N-10057	1	
7 56 102	Schalthebel für Nebenantrieb		1	1,75 t-330-52, 1,75 t-375-52
	Zylinderschraube (M 6 x 12)	N-16670	4	
	Federring (6,1 mm)	N-11423	4	
7 68 251	Knopf für Schalthebel		1	1,75 t-330-52, 1,75 t-375-52
1 16 251	Abdeckblech für Getriebe-Schalthebellager Nebenantrieb		1	1,75 t-330-52, 1,75 t-375-52
7 24 250	Blindflansch für Tachometerantriebsgehäuse an Schaltgetriebe		1	1,75 t-330-52, 1,75 t-375-52
7 26 575	Dichtung für Tachometerwinkelantrieb an Nebenantrieb		1	1,75 t-330-52, 1,75 t-375-52
	Zylinderschraube (M 5 x 16)	N-10883	2	
	Federring (5,1 mm)	N-11410	2	
12 68 039	Tachometerwelle mit Schutzschlauch		1	1,75 t-330-52
	Schelle für Tachometerwelle an Querträger Nr. 2	N-19330	1	
	Zylinderschraube (M 6 x 20)	N-35151	1	
	Scheibe (6,4 x 11 x 1,5 mm)	N-10403	1	
	Federring (6,1 mm)	N-11423	1	
	Sechskantmutter (M 6)	<N-11419	1	
12 68 043	Tachometerwelle mit Schutzschlauch		1	1,75 t-375-52
	Schelle für Tachometerwelle	N-19330	1	1,75 t-375-52
	Zylinderschraube (M 6 x 20)	N-35151	1	
	Scheibe (6,4 x 11 x 1,5 mm)	N-10403	1	
	Federring (6,1 mm)	N-11423	1	
	Sechskantmutter (M 6)	<N-11419	1	
7 58 001	Träger für Nebenantrieb		1	1,75 t-330-52, 1,75 t-375-52
	Sechskantschraube (M 8 x 18)	N-41101	4	
	Federring (8,2 mm)	<N-11515	4	
	Sechskantmutter (M 8)	N-40192	4	
	Sechskantschraube für Nebenantrieb an Träger	N-41231	2	
	Federring (8,2 mm)	<N-11515	2	
	(Schaltstange vorn an Schalthebel)			
	Scheibe (8,4 x 15 x 1 mm)	N-20613	1	1,75 t-375-52
	Spannscheibe (8,4 x 16 x 0,3 mm)	N-42011	1	
	Splint (2 x 15 mm)	N-10045	1	

Teile-Name	Stück pro Wagen	Modell	Ersatzteil-Nr.
Ersatzteile für Nebenantrieb 1,75 t-330-52 1,75 t-375-52			
Nebenantrieb, komplett (Abtrieb nach hinten)	1	1,75 t-330-52, 1,75 t-375-52	7 42 002
Nebenantrieb, komplett (Abtrieb nach vorn)	1	1,75 t-330-52, 1,75 t-375-52	7 42 003
Nebenantrieb, komplett, Llkg. (Abtrieb nach vorn liegend) Bei Verwendung für 1,75 t-330-52 ist Tachometerwelle 12 68 054 und für 1,75 t-375-52 Tachometerwelle 12 68 055 mitzuverwenden.	1	1,75 t-330-52, 1,75 t-375-52	▪7 42 004
Nebenantrieb, komplett, Llkg. (Abtrieb nach vorn liegend) Bei Verwendung für 1,75 t-330-52 ist Tachometerwelle 12 68 054 und für 1,75 t-375-52 Tachometerwelle 12 68 055 mitzuverwenden.	1	1,75 t-330-52, 1,75 t-375-52	▪7 42 005
Gehäuse für Nebenantrieb	1	1,75 t-330-52, 1,75 t-375-52	7 42 100
Verschlußstopfen für Öleinfüllung und Ablaß (M 18 x 1,5)	2	1,75 t-330-52, 1,75 t-375-52	7 42 200
Vierkantstopfen (M 10 x 1) N-12054	1		
Öldichtung für Schaltwelle-Nebenantrieb (14 x 24 x 7 mm)	1	1,75 t-330-52, 1,75 t-375-52	7 32 225
Sicherungsring für Schaltwelle N-37160	1		
Schaltgabel mit Schaltwelle für Nebenantrieb	1	1,75 t-330-52, 1,75 t-375-52	7 54 006
Spannstift für Schaltgabel auf Schaltwelle (5 x 24 mm) N-43450	1		
Gleitstein für Nebenantrieb	1	1,75 t-330-52, 1,75 t-375-52	7 54 005
Antriebswelle für Nebenantrieb, 16 Zähne (216 mm lang, Gewinde M 20 x 1,5)	1	1,75 t-330-52, 1,75 t-375-52	7 44 002
Kugellager für Antriebswelle (30 x 62 x 16 mm)	1	1,75 t-330-52, 1,75 t-375-52	7 20 006
Öldichtung für Antriebswelle (40 x 62 x 10 mm)	1	1,75 t-330-52, 1,75 t-375-52	7 44 425
Sicherungsring für Kugellager auf Antriebswelle (A ⌀ 62 mm) ▪N-26550	1		
Abtriebswelle für Nebenantrieb 7 42 000 und 7 42 001, 16 und 19 Zähne (212 mm lang, Gewinde M 20 x 1,5)	1	1,75 t-330-52, 1,75 t-375-52	7 48 001
Abtriebswelle für Nebenantrieb 7 42 002 und 7 42 003, 16 und 19 Zähne (212 mm lang, Gewinde M 20 x 1,5)	1	1,75 t-330-52, 1,75 t-375-52	7 48 002
Kugellager für Abtriebswelle (30 x 62 x 16 mm)	1	1,75 t-330-52, 1,75 t-375-52	7 20 006
Kugellager für Abtriebswelle (35 x 62 x 14 mm)	1	1,75 t-330-52, 1,75 t-375-52	7 48 101
Öldichtung für Abtriebswelle (40 x 62 x 10 mm)	1	1,75 t-330-52, 1,75 t-375-52	7 44 425
Sicherungsring für Kuglellager auf Abtriebswelle (A ⌀ 62 mm) ▪N-26550	2		
Rollenlager für Abtriebswelle auf Antriebswelle (16 x 24 x 20 mm, 9 Rollen)	1	1,75 t-330-52, 1,75 t-375-52	7 48 225
Zwischenrohr für Kugellager auf Abtriebswelle (35 x 42 x 60 mm) (Nur für Nebenantrieb 7 42 000 und 7 42 001)	1	1,75 t-330-52, 1,75 t-375-52	7 48 250
Zwischenrohr für Kugellager auf Abtriebswelle (35 x 42 x 56 mm) (Nur für Nebenantrieb 7 42 002 und 7 42 003)	1	1,75 t-330-52, 1,75 t-375-52	7 48 251

▪4. Änderung Oktober 1961

Ersatzteil-Nr.	Teile-Name		Stück pro Wagen	Modell
7 44 300	Schieberad für Nebenantrieb auf Antriebswelle, 19 Zähne (Nur für Nebenantrieb 7 42 000 und 7 42 001)		1	1,75 t-330-52, 1,75 t-375-52
7 44 301	Schieberad für Nebenantrieb auf Antriebswelle, 19 Zähne (Nur für Nebenantrieb 7 42 002 und 7 42 003)		1	1,75 t-330-52, 1,75 t-375-52
7 44 350	Druckfeder für Schieberad auf Antriebswelle (5,6 x 26 mm, 16 Windungen)		1	1,75 t-330-52, 1,75 t-375-52
	Kugel (6 mm ⌀)	N-11168	1	
7 48 300	Abtriebsrad für Nebenantrieb, 16 und 18 Zähne		1	1,75 t-330-52, 1,75 t-375-52
7 20 006	Kugellager für Abtriebsrad (30 x 62 x 16 mm)		1	1,75 t-330-52, 1,75 t-375-52
7 44 425	Öldichtung für Abtriebsrad (40 x 62 x 10 mm)		1	1,75 t-330-52, 1,75 t-375-52
	Sicherungsring für Kugellager auf Abtriebsrad (A ⌀ 62 mm)	■N-26550	1	
7 48 325	Zwischenrad für Nebenantrieb, 29 Zähne		1	1,75 t-330-52, 1,75 t-375-52
7 48 350	Welle für Zwischenrad (28 x 97 mm)		1	1,75 t-330-52, 1,75 t-375-52
7 48 375	Rollenlager für Zwischenrad (28 x 40 x 30 mm, 12 Rollen)		1	1,75 t-330-52, 1,75 t-375-52
7 48 400	Ring für Zwischenrad auf Welle (28,2 x 50 x 5 mm)		1	1,75 t-330-52, 1,75 t-375-52
	Zylinderkerbstift für Welle-Zwischenrad an Gehäuse (6 x 40 mm)	N-32870	1	
7 48 425	Zwischenring für Kugellager auf Abtriebswelle (38 x 43 x 11 mm) (Nur für Nebenantrieb 7 42 002 und 7 42 003)		1	1,75 t-330-52, 1,75 t-375-52
7 48 450	Scheibe für Kugellager auf Antriebs- und Abtriebswelle (Nur für Nebenantrieb 7 42 002 und 7 42 003)		2	1,75 t-330-52, 1,75 t-375-52
7 48 451	Ausgleichscheibe für Kugelager auf Abtriebswelle (50 x 61,9 x 3 mm) (Nur für Nebenantrieb 7 42 002 und 7 42 003)		x	1,75 t-330-52, 1,75 t-375-52
7 48 452	Ausgleichscheibe für Kugellager auf Abtriebswelle (50 x 61,9 x 3,2 mm) (Nur für Nebenantrieb 7 42 002 und 7 42 003)		x	1,75 t-330-52, 1,75 t-375-52
7 48 453	Ausgleichscheibe für Kugellager auf Abtriebswelle (50 x 61,9 x 3,4 mm) (Nur für Nebenantrieb 7 42 002 und 7 42 003)		x	1,75 t-330-52, 1,75 t-375-52
7 50 200	Flansch für Antriebs- und Abtriebswelle		2	1,75 t-330-52, 1,75 t-375-52
	Scheibe (21 x 36 x 4 mm)	N-11172	2	
	Kronenmutter (M 20 x 1,5)	N-10858	2	
	Splint (4 x 40 mm)	N-10060	2	
7 50 201	Flansch auf Abtriebsrad		1	1,75 t-330-52, 1,75 t-375-52
7 50 275	Scheibe (12,5 x 36 x 8 mm)		1	1,75 t-330-52, 1,75 t-375-52
	Sicherungsblech (13 x 24 x 1 mm)	N-23870	1	

Teile-Name		Stück pro Wagen	Modell	Ersatzteil-Nr.
Deckel für Nebenantrieb		1	1,75 t-330-52, 1,75 t-375-52	7 42 275
Dichtung für Deckel - Nebenantrieb, Papier		1	1,75 t-330-52, 1,75 t-375-52	7 42 326
Sechskantschraube (M 8 x 15)	N-41011	4		
Federring (8,2 mm)	<N-11515	4		
Schraubenrad für Tachometer, treibendes, 3 Zähne		1	1,75 t-330-52, 1,75 t-375-52	7 22 011
Schraubenrad für Tachometer, getriebenes		1	1,75 t-330-52, 1,75 t-375-52	7 24 409
Welle für getriebenes Schraubenrad		1	1,75 t-330-52, 1,75 t-375-52	7 24 338
Verschlußschraube für Tachometer-Antriebsgehäuse		1	1,75 t-330-52, 1,75 t-375-52	7 24 628
Scheibe für Verschlußschraube		1	1,75 t-330-52, 1,75 t-375-52	7 24 651
Tachometer-Antriebsgehäuse für Nebenantrieb 7 42 000 und 7 42 001		1	1,75 t-330-52, 1,75 t-375-52	7 24 156
Tachometer-Antriebsgehäuse für Nebenantrieb 7 42 002 und 7 42 003		1	1,75 t-330-52, 1,75 t-375-52	7 24 158
Sechskantschraube (M 8 x 25)	N-41451	5		
Sechskantschraube (M 8 x 25)	N-43352	3		
Federring (8,2 mm)	<N-11515	8		
Entlüfter für Nebenantrieb 7 42 002 und 7 42 003		1	1,75 t-330-52, 1,75 t-375-52	7 42 875
Schalthebel auf Schaltwelle - Nebenantrieb, außen		1	1,75 t-330-52, 1,75 t-375-52	7 56 100
Scheibenfeder (4 x 5 mm)	N-42160	1		
Sechskantschraube (M 6 x 30)	N-22170	1		
Federring (6,1 mm)	<N-11423	1		
Sechskantmutter (M 6)	<N-10804	1		
Schaltstange von Nebenantrieb zum Schalthebel Bei Bedarf ist Schalthebel 7 56 102 mitzuverwenden.		1	1,75 t-330-52, 1,75 t-375-52	7 52 026
Sechskantmutter (M 10)	<N-40202	1		
Gummihülse für Schaltstange an Schalthebel und Nebenantrieb		2	1,75 t-330-52, 1,75 t-375-52	7 52 075
Abstandrohr (8,6 x 11 x 15 mm)	N-42301	2		
Sechskantschraube (M 8 x 1 x 38)	<N-43631	2		
Scheibe (8,4 x 22 x 2 mm)	<N-35622	2		
Federring (8,2 mm)	<N-11515	2		
Sechskantmutter (M 8 x 1)	N-43211	2		

Ersatzteil-Nr.	Teile-Name		Stück pro Wagen	Modell
7 56 102	Schalthebel für Nebenantrieb		1	1,75 t-330-52, 1,75 t-375-52
	Zylinderschraube (M 6 x 12)	N-16670	4	
	Federring (6,1 mm)	<N-11423	4	
7 68 251	Knopf für Schalthebel		1	1,75 t-330-52, 1,75 t-375-52
1 16 251	Abdeckblech-Getriebe und Schalthebellager		1	1,75 t-330-52, 1,75 t-375-52
	Zylinderblechschraube für Abdeckblech-Schalthebellager (3,9 x 8 mm)	N-11610	10	
7 24 250	Blindflansch für Tachometer-Antriebsgehäuse (Schaltgetriebe)		1	1,75 t-330-52, 1,75 t-375-52
7 26 575	Dichtung für Tachometerwinkelantrieb am Nebenantrieb		1	1,75 t-330-52, 1,75 t-375-52
	Zylinderschraube (M 5 x 16)	N-10883	2	
	Federring (5,1 mm)	<N-11410	2	
7 58 001	Träger für Nebenantrieb		1	1,75 t-330-52, 1,75 t-375-52
	Sechskantschraube für Träger an Längsträger (M 8 x 18)	N-41101	4	
	Federring (8,2 mm)	<N-11515	4	
	Sechskantmutter (M 8)	<N-40192	4	
	Sechskantschraube für Nebenantrieb am Träger (M 8 x 20)	N-41231	2	
	Federring (8,2 mm)	<N-11515	2	
7 30 168	Hebel für Bremsquerwelle, links für nachträglichen Einbau des Nebenantriebs, sofern das Maß des eingebauten Hebels von Mitte obere Bohrung bis Mitte untere Bohrung noch 126 mm beträgt).		1	1,75 t-330-52, 1,75 t-375-52
7 40 004	Gelenkwelle vorn mit vorderem und hinterem Kreuzgelenk (Getriebe-Nebenantrieb)		1	1,75 t-330-52
7 40 005	Gelenkwelle vorn mit vorderem und hinterem Kreuzgelenk (Getriebe-Nebenantrieb)		1	1,75 t-375-52
12 68 039	Tachometerwelle mit Schutzschlauch		1	1,75 t-330-52
12 68 043	Tachometerwelle mit Schutzschlauch		1	1,75 t-375-52
	Schelle für Tachometerwelle	N-19330	1	1,75 t-375-52
	Schelle für Tachometerwelle an Querträger Nr. 2	N-19330	1	1,75 t-330-52
	Zylinderschraube (M 6 x 20)	N-35151	1	1,75 t-330-52
	Scheibe (6,4 x 11 x 1,5 mm)	N-10403	1	1,75 t-330-52
	Federring (6,1 mm)	<N-11423	1	
	Sechskantmutter (M 6)	<N-10804	1	
■12 68 054	Tachometerwelle mit Schutzschlauch nur für Nebenantrieb 1,75 t-330-52		1	1,75 t-330-52
■12 68 055	Tachometerwelle mit Schutzschlauch nur für Nebenantrieb 1,75 t-375-52		1	1,75 t-375-52

Teile-Name		Stück pro Wagen	Modell	Ersatzteil-Nr.
Öldichtung für Kugellager		2	6700	(4 06 732)
Tachometerwinkelantrieb mit Zahnrädern		1	6700	(7 26 024)
Dichtung für Tachometerwinkelantrieb, Papier		1	6700	(7 26 575)
Zylinderschraube (M 5 x 16)	*N-10964 ■N-10883	2		
Federring (5,1 mm)	N-10688	2		
Beilegscheibe für Kugellager an Antriebswelle und Zahnradblock (70 x 88 x 0,50 mm)		x	6700	(7 46 151)
Kugellager auf Antriebswelle, hinten		1	6700	(7 20 005)
				≈ (4 12 014)
				≈ (7 28 278)
Kronenmutter (M 24 x 1,5)	N-10533	3		
Splint (5 x 45 mm)	N-10537	3		

■5. Änderung Januar 1960

HAUPTGRUPPE 8

UNTERGRUPPEN-FOLGE

		Seite
8 02	Kraftstoffbehälter	439
06	Kraftstoffbehältereinfüllstutzen, Gummitülle und Entlüftung	440
08	Verschlußkappe für Kraftstoffbehälter	441
12	Spannband für Kraftstoffbehälter	442
16 18	Kraftstoffpumpe	442 446
20 22	Kraftstoffzuführungsrohr	451
24	Anschluß- und Befestigungsteile Kraftstoffleitung	451
26 28 30 32	Vergaser	458 462 469 477
34	Luftreiniger	480
36	Schutzblech für Auspuffkrümmer	481
38	Regler	481
40	Luftregulierungsknopf und Draht	481
42	Fußhebel für Gasregulierung	482
44	Querwelle für Gasregulierung	485
46	Halter für Gasregulierungsquerwelle	485
48	Stange für Gasregulierung	487
50	Saugrohr und Auspuffkrümmer	489
52	Auspufftopf	495
54	Auspuffrohr	496
56	Befestigungsteile für Auspuffrohr	499

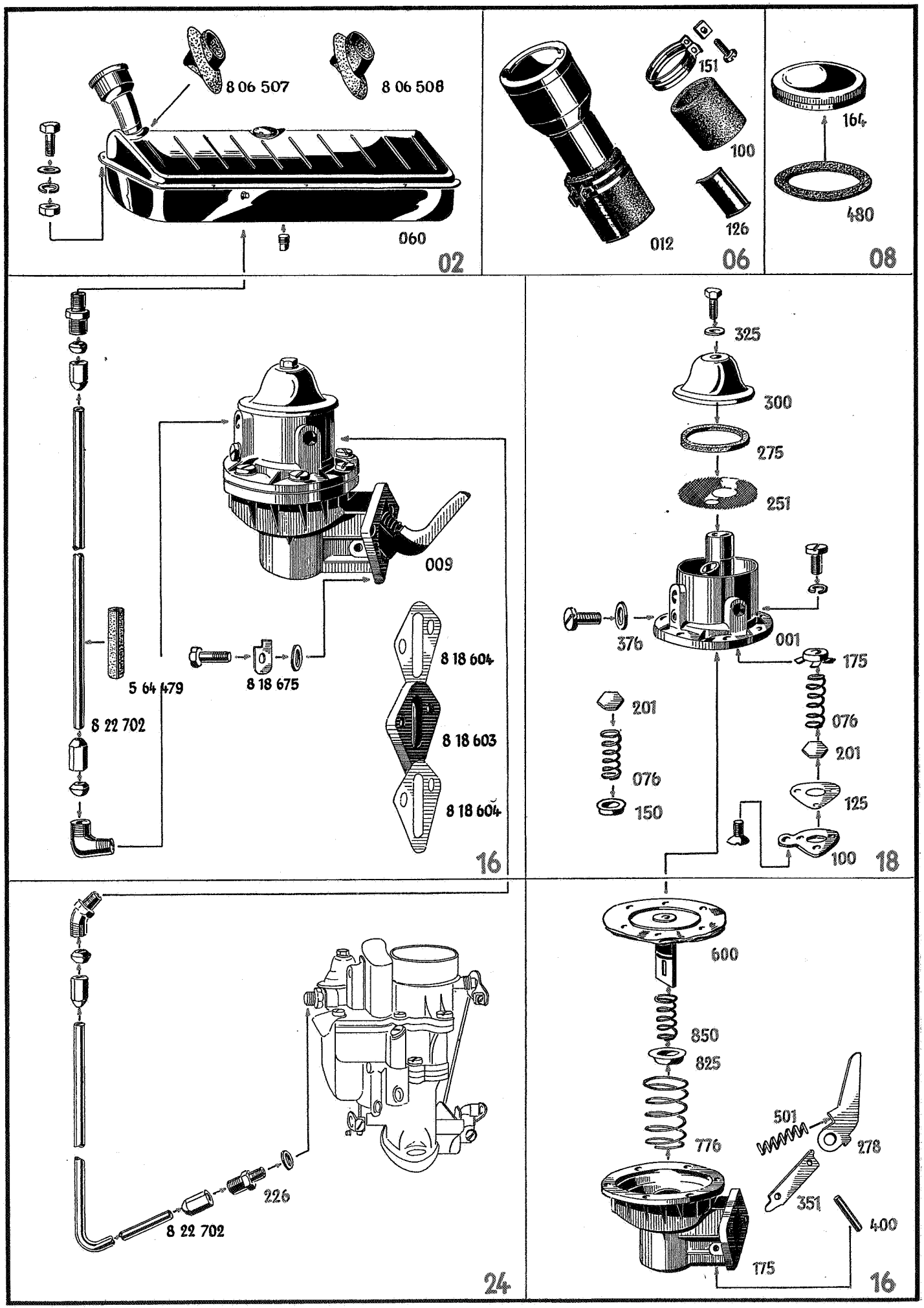
8 06 507
8 06 508
060
02
151
100
126
012
06
164
480
08
009
5 64 479
8 18 675
8 22 702
8 18 604
8 18 603
8 18 604
16
325
300
275
251
376
001
175
201
076
150
201
076
125
100
18
600
850
825
776
501
278
351
400
175
16
226
8 22 702
24

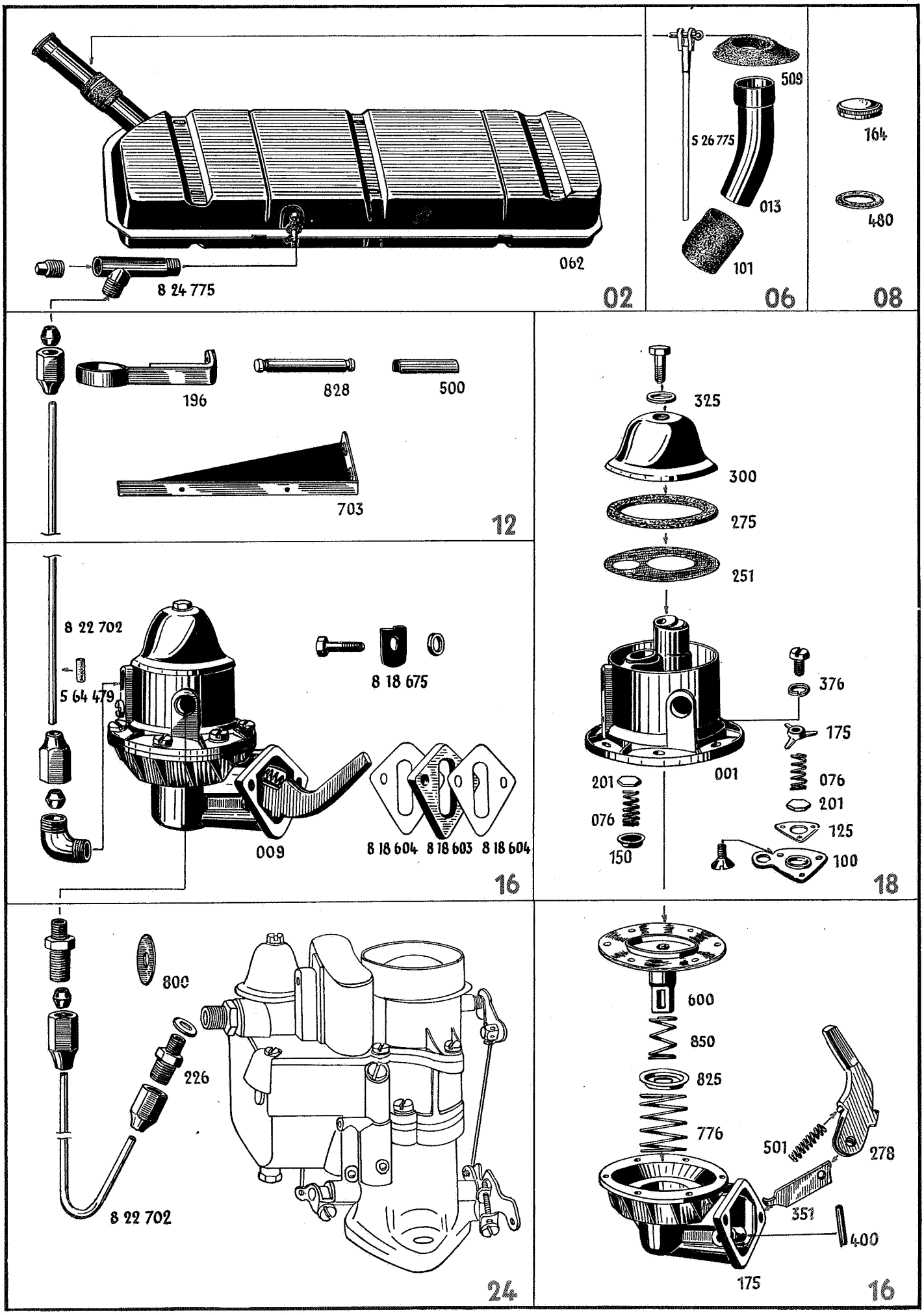
062
8 24 775
02
509
5 26 775
013
101
06
164
480
08
196
828
500
703
12
325
300
275
251
8 22 702
5 64 479
8 18 675
376
175
001
201
076
150
076
201
125
100
009
8 18 604
8 18 603
8 18 604
16
18
800
226
8 22 702
24
600
850
825
776
501
278
351
400
175
16

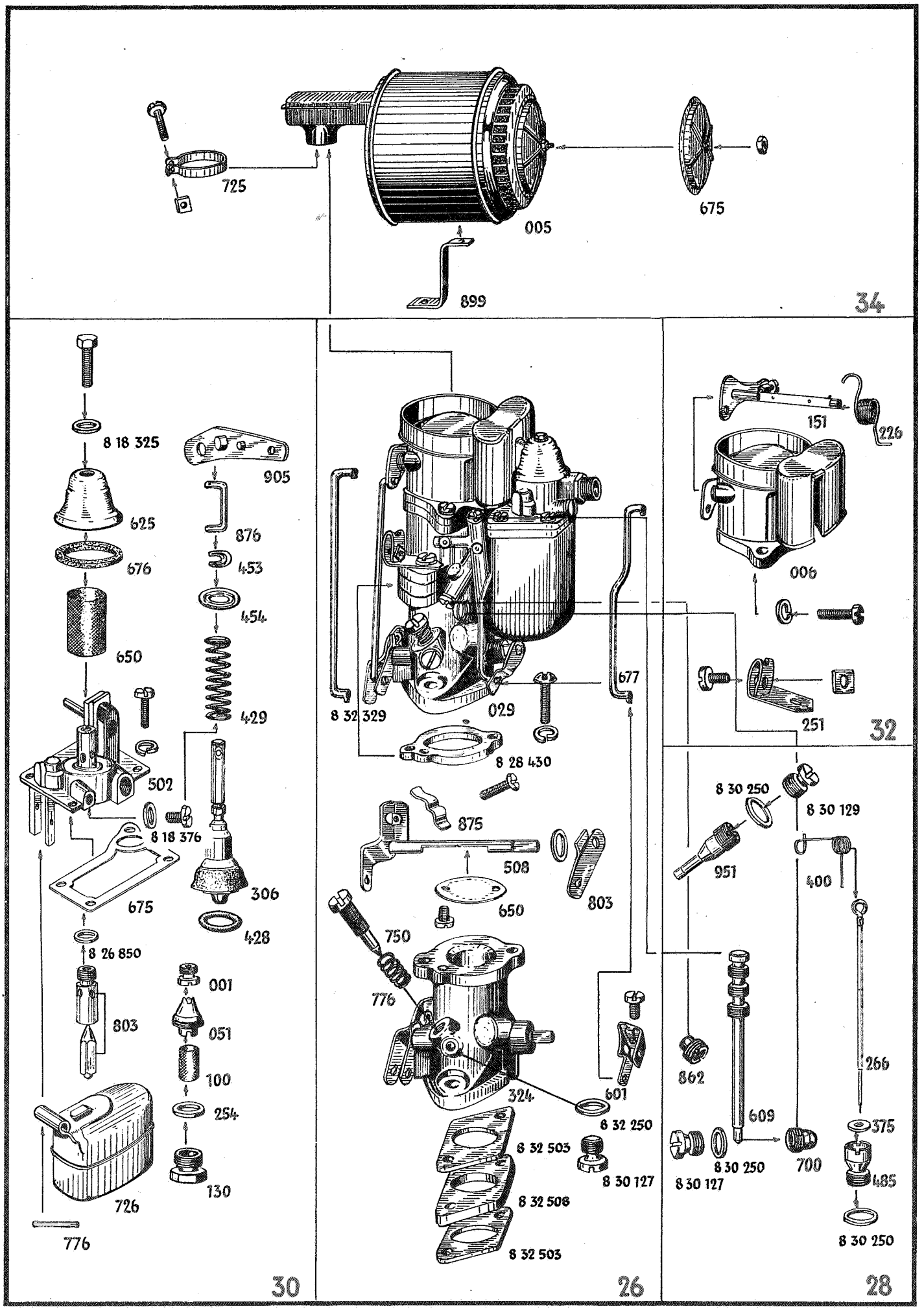
725
005
675
899
34
8 18 325
905
625
876
676
453
454
650
429
502
8 18 376
306
675
428
8 26 850
001
803
051
100
254
130
726
776
30
8 32 329
029
677
8 28 430
875
508
650
803
750
776
324
601
8 32 250
8 32 503
8 30 127
8 32 508
8 32 503
26
151
226
006
251
32
8 30 250
8 30 129
951
400
862
266
609
375
8 30 250
700
8 30 127
485
8 30 250
28

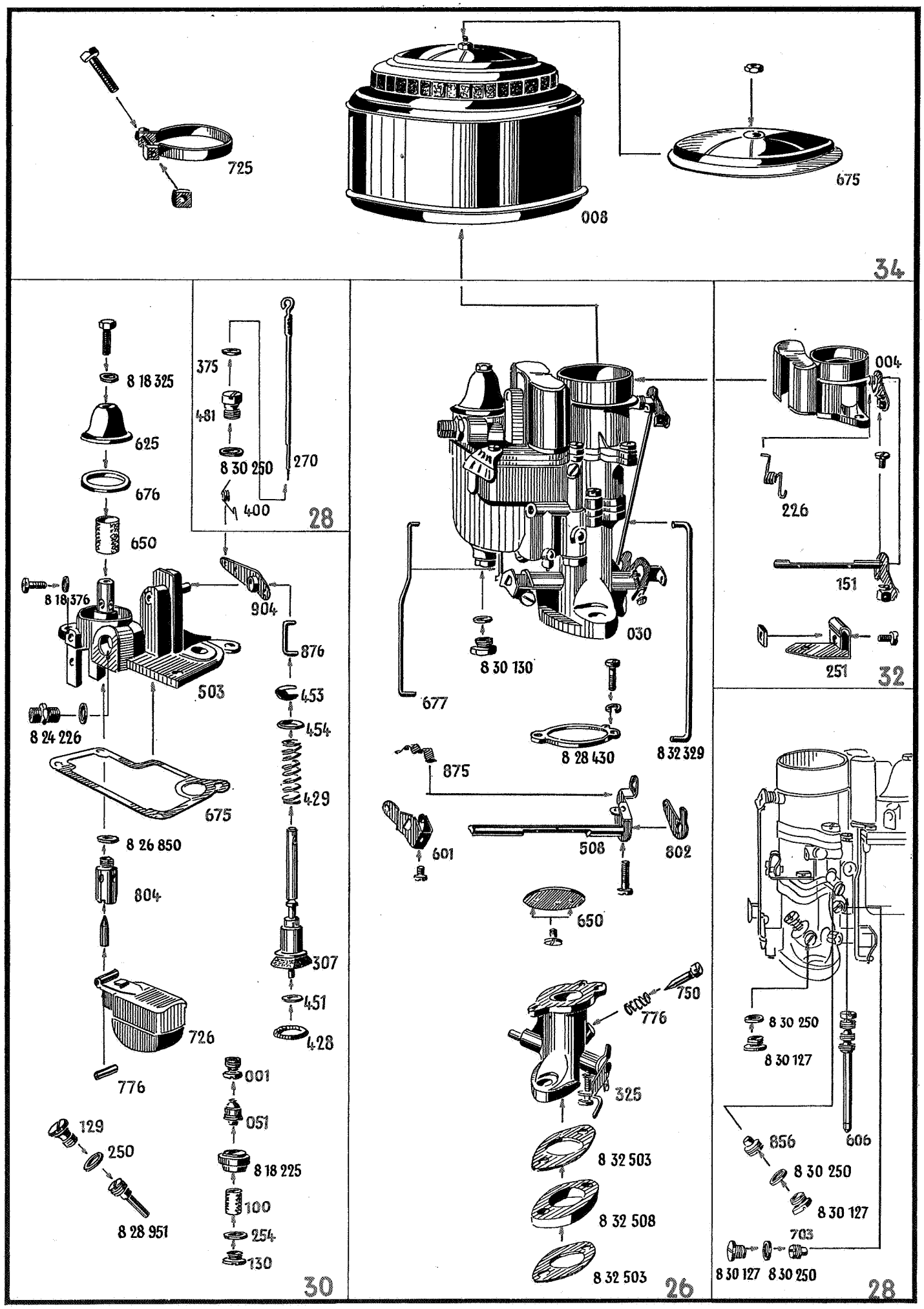
725
008
675
34
8 18 325
625
676
650
8 18 376
503
8 24 226
675
8 26 850
804
726
776
129
250
8 28 951
375
481
8 30 250
400
270
28
904
876
453
454
429
307
451
428
001
051
8 18 225
100
254
130
30
030
8 30 130
677
8 28 430
8 32 329
875
601
508
802
650
750
776
325
8 32 503
8 32 508
8 32 503
26
004
226
151
251
32
8 30 250
8 30 127
856
606
8 30 250
8 30 127
703
8 30 127
8 30 250
28

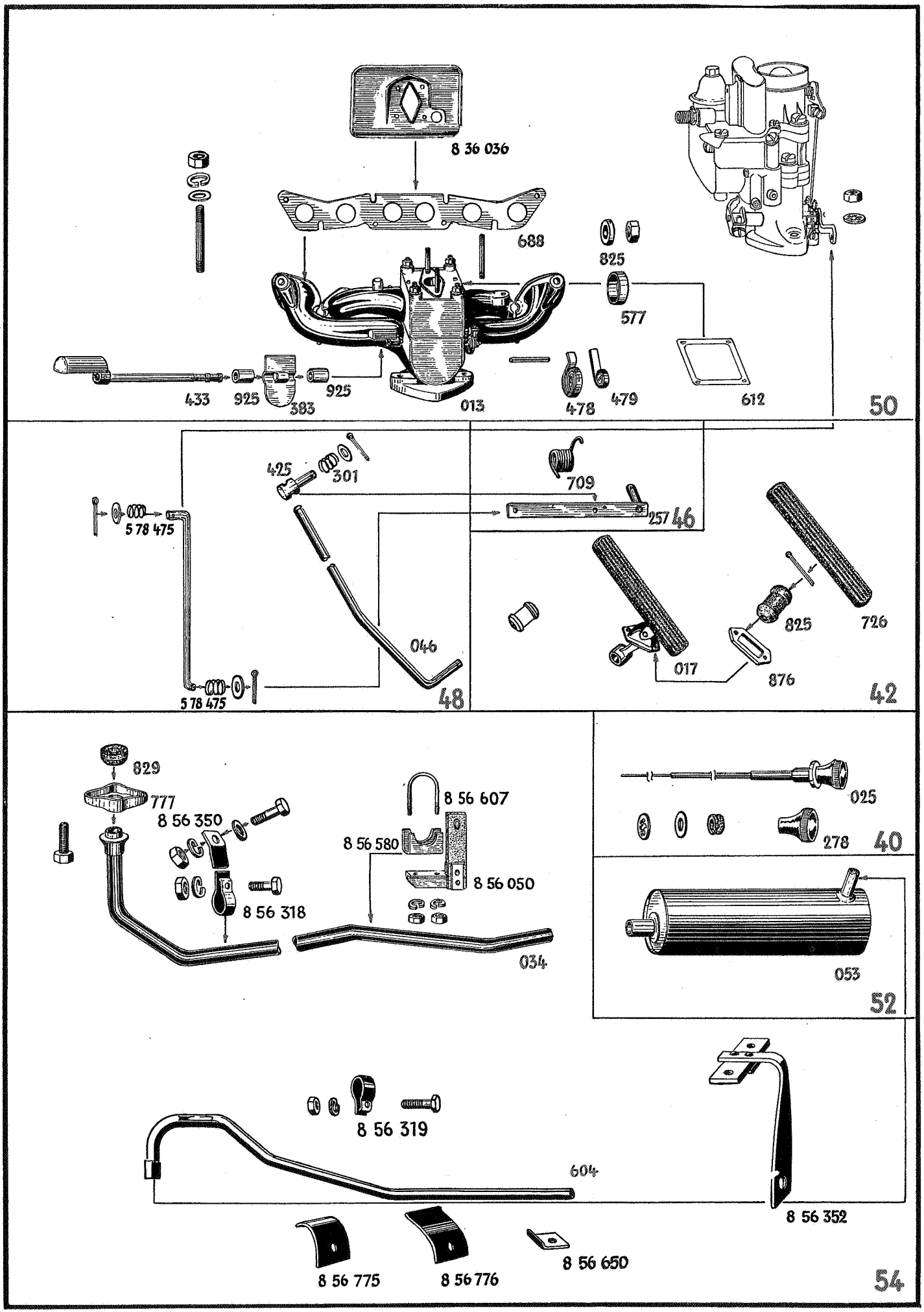
8 36 036
688
825
577
433
925
383
925
013
478
479
612
50
425
301
709
257
46
5 78 475
046
48
825
726
017
876
42
829
777
8 56 350
8 56 607
8 56 580
8 56 050
8 56 318
034
025
278
40
053
52
8 56 319
604
8 56 352
8 56 775
8 56 776
8 56 650
54

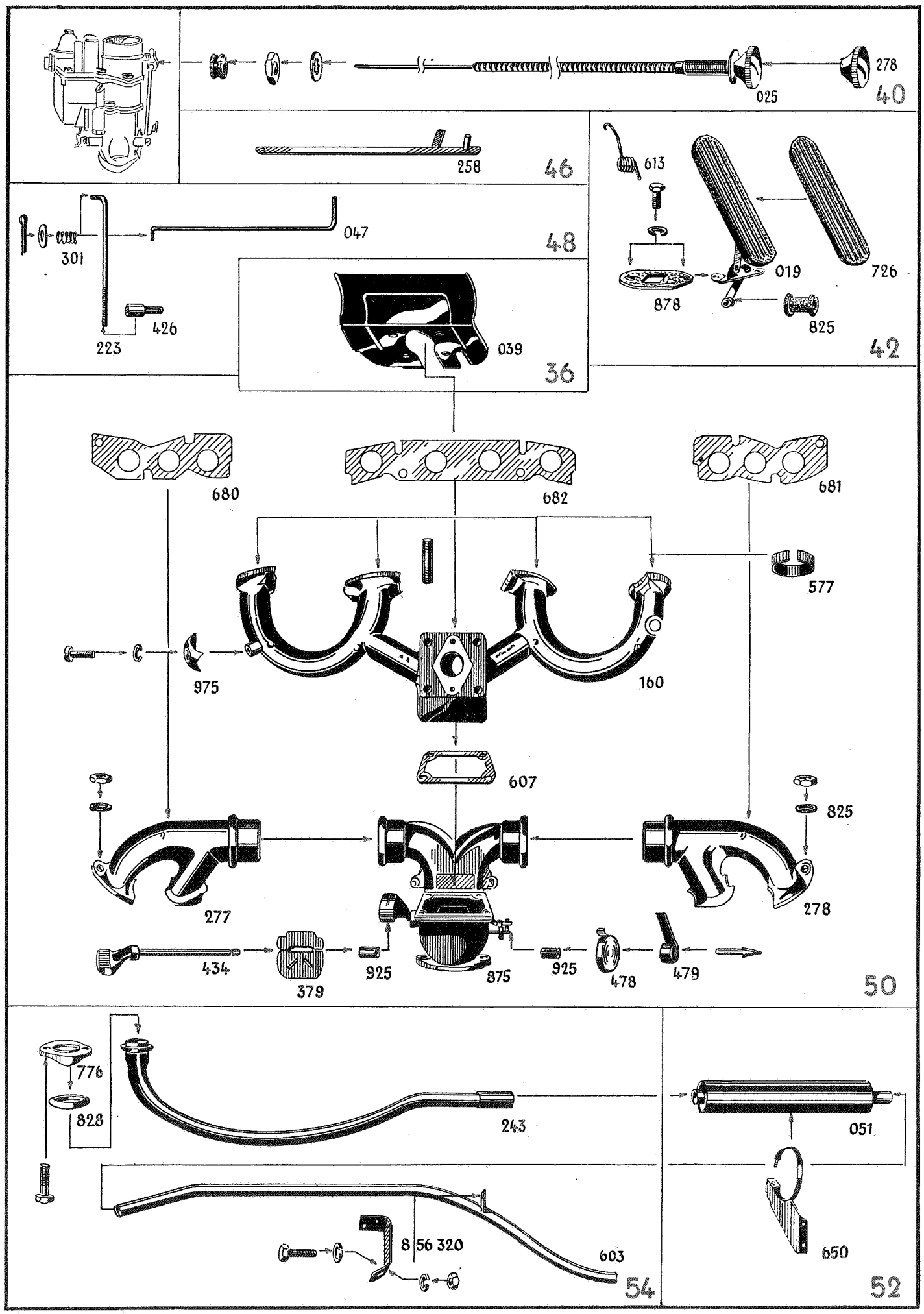
278
025
40
258
46
613
019
726
878
825
42
301
047
48
426
223
039
36
680
682
681
577
975
160
607
825
277
278
434
379
925
875
925
478
479
50
776
828
243
051
8 56 320
603
650
54
52

Teile-Name		Stück pro Wagen	Modell	Ersatzteil-Nr.
HAUPTGRUPPE 8 **KRAFTSTOFF- UND AUSPUFFLEITUNG**				
Kraftstoffbehälter mit Verschlußkappe 13237 ab Fahrg. Nr. 237-24891		1	13237, 3500, 1,5 Oly.-47, 1,5 Oly.-50	**8 02 055**
Sechskantschraube (M 8 x 20)	N-41231	5		
Sechskantschraube (M 8 x 25)	N-41451	5		
Scheibe (8,4 x 17 x 2 mm)	N-12040	10		
Federring (8,2 mm)	<N-11515	10		
Sechskantmutter (M 8)	N-40192	10		
(Kraftstoffbehäter an Unterbau) bis Fahrg. Nr. 39149				
Sechskantschraube (M 8 x 20)	N-41231	10		
Federring (8,2 mm)	<N-11515	10		
*Sechskantblechschraube (8 x 19 mm)	N-39531	10		
*Scheibe (8,4 x 17 x 2 mm) *ab Fahrg. Nr. 39150	N-12040	10		
				≈8 02 060

KRAFTSTOFF- UND AUSPUFFLEITUNG

Ersatzteil-Nr.	Teile-Name	Stück pro Wagen	Modell
8 02 070	Kraftstoffbehälter mit Verschlußkappe, ohne Meßgerät (Nicht für Fahrgestell) Bei Verwendung für 1,75 t-330-52 bis Fahrg. Nr. 32950 1,75 t-375-52 bis Fahrg. Nr. 11540 ist Einfüllrohr 8 06 014 mitzuverwenden.	1	1,75 t-330-52, 1,75 t-375-52
8 02 071	Kraftstoffbehälter mit Verschlußkappe, ohne Meßgerät (Nur für Fahrgestell)	1	1,75 t-330-52, 1,75 t-375-52
	Vierkantstopfen (M 10 x 1) N-12054	1	
8 06 010	**Einfüllrohr-Endstück** für Kraftstoffbehälter bis Fahrg. Nr. 4277	1	L-50
≈8 06 013			
8 06 014	Einfüllrohr für Kraftstoffbehälter (Nicht für Fahrgestell) 1,75 t-330-52 ab Fahrg. Nr. 32951 1,75 t-375-52 ab Fahrg. Nr. 11541	1	1,75 t-330-52, 1,75 t-375-52
~~8 06 100~~	~~Gummischlauch (50 x 70 mm)~~	~~1~~	L-50, L-51
8 06 101	Gummischlauch für Einfüllrohr	1	1,75 t-330-52, 1,75 t-375-52
(5 26 775)	Schlauchklemme (450 mm lang)	2	1,75 t-330-52, 1,75 t-375-52
Z-3494	Schlauchklemme (5 x 180 mm) bis Fahrg. Nr. 4277	1	L-50
≈8 06 504			
~~8 06 505~~	~~Gummitülle für Kraftstoff-Einfüllstutzen~~	~~1~~	~~1,5 Oly.-47, 1,5 Oly.-50, L-50~~
8 06 508	Gummitülle für Kraftstoff-Einfüllstutzen durch Rückwand	1	1,5 Oly.-51
8 06 509	Gummitülle für Einfüllrohr-Abdichtung	1	1,75 t-330-52, 1,75 t-375-52

Teile-Name	Stück pro Wagen	Modell	Ersatzteil-Nr.
(Entlüftungsrohr an Kraftstoffbehälter)			
Doppelkegelring N-16650	1		
Überwurfmutter (M 16 x 1,5) N-16661	1		
Gummischlauch	lfd. m	6100	(12 88 676) ≈8 08 158
Deckel für Kraftstoffbehälter, verschließbar 3800 ab Fahrg. Nr. Kapt.-39-13569 einschl. 13533-37, 40-44, 46-54, 58-67, ausschl. 13939, 43, 14039, 40	1	3800, 1,5 Oly.-47, 1,5 Oly.-50, 2,5 Kapt.-47, 2,5 Kapt.-47 (Mod. 50)	Z-14
Deckel für Kraftstoffbehälter 3800 ab Fahrg. Nr. Kapt.-39-13569 einschl. 13533-37, 40-44, 46-54, 58-67, ausschl. 13939, 43, 14039, 40 1,5 t-45 ab Fahrg. Nr. 6665	1	3800, 1,5 t-45, 1,5 Oly.-47, 1,5 Oly.-50, L-50	**8 08 162**
Deckel für Kraftstoffbehälter, verchromt	1	1,5 Oly.-47, 1,5 Oly.-50, L-50, 2,5 Kapt.-47, 2,5 Kapt.-47 (Mod. 50)	8 08 163
Verschlußkappe für Kraftstoffbehälter 3800 bis Fahrg. Nr. Kapt.-39-13568 5300 bis Fahrg. Nr. 3 V-15235 3,6-36-42 bis Fahrg. Nr. Br.W-57152 3,6-47 bis Fahrg. Nr. Br. W-58337	1	1,2 alle, 1,8 alle, 1033, 1397, 20103, 20120, 2,0-12, 3,5-34-57-83, 1190, 1396, 11234, 3200, 3300, 6100, 5200, 13237, 3500, 25104, 3700, 5300, 36315, 3,5-36-47, 3,6-36-42-47, 1,5 Oly.-51, L-51 2,5 Kapt.-51, 1,75 t-330-52, 1,75 t-375-52	8 08 164
Dichtung für Verschlußkappe 3200 bis Fahrg. Nr. K 38-29825 3300 bis Fahrg. Nr. KJ 38-11710 3500 bis Fahrg. Nr. OL 38-42876 5300 bis Fahrg. Nr. 3 V-15235 3,6-36-42 bis Fahrg. Nr. Br.W-57152 3,6-47 bis Fahrg. Nr. Br. W-58337	1	1,2 alle, 1,8 alle, 1033, 1397, 20103, 20120, 2,0-12, 3,5-34-57-83, 1190, 1396, 11234, 3200, 3300, 6100, 5200, 13237, 3500, 25104, 3700, 5300, 36315, 3,5-36-47, 3,6-36-42-47	(6 54 575)

Ersatzteil-Nr.	Teile-Name		Stück pro Wagen	Modell
≈8 08 478				
8 08 479	Dichtung für Kraftstoffbehälterdeckel 3800 ab Fahrg. Nr. Kapt.-39-13569 einschl. 13533-37, 40-44, 46-54, 58-67 ausschl. 13939, 43, 14039, 40 1,5 t-45 ab Fahrg. Nr. 6665		1	3800, 1,5 t-45, 1,5 Oly.-47, 1,5 Oly.-50, L-50, 2,5 Kapt.-47, 2,5 Kapt.-47 (Mod. 50)
	Vierkantstopfen (M 10 x 1)	N-12054	1	
	Winkelstück (M 10 x 1 und M 12 x 1)	N-11560	x	
8 08 480	Dichtung für Kraftstoffbehälterverschlußkappe		1	1,5 Oly.-51, L-51, 2,5 Kapt.-51
8 08 482	Dichtung für Kraftstoffbehälterverschlußkappe		1	1,75 t-330-52, 1,75 t-375-52
	(Kraftstoffbehälter an Rahmen)			
	Scheibe (8,4 x 17 x 2 mm)	N-10094	4	1,5 t-45
	Federring (8,2 mm)	N-10693	4	
	Sechskantmutter (M 8)	N-40192	4	
	Sechskantschraube (M 8 x 18)	N-41101	4	25104, 3700, 5300
	Scheibe (8,4 x 17 x 2 mm)	N-10094	x	
	Federring (8,2 mm)	N-10693	4	
8 12 196	**Spannband für Kraftstoffbehälter,** oben (Nicht für Fahrgestell)		2	1,75 t-330-52, 1,75 t-375-52
8 12 197	Spannband für Kraftstoffbehälter, unten (Nicht für Fahrgestell)		2	1,75 t-330-52, 1,75 t-375-52
	Sechskantmutter (M 8)	N-40192	2	
8 12 500	Gleitstück für Spannband		2	1,75 t-330-52, 1,75 t-375-52
8 12 703	Halter für Kraftstoffbehälter an Längsträger, links (Nur für Fahrgestell)		1	1,75 t-330-52, 1,75 t-375-52
8 12 704	Halter für Kraftstoffbehälter an Längsträger, rechts (Nur für Fahrgestell)		1	1,75 t-330-52, 1,75 t-375-52
	Sechskantschraube (M 8 x 20)	N-41231	8	
	Federring (8,2 mm)	N-10693	8	
	Sechskantmutter (M 8)	N-40192	4	
8 12 828	Bolzen für Spannband an Stütze		4	1,75 t-330-52, 1,75 t-375-52

Teile-Name	Stück pro Wagen	Modell	Nr. Ersatzteil-
Kraftstoffpumpe Bei 11234 und 13237 ist der Gehäusedeckel je nach Bedarf zu versetzen . 13237 Llkg. und Rlkg. ab Motor Nr. 37-12694 Für 1290 bis Motor Nr. R-35000 sowie 1290 und 1296 ab Motor Nr. R-41601 bis Motor Nr. 42350 1397 bis Motor Nr. 2100 20103, 20120 bis Motor Nr. 12510 2,0-12 bis Motor Nr. 600 sind 1 Dichtung 8 18 603 2 Dichtungen 8 18 604 außerdem für 1290 ,1296, 1397 sowie 20103 und 20120 bis Motor Nr. 44952 13237 bis Motor Nr. 43867 2,0-12 bis Motor Nr. 3912 1190 bis Motor Nr. Y-32962 1396 bis Motor Nr. Y-5385 1 Kniestück N-11560 1 Schraubstutzen N-11703 mitzuverwenden.	1	1290, 1296, 1397, 20103, 20120, 2,0-12, 1190, 1396, 11234, 3200, 3300, 6100, 13237	<8 16 002 *8 16 011
Kraftstoffpumpe Deckel für Anschluß an Kraftstoffleitung ist je nach Bedarf zu versetzen.	1	5200, 3500, 25104, 3700, 5300, 3800, 36315, 3,6-36-42-47, 6700, 1,5 t-45, 1,5 Oly.-47, 1,5 Oly.-50, L-50, 1,5 Oly.-51, L-51, 2,5 Kapt.-47, 2,5 Kapt.-47 (Mod. 50), 2,5 Kapt.-51, 1,75 t-330-52, 1,75 t-375-52	*8 16 012
(Kraftstoffpumpe an Zylinderblock)			
Sechskantschraube mit Federscheibe (M 8 x 25) N-48301 1,75 t-330-52 } bis Motor Nr. *2,5 L-15017* 1,75 t-375-52 }	2		
Zylinderschraube mit Innenverzahnung und Federscheibe (M 8 x 22) N-50111 1,75 t-330-52 } 2,6 l 1,75 t-375-52 }	2	1,75 t-330-52, 1,75 t-375-52	
Gehäuse für Kraftstoffpumpe	1	1290, 1296, 1397, 20103, 20120, 2,0-12, 3,5-34-57-83, 1190, 1396, 11234, 3200, 3300, 6100, 5200, 13237, 3500, 25104, 3700, 5300, 3800, 36315, 3,5-36-47, 3,6-36-42-47, 6700, 1,5 t-45, 1,5 Oly.-47, 1,5 Oly.-50, L-50, 1,5 Oly.-51, L-51, 2,5 Kapt.-47, 2,5 Kapt.-47 (Mod. 50), 2,5 Kapt.-51, 1,75 t-330-52, 1,75 t-375-52	8 16 175

Ersatzteil-Nr.	Teile-Name	Stück pro Wagen	Modell
8 16 275	Hebel für Kraftstoffpumpe 1190 Llkg. 1190 Llkg. und Rlkg. ab Motor Nr. 37-14975 11234 Llkg. bis Motor Nr. 37-12329 11234 Llkg. und Rlkg. ab Motor Nr. 37-12329 Für 1290, 1296 bis Motor Nr. R-35000 1397 bis Motor Nr. 21000 20103, 20120 bis Motor Nr. 12510 2,0-12 bis Motor Nr. 4111 ist Dichtung 8 18 603 und Dichtung 8 18 604 mitzuverwenden.	1	1290, 1296, 1397, 20103, 20120, 2,0-12, 1190, 1396, 11234, 3200, 3300, 6100, 13237
8 16 278	Hebel für Kraftstoffpumpe 8 16 011 2,6 l, 1,75 t bis Motor Nr. *26 T-13464*	1	5200, 3500, 25104, 3700, 5300, 3800, 36315, 3,6-36-42-47, 6700, 1,5 t-45, 1,5 Oly.-47, 1,5 Oly.-50, L-50, 1,5 Oly.-51, L-51, 2,5 Kapt.-47, 2,5 Kapt.-47 (Mod. 50), 2,5 Kapt.-51, 1,75 t-330-52, 1,75 t-375-52
■8 16 279	Hebel für Kraftstoffpumpe 8 16 012 2,6 l ab Motor Nr. *26 T-13465*	1	1,75 t-330-52, 1,75 t-375-52
8 16 351	Gelenkstück für Kraftstoffpumpe 8 16 011 2,0-12 ab Motor Nr. 601 3,5-34-57-83 ab Motor Nr. 2001 2,6 l, 1,75 t bis Motor Nr. *26 T-13464*	1	1290, 1296, 1397, 20103, 20120, 2,0-12, 3,5-34-57-83, 1190, 1396, 11234, 3200, 3300, 6100, 5200, 13237, 3500, 25104, 3700, 5300, 3800, 36315, 3,5-36-47, 3,6-36-42-47, 6700, 1,5 t-45, 1,5 Oly.-47, 1,5 Oly.-50, L-50, 1,5 Oly.-51, L-51, 2,5 Kapt.-47, 2,5 Kapt.-47 (Mod. 50), 2,5 Kapt.-51, 1,75 t-330-52, 1,75 t-375-52
■8 16 352	Gelenkstück für Kraftstoffpumpe 8 16 012 2,6 l ab Motor Nr. *26 T-13465*	1	1,75 t-330-52, 1,75 t-375-52
8 16 400	Achse für Kraftstoffpumpenhebel 2,0-12 ab Motor Nr. 601 3,5-34-57-83 ab Motor Nr. R-2001	1	1290, 1296, 1397, 20103, 20120, 2,0-12, 3,5-34-57-83, 1190, 1396, 11234, 3200, 3300, 6100, 5200, 13237, 3500, 25104, 3700, 5300, 3800, 36315, 3,5-36-47, 3,6-36-42-47, 6700, 1,5 t-45, 1,5 Oly.-47, 1,5 Oly.-50, L-50, 1,5 Oly.-51, L-51, 2,5 Kapt.-47, 2,5 Kapt.-47 (Mod. 50), 2,5 Kapt.-51, 1,75 t-330-52, 1,75 t-375-52

Teile-Name	Stück pro Wagen	Modell	Ersatzteil-Nr.
Feder für Kraftstoffpumpenhebel 2,0-12 ab Motor Nr. 601 3,5-34-57-83 ab Motor Nr. R-2001	1	1290, 1296, 1397, 20103, 20120, 2,0-12, 1190, 1396, 3,5-34-57-83, 11234, 3200, 3300, 6100, 5200, 13237, 3500, 25104, 3700, 5300, 3800, 36315, 3,5-36-47, 3,6-36-42-47, 6700, 1,5 t-45, 1,5 Oly.-47, 1,5 Oly.-50, L-50, 1,5 Oly.-51, L-51, 2,5 Kapt.-47, 2,5 Kapt.-47 (Mod. 50), 2,5 Kapt.-51, 1,75 t-330-52, 1,75 t-375-52	8 16 501
~~Stößel und Membrane für Kraftstoffpumpe~~ 1,75 t-375-52 ~~1,75 t-330-52~~ bis Motor Nr. *26 T-17091*	~~1~~	~~1,2 alte, 1,8 alte, 1033, 1397, 20103, 20120, 2,0-12, 1190, 1396, 3,5-34-57-83, 11234, 3200, 3300, 6100, 5200, 13237, 3500, 25104, 3700, 5300, 3800, 36315, 3,5-36-47, 3,6-36-42-47, 6700, 1,5 t-45, 1,5 Oly.-47, 1,5 Oly.-50, L-50, 1,5 Oly.-51, L-51 2,5 Kapt.-47, 2,5 Kapt.-47 (Mod. 50), 2,5 Kapt.-51, 1,75 t-330-52, 1,75 t-375-52~~	~~8 16 600~~ Ers. d. 8 16 651
Feder für Membrane	1	1290, 1296, 1397, 20103, 20120, 2,0-12, 1190, 1396, 11234, 3200, 3300, 6100, 5200, 13237, 3500, 25104, 3700, 5300, 3800, 36315, 3,6-36-42-47, 6700, 1,5 t-45, 1,5 Oly.-47, 1,5 Oly.-50, L-50, L-50, 1,5 Oly.-51, L-51 2,5 Kapt.-47, 2,5 Kapt.-47 (Mod. 50), 2,5 Kapt.-51, 1,75 t-330-52, 1,75 t-375-52	8 16 776
Ölschutzblech für Kraftstoffpumpe 1,75 t-330-52 1,75 t-375-52 bis Motor Nr. *26 T-17091*	1	1290, 1296, 1397, 20103, 20120, 2,0-12, 1190, 1396, 3,5-34-57-83, 11234, 3200, 3300, 6100, 5200, 13237, 3500, 25104, 3700, 5300, 3800, 36315, 3,5-36-47, 3,6-36-42-47, 6700, 1,5 t-45, 1,5 Oly.-47, 1,5 Oly.-50, L-50, 1,5 Oly.-51, L-51 2,5 Kapt.-47, 2,5 Kapt.-47 (Mod. 50), 2,5 Kapt.-51, 1,75 t-330-52, 1,75 t-375-52	8 16 825

KRAFTSTOFF- UND AUSPUFFLEITUNG

Ersatzteil-Nr.	Teile-Name	Stück pro Wagen	Modell
8 16 850	Feder für Ölschutzblech	1	1290, 1296, 1397, 20103, 20120, 2,0-12, 1190, 1396, 3,5-34-57-83, 11234, 3200, 3300, 6100, 5200, 13237, 3500, 25104, 3700, 5300, 3800, 36315, 3,5-36-47, 3,6-36-42-47, 6700, 1,5 t-45, 1,5 Oly.-47, 1,5 Oly.-50, L-50, 1,5 Oly.-51, L-51, 2,5 Kapt.-47, 2,5 Kapt.-47 (Mod. 50), 2,5 Kapt.-51, 1,75 t-330-52, 1,75 t-375-52
8 18 004	**Deckel** mit Ventilsitz für Kraftstoffpumpe 3300 nur Llkg. 2,0-12 ab Motor Nr. 601 3,5-34-57-83 ab Motor Nr. R-2001 13237 Llkg. 13237 Llkg. und Rlkg. ab Motor Nr. 37-12694 Für 1290, 1296, 1397 sowie 20103, 20120 bis Motor Nr. 44952 2,0-12 ab Motor Nr. 601 bis Motor Nr. Br. 3912 3,5-34-57-83 ab Motor Nr. R-2001 1190 bis Motor Nr. Y-32962 1396 bis Motor Nr. Y-5385 13237 bis Motor Nr. 43967 ist 1 Kniestück N-11560 1 Schraubstutzen N-11703 mitzuverwenden.	1	1290, 1296, 1397, 20103, 20120, 2,0-12, 1190, 1396, 3,5-34-57-83, 11234, 3200, 3300, 6100, 5200, 13237, 3500, 25104, 3700, 5300, 3800, 36315, 3,5-36-47, 3,6-36-42-47, 6700, 1,5 t-45, 1,5 Oly.-47, 1,5 Oly.-50, L-50, 1,5 Oly.-51, L-51, 2,5 Kapt.-47, 2,5 Kapt.-47 (Mod. 50), 2,5 Kapt.-51, 1,75 t-330-52, 1,75 t-375-52
	Linsenschraube mit Federscheibe (M 5 x 14) N-48811	6	
<8 18 076	Ventilfeder für Kraftstoffpumpe 2,0-12 ab Motor Nr. 601 3,5-34-57-83 ab Motor Nr. R-2001	2	1290, 1296, 1397, 20103, 20120, 2,0-12, 1190, 1396, 3,5-34-57-83, 11234, 3200, 3300, 6100, 5200, 13237, 3500, 25104, 3700, 5300, 3800, 36315, 3,5-36-47, 3,6-36-42-47, 6700, 1,5 t-45, 1,5 Oly.-47, 1,5 Oly.-50, L-50, 1,5 Oly.-51, L-51, 2,5 Kapt.-47, 2,5 Kapt.-47 (Mod. 50), 2,5 Kapt.-51, 1,75 t-330-52, 1,75 t-375-52
<8 18 100	Ventilfeder für Kraftstoffpumpe 2,0-12 ab Motor Nr. 601 3,5-34-57-83 ab Motor Nr. R-2001	1	1290, 1296, 1397, 20103, 20120, 2,0-12, 1190, 1396, 3,5-34-57-83, 11234, 3200, 3300, 6100, 5200, 13237, 3500, 25104, 3700, 5300, 3800, 36315, 3,5-36-47, 3,6-36-42-47, 6700, 1,5 t-45, 1,5 Oly.-47, 1,5 Oly.-50, L-50, 1,5 Oly.-51, L-51, 2,5 Kapt.-47, 2,5 Kapt.-47 (Mod. 50), 2,5 Kapt.-51, 1,75 t-330-52, 1,75 t-375-52

Teile-Name	Stück pro Wagen	Modell	Ersatzteil-Nr.
Dichtung für Kraftstoffpumpenventilplatte 2,0-12 ab Motor Nr. 601 3,5-34-57-83 ab Motor Nr. R-2001 Verwende auch R. P. 816-03 600-02 -05 -06 -12 -16 -17 -19 -20 -22	1	1290, 1296, 1397, 20103, 20120, 2,0-12, 1190, 1396, 3,5-34-57-83, 11234, 3200, 3300, 6100, 5200, 13237, 3500, 25104, 3700, 5300, 3800, 36315, 3,5-36-47, 3,6-36-42-47, 6700, 1,5 t-45, 1,5 Oly.-47, 1,5 Oly.-50, L-50, 1,5 Oly.-51, L-51, 2,5 Kapt.-47, 2,5 Kapt.-47 (Mod. 50), 2,5 Kapt.-51, 1,75 t-330-52, 1,75 t-375-52	<8 18 125
(Ventilplatte an Kraftstoffpumpengehäusedeckel)			
Senkschraube (M 3,5 x 6) N-11809	3		
Halter für Kraftstoffpumpeneinlaßventilfeder 2,0-12 ab Motor Nr. 601 3,5-34-57-83 ab Motor Nr. R-2001 Verwende auch R. P. 816-03	1	1290, 1296, 1397, 20103, 20120, 2,0-12, 1190, 1396, 3,5-34-57-83, 11234, 3200, 3300, 6100, 5200, 13237, 3500, 25104, 3700, 5300, 3800, 36315, 3,5-36-47, 3,6-36-42-47, 6700, 1,5 t-45, 1,5 Oly.-47, 1,5 Oly.-50, L-50, 1,5 Oly.-51, L-51, 2,5 Kapt.-47, 2,5 Kapt.-47 (Mod. 50), 2,5 Kapt.-51, 1,75 t-330-52, 1,75 t-375-52	<8 18 150
Halter für Kraftstoffpumpenauslaßventilfeder 2,0-12 ab Motor Nr. 601 3,5-34-57-83 ab Motor Nr. R-2001	1	1290, 1296, 1397, 20103, 20120, 2,0-12, 1190, 1396, 3,5-34-57-83, 11234, 3200, 3300, 6100, 5200, 13237, 3500, 25104, 3700, 5300, 3800, 36315, 3,5-36-47, 3,6-36-42-47, 6700, 1,5 t-45, 1,5 Oly.-47, 1,5 Oly.-50, L-50, 1,5 Oly.-51, L-51, 2,5 Kapt.-47, 2,5 Kapt.-47 (Mod. 50), 2,5 Kapt.-51, 1,75 t-330-52, 1,75 t-375-52	8 18 175
Ventilscheibe für Kraftstoffpumpe, Sechskant 2,0-12 ab Motor Nr. 601 3,5-34-57-83 bis Motor Nr. R-2001 Verwende auch R. P. 816-03	2	1290, 1296, 1397, 20103, 20120, 2,0-12, 1190, 1396, 3,5-34-57-83, 11234, 3200, 3300, 5200, 6100, 13237, 3500, 25104, 3700, 5300, 3800, 36315, 3,5-36-47, 3,6-36-42-47, 6700, 1,5 t-45, 1,5 Oly.-47, 1,5 Oly.-50, L-50, 1,5 Oly.-51, L-51, 2,5 Kapt.-47, 2,5 Kapt.-47 (Mod. 50), 2,5 Kapt.-51, 1,75 t-330-52, 1,75 t-375-52	8 18 201

Ersatzteil-Nr.	Teile-Name	Stück pro Wagen	Modell
8 18 225	Sitz für Kraftstoffeinlaßventil	1	1,2 alle, 1,8 alle, 1033, 1397, 20103, 20120, 2,0-12, 1190, 1396, 3,5-34-57-83, 11234, 3200, 3300, 6100, 5200, 13237, 3500, 25104, 3700, 5300, 3800, 36315, 3,5-36-47, 3,6-36-42-47, 6700, 1,5 t-45, 1,5 Oly.-47, 1,5 Oly.-50, L-50, 1,5 Oly.-51, L-51, 2,5 Kapt.-47, 2,5 Kapt.-47 (Mod. 50), 2,5 Kapt.-51, 1,75 t-330-52, 1,75 t-375-52
<8 18 251	Sieb für Kraftstoffpumpe 1296 ab Motor Nr. R-35001 2,0-12 ab Motor Nr. 601 3,5-34-57-83 ab Motor Nr. 2001 Verwende auch R. P. 816-03	1	1290, 1296, 1397, 20103, 20120, 1190, 1396, 3,5-34-57-83, 11234, 3200, 3300, 6100, 5200, 13237, 3500, 25104, 3700, 5300, 3800, 36315, 3,5-36-47, 3,6-36-42-47, 6700, 1,5 t-45, 1,5 Oly.-47, 1,5 Oly.-50, L-50, 1,5 Oly.-51, L-51, 2,5 Kapt.-47, 2,5 Kapt.-47 (Mod. 50), 2,5 Kapt.-51, 1,75 t-330-52, 1,75 t-375-52
<8 18 275	Dichtung für Kraftstoffpumpensieb 1296 ab Motor Nr. R-35001 2,0-12 ab Motor Nr. 601 3,5-34-57-83 ab Motor Nr. R-2001 Verwende auch R. P. 816-03 600-02 -05 -06 -12 -17 -19 -20 -22 -27 -28 -29 -30 -31 -32 -34 -36 -38 828-41	1	1290, 1296, 1397, 20103, 20120, 2,0-12, 1190, 1396, 3,5-34-57-83, 11234, 3200, 3300, 6100, 5200, 13237, 3500, 25104, 3700, 5300, 3800, 36315, 3,5-36-47, 3,6-36-42-47, 6700, 1,5 t-45, 1,5 Oly.-47, 1,5 Oly.-50, L-50, 1,5 Oly.-51, L-51, 2,5 Kapt.-47, 2,5 Kapt.-47 (Mod. 50), 2,5 Kapt.-51, 1,75 t-330-52, 1,75 t-375-52
8 18 300	Kappe für Kraftstoffpumpendeckel 1296 ab Motor Nr. R-35001 2,0-12 ab Motor Nr. 601 3,5-34-57-83 ab Motor Nr. R-2001 3300 nur Llkg. 13237 Llkg. 13237 Llkg. und Rlkg. ab Motor Nr. 37-12694	1	1290, 1296, 1397, 20103, 20120, 2,0-12, 1190, 1396, 3,5-34-57-83, 11234, 3200, 3300, 6100, 5200, 13237, 3500, 25104, 3700, 5300, 3800, 36315, 3,5-36-47, 3,6-36-42-47, 6700, 1,5 t-45, 1,5 Oly.-47, 1,5 Oly.-50, L-50, 1,5 Oly.-51, L-51, 2,5 Kapt.-47, 2,5 Kapt.-47 (Mod. 50), 2,5 Kapt.-51, 1,75 t-330-52, 1,75 t-375-52

Teile-Name		Stück pro Wagen	Modell	Ersatzteil-Nr.
Dichtung für Kraftstoffpumpenkappe 1296 ab Motor Motor Nr. R-35001 2,0-12 ab Motor Nr. 601 3,5-34-57-83 ab Motor Nr. R-2001 (siehe auch 8 30 . . .)		1	1290, 1296, 1397, 20103, 20120, 2,0-12, 1190, 1396, 3,5-34-57-83, 11234, 3200, 3300, 6100, 5200, 13237, 3500, 25104, 3700, 5300, 3800, 36315, 3,5-36-47, 3,6-36-42-47, 6700, 1,5 t-45, 1,5 Oly.-47, 1,5 Oly.-50, L-50, 1,5 Oly.-51, L-51, 2,5 Kapt.-47, 2,5 Kapt.-47 (Mod. 50), 2,5 Kapt.-51, 1,75 t-330-52, 1,75 t-375-52	<8 18 325
Sechskantschraube (M 6 x 12)	N-10784	1		
Dichtung für Verschlußschraube an Saugkanal (5,2 x 9,5 x 1.5 mm) 1296 ab Motor Nr. R-35001 2,0-12 ab Motor Nr. 601 3,5-34-57-83 ab Motor Nr. R-2001 1,75 t-330-52 } bis Motor Nr. * 2,5 L-7466 * 1,75 t-375-52 } (siehe auch 1 76 . . ., 8 26 . . ., 8 30 . . ., 12 54 . . .)		1	1290, 1296, 1397, 20103, 20120, 2,0-12, 1190, 1396, 3,5-34-57-83, 11234, 3200, 3300, 6100, 5200, 13237, 3500, 25104, 3700, 5300, 3800, 36315, 3,5-36-47, 3,6-36-42-47, 6700, 1,5 t-45, 1,5 Oly.-47, 1,5 Oly.-50, L-50, 1,5 Oly.-51, L-51, 2,5 Kapt.-47, 2,5 Kapt.-47 (Mod. 50), 2,5 Kapt.-51, 1,75 t-330-52, 1,75 t-375-52	<8 18 376
Linsenschraube für Prüflochverschluß (M 5 x 8) 1,75 t-330-52 } bis Motor Nr. * 2,5 L-7466 * 1,75 t-375-52 }	N-12003	1		

Ersatzteil-Nr.	Teile-Name		Stück pro Wagen	Modell
≈8 18 601				
<8 18 603	Dichtung für Kraftstoffpumpenflansch, mitten 1290, 1296 ab Motor Nr. R-35001 1397 ab Motor Nr. 21001 20103, 20120 ab Motor Nr. 12511 2,0-12 ab Fahrg. Nr. 2V-4038 und Br. 2V-1 3,5-34-57-83 ab Motor Nr. R-3166		1	1290, 1296, 1397, 20103, 20120, 2,0-12, 1190, 1396, 3,5-34-57-83, 11234, 3200, 3300, 6100, 5200, 13237, 3500, 25104, 3700, 5300, 3800, 36315, 3,5-36-47, 3,6-36-42-47, 6700, 1,5 t-45, 1,5 Oly.-47, 1,5 Oly.-50, L-50, 1,5 Oly.-51, L-51, 2,5 Kapt.-47, 2,5 Kapt.-47 (Mod. 50), 2,5 Kapt.-51, 1,75 t-330-52, 1,75 t-375-52
<8 18 604	Dichtung für Kraftstoffpumpenflansch, außen 1290, 1296 ab Motor Nr. R-35001 1397 ab Motor Nr. 21001 20103, 20120 ab Motor Nr. 12511 2,0-12 ab Fahrg. Nr. 2V-4038 und Br. V-1 3,5-34-57-83 ab Motor Nr. R-3166		2	1290, 1296, 1397, 20103, 20120, 2,0-12, 1190, 1396, 3,5-34-57-83, 11234, 3200, 3300, 6100, 5200, 13237, 3500, 25104, 3700, 5300, 3800, 36315, 3,5-36-47, 3,6-36-42-47, 6700, 1,5 t-45, 1,5 Oly.-47, 1,5 Oly.-50, L-50, 1,5 Oly.-51, L-51, 2,5 Kapt.-47, 2,5 Kapt.-47 (Mod. 50), 2,5 Kapt.-51, 1,75 t-330-52, 1,75 t-375-52
8 18 675	Sicherung für Kraftstoffpumpenbefestigung (Kraftstoffpumpe an Zylinderblock)		2	1290, 1296, 1397, 20103, 20120, 2,0-12, 1190, 1396, 3,5-34-57-83, 11234, 3200, 3300, 6100, 5200, 13237, 3500, 25104, 3700, 5300, 3800, 36315, 3,5-36-47, 3,6-36-42-47, 6700, 1,5 t-45, 1,5 Oly.-47, 1,5 Oly.-50, L-50, 1,5 Oly.-51, L-51, 2,5 Kapt.-47, 2,5 Kapt.-47 (Mod. 50), 2,5 Kapt.-51
	Sechskantschraube mit Federscheibe (M 8 x 25)	N-48301	2	
	Dichtring (8,2 x 11,9 x 1 mm)	N-31500	x	
	Sechskantschraube mit Federscheibe (M 8 x 25)	N-48301	2	1,75 t-330-52, 1,75 t-375-52

Teile-Name		Stück pro Wagen	Modell	Ersatzteil-Nr.
Kraftstoffzuführungsrohr mit Schlauch, vorn vom hinteren Rohr zur Pumpe 11234 bis Fahrg. Nr. 234-20589 13237 Llkg. ab Fahrg. Nr. 237-51351 bis Fahrg. Nr. 237-79441 Rlkg. bis Fahrg. Nr. 237-80265		1	11234, 13237, 25104, 3700	8 20 228 ≈8 20 236
Verbindungsschlauch für Kraftstoffleitung für F, P, Ü		lfd. m	1,75 t-330-52, 1,75 t-375-52	8 20 454
(siehe 12 12 . . .)				8 20 526
(siehe 12 12 . . .)				8 20 527
Rohr für Kraftstoffleitung, 8 mm äußerer Ø (1 Stück = 4 m lang)		x	alle	8 22 702
(Kraftstoffleitung an Pumpe und Behälter)				
+Winkelstück (M 12 x 1 und M 10 x 1)	N-11560	x		
*Schraubstutzen (M 12 x 1 und M 10 x 1)	N-11703	x		
Doppelkegelring (8,5 x 10 mm)	N-11223	x		
Überwurfmutter (M 12 x 1)	N-11699	x		
+2,6 l { 1,75 t-330-52, 1,75 t-375-52 } bis Motor Nr. * 26 T-12146 *				
*2,6 l { 1,75 t-330-52, 1,75 t-375-52 } ab Motor Nr. * 26 T-12147 *				
Gummitülle für Kraftstoffleitung		x	1397, 20103, 20120, 25104, 3700, 3800, 36315, 1,5 Oly.-47, 1,5 Oly.-50, L-50, 1,5 Oly.-51, L-51, 2,5 Kapt.-47 2,5 Kapt.-47 (Mod. 50), 2,5 Kapt.-51, 1,75 t-330-52, 1,75 t-375-52	(5 64 479)
Gummitülle für Kraftstoffleitung an Versteifung Seitenwandverkleidung	N-26610	x		
Schraubstutzen für Kraftstoffleitung an Kraftstoffpumpe und Behälter (M 12 x 1 und M 10 x 1)	N-11703	x	1290, 1296, 1397, 20103, 20120, 2,0-12, 3,5-34-57-83, 1190, 1396	

Ersatzteil-Nr.	Teile-Name	Stück pro Wagen	Modell
8 24 226	**Anschlußstück** für Kraftstoffleitung und Vergaser (M 12 x 1 und M 10 x 1) 1290, 1296 ab Motor Nr. R-35001 1397 ab Motor Nr. 21001 20103, 20120 ab Motor Nr. 12511 2,0-12 ab Fahrg. Nr. 2V-4038 und Br. 2V-1 1,75 t-330-52 / 1,75 t-375-52 } bis Motor Nr. * 2,5 L-57-7860 L	1	1290, 1296, 1397, 20103, 20120, 2,0-12, 1190, 1396, 11234, 3200, 3300, 6100, 5200, 13237, 3500, 25104, 3700, 5300, 36315, 3,6-36-42-47, 1,5 t-45, 6700, 1,5 Oly.-47, 1,5 Oly.-50, L-50, 1,5 Oly.-51, L-51, 2,5 Kapt.-47, 2,5 Kapt.-47 (Mod. 50), 2,5 Kapt.-51, 1,75 t-330-52, 1,75 t-375-52
	+Dichtring (10,2 x 15,9 x 1 mm) N-11301 +1,75 t-330-52 / 1,75 t-375-52 } bis Motor Nr. * 2,5 L-57-7860 L	1	
	Schraubstutzen (M 10 x 1 und M 12 x 1) N-11703 1,75 t-330-52 / 1,75 t-375-52 } ab Motor Nr. * 2,5 L-57-7861 L	1	1,75 t-330-52, 1,75 t-375-52
8 24 288	Schelle für Unterdruckmembranenrohr an Kraftstoffrohr 1,75 t-330-52 / 1,75 t-375-52 } bis Motor Nr. * 2,5 L-55-9788 L	3	36315, 3,6-36-42-47, 6700, 1,5 t-45, 1,5 Oly.-51, L-51, 2,5 Kapt.-51, 1,75 t-330-52, 1,75 t-375-52
~~8 24 289~~ Ers. d. 8 24 291	~~Schelle für Kraftstoffleitung an Zylinderblock~~ ~~2,6 l { 1,75 t-330-52 / 1,75 t-375-52 } bis Motor Nr. * 26 T-12125 *~~	~~1~~	~~5200, 3500, 25104, 3700, 3800, 5300, 3,6-36-42-47, 36315, 1,5 t-45, 1,5 Oly.-47, 1,5 Oly.-50, L-50, 1,5 Oly.-51, L-51, 2,5 Kapt.-47, 2,5 Kapt.-47 (Mod. 50), 2,5 Kapt.-51, 1,75 t-330-52, 1,75 t-375-52~~
8 24 290	Schelle für Unterdruckmembranenrohr an Kraftstoffrohr 1,75 t-330-52 / 1,75 t-375-52 } ab Motor Nr. * 2,5 L-55-9789 L (siehe auch 1212 . . .)	3	1,75 t-330-52, 1,75 t-375-52
■8 24 291	Schelle für Kraftstoffleitung 2,6 l { 1,75 t-330-52 / 1,75 t-375-52 } ab Motor Nr. * 26 T-12126 *	1	1,75 t-330-52, 1,75 t-375-52
8 24 775	Winkelstutzen für Kraftstoffleitung an Behälter **(Nicht für Fahrgestell-Kraftstoffbehälter)**	1	1,75 t-330-52, 1,75 t-375-52
	Vierkantstopfen für Winkelstutzen (M 10 x 1) N-12054	1	
8 24 800	Scheibe für Kraftstoffleitung durch Fußboden (17 x 55 x 1 mm)	1	1,75 t-330-52, 1,75 t-375-52
(5 62 425)	Gummitülle für Kraftstoffleitung durch Fußboden (20 mm lang)	lfd. m	1,75 t-330-52, 1,75 t-375-52
(12 88 676)	Schlauchstück für Kraftstoffleitung (40 mm lang)	lfd. m	1,75 t-330-52, 1,75 t-375-52
■8 24 003	Gummitülle (Nur in Verbindung mit 8 24 291 verwenden) 2,6 l { 1,75 t-330-52 / 1,75 t-375-52 } ab Motor Nr. * 26 T-12126 *	1	1,75 t-330-52, 1,75 t-375-52

Einbau-Übersicht der Vergaser

Type- und Modell-bezeichnung	Partie	Eingebauter Vergaser	Verwende Vergaser
1290	ab Motor Nr. R-35001 bis Motor Nr. R-43326	2 527 000 A	
1290	ab Motor Nr. R-43327 bis Motor Nr. R-72991	2 527 000 B	
1296	ab Motor Nr. R-35001 bis Motor Nr. R-43326	2 527 000 A	
1296	ab Motor Nr. R- 35001 bis Motor Nr. R-72991	2 527 000 B	
1397	ab Motor Nr. 1 bis Motor Nr. 21000	2 517 001	
1397	ab Motor Nr. 21001 bis Motor Nr. 22859	2 529 321	
1397	ab Motor Nr. 22860 bis Motor Nr. 28914	2 527 000 B	
20103	ab Motor Nr. 1 bis Motor Nr. 12510	2 517 002	
20103	ab Motor Nr. 12511 bis Motor Nr. 39268	2 529 322	
20103	ab Motor Nr. 39269 bis Motor Nr. 47689	2 537 113	
20103	ab Motor Nr. 37-1 bis Motor Nr. 37-4456	2 539 782	
20103	ab Motor Nr. 37-4457 bis Motor Nr. 4998	2 547 053	
20120	ab Motor Nr. 1 bis Motor Nr. 12510	2 517 002	
20120	ab Motor Nr. 12511 bis Motor Nr. 39268	2 529 322	
20120	ab Motor Nr. 39269 bis Motor Nr. 47689	2 537 113	
20120	ab Motor Nr. 37-1 bis Auslauf	2 539 782	
2,0-12 1 t „Blitz"	ab Fahrg. Nr. 2 V-1 bis Fahrg. Nr. 2 V-4037	2 517 002	
2,0-12 1 t „Blitz"	ab Fahrg. Nr. 2 V-4038 bis Motor Nr. Br. X-2658	2 529 322	
2,0-12 1 t „Blitz"	ab Motor Nr. Br. X-2659 bis Motor Nr. Br. 37-474	2 537 113	

Type- und Modell-bezeichnung		Partie	Eingebauter Vergaser	Verwende Vergaser
2,0-12	1 t „Blitz"	ab Motor Nr. Br. 37-475 bis Motor Nr. Br. 37-2921	2 539 782	
2,0-12	1 t „Blitz"	ab Motor Nr. Br. 37-2922 bis Motor Nr. Br. 38-502	2 547 053	
3,5-34	2 t	ab Motor Nr. R-1 bis Motor Nr. R-6720	2 529 429 A	
3,5-34	2 t	ab Motor Nr. R-6721 bis Motor Nr. Br. 37-1033	2 529 429 B	
3,5-57	2½ t	ab Motor Nr. R-1 bis Motor Nr. R-6720	2 529 429 A	
3,5-57	2½ t	ab Motor Nr. R-6721 bis Motor Nr. Br. 37-1096	2 529 429 B	
3,5-83	2½ t	ab Motor Nr. R-1 bis Motor Nr. R-6720	2 529 429 A	
3,5-83	2½ t	ab Motor Nr. R-6721 bis Motor Nr. Br. 6023	2 529 429 B	
1190	P 4	ab Motor Nr. Y-1 bis Motor Nr. Y-29288	2 535 000	
1190	P 4	ab Motor Nr. Y-29289 bis Motor Nr. 37-2309	2 537 111	
1190	P 4	ab Motor Nr. 37-2400 bis Motor Nr. 37-14342	2 529 781	
1190	P 4	ab Motor Nr. 37-14343 bis Motor Nr. 37-25002	2 547 052	
1396		ab Motor Nr. Y-1 bis Motor Nr. Y-4228	2 527 000 B	
1396		ab Motor Nr. Y-4229 bis Motor Nr. 37-425	2 537 111	
1396		ab Motor Nr. 37-426 bis Motor Nr. 37-3335	2 539 781	
1396		ab Motor Nr. 37-3336 bis Motor Nr. 38-816	2 547 052	
11234	Kadett	ab Motor Nr. 37-1 bis Motor Nr. 37-12314	2 541 826	8 26 012
11234	Kadett	ab Motor Nr. 37-12315 bis Motor Nr. 37-33252	2 547 051	8 26 012
3200	Kadett, spez.	ab Motor Nr. 37 K-1 bis Motor Nr. 38-20431	2 547 051	8 26 012
3200	Kadett, spez.	ab Motor Nr. 38-20432 bis Motor Nr. 40-2572	2 551 987	8 26 012
3300	Kadett norm.	ab Motor Nr. 37 K-1 bis Motor Nr. 38-20431	2 547 051	8 26 012

Type- und Modell-bezeichnung		Partie	Eingebauter Vergaser	Verwende Vergaser
3300	Kadett norm.	ab Motor Nr. 38-20432 bis Motor Nr. 40-2551	2 551 987	8 26 012
6100		ab Motor Nr. 38-1 bis Motor Nr. 40-756	2 551 988	
13237	Olympia	ab Motor Nr. 1 bis Motor Nr. 37-553	2 527 000 B	
13237	Olympia	ab Motor Nr. 37-554 bis Motor Nr. 37-2262	2 537 111	
13237	Olympia	ab Motor Nr. 37-2263 bis Motor Nr. 37-11993	2 539 781	
13237	Olympia	ab Motor Nr. 37-11994 bis Motor Nr. 37-30204	2 547 052	
3500	Olympia	ab Motor Nr. 37-1 bis Motor Nr. 38-1539	2 549 400	8 26 029
3500	Olympia	ab Motor Nr. 38-1540 bis Motor Nr. 39-522	2 551 989	8 26 029
3500	Olympia	ab Motor Nr. 39-523 bis Motor Nr. 40-6925	2 590 020	8 26 029
5200	1 t „Blitz"	ab Motor Nr. Br. 38-1 bis Motor Nr. Br. 39-30	2 551 989	8 26 029
5200	1 t „Blitz"	ab Motor Nr. Br. 39-31 bis Motor Nr. Br. 40-244	2 590 020	8 26 029
25104	Super 6	ab Motor Nr. 37-1 bis Motor Nr. 37-4893	2 542 000	8 26 009
25104	Super 6	ab Motor Nr. 37-4894 bis Motor Nr. 38-7431	2 547 054	8 26 009
3700	Super 6	ab Motor Nr. 38-7432 bis Motor Nr. 38-8551	2 547 054	8 26 009
3700	Super 6	ab Motor Nr. 38-8552 bis Motor Nr. 38-20405	2 551 990	8 26 009
5300	1½ t Blitz	ab Motor Nr. Br. 38-1 bis Motor Nr. Br. 38-1567	2 547 054	8 26 009
5300	1½ t Blitz	ab Motor Nr. Br. 38-1568 bis Motor Nr. Br. 42-BR-183	2 551 990	8 26 009
3800	Kapitän	ab Motor Nr. 39-1 bis Motor Nr. 40-1955	2 558 758	8 26 030
36315	Admiral	ab Motor Nr. Br. 1 bis Motor Nr. Br. 38-1452	2 545 800	8 26 024
36315	Admiral	ab Motor Nr. Br. 38-1453 bis Motor Nr. Br. 39-3634	2 553 930	8 26 024
36315	Admiral	ab Motor Nr. Br. 39-3635 bis Auslauf	2 579 317	8 26 024

Type- und Modell-bezeichnung		Partie	Eingebauter Vergaser	Verwende Vergaser
36315	Admiral	nach Auslauf freigegeben	2 584 786	8 26 024
3,5-36	3 t „Blitz"	ab Motor Nr. Br. 37-1 bis Motor Nr. Br. 37-3591	2 529 429 B	
3,5-47	3 t „Blitz"	ab Motor Nr. Br. 37-1 bis Motor Nr. Br. 37-3971	2 529 429 B	
3,6-36	3 t „Blitz"	ab Motor Nr. Br. A-1 bis Motor Nr. Br. 38-8626	2 545 800	8 26 024
3,6-36	3 t „Blitz"	ab Motor Nr. Br. 38-8627 bis Motor Nr. Br. 40-403	2 553 930	8 26 024
3,6-36	3 t „Blitz"	ab Motor Nr. Br. 40-404 bis Auslauf	2 570 317	8 26 024
3,6-36	3 t „Blitz"	nach Auslauf freigegeben	2 584 786	8 26 024
3,6-42	3 t „Blitz"	ab Motor Nr. Br. A-1 bis Motor Nr. Br. 38-8626	2 545 800	8 26 024
3,6-42	3 t „Blitz"	ab Motor Nr. Br. 38-8627 bis Motor Nr. Br. 40-512	2 553 930	8 26 024
3,6-42	3 t „Blitz"	ab Motor Nr. Br. 40-513 bis Auslauf	2 579 317	8 26 024
3,6-42	3 t „Blitz"	nach Auslauf freigegeben	2 584 786	8 26 024
3,6-47	3 t „Blitz"	ab Motor Nr. Br. A-1 bis Motor Nr. Br. 38-8626	2 545 800	8 26 024
3,6-47	3 t „Blitz"	ab Motor Nr. Br. 38-8627 bis Motor Nr. Br. 40-356	2 553 930	8 26 024
3,6-47	3 t „Blitz"	ab Motor Nr. Br. 40-357 bis Auslauf	2 579 317	8 26 024
3,6-47	3 t „Blitz"	nach Auslauf freigegeben	2 584 786	8 26 024
6700	3 t „Blitz"	ab Motor Nr. Br. 40-1 bis Auslauf	2 579 317	8 26 024
6700	3 t „Blitz"	nach Auslauf freigegeben	2 584 786	8 26 024
1,5 t-45	1½ t „Blitz"	ab Motor Nr. 46-1 bis Auslauf	2 551 990	8 26 009
1,5 Oly.-47	Olympia	ab Motor Nr. 47-1 bis Auslauf	6 610 113	8 26 029
1,5 Oly.-50	Olympia	ab Motor Nr. 50-1 bis Auslauf	6 610 113	8 26 029
L-50		ab Motor Nr. 50-1 bis Auslauf	6 610 113	8 26 029
1,5 Oly.-51	Olympia	ab Motor Nr. * 1,5 L-51-1 * bis Auslauf	6 633 404	8 26 029
L-51		ab Motor Nr. * 1,5 L-51-1 * bis Auslauf	6 633 404	8 26 029

Type- und Modell-bezeichnung	Partie	Eingebauter Vergaser	Verwende Vergaser
2,5 Kapt.-47 Kapitän	ab Motor Nr. 47-1 bis Auslauf	2 558 758	8 26 030
2,5 Kapt.-47 Kapitän	nach Auslauf freigegeben	6 633 405	8 26 030
2,5 Kapt.-47 Kapitän (Mod. 50)	ab Motor Nr. 50-1 bis Auslauf	2 558 758	8 26 030
2,5 Kapt.-47 Kapitän (Mod. 50)	nach Auslauf freigegeben	6 633 405	8 26 030
2,5 Kapt.-51 Kapitän	ab Motor Nr. *2,5 L-51-1* bis Auslauf	6 633 405	8 26 030
1,75 t-330-52 1³/₄ t „Blitz"	ab Motor Nr. *2,5 L-52-1 L bis Motor Nr. *2,5 L-53-8883 L	6 633 405	8 26 030
1,75 t-330-52 1³/₄ t „Blitz"	ab Motor Nr. *2,5 L-54-8884 L bis Motor Nr. *2,5 L-55-9788 L	6 660 531/1	8 26 042
1,75 t-330-52 1³/₄ t „Blitz"	ab Motor Nr. *2,5 L-55-9789 L bis Motor Nr. *2,5 L-56-8525 L	6 660 531	8 26 042
1,75 t-330-52 1³/₄ t „Blitz"	ab Motor Nr. *2,5 L-54-8884 L bis Motor Nr. *2,5 L-57-7860 L	6 667 869	8 26 042
1,75 t-330-52 1³/₄ t „Blitz"	ab Motor Nr. *2,5 L-57-7861 L bis Motor Nr. *2,5 L-15017*	6 669 530	8 26 045
1,75 t-330-52 1³/₄ t „Blitz"	2,6 l ab Motor Nr. *26 T-0000001* bis Motor Nr. *26 T-5400*	6 680 359	8 26 055
1,75 t-330-52 1³/₄ t „Blitz"	2,6 l ab Motor Nr. *26 T-5401*	6 683 561	■8 26 058
1,75 t-375-52 1³/₄ t „Blitz"	ab Motor Nr. *2,5 L-52-1 L bis Motor Nr. *2,5 L-53-8883 L	6 633 405	8 26 030
1,75 t-375-52 1³/₄ t „Blitz"	ab Motor Nr. *2,5 L-54-8884 L bis Motor Nr. *2,5 L-55-9788 L	6 660 531/1	8 26 042
1,75 t-375-52 1³/₄ t „Blitz"	ab Motor Nr. *2,5 L-55-9789 L bis Motor Nr. *2,5 L-56-8525 L	6 660 531	8 26 042
1,75 t-375-52 1³/₄ t „Blitz"	ab Motor Nr. *2,5 L-54-8884 L bis Motor Nr. *2,5 L-57-7860 L	6 667 869	8 26 042
1,75 t-375-52 1³/₄ t „Blitz"	ab Motor Nr. *2,5 L-57-7861 L bis Motor Nr. *2,5 L-15017*	6 669 530	8 26 045
1,75 t-375-52 1³/₄ t „Blitz"	2,6 l ab Motor Nr. *26 T-0000001* bis Motor Nr. *26 T-5400*	6 680 359	8 26 055
1,75 t-375-52 1³/₄ t „Blitz"	2,6 l ab Motor Nr. *26 T-5401*	6 683 561	■8 26 058

Ersatzteil-Nr.	Teile-Name	Stück pro Wagen	Modell
	Vergaser **siehe auch Liste Opel Fallstromvergaser-Ersatzteile**		
8 26 009	**Vergaser** (2 551 990)	1	25104, 3700, 5300, 1,5 t-45
≈8 26 024			
8 26 029	Vergaser (6 633 404) Bei 5200, 3500, 1,5 Oly.-47, 1,5 Oly.-50 und L-50 ist das Gewindeloch (M 8 x 1) für Anschluß des Unterdruckrohres mit der Verschlußschraube 8 26 826 und Dichtung 8 26 850 zu verschließen sowie bei 5200 und 3500 das Gasgestänge dem Vergaser anzupassen.	1	5200, 3500, 1,5 Oly.-47, 1,5 Oly.-50, L-50, 1,5 Oly.-51, L-51
8 26 030	Vergaser (6 633 405) 1,75 t-330-52 } bis Motor Nr. A 2,5 L-54-8883 L 1,75 t-375-52 } Bei 3800, 2,5 Kapt.-47 und 2,5 Kapt.-47 (Mod. 50) ist das Gewindeloch (M 8 x 1) für Anschluß des Unterdruckrohres mit dem Schlitzstopfen N-34380 zu verschließen.	1	3800, 2,5 Kapt.47, 2,5 Kapt.-47 (Mod. 50), 2,5 Kapt.-51, 1,75 t-330-52, 1,75 t-375-52
8 26 042	Vergaser (6 667 869) ab Motor Nr. *2,5 L-54-8884 L bis Motor Nr. *2,5 L-57-7860 L Bei Verwendung ab Motor Nr. *2,5 L-54-8884 L bis Motor Nr. *2,5 L-55-9788 L ist der Schraubenstutzen 8 20 527 für Unterdruckrohr an Vergaser gegen 8 20 526 auszuwechseln.	1	1,75 t-330-52, 1,75 t-375-52
8 26 045	Vergaser (6 669 530) ab Motor Nr. *2,5 L-57-7861 L bis Motor Nr. *2,5 L-15017*	1	1,75 t-330-52, 1,75 t-375-52
8 26 055	Vergaser (6 680 359) 1,75 t-330-52 } 2,6 l ab Motor Nr. *26 T-0000001* 1,75 t-375-52 } bis Motor Nr. *26 T-5400*	1	1,75 t-330-52, 1,75 t-375-52
8 26 314	Anschlußstutzen für Vergaser mit Drosselklappe, Welle und Hebel 25104 ab Motor Nr. 37-4894 bis Motor Nr. 38-7431	1	25104, 3700, 5300, 1,5 t-45
≈8 26 315			
≈8 26 323			
8 26 324	Anschlußstutzen für Vergaser	1	1,5 Oly.-51, L-51
8 26 325	Anschlußstutzen für Vergaser 1,75 t-330-52 } bis Motor Nr. *2,5 L-54-8883 L 1,75 t-375-52 }	1	2,5 Kapt.-51 1,75 t-330-52, 1,75 t-375-52
8 26 327	Anschlußstutzen für Vergaser (6 667 869) Kennzeichen: gelber Farbfleck 1,75 t-330-52 } ab Motor Nr. *2,5 L-56-8526 L 1,75 t-375-52 } bis Motor Nr. *2,5 L-57-7860 L	1	1,75 t-330-52, 1,75 t-375-52
8 26 333	Anschlußstutzen für Vergaser (6 660 531) mit Drosselklappe, Welle und Hebel Kennzeichen: blauer Farbfleck 1,75 t-330-52 } ab Motor Nr. *2,5 L-54-8884 L 1,75 t-375-52 } bis Motor Nr. *2,5 L-56-8525 L	1	1,75 t-330-52, 1,75 t-375-52
8 26 335	Anschlußstutzen für Vergaser (6 669 530) mit Drosselklappe, Welle und Hebel Kennzeichen: weißer Farbfleck 2,5 l ab Motor Nr. *2,5 L-57-7861 L 2,6 l bis Motor Nr. *26 T-5400*	1	1,75 t-330-52, 1,75 t-375-52

Teile-Name		Stück pro Wagen	Modell	Ersatzteil-Nr.
Drosselklappenwelle und Hebel		1	25104, 3700, 5300, 1,5 t-45	8 26 505 ≈8 26 506
Drosselklappenwelle und Hebel 1,75 t-330-52 } bis Motor Nr. * 2,5 L-54-8883 L 1,75 t-375-52 }		1	3800, 1,5 Oly.-47, 1,5 Oly.-50, L-50, 1,5 Oly.-51, L-51, 2,5 Kapt.-47, 2,5 Kapt.-47 (Mod. 50), 2,5 Kapt.-51, 1,75 t-330-52, 1,75 t-375-52	8 26 508
Drosselklappenwelle und Hebel 1,75 t-330-52 } ab Motor Nr. * 2,5 L-54-8884 L 1,75 t-375-52 } bis Motor Nr. * 2,5 L-57-7860 L		1	1,75 t-330-52, 1,75 t-375-52	8 26 510
Drosselklappenachsenwelle und Hebel 2,6 l ab Motor Nr. * 26T-5401 *		1	1,75 t-330-52, 1,75 t-375-52	■8 26 511
Drosselklappenwelle und Hebel 2,5 l ab Motor Nr. * 2,5 L-57-7861 L 2,6 l ab Motor Nr. *26 T-0000001 * bis Motor Nr. *26 T-5400 *		1	1,75 t-330-52, 1,75 t-375-52	■8 26 512
~~Pumpenklemmhebel~~ ~~3200, 3300 bis Motor Nr. 39-10399~~ ~~6100 bis Motor Nr. 39-1024~~ ~~3500 bis Motor Nr. 39-13449~~ ~~5200 bis Motor Nr. 39-849~~ ~~3700 bis Motor Nr. 39-8551~~ ~~5300 bis Motor Nr. 39-1978~~ ~~3800 bis Motor Nr. 39-4391~~		~~1~~	~~1397, 20103, 20120, 2,0-12, 1290, 1296, 1190, 1396, 3,5-34-57-83, 11234, 3200, 3300, 6100, 5200, 13237, 3500, 25104, 3700, 5300, 3800, 36315, 3,5-36-47, 3,6-36-42-47, 6700~~	~~8 26 600~~
Pumpenklemmhebel 3200, 3300 ab Motor Nr. 39-10400 6100 ab Motor Nr. 39-1025 5200 ab Motor Nr. 39-850 3500 ab Motor Nr. 39-13450 3700 ab Motor Nr. 39-8552 3800 ab Motor Nr. 39-4392 5300 ab Motor Nr. 39-1979		1	3200, 3300, 6100, 5200, 3500, 3700, 5300, 3800, 1,5 t-45, 1,5 Oly.-47, 1,5 Oly.-50, L-50, 1,5 Oly.-51, L-51, 2,5 Kapt.-47, 2,5 Kapt.-47 (Mod. 50), 2,5 Kapt.-51, 1,75 t-330-52, 1,75 t-375-52	8 26 601
Linsenschraube für Pumpenklemmhebel (M 5 x 8)	N-12003	1	1290, 1296, 1397, 20103, 20120, 2,0-12, 3,5-34-57-83, 1190, 1396, 11234, 3200, 3300, 6100, 5200, 13237, 3500, 25104, 3700, 5300, 3800, 36315, 3,5-36-47, 3,6-36-42-47, 6700, 1,5 t-45, 1,5 Oly.-47, 1,5 Oly.-50, L-50, 2,5 Kapt.-47, 2,5 Kapt.-47 (Mod. 50), 2,5 Kapt.-51, 1,75 t-330-52, 1,75 t-375-52	
Drosselklappe (29,9 mm ⌀) 1,75 t-330-52 } bis Motor Nr. *2,5 L-54-8883 L 1,75 t-375-52 }		1	1290, 1296, 1397, 20103, 20120, 2,0-12, 1190, 1396, 11234, 3200, 3300, 6100, 13237, 5200, 3500, 25104, 3700, 5300, 3800, 1,5 t-45, 1,5 Oly.-47, 1,5 Oly.-50, L-50, 1,5 Oly.-51, L-51, 2,5 Kapt.-47, 2,5 Kapt.-47 (Mod. 50), 2,5 Kapt.-51, 1,75 t-330-52, 1,75 t-375-52	8 26 650
Drosselklappe (35,9 mm ⌀) 1,75 t-330-52 } ab Motor Nr. * 2,5 L-54-8884 L 1,75 t-375-52 }		1	3,5-34-57-83, 3,5-36-47, 36315, 3,6-36-42-47, 6700, 1,75 t-330-52, 1,75 t-375-52	8 26 652
Linsenschraube für Drosselklappe (M 3 x 5)	N-11866	x	1290, 1296, 1397, 20103, 20120, 2,0-12, 3,5-34-57-83, 1190, 1396, 11234, 3200, 3300, 6100, 5200, 13237, 3500, 25104, 3700, 5300, 3800, 36315, 3,5-36-47, 3,6-36-42-47, 6700, 1,5 t-45, 1,5 Oly.-47, 1,5 Oly.-50, L-50, 1,5 Oly.-51, L-51, 2,5 Kapt.-47, 2,5 Kapt.-47 (Mod. 50), 2,5 Kapt.-51, 1,75 t-330-52, 1,75 t-375-52	

■5. Änderung Mai 1960

Ersatzteil-Nr.	Teile-Name	Stück pro Wagen	Modell
~~8 26 675~~	~~Verbindungsstange von Drosselklappenachsenhebel zum~~ Pumpenhebel 20103, 20120 bis Motor Nr. 39268 2,0-12 bis Motor Nr. Br. x-2658 1190 bis Motor Nr. Y-29288 13237 bis Motor Nr. 37553	~~1~~	~~1290, 1296, 1397, 20103, 20120,~~ 2,0-12, 3,5-34-57-83, 1190, 1396, 13237, 3,5-36-47, 3,6-36-42-47, 6700
8 26 676	Verbindungsstange von Drosselklappenhebel zum Pumpenhebel 20103, 20120 ab Motor Nr. 39269 2,0-12 ab Motor Nr. Br x-2659 1190 ab Motor Nr. 29289 3200, 3300 bis Motor Nr. 39-10939 6100 bis Motor Nr. 39-1024 5200 bis Motor Nr. 39-849 13237 ab Motor Nr. 37554 3500 bis Motor Nr. 39-13449 5300 bis Motor Nr. 39-1978	1	20103, 20120, 2,0-12, 1190, 1396, 11234, 3200, 3300, 6100, 5200, 13237, 3500, 25104, 3700, 5300, 3800
8 26 677	Verbindungsstange von Drosselklappenachsenhebel zum Pumpenhebel 3200, 3300 ab Motor Nr. 39-10940 6100 ab Motor Nr. 39-1025 5200 ab Motor Nr. 39-850 3500 ab Motor Nr. 39-13450 5300 ab Motor Nr. 39-1979	1	3200, 3300, 6100, 5200, 3500, 5300, 3800, 36315, 3,6-36-42-47, 1,5 t-45, 6700, 1,5 Oly.-47, 1,5 Oly.-50, L-50, 1,5 Oly.-51, L-51, 2,5 Kapt.-47, 2,5 Kapt.-47 (Mod. 50), 2,5 Kapt.-51, 1,75 t-330-52, 1,75 t-375-52
	Federklammer für Verbindungsstange N-18420	2	1290, 1296, 1397, 20103, 20120, 2,0-12, 3,5-34-57-83, 1190, 1396, 11234, 3200, 3300, 6100, 5200, 13237, 3500, 25104, 3700, 5300, 3800, 36315, 3,5-36-47, 3,6-36-42-47, 6700, 1,5 t-45
8 26 700	Rückzugfeder zum Drosselklappenhebel	1	11234, 3200, 3300, 6100, 25104, 6700, 5300, 3800, 1,5 t-45, 2,5 Kapt.-47, 2,5 Kapt.-47 (Mod. 50)
	Linsenschraube für Drosselklappenhebel (M5 x 24) N-16010	1	1290, 1296, 1397, 20103, 20120, 2,0-12, 3,5-34-57-83, 1190, 1396, 11234, 3200, 3300, 6100, 5200, 13237, 3500, 25104, 3700, 5300, 3800, 36315, 3,5-36-47, 3,6-36-42-47, 6700, 1,5 t-45, 1,5 Oly.-47, 1,5 Oly.-50, L-50, 1,5 Oly.-51, L-51, 2,5 Kapt.-47, 2,5 Kapt.-47 (Mod. 50), 2,5 Kapt.-51, 1,75 t-330-52, 1,75 t-375-52
8 26 750 ≈8 26 775	Stellschraube für Leerlauf	1	1290, 1296, 1397, 20103, 20120, 2,0-12, 3,5-34-57-83, 1190, 1396, 11234, 3200, 3300, 6100, 5200, 13237, 3500, 25104, 3700, 5300, 3800, 36315, 3,5-36-47, 3,6-36-42-47, 6700, 1,5 t-45, 1,5 Oly.-47, 1,5 Oly.-50, L-50, 1,5 Oly.-51, L-51, 2,5 Kapt.-47, 2,5 Kapt.-47 (Mod. 50), 2,5 Kapt.-51, 1,75 t-330-52, 1,75 t-375-52

Teile-Name		Stück pro Wagen	Modell	Ersatzteil-Nr.
Feder für Stellschraube		1	1290, 1296, 1397, 20103, 20120, 2,0-12, 3,5-34-57-83, 1190, 1396, 11234, 3200, 3300, 6100, 5200, 13237, 3500, 25104, 3700, 5300, 3800, 36315, 3,5-36-47, 3,6-36-42-47, 6700, 1,5t-45, 1,5 Oly.-47, 1,5 Oly.-50, L-50, 1,5 Oly.-51, L-51, 2,5 Kapt.-47, 2,5 Kapt.-47 (Mod. 50), 2,5 Kapt.-51, 1,75 t-330-52, 1,75 t-375-52	8 26 776
Hebel für Drosselklappenanschlag 1,75 t-330-52 1,75 t-375-52 } bis Motor Nr. *2,5 L-57-7860 L		1	25104, 3700, 5300, 3800, 36315, 3,6-36-42-47, 6700, 1,5 t-45, 2,5 Kapt.-47, 2,5 Kapt.-47 (Mod. 50), 2,5 Kapt.-51, 1,75 t-330-52, 1,75 t-375-52	8 26 802
Linsenschraube (M 5 x 24)	N-16010	1		
Hebel für Drosselklappenanschlag		1	5200, 3500, 1,5 Oly.-47 1,5 Oly.-50, L-50, 1,5 Oly.-51, L-51	8 26 803
Hebel für Drosselklappenanschlag ab Motor Nr. *2,5 L-57-7861 L		1	1,75 t-330-52, 1,75 t-375-52	8 26 806 ≈8 26 826
Linsenschraube für Leerlaufkanal (M 5 x 8) 20103, 20120 ab Motor Nr. 39269 2,0-12 ab Motor Nr. Br. x-2659 1190 ab Motor Nr. Y-29289 1396 ab Motor Nr. Y-4229 3200, 3300 bis Motor Nr. 38-20431 13237 ab Motor Nr. 37-554 25104 bis Motor Nr. 37-4893	N-12003	1	20103, 20120, 2,0-12, 1190, 1396, 11234, 3200, 3300, 13237, 25104, 3700	
Verschlußschraube für Leerlaufkanal (M 7) 1190 ab Motor Nr. 37-14343 1396 ab Motor Nr. 37-3336 11234 ab Motor Nr. 37-12315 13237 ab Motor Nr. 37-11994 25104 ab Motor Nr. 37-4894		1	1190, 1396, 11234, 3200, 3300, 6100, 5200, 13237, 3500, 25104, 3700, 5300, 3800, 1,5 t-45, 1,5 Oly.-47, 1,5 Oly.-50, L-50, 1,5 Oly.-51, L-51, 2,5 Kapt.-47, 2,5 Kapt.-47 (Mod. 50), 2,5 Kapt.-51, 1,75 t-330-52, 1,75 t-375-52	(8 30 127)
Dichtung für Verschlußschraube 8 26 825 (7,4 x 10,8 x 0,8 mm) 20103, 20120 bis Motor Nr. 39268 2,0-12 bis Motor Nr. Br. x-2658 1190 bis Motor Nr. Y-29288 1396 bis Motor Nr. Y-4228 13237 bis Motor Nr. 37553		1	1290, 1296, 1397, 20103, 20120, 2,0-12, 3,5-34-57-83, 1190, 1396, 13237, 36315, 3,5-36-47, 3,6-36-42-47, 6700	8 26 850
für Verschlußschraube 8 26 826 (siehe auch 8 30 . . .)		1	5200, 3500, 25104, 3700, 5300, 1,5 t-45, 1,5 Oly.-47, 1,5 Oly.-50, L-50	
Dichtung für Verschlußschraube N-12003 (5,2 x 9,5 x 1,5 mm) 20103, 20120 ab Motor Nr. 39269 2,0-12 ab Motor Nr. Br. x-2659 1190 ab Motor Nr. Y-29289 1396 ab Motor Nr. 4229 3200, 3300 bis Motor Nr. 38-20431 13237 ab Motor Nr. 37554 25104 bis Motor Nr. 37-1805 1,5 t-45 bis Motor Nr.37-1567		1	20103, 2020, 2,0-12, 1190, 1396, 11234, 3200, 3300, 13237, 25104, 3700, 5300	(8 18 376)

Ersatzteil-Nr.	Teile-Name	Stück pro Wagen	Modell
(8 30 250)	Dichtung für Verschlußschraube 8 30 127 (7,1 x 10,4 x 0,8 mm) 1190 ab Motor Nr. 37-14343 1396 ab Motor Nr. 37-3336 11234 ab Motor Nr. 37-12315 13237 ab Motor Nr. 37-11994 25104 ab Motor Nr. 37-4894	1	1190, 1396, 11234, 3200, 3300, 6100, 5200, 13237, 3500, 25104, 3700, 5300, 3800, 1,5 t-45, 1,5 Oly.-47, 1,5 Oly.-50, L-50, 1,5 Oly.-51, L-51, 2,5 Kapt.-47, 2,5 Kapt.-47 (Mod. 50), 2,5 Kapt.-51, 1,75 t-330-52, 1,75 t-375-52
≈8 26 875			
8 26 876	Klemmfeder für Drosselklappeneinstellung ab Motor Nr. *2,5 L-57-7861 L	1	1,75 t-330-52, 1,75 t-375-52
8 28 005	**Vergasergehäuse mit Düsen**	1	5200, 3500, 1,5 Oly.-47, 1,5 Oly.-50, L-50, 1,5 Oly.-51, L-51
8 28 009	Vergasergehäuse mit Düsen 1,75 t-330-52 } bis Motor Nr. *2,5 L-53-8883 L 1,75 t-375-52 }	1	3800, 2,5 Kapt.-47, 2,5 Kapt.-47 (Mod. 50), 2,5 Kapt.-51, 1,75 t-330-52, 1,75 t-375-52
8 28 014	Vergasergehäuse mit Düsen ab Motor Nr. *2,5 L-53-8884 L bis Motor Nr. *2,5 L-57-7860 L	1	1,75 t-330-52, 1,75 t-375-52
8 28 017	Vergasergehäuse mit Düsen ab Motor Nr. *2,5 L-57-7861 L bis Motor Nr. *2,5 L-15017*	1	1,75 t-330-52, 1,75 t-375-52
8 28 025	Vergasergehäuse mit Düsen 1,75 t-330-52 } 2,6 l 1,75 t-375-52 }	1	1,75 t-330-52, 1,75 t-375-52
	Bei Auswechslung von Teillastnadeln ist stets auf die eingeschlagene Nummer zu achten.		
8 28 259	Teillastnadel (647 geschlagen) 1190 ab Motor Nr. 29289 1396 ab Motor Nr. Y-4229 13237 ab Motor Nr. 37554	1	1190, 1396, 11234, 3200, 3300, 6100, 13237
8 28 260	Teillastnadel (446 geschlagen) 20103, 20120 ab Motor Nr. 39269 2,0-12 ab Motor Nr. Br. 37-474	1	20103, 20120, 2,0-12, 25104, 3700, 5300, 3800, 1,5 t-45, 2,5 Kapt.-47, 2,5 Kapt.-47 (Mod. 50)

Teile-Name	Stück pro Wagen	Modell	Ersatzteil-Nr.
Teillastnadel (475 geschlagen), normal Bei Verwendung der Teillastnadel 8 28 266 (475 geschlagen) für Teillastnadel (814 geschlagen) sind 1 Vollastdüse 8 28 862 1 Leerlaufdrossel 8 28 704 mitzuverwenden.	1	5200, 3500, 1,5 Oly.-47, 1,5 Oly.-50, L-50, 1,5 Oly.-51, L-51	8 28 266 ≈8 28 268
Teillastnadel (368 geschlagen) 1,75 t-330-52 } bis Motor Nr. *2,5 L-8883 L 1,75 t-375-52 }	1	2,5 Kapt.-51, 1,75 t-330-52, 1,75 t-375-52	8 28 270
Teillastnadel (530 geschlagen) 1,75 t-330-52 } ab Motor Nr. *2,5 L-53-8884 L 1,75 t-375-52 } bis Motor Nr. *2,5 L-57-7860 L	1	1,75 t-330-52, 1,75 t-375-52	8 28 272
Teillastnadel (340 geschlagen) ab Motor Nr. *2,5 L-57-7861 L	1	1,75 t-330-52, 1,75 t-375-52	8 28 276
Scheibe für Teillastnadel (Lochdurchmesser 2,40 und 0,10 mm)	1	1290, 1296, 1397, 20103, 20120, 2,0-12, 3,5-34-57-83, 1190, 1396, 11234, 3200, 3300, 6100, 5200, 13237, 3500, 25104, 3700, 3800, 5300, 36315, 3,5-36-47, 3,6-36-42-47, 6700, 1,5 t-45, 1,5 Oly.-47, 1,5 Oly.-50, L-50, 1,5 Oly.-51, L-51, 2,5 Kapt.-47, 2,5 Kapt.-47 (Mod. 50), 2,5 Kapt.-51, 1,75 t-330-52, 1,75 t-375-52	8 28 377
Feder für Teillastnadel	1	1290, 1296, 1397, 20103, 20120, 2,0-12, 3,5-34-57-83, 1190, 1396, 11234, 3200, 3300, 6100, 5200, 13237, 3500, 25104, 3700, 3800, 5300, 36315, 3,5-36-47, 3,6-36-42-47, 6700, 1,5 t-45, 1,5 Oly.-47, 1,5 Oly.-50, L-50, 1,5 Oly.-51, L-51, 2,5 Kapt.-47, 2,5 Kapt.-47 (Mod. 50), 2,5 Kapt.-51, 1,75 t-330-52, 1,75 t-375-52	8 28 400

Ersatzteil-Nr.	Teile-Name		Stück pro Wagen	Modell
	Federklammer für Teillastnadel an Pumpenhebel	N-18420	1	1290, 1296, 1397, 20103, 20120, 2,0-12, 3,5-34-57-83, 1190, 1396, 11234, 3200, 3300, 6100, 5200, 13237, 3500, 25104, 3700, 5300, 3800, 36315, 3,5-36-47, 3,6-36-42-47, 6700, 1,5 t-45
8 28 430	Dichtung zwischen Anschlußstutzen und Vergasergehäuse 1397 ab Motor Nr. 21001 20103, 20120 ab Motor Nr. 12511 2,0-12 ab Fahrg. Nr. 2 V-4038		1	1290, 1296, 1397, 20103, 20120, 2,0-12, 3,5-34-57-83, 1190, 1396, 11234, 3200, 3300, 6100, 5200, 13237, 3500, 25104, 3700, 5300, 3800, 1,5 t-45, 1,5 Oly.-47, 1,5 Oly.-50, L-50, 1,5 Oly.-51, L-51, 2,5 Kapt.-47, 2,5 Kapt.-47 (Mod. 50), 2,5 Kapt.-51, 1,75 t-330-52, 1,75 t-375-52
	Halbrundschraube für Anschlußstutzen an Vergasergehäuse (M 6 x 25) 20103, 20120 bis Motor Nr. 39268 2,0-12 bis Motor Nr. Br. x-2658 1190 bis Motor Nr. Y-29288 1396 bis Motor Nr. Y-4228 13237 bis Motor Nr. 37553	N-38570	2	1290, 1296, 1397, 20103, 20120, 2,0-12, 1190, 1396, 13237
	Federring (6,1 mm)	<N-11423	2	
	(Anschlußstutzen an Vergasergehäuse)			
	Zylinderschraube mit Federscheibe (M 6 x 25) 20103, 20120 ab Motor Nr. 39269 2,0-12 ab Motor Nr. Br. x-2659 1190 ab Motor Nr. Y-29289 1396 ab Motor Nr. Y-4229 13237 ab Motor Nr. 37554	N-48351	2	20103, 20120, 2,0-12, 3,5-34-57-83, 1190, 1396, 11234, 3200, 3300, 6100, 5200, 13237, 3500, 25104, 3700, 5300,, 3800, 36315, 3,5-36-47, 3,6-36-42-47, 6700, 1,5 t-45, 1,5 Oly.-47, 1,5 Oly.-50, L-50, 1,5 Oly.-51, L-51, 2,5 Kapt.-47, 2,5 Kapt.-47 (Mod. 50), 2,5 Kapt.-51, 1,75 t-330-52, 1,75 t-375-52

Teile-Name	Stück pro Wagen	Modell	Ersatzteil-Nr.
~~Hauptdüse und Dichtung (210 geschlagen)~~ ~~1397 ab Motor Nr. 22860~~ ~~1190 bis Motor Nr. Y-29288~~ ~~1396 bis Motor Nr. Y-4228~~ ~~13237 bis Motor Nr. 37553~~	~~1~~	~~1290, 1296, 1397, 1190, 1396, 13237~~	~~8 28 479~~
Hauptdüse (26 geschlagen) 1190 ab Motor Nr. Y-29289 1396 ab Motor Nr. Y-4229 13237 ab Motor Nr. 37554 für Vergaser 5200, 3500, 1,5 Oly.-47, 1,5 Oly.-50, L-50, 1,5 Oly.-51, L-51 nur für größere Höhenlagen	1	1190, 1396, 11234, 3200, 3300, 6100, 5200, 13237, 3500, 1,5 Oly.-47, 1,5 Oly.-50, L-50, 1,5 Oly.-51, L-51	<8 28 480
Hauptdüse (44 geschagen) 20103, 20120 ab Motor Nr. 39269 2,0-12 ab Motor Nr. Br. x-2659 1,75 t-330-52 } bis Motor Nr. *2,5 L-54-8883 L 1,75 t-375-52 } bis Motor Nr. *2,5 L-54-8883 L	1	20120, 20103, 2,0-12, 5200, 3500, 1,5 Oly.-47, 1,5 Oly.-50, L-50, 2,5 Kapt.-51, 1,75 t-330-52, 1,75 t-375-52	<8 28 481
Hauptdüse (54 geschlagen)	1	25104, 3700, 5300, 3800, 1,5 t-45, 2,5 Kapt.-47, 2,5 Kapt.-47 (Mod. 50)	<8 28 482
Hauptdüse (36 geschlagen) (für größere Höhenlagen) 25104 ab Motor Nr. 37-4894 Teil kann nur in Verbindung mit Vollastdüse 8 28 861 (71 geschlagen) für normal eingebaute Teile verwendet werden.	1	25104, 3700, 5300, 3800, 1,5 t-45, 1,5 Oly.-51, L-51, 2,5 Kapt.-47, 2,5 Kapt.-47 (Mod. 50), 2,5 Kapt.-51	<8 28 485
~~Hauptdüse (68 geschlagen)~~ ~~36315 ab Motor Nr. Br. 39-3635~~ ~~3,6-36 ab Motor Nr. Br. 40-404~~ ~~3,6-42 ab Motor Nr. Br. 40-513~~ ~~3,6-47 ab Motor Nr. Br. 40-357~~	~~1~~	~~36315, 3,6-36-42-47, 6700~~	~~<8 28 487~~

Ersatzteil-Nr.	Teile-Name	Stück pro Wagen	Modell
8 28 489	Hauptdüse (75 geschlagen) 1,75 t-330-52 } ab Motor Nr. *2,5 L-54-8884 L 1,75 t-375-52 } bis Motor Nr. *2,5 L-57-7860 L 2,6 l (Nur auf besondere Bestellung - für größere Höhenlagen)	1	1,75 t-330-52, 1,75 t-375-52
8 28 490	Hauptdüse (80 geschlagen) ab Motor Nr. *2,5 L-57-7861 L	1	1,75 t-330-52, 1,75 t-375-52
8 28 606	Leerlaufdüse (70 geschlagen) 20103 ab Motor Nr. 37-4457 2,0-12 ab Motor Nr. Br. 37-2922 1190 ab Motor Nr. 37-14343 1396 ab Motor Nr. 37-3336 11234 ab Motor Nr. 37-12315 13237 ab Motor Nr. 11994 25104 ab Motor Nr. 37-4894 1,75 t-330-52 } bis Motor Nr. *2,5 L-54-8883 L 1,75 t-375-52 }	1	20103, 20120, 1190, 1396 11234, 3200, 3300, 6100, 5200, 13237, 3500, 25104, 3700, 5300, 3800, 1,5 t-45, 1,5 Oly.-47, 1,5 Oly.-50, L-50, 1,5 Oly.-51, L-51, 2,5 Kapt.-47, 2,5 Kapt.-47 (Mod. 50), 2,5 Kapt.-51, 1,75 t-330-52, 1,75 t-375-52
≈8 28 607			
8 28 609	Leerlaufdüse (60 geschlagen)	1	1,5 Oly.-51, L-51
8 28 610	Leerlaufdüse (70 geschlagen), ohne Mischrohr 1,75 t-330-52 } ab Motor Nr. *2,5 L-54-8884 L 1,75 t-375-52 } bis Motor Nr. *2,5 L-56-8525 L	1	1,75 t-330-52, 1,75 t-375-52
8 28 611	Leerlaufdüse (60 geschlagen) ab Motor Nr. *2,5 L-56-8526 L bis Motor Nr. *2,5 L-57-7860 L	1	1,75 t-330-52, 1,75 t-375-52
8 28 612	Leerlaufdüse (70 geschlagen) ab Motor Nr. *2,5 L-57-7861 L	1	1,75 t-330-52, 1,75 t-375-52

Teile-Name	Stück pro Wagen	Modell	Ersatzteil-Nr.
Leerlaufdrossel (36 geschlagen) 1190 ab Motor Nr. Y-29289 1396 ab Motor Nr. Y-4229 5200 ab Motor Nr. Br. 39-31 13237 ab Motor Nr. 37554 3500 ab Motor Nr. 39-523 Für 3800, 2,5 Kapt.-47, 2,5 Kapt.-47 (Mod. 50), 2,5 Kapt.-51 für große Höhenlagen (nur auf besondere Bestellung)	1	1190, 1396, 11234, 3200, 3300, 6100, 5200, 13237, 3500, 3800, 1,5 Oly.-47, 1,5 Oly.-50, L-50, 1,5 Oly.-51, L-51, 2,5 Kapt.-47, 2,5 Kapt.-47 (Mod. 50), 2,5 Kapt.-51	8 28 700
Leerlaufdrossel (50 geschlagen) 3700 ab Motor Nr. 38-8552 5300 ab Motor Nr. 38-1568 1,75 t-330-52 } bis Motor Nr. *2,5 L-54-8883 L 1,75 t-375-52 } bis Motor Nr. *2,5 L-54-8883 L	1	3700, 5300, 3800, 1,5 t-45, 2,5 Kapt.-47, 2,5 Kapt.-47 (Mod. 50), 2,5 Kapt.-51, 1,75 t-330-52, 1,75 t-375-52	8 28 703
Leerlaufdrossel (32 geschlagen) 5200 bis Motor Nr. Br. 39-30 3500 bis Motor Nr. 39-522 Bei Einbau der Leerlaufdrossel 8 28 704 (32 geschlagen) für Leerlaufdrossel (42 geschlagen) ist Teillastnadel 8 28 266 (475 geschlagen) und Vollastdüse 8 28 862 (46 geschlagen) mitzuverwenden.	1	5200, 3500	8 28 704
Vollastdüse für Mischrohr (38 geschlagen) 1190 ab Motor Nr. Y-29289 1396 ab Motor Nr. Y-4229 13237 ab Motor Nr. 37554 für Vergaser 5200 und 3500 nur für größere Höhenlagen	1	1190, 1396, 11234, 3200, 3300, 6100, 5200, 13237, 3500	8 28 854
Vollastdüse für Mischrohr (67 geschlagen) 20103, 20120 ab Motor Nr. 39269 2,0-12 ab Motor Nr. Br. x-2659 1,5 t-45 nur auf besondere Bestellung, siehe KTA 134	1	5200, 20103, 20120, 2,0-12, 5300, 1,5 t-45	8 28 855
Vollastdüse für Mischrohr (79 geschlagen) 1,75 t-330-52 } bis Motor Nr. *2,5 L-54-8883 L 1,75 t-375-52 } bis Motor Nr. *2,5 L-54-8883 L	1	25104, 3700, 5300, 3800, 2,5 Kapt.-47, 2,5 Kapt.-47 (Mod. 50), 2,5 Kapt.-51, 1,75 t-330-52, 1,75 t-375-52	8 28 856 ≈8 28 857

Ersatzteil-Nr.	Teile-Name	Stück pro Wagen	Modell
~~8 28 861~~	~~Vollastdüse für Mischrohr (71 geschlagen)~~ 25104 ab Motor Nr. 4894 für größere Höhenlagen Teil kann ~~nur in~~ Verbindung mit Hauptdüse 8 28 485 (36 geschlagen) ~~für~~ die normal eingebauten Teile verwendet werden.	~~1~~	~~25104, 3700, 3800, 5300, 1,5 t-45~~
8 28 862	Vollastdüse für Mischrohr (46 geschlagen) Bei Verwendung der Vollastdüse 8 28 862 (46 geschlagen) für Vollastdüse (50 geschlagen) ist Leerlaufdrossel 8 28 704 (32 ge-) schlagen) und Teillastnadel 8 28 266 (475 geschlagen mitzuverwenden.	1	5200, 3500, 1,5 Oly.-47, 1,5 Oly.-50, L-50, 1,5 Oly.-51, L-51
8 28 869	Vollastdüse für Mischrohr (85 geschlagen) 1,75 t-330-52 } ab Motor Nr. *2,5 L-54-8884 L 1,75 t-375-52 } bis Motor Nr. *2,5 L-57-7860 L	1	1,75 t-330-52, 1,75 t-375-52
≈8 28 872			
8 28 873	Vollastdüse für Mischrohr (70 geschlagen) für größere Höhenlagen (nur auf besondere Bestellung)	1	3800, 2,5 Kapt.-47, 2,5 Kapt.-47 (Mod. 50), 2,5 Kapt.-51
8 28 877	Vollastdüse (165 geschlagen) ab Motor Nr. *2,5 L-57-7861 L bis Motor Nr. *2,5 L-15017*	1	1,75 t-330-52, 1,75 t-375-52
8 28 882	Vollastdüse (165 geschlagen) 1,75 t-330-52 } 1,75 t-375-52 } 2,6 l	1	1,75 t-330-52, 1,75 t-375-52
8 28 885	Vollastdüse (150 geschlagen) (Nur auf besondere Bestellung - für größere Höhenlagen) 2,6 l	1	1,75 t-330-52, 1,75 t-375-52
~8 28 951	Pumpendüse (50 geschlagen) 1397 ab Motor Nr. 21001 20103, 20120 ab Motor Nr. 12511 2,0-12 ab Fahrg. Nr. 2V-4038 3700 bis Motor Nr. 38-8551 5300 bis Motor Nr. Br. 38-1567 1,75 t-330-52 } 1,75 t-375-52 } bis Motor Nr. *2,6 L-54-8883 L	1	1290, 1296, 1397, 20103, 20120, 2,0-12, 1190, 1396, 11234, 3200, 3300, 6100, 5200, 13237, 3500, 25104, 3700, 5300, 1,5 Oly.-47, 1,5 Oly.-50, L-50, 1,5 Oly.-51, L-51, 2,5 Kapt.-51, 1,75 t-330-52, 1,75 t-375-52
8 28 954	Pumpendüse (55 geschlagen) 3700 ab Motor Nr. 38-8552 5300 ab Motor Nr. Br. 38-1568 1,75 t-330-52 } ab Motor Nr. *2,5 L-54-8884 L 1,75 t-375-52 } bis Motor Nr. *2,5 L-56-8528 L	1	3700, 3800, 5300, 1,5 t-45, 2,5 Kapt.-47, 2,5 Kapt.-47 (Mod. 50), 1,75 t-330-52, 1,75 t-375-52

Teile-Name	Stück pro Wagen	Modell	Ersatzteil-Nr.
Pumpendüse (60 geschlagen) ab Motor Nr. * 2,5 L-56-8526 L	1	1,75 t-330-52, 1,75 t-375-52	8 28 956
Pumpenauslaßventil mit Plattenabsperrung (M 7 x 1)	1	1290, 1296, 1397, 20103, 20120, 2,0-12, 3,5-34-57-83, 1190, 1396, 11234, 3200, 3300, 6100, 5200, 13237, 3500, 25104, 3700, 5300, 3800, 36315, 3,5-36-47, 3,6-36-42-47, 6700, 1,5 t-45, 1,5 Oy.-47, 1,5 Oly.-50, L-50, 1,5 Oly.-51, L-51, 2,5 Kapt.-47, 2,5 Kapt.-47 (Mod. 50), 2,5 Kapt.-51, 1,75 t-330-52, 1,75 t-375-52	8 30 001
Pumpeneinlaßventil mit Kugel (M 11 x 1)	1	1290, 1296, 1397, 20103, 20120, 2,0-12, 3,5-34-57-83, 1190, 1396, 11234, 3200, 3300, 6100, 5200, 13237, 3500, 25104, 3700, 5300, 3800, 36315, 3,5-36-47, 3,6-36-42-47, 6700, 1,5 t-45, 1,5 Oy.-47, 1,5 Oly.-50, L-50, 1,5 Oly.-51, L-51, 2,5 Kapt.-47, 2,5 Kapt.-47 (Mod. 50), 2,5 Kapt.-51, 1,75 t-330-52, 1,75 t-375-52	8 30 051
Pumpensieb	1	1290, 1296, 1397, 20103, 20120, 2,0-12, 3,5-34-57-83, 1190, 1396, 11234, 3200, 3300, 6100, 5200, 13237, 3500, 25104, 3700, 5300, 3800, 36315, 3,5-36-47, 3,6-36-42-47, 6700, 1,5 t-45, 1,5 Oy.-47, 1,5 Oly.-50, L-50, 1,5 Oly.-51, L-51, 2,5 Kapt.-47, 2,5 Kapt.-47 (Mod. 50), 2,5 Kapt.-51, 1,75 t-330-52, 1,75 t-375-52	8 30 100
Verschlußschraube für Leerlaufdüse und Mischrohr (M 7, ganze Höhe 8,5 mm) 1397 ab Motor Nr. 21001 20103, 20120 ab Motor Nr. 12511 2,0-12 ab Fahrg. Nr. 2V-4038 1,75 t-330-52 } bis Motor Nr. * 2,5 L-56-08525 L 1,75 t-375-52 }	1—3	1290, 1296, 1397, 20103, 20120, 2,0-12, 3,5-34-57-83, 1190, 1396, 11234, 3200, 3300, 6100, 5200, 13237, 3500, 25104, 3700, 5300, 3800, 36315, 3,5-36-47, 3,6-36-42-47, 6700, 1,5 t-45, 1,5 Oy.-47, 1,5 Oly.-50, L-50, 1,5 Oly.-51, L-51, 2,5 Kapt.-47, 2,5 Kapt.-47 (Mod. 50), 2,5 Kapt.-51, 1,75 t-330-52, 1,75 t-375-52	8 30 127
1,75 t-330-52 } ab Motor Nr. *2,5 L-56-08526 L 1,75 t-375-52 }	4	1,75 t-330-52, 1,75 t-375-52	
für Leerlaufkanal 1,75 t-330-52 } bis Motor Nr. * 2,5 L-57-7861 L 1,75 t-375-52 }			
für 2,6 l Leerlauf, Leerlaufdrossel und Vollastdüsenkanal	2		
(siehe auch 8 26 . . .)			
Verschlußschraube für Pumpendüse (M 7, ganze Höhe 11 mm) 1,75 t-330-52 } bis Motor Nr. * 2,5 L-56-08525 L 1,75 t-375-52 }	1	1290, 1296, 1397, 20103, 20120, 2,0-12, 1190, 1396, 11234, 3200, 3300, 6100, 5200, 13237, 3500, 25104, 3700, 5300, 3800, 1,5 t-45, 1,5 Oy.-47, 1,5 Oly.-50, L-50, 1,5 Oly.-51, L-51, 2,5 Kapt.-47, 2,5 Kapt.-47 (Mod. 50), 2,5 Kapt.-51, 1,75 t-330-52, 1,75 t-375-52	8 30 129

Ersatzteil-Nr.	Teile-Name	Stück pro Wagen	Modell
8 30 130	Verschlußschraube für Pumpensieb	1	1290, 1296, 1397, 20103, 20120, 2,0-12, 3,5-34-57-83, 1190, 1396, 11234, 3200, 3300, 6100, 5200, 13237, 3500, 25104, 3700, 5300, 3800, 36315, 3,5-36-47, 3,6-36-42-47, 6700, 1,5 t-45, 1,5 Oy.-47, 1,5 Oly.-50, L-50, 1,5 Oly.-51, L-51, 2,5 Kapt.-47, 2,5 Kapt.-47 (Mod. 50), 2,5 Kapt.-51, 1,75 t-330-52, 1,75 t-375-52
	für Benzinablaß-Schwimmergehäuse	1	1290, 1296, 1397, 20103, 20120, 2,0-12, 1190, 1396, 11234, 3200, 3300, 6100, 5200, 13237, 3500, 25104, 3700, 5300, 3800, 1,5 t-45, 1,5 Oy.-47, 1,5 Oly.-50, L-50, 1,5 Oly.-51, L-51, 2,5 Kapt.-47, 2,5 Kapt.-47 (Mod. 50), 2,5 Kapt.-51, 1,75 t-330-52, 1,75 t-375-52
8 30 131	Verschlußstopfen für Leerlaufkanal ab Motor Nr. * 2,5 L-57-7861 L	1	1,75 t-330-52, 1,75 t-375-52
8 30 132	Verschlußschraube (M 8) für Vollastdüsenkanal 2,6 l	1	1,75 t-330-52, 1,75 t-375-52
	Dichtung für Verschlußschraube 8 30 132 ■N-31502	1	
8 30 250	Dichtung für Hauptdüse (7,1 x 10,4 x 0,8 mm) (siehe auch 8 26 . . ., 12 12 . . .)	1	1290, 1296, 1397, 20103, 20120, 2,0-12, 3,5-34-57-83, 1190, 1396, 11234, 3200, 3300, 6100, 5200, 13237, 3500, 25104, 3700, 5300, 3800, 36315, 3,5-36-47, 3,6-36-42-47, 6700, 1,5 t-45, 1,5 Oly.-47, 1,5 Oly.-50, L-50, 1,5 Oly.-51, L-51, 2,5 Kapt.-47, 2,5 Kapt.-47 (Mod. 50), 2,5 Kapt.-51, 1,75 t-330-52, 1,75 t-375-52
	für Leelaufdüse	1	1290, 1296, 1397, 20103, 20120, 2,0-12, 3,5-34-57-83, 1190, 1396, 13237, 36315, 3,6-36-42-47, 6700
	für Verschlußschraube 8 30 127	2	1290, 1296, 1397, 20103, 20120, 2,0-12, 3,5-34-57-83, 1190, 1396, 11234, 3200, 3300, 6100, 5200, 13237, 3500, 25104, 3700, 5300, 3800, 36315, 3,5-36-47, 3,6-36-42-47, 6700, 1,5 t-45, 1,5 Oly.-47, 1,5 Oly.-50, L-50, 1,5 Oly.-51, L-51, 2,5 Kapt.-47, 2,5 Kapt.-47 (Mod. 50), 2,5 Kapt.-51, 1,75 t-330-52, 1,75 t-375-52
	für Leerlaufkanal Verschlußschraube 1,75 t-330-52 / 1,75 t-375-52 } bis Motor Nr. * 2,5 L-57-7860 L		
	für Verschlußschraube 8 30 128	1	3,5-34-57-83, 36315, 3,5-36-47, 3,6-36-42-47, 6700
	für Verschlußschraube 8 30 129	1	1290, 1296, 1397, 20103, 20120, 2,0-12, 1190, 1396, 11234, 3200, 3300, 6100, 5200, 13237, 3500, 25104, 3700, 5300, 3800, 1,5 t-45, 1,5 Oly.-47, 1,5 Oly.-50, L-50, 1,5 Oly.-51, L-51, 2,5 Kapt.-47, 2,5 Kapt.-47 (Mod. 50), 2,5 Kapt.-51, 1,75 t-330-52, 1,75 t-375-52

Teile-Name	Stück pro Wagen	Modell	Ersatzteil-Nr.
Dichtung für Verschlußschraube - Pumpensieb 8 30 130 (11,1 x 13,9 x 0,8 mm)	1	1290, 1296, 1397, 20103, 20120, 2,0-12, 1190, 1396, 11234, 3200, 3300, 6100, 5200, 13237, 3500, 25104, 3700, 5300, 3800, 36315, 3,5-34-57-83, 3,5-36-47, 3,6-36-42-47, 6700, 1,5 t-45, 1,5 Oly.-47, 1,5 Oly.-50, L-50, 1,5 Oly.-51, L-51, 2,5 Kapt.-47, 2,5 Kapt.-47 (Mod. 50), 2,5 Kapt.-51, 1,75 t-330-52, 1,75 t-375-52	8 30 254
für Verschlußschraube - Benzinablaß	1	1290, 1296, 1397, 20103, 20120, 2,0-12, 1190, 1396, 11234, 3200, 3300, 6100, 5200, 13237, 3500, 25104, 3700, 5300, 3800, 1,5 t-45, 1,5 Oly.-47, 1,5 Oly.-50, L-50, 1,5 Oly.-51, L-51, 2,5 Kapt.-47, 2,5 Kapt.-47 (Mod. 50), 2,5 Kapt.-51, 1,75 t-330-52, 1,75 t-375-52	≈8 30 304
Pumpenkolben und Stange 5300 ab Motor Nr. Br. 38-1568	1	5300, 3800, 1,5 t-45, 2,5 Kapt.-47, 2,5 Kapt.-47 (Mod. 50)	8 30 305
Pumpenkolben und Stange 3200, 3300 ab Motor Nr. 38-20432 3500 ab Motor Nr. 38-1540	1	3200, 3300, 6100, 5200, 3500, 1,5 Oly.-47, 1,5 Oly.-50, L-50, 1,5 Oly.-51, L-51	8 30 306
Pumpenkolben und Stange 1,75 t-330-52 } bis Motor Nr. * 2,5 L-56-8525 L 1,75 t-375-52 } bis Motor Nr. * 2,5 L-56-8525 L	1	2,5 Kapt.-51, 1,75 t-330-52, 1,75 t-375-52	8 30 307
Pumpenhebel und Stange ab Motor Nr. * 2,5 L-56-8526 L bis Motor Nr. * 2,5 L-57-7860 L	1	1,75 t-330-52, 1,75 t-375-52	8 30 310
Pumpenkolben und Stange ab Motor Nr. * 2,5 L-57-7861 L	1	1,75 t-330-52, 1,75 t-375-52	8 30 312
Ledermanschette für Pumpenkolben (Kann bei der neuen Ausführung nicht ausgewechselt werden.) 3200, 3300 bis Motor Nr. 38-20431 3500 bis Motor Nr. 38-1539 3700 bis Motor Nr. 38-8551 5300 bis Motor Nr. Br. 38-1567 36315 bis Motor Nr. Br. 38-1452 3,6-36-42-47 bis Motor Nr. Br. 38-8626	1	1290, 1296, 1397, 20103, 20120, 2,0-12, 3,5-34-57-83, 1190, 1396, 11234, 3200, 3300, 13237, 3500, 25104, 3700, 5300, 36315, 3,5-36-47, 3,6-36-42-47	8 30 400

Ersatzteil-Nr.	Teile-Name	Stück pro Wagen	Modell
~~8 30 426~~	~~Feder für Pumpenkolben~~ 3200, 3300 bis Motor Nr. 38-20431 3500 bis Motor Nr. 38-1539 3700 bis Motor Nr. 38-8551 5300 bis Motor Nr. Br. 38-1567 36315 bis Motor Nr. Br. 38-1452 3,6-36-42-47 bis Motor Nr. 38-8626	~~1~~	~~1290, 1296, 1397, 20103, 20120,~~ 2,0-12, 3,5-34-57-83, ~~1190,~~ 1396, 11234, ~~3200,~~ 3300, 13237, 3500, ~~25104,~~ 3700, 5300, 3,5-36-47, 3,6-36-42-47, 36315
8 30 428	Feder für Ledermanschette 3200, 3300 ab Motor Nr. 38-20432 3500 ab Motor Nr. 38-1540 3700 ab Motor Nr. 38-8552 5300 ab Motor Nr. Br. 38-1568 36315 ab Motor Nr. 38-1453 3,6-36-42-47 ab Motor Nr. Br. 38-8627	1	3200, 3300, 6100, 5200, 3500, 3700, 5300, 3800, 36315, 3,6-36-42-47, 6700, 1,5 t-45, 1,5 Oly.-47, 1,5 Oly.-50, L-50, 1,5 Oly.-51, L-51, 2,5 Kapt.-47, 2,5 Kapt.-47 (Mod. 50), 2,5 Kapt.-51, 1,75 t-330-52, 1,75 t-375-52
8 30 429	Feder für Pumpenkolben 3200, 3300 ab Motor Nr. 38-20432 3500 ab Motor Nr. 38-1540 3700 ab Motor Nr. 38-8552 5300 ab Motor Nr. Br. 38-1568 36315 ab Motor Nr. Br. 38-1453 3,6-36-42-47 ab Motor Nr. Br. 38-8627	1	3200, 3300, 6100, 5200, 3500, 3700, 5300, 3800, 36315, 3,6-36-42-47, 6700, 1,5 t-45, 1,5 Oly.-47, 1,5 Oly.-50, L-50, 1,5 Oly.-51, L-51, 2,5 Kapt.-47, 2,5 Kapt.-47 (Mod. 50), 2,5 Kapt.-51, 1,75 t-330-52, 1,75 t-375-52
≈8 30 450			
8 30 451	Unterlegscheibe für Pumpenkolben, unten 3200, 3300 bis Motor Nr. 38-20431 3500 bis Motor Nr. 38-1539 3700 bis Motor Nr. 33-8551 5300 bis Motor Nr. Br. 38-1567 36315 bis Motor Nr. Br. 38-1452 3,6-36-42-47 bis Motor Nr. Br. 38-8626	1	1290, 1296, 1397, 20103, 20120, 2,0-12, 3,5-34-57-83, 1190, 1396, 11234, 3200, 3300, 6100, 13237, 3500, 25104, 3700, 5300, 3800, 36315, 3,5-36-47, 3,6-36-42-47, 1,5 t-45, 1,5 Oly.-47, 1,5 Oly.-50, L-50, 2,5 Kapt.-47, 2,5 Kapt.-47 (Mod. 50)
8 30 453	Steckscheibe für Pumpenkolben, oben 3200, 3300 ab Motor Nr. 38-20432 3500 ab Motor Nr. 38-1540 3700 ab Motor Nr. 38-8552 5300 ab Motor Nr. Br. 38-1568 36315 ab Motor Nr. Br. 38-1453 3,6-36-42-47 ab Motor Nr. 38-8627	1	3200, 3300, 6100, 5200, 3500, 3700, 5300, 3800, 36315, 3,6-36-42-47, 6700, 1,5 t-45, 1,5 Oly.-47, 1,5 Oly.-50, L-50, 1,5 Oly.-51, L-51, 2,5 Kapt.-47, 2,5 Kapt.-47 (Mod. 50), 2,5 Kapt.-51, 1,75 t-330-52, 1,75 t-375-52

Teile-Name		Stück pro Wagen	Modell	Ersatzteil-Nr.
Federteller für Vergaserpumpenkolben, oben 3200, 3300 ab Motor Nr. 38-20432 3500 ab Motor Nr. 38-1540 3700 ab Motor Nr. 38-8552 5300 ab Motor Nr. Br. 38-1568 36315 ab Motor Nr. Br. 38-1453 3,6-36-42-47 ab Motor Nr. Br. 38-8627		1	3200, 3300, 6100, 5200, 3500, 3700, 3800, 5300, 36315, 3,6-36-42-47, 6700, 1,5 t-45, 1,5 Oly.-47, 1,5 Oly.-50, L-50 1,5 Oly.-51, L-51, 2,5 Kapt.-47, 2,5 Kapt.-47 (Mod. 50), 2,5 Kapt.-51, 1,75 t-330-52, 1,75 t-375-52	8 30 454 ≈8 30 500 ≈8 30 501
Deckel mit Welle und Verschlußstopfen für Vergasergehäuse 20103, 20120 ab Motor Nr. 37-1 2,0-12 ab Motor Nr. Br. 37-475 1190 ab Motor Nr. 37-2400 1396 ab Motor Nr. 37-426 13237 ab Motor Nr. 37-2263		1	20103, 20120, 2,0-12, 1190, 1396, 11234, 3200, 3300, 6100, 5200, 13237, 3500, 1,5 Oly.-47, 1,5 Oly.-50, L-50, 1,5 Oly.-51, L-51	8 30 502
Deckel mit Welle und Verschlußstopfen für Vergasergehäuse Für 36315, 3,6-36-42-47 und 6700 ist das Luftloch (5 mm) für Unterdruckversteller selbst zu bohren		1	25104, 3700, 5300, 3800, 36315, 3,6-36-42-47, 6700 1,5 t-45, 2,5 Kapt.-47, 2,5 Kapt.-47 (Mod. 50), 2,5 Kapt.-51, 1,75 t-330-52, 1,75 t-375-52	8 30 503
Federring (4,1 mm)	N-10685	4	1290, 1296, 1397, 20103, 20120, 2,0-12, 3,5-34-57-83, 1190, 1396, 11234, 3200, 3300, 6100, 5200, 13237, 3500, 25104, 3700, 5300, 3800, 36315, 3,5-36-47, 3,6-36-42-47, 6700, 1,5 t-45, 1,5 Oly.-47, 1,5 Oly.-50, L-50, 1,5 Oly.-51, L-51, 2,5 Kapt.-47, 2,5 Kapt.-47 (Mod. 50), 2,5 Kapt.-51, 1,75 t-330-52, 1,75 t-375-52	
Linsenschraube (M 4 x 12)	N-38960	4		
Kappe für Vergasergehäusedeckel 20103, 20120 ab Motor Nr. 39269 2,0-12 ab Motor Nr. Br. x-2659 1190 ab Motor Nr. Y-29289 13237 ab Motor Nr. 37554		1	20103, 20120, 2,0-12, 1190, 1396, 11234, 3200, 3300, 6100, 5200, 13237, 3500, 25104, 3700, 5300, 3800, 36315, 3,6-36-42-47, 6700, 1,5 t-45, 1,5 Oly.-47, 1,5 Oly.-50, L-50, 1,5 Oly.-51, L-51, 2,5 Kapt.-47, 2,5 Kapt.-47 (Mod. 50), 2,5 Kapt.-51, 1,75 t-330-52, 1,75 t-375-52	8 30 625
Sieb für Vergasergehäusedeckel 20103, 20120 ab Motor Nr. 39269 2,0-12 ab Motor Nr. Br. x-2659 1190 ab Motor Nr. Y-29289 13237 ab Motor Nr. 37554		1	20103, 20120, 2,0-12, 1190, 1396, 11234, 3200, 3300, 6100, 5200, 13237, 3500 25104, 3700, 5300, 3800, 36315, 3,6-36-42-47, 6700, 1,5 t-45, 1,5 Oly.-47, 1,5 Oly.-50, L-50, 1,5 Oly.-51, L-51, 2,5 Kapt.-47, 2,5 Kapt.-47 (Mod. 50), 2,5 Kapt.-51, 1,75 t-330-52, 1,75 t-375-52	8 30 650

Ersatzteil-Nr.	Teile-Name	Stück pro Wagen	Modell
<8 30 675	Dichtung für Deckel Verwende auch R. P. 600-02 -05 -06 -12 -17 -19 -20 -22 -29 -30 -36 828-41	1	1290, 1296, 1397, 20103, 20120, 2,0-12, 3,5-34-57-83, 1190, 1396, 11234, 3200, 3300, 6100, 5200, 13237, 3500, 25104, 3700, 5300, 3800, 36315, 3,5-36-47, 3,6-36-42-47, 6700, 1,5 t-45, 1,5 Oly.-47, 1,5 Oly.-50, L-50, 1,5 Oly.-51, L-51, 2,5 Kapt.-47, 2,5 Kapt.-47 (Mod. 50), 2,5 Kapt.-51, 1,75 t-330-52, 1,75 t-375-52
<8 30 676	Dichtung zwischen Kappe und Vergasergehäusedeckel 20103, 20120 ab Motor Nr. 39269 2,0-12 ab Motor Nr. Br. x-2659 1190 ab Motor Nr. Y-29289 13237 ab Motor Nr. 37554 Verwende auch R. P. 600-01 -02 -05 -06 -12 -17 -19 -20 -22 -27 -28 -29 -30 -31 -32 -34 -36 -38 828-41	1	20103, 20120, 2,0-12, 1190, 1396, 11234, 3200, 3300, 6100, 5200, 13237, 3500, 25104, 3700, 5300, 3800, 36315, 3,6-36-42-47, 6700, 1,5 t-45, 1,5 Oly.-47, 1,5 Oly.-50, L-50, 1,5 Oly.-51, L-51, 2,5 Kapt.-47, 2,5 Kapt.-47 (Mod. 50), 2,5 Kapt.-51, 1,75 t-330-52, 1,75 t-375-52
(8 18 325)*	Dichtung für Kappenbefestigungsscheibe 20103, 20120 ab Motor Nr. 39269 2,0-12 ab Motor Nr. Br. x-2659 1190 ab Motor Nr. Y-29289 13237 ab Motor Nr. 37554 Verwende auch R. P. 600-01 -02 -04 -05 -06 -09 -10 -12 -17 -27 -29 -30 828-40	1	20103, 20120, 2,0-12, 1190, 1396, 11234, 3200, 3300, 6100, 5200, 13237, 3500, 25104, 3700, 5300, 3800, 36315, 3,6-36-42-47, 6700, 1,5 t-45, 1,5 Oly.-47, 1,5 Oly.-50, L-50, 1,5 Oly.-51, L-51, 2,5 Kapt.-47, 2,5 Kapt.-47 (Mod. 50), 2,5 Kapt.-51, 1,75 t-330-52, 1,75 t-375-52
	Sechskantschraube für Kappe an Vergasergehäusedeckel (M 6 x 12) N-10784 20103, 20120 ab Motor Nr. 39269 2,0-12 ab Motor Nr. Br. x-2659 1190 ab Motor Nr. Y-29289 13237 ab Motor Nr. 37554	1	

Teile-Name	Stück pro Wagen	Modell	Ersatzteil-Nr.
Dichtung für Prüflochverschlußschraube (5,2 x 9,5 x 1,5 mm) 20103, 20120 ab Motor Nr. 39269 2,0-12 ab Motor Nr. Br. x-2659 1190 ab Motor Nr. Y-29289 13237 ab Motor Nr. 37554 1,75 t-330-52 } bis Motor Nr. * 2,5 L-7466 * 1,75 t-375-52 } Verwende auch R. P. 600-02 -04 -05 -06 -09 -10 -12 -17 -27 -28 -29 -30	1	20103, 20120, 2,0-12, 1190, 1396, 11234, 3200, 3300, 6100, 5200, 13237, 3500, 25104, 3700 5300, 3800, 36315, 3,6-36-42-47, 6700, 1,5 t-45, 1,5 Oly.-47, 1,5 Oly.-50, L-50, 1,5 Oly.-51, L-51, 2,5 Kapt.-47, 2,5 Kapt.-47 (Mod. 50), 2,5 Kapt.-51, 1,75 t-330-52, 1,75 t-375-52	<(8 18 376)*
Linsenschraube für Prüflochverschluß (M 5 x 8) <N-12003* 20103, 20120 ab Motor Nr. 39269 2,0-12 ab Motor Nr. Br. x-2659 1190 ab Motor Nr. Y-29289 13237 ab Motor Nr. 37554 1,75 t-330-52 } bis Motor Nr. * 2,5 L-7466 * 1,75 t-375-52 } Die mit * versehenen Ersatzteile für Vergasergehäusedeckel kommen bei den Vergasern 20103, 20120, 2,0-12, 1190, 1396 und 13237 nur für solche Vergaser in Frage, die bereits mit dem Deckel 8 30 500 versehen sind.	1		
Schwimmer 20103, 20120 ab Motor Nr. 37-1 2,0-12 ab Motor Nr. Br. 37-475 1190 ab Motor Nr. 37-2400 1396 ab Motor Nr. 37-426 13237 ab Motor Nr. 37-2263	1	20103, 20120, 2,0-12, 1190, 1396, 11234, 3200, 3300, 6100, 5200, 13237, 3500, 25104, 3700, 5300, 3800, 36315, 3,6-36-42-47, 6700, 1,5 t-45, 1,5 Oly.-47, 1,5 Oly.-50, L-50, 1,5 Oly.-51, L-51, 2,5 Kapt.-47, 2,5 Kapt.-47 (Mod. 50), 2,5 Kapt.-51, 1,75 t-330-52, 1,75 t-375-52	8 30 726
Achse für Schwimmerhebel (2,5 x 21 mm) 20103, 20120 ab Motor Nr. 37-1 2,0-12 ab Motor Nr. Br. 37-475 1190 ab Motor Nr. 37-2400 1396 ab Motor Nr. 37-426 13237 ab Motor Nr. 37-2263	1	20103, 20120, 2,0-12, 1190, 1396, 11234, 3200, 3300, 6100, 5200, 13237, 3500, 25104, 3700, 5300, 3800, 36315, 3,6-36-42-47, 6700, 1,5 t-45, 1,5 Oly.-47, 1,5 Oly.-50, L-50 1,5 Oly.-51, L-51, 2,5 Kapt.-47, 2,5 Kapt.-47 (Mod. 50), 2,5 Kapt.-51, 1,75 t-330-52, 1,75 t-375-52	8 30 776

Ersatzteil-Nr.	Teile-Name	Stück pro Wagen	Modell
8 30 803	Schwimmernadelventil	1	1290, 1296, 1397, 20103, 20120, 2,0-12, 1190, 1396, 11234, 3200, 3300, 6100, 5200, 13237, 3500, 1,5 Oly.-47, 1,5 Oly.-50, L-50, 1,5 Oly.-51, L-51
8 30 804	Schwimmernadelventil	1	3,5-34-57-83, 25104, 3700, 5300, 3800, 3,5-36-47, 1,5 t-45, 2,5 Kapt.-47, 2,5 Kapt.-47 (Mod. 50), 2,5 Kapt.-51, 1,75 t-330-52, 1,75 t-375-52
8 30 805	Schwimmernadelventil	1	36315, 3,6-36-42-47, 6700
(8 26 850)	Dichtung für Schwimmernadelventil (7,4 x 10,8 x 0,8 mm) Verwende auch R. P. 600-01 -02 -27 -28 -29 -30 -36	1	1290, 1296, 1397, 20103, 20120, 2,0-12, 3,5-34-57-83, 1190, 1396, 11234, 3200, 3300, 6100, 5200, 13237, 3500, 25104, 3700, 5300, 3800, 36315, 3,5-36-47, 3,6-36-42-47, 6700, 1,5 t-45, 1,5 Oly.-47, 1,5 Oly.-50, L-50, 1,5 Oly-51, L-51, 2,5 Kapt.-47, 2,5 Kapt.-47 (Mod. 50), 2,5 Kapt.-51, 1,75 t-330-52, 1,75 t-375-52
8 30 875	Gelenkstück für Pumpenkolbenstange und Vergaserpumpenhebel 3200, 3300 bis Motor Nr. 38-20431 3500 bis Motor Nr. 38-1539 3700 bis Motor Nr. 38-8551 5300 bis Motor Nr. Br. 38-1567 36315 bis Motor Nr. Br. 38-1452 3,6-36-42-47 bis Motor Nr. Br. 38-8626	1	1290, 1296, 1397, 20103, 20120, 2,0-12, 3,5-34-57-83, 1190, 1396, 11234, 3200, 3300, 13237, 3500, 25104, 3700, 5300, 36315, 3,5-36-47, 3,6-36-42-47
8 30 876	Gelenkstück für Pumpenkolbenstange und Pumpenhebel 3200, 3300 ab Motor Nr. 38-20432 3500 ab Motor Nr. 38-1540 3700 ab Motor Nr. 38-8552 5300 ab Motor Nr. Br. 38-1568 36315 ab Motor Nr. Br. 38-1453 3,6-36-42-47 ab Motor Nr. Br. 38-8627	1	3200, 3300, 6100, 5200, 3500, 3700, 5300, 3800, 36315, 3,6-36-42-47, 6700, 1,5 t-45, 1,5 Oly.-47, 1,5 Oly.-50, L-50, 1,5 Oly.-51, L-51, 2,5 Kapt.-47, 2,5 Kapt.-47 (Mod. 50), 2,5 Kapt.-51, 1,75 t-330-52, 1,75 t-375-52
	Federklammer N-18420	x	1290, 1296, 1397, 20103, 20120, 2,0-12, 3,5-34-57-83, 1190, 1396, 11234, 3200, 3300, 6100, 5200, 13237, 3500, 25104, 3700, 5300, 3800, 36315, 3,5-36-47, 3,6-36-42-47, 6700, 1,5 t-45

Teile-Name	Stück pro Wagen	Modell	Ersatzteil-Nr.
Pumpenhebel für Vergaser 3700 ab Motor Nr. 38-12426 5300 ab Motor Nr. Br. 38-1568 36315 ab Motor Nr. Br. 38-1453 3,6-36-42-47 ab Motor Nr. Br. 38-8627 1,75 t-330-52 } bis Motor Nr. * 2,5 L-56-08525 L 1,75 t-375-52 } ab Motor Nr. * 2,5 L-57-7861 L	1	3700, 5300, 36315, 3,6-36-42-47, 6700, 2,5 Kapt.-51, 1,75 t-330-52 1,75 t-375-52	8 30 904
Pumpenhebel für Vergaser 3200, 3300 ab Motor Nr. 38-20432 3500 ab Motor Nr. 38-1540	1	3200, 3300, 6100, 5200, 3500, 1,5 Oly.-47, 1,5 Oly.-50, L-50, 1,5 Oly.-51, L-51	8 30 905
Pumpenhebel für Vergaser 3700 ab Motor Nr. 38-8552 5300 ab Motor Nr. Br. 38-1568	1	3700, 5300, 3800, 1,5 t-45, 2,5 Kapt.-47, 2,5 Kapt.-47 (Mod. 50)	8 30 906
Pumpenhebel für Vergaser ab Motor Nr. * 2,5 L-56-8526 L bis Motor Nr. * 2,5 L-57-7860 L	1	1,75 t-330-52, 1,75 t-375-52	8 30 911
Vergaserluftstützen	1	36315, 3,6-36-42-47, 6700	8 32 005
Vergaserluftstutzen 3500 ab Motor Nr. 38-1540	1	5200, 3500, 1,5 Oly.-47, 1,5 Oly.-50, L-50, 1,5 Oly.-51, L-51	8 32 006
Vergaserluftstutzen 20103, 20120 ab Motor Nr. 39268 2,0-12 ab Motor Nr. Br. x-2659 1190 ab Motor Nr. Y-29289 1396 ab Motor Nr. 4229 13237 ab Motor Nr. 37554 3500 bis Motor Nr. 38-1539	1	20103, 20120, 2,0-12, 1190, 1396, 11234, 3200, 3300, 6100, 13237, 3500, 25104, 3700, 5300, 3800, 1,5 t-45, 2,5 Kapt.-47, 2,5 Kapt.-47 (Mod. 50), 2,5 Kapt.-51, 1,75 t-330-52, 1,75 t-375-52	8 32 009
(Vergaserluftstutzen an Vergasergehäuse)			
⊕N-10688			
Zylinderschraube mit Federscheibe (M 5 x 16) *N-48241	2	1290, 1296, 1397, 20103, 20120, 2,0-12, 3,5-34-57-83, 1190, 1396, 11234, 3200, 3300, 6100, 5200, 13237, 3500, 25104, 3700, 5300, 3800, 36315, 3,5-36-47, 3,6-36-42-47, 6700, 1,5 t-45, 1,5 Oly.-47, 1,5 Oly.-50, L-50, 1,5 Oly.-51, L-51, 2,5 Kapt.-47, 2,5 Kapt.-47 (Mod. 50), 2,5 Kapt.-51, 1,75 t-330-52, 1,75 t-375-52	
⊕N-10964			

Ersatzteil-Nr.	Teile-Name		Stück pro Wagen	Modell
8 32 151	Luftklappenache mit Hebel 20103, 20120 ab Motor Nr. 39269 2,0-12 ab Motor Nr. Br. x-2659 1190 ab Motor Nr. Y-29289 1396 ab Motor Nr. Y-4229 13237 ab Motor Nr. 37554		1	20103, 20120, 2,0-12, 1190, 1396, 11234, 3200, 3300, 6100, 5200, 13237, 3500, 25104, 3700 5300, 3800, 36315, 3,6-36-42-47, 6700, 1,5 t-45, 1,5 Oly.-47, 1,5 Oly.-50, L-50, 1,5 Oly.-51, L-51, 2,5 Kapt.-47, 2,5 Kapt.-47 (Mod. 50), 2,5 Kapt.-51, 1,75 t-330-52, 1,75 t-375-52
	Linsenschraube für Vergaserluftstutzen an Vergasergehäuse (M 3 x 5)	N-11866	2	1290, 1296, 1397, 20103, 20120, 2,0-12, 3,5-34-57-83, 1190, 1396, 11234, 3200, 3300, 6100, 5200, 13237, 3500, 25104, 3700, 5300, 3800, 36315, 3,5-36-47, 3,6-36-42-47, 6700, 1,5 t-45, 1,5 Oly.-47, 1,5 Oly.-50, L-50, 1,5 Oly.-51, L-51, 2,5 Kapt.-47, 2,5 Kapt.-47 (Mod. 50), 2,5 Kapt.-51, 1,75 t-330-52, 1,75 t-375-52
≈8 32 225				
8 32 226	Rückzugfeder für Luftklappenhebel 20103, 20120 ab Motor Nr. 39269 2,0-12 ab Motor Nr. Br. x-2659 1190 ab Motor Nr. Y-29289 1396 ab Motor Nr. Y-4229 13237 ab Motor Nr. 37554		1	20103, 20120, 2,0-12, 1190, 1396, 11234, 3200, 3300, 6100, 5200, 13237, 3500, 25104, 3700 5300, 3800, 36315, 3,6-36-42-47, 6700, 1,5 t-45, 1,5 Oly.-47, 1,5 Oly.-50, L-50, 1,5 Oly.-51, L-51, 2,5 Kapt.-47, 2,5 Kapt.-47 (Mod. 50), 2,5 Kapt.-51, 1,75 t-330-52, 1,75 t-375-52
8 32 251	Halter für Luftklappendrahtzug 20103, 20120 ab Motor Nr. 39269 2,0-12 ab Motor Nr. Br. x-2659 1190 ab Motor Nr. Y-29289 1396 ab Motor Nr. Y-4229 13237 ab Motor Nr. 37554		1	20103, 20120, 2,0-12, 1190, 1396, 11234, 3200, 3300, 6100, 5200, 13237, 3500, 25104, 3700, 5300, 3800, 36315, 3,6-36-42-47, 6700, 1,5 t-45, 1,5 Oly.-47, 1,5 Oly.-50, L-50, 1,5 Oly.-51, L-51, 2,5 Kapt.-47, 2,5 Kapt.-47 (Mod. 50), 2,5 Kapt.-51, 1,75 t-330-52, 1,75 t-375-52
	(Luftklappendrahtzug an Luftklappendrahtzughalter)			
	Linsenschraube (M 5 x 10) 20103, 20120 ab Motor Nr. 39269 2,0-12 ab Motor Nr. Br. x-2659 1190 ab Motor Nr. Y-29289 1396 ab Motor Nr. Y-4229 13237 ab Motor Nr. 37554	N-12002	1	
	Vierkantmutter (M 5) 20193, 20120 ab Motor Nr. 39269 2,0-12 ab Motor Nr. Br. x-2659 1190 ab Motor Nr. Y-29289 1396 ab Motor Nr. Y-4229 13237 ab Motor Nr. 37554	N-10910	1	

Teile-Name		Stück pro Wagen	Modell	Ersatzteil-Nr.
Verbindungsstange von Luftklappe zur Drosselklappe 20103, 20120 ab Motor Nr. 39269 2,0-12 ab Motor Nr. Br. x-2659 1190 ab Motor Nr. Y-29289 1396 ab Motor Nr. Y-4229 13237 ab Motor Nr. 37554		1	20103, 20120, 2,0-12, 1190, 1396, 11234, 3200, 3300, 6100, 5200, 13237, 3500, 25104, 3700, 5300, 3800, 36315, 3,6-36-42-47, 6700, 1,5 t-45, 1,5 Oly.-47, 1,5 Oly.-50, L-50, 1,5 Oly.-51- L-51, 2,5 Kapt.-47, 2,5 Kapt.-47 (Mod. 50), 2,5 Kapt.-51, 1,75 t-330-52, 1,75 t-375-52	8 32 330
Scheibe für Verbindungsstange (4,3 x 9 x 0,8 mm) 20103, 20120 bis Motor Nr. 39268 2,0-12 bis Motor Nr. Br. x-2658 1190 bis Motor Nr. Y-29288 1396 bis Motor Nr. Y-4228 13237 bis Motor Nr. 37553	N-10068	2	1290, 1296, 1397, 20103, 20120, 2,0-12, 3,5-34-57-83, 1190, 1396, 13237, 3,5-36-47	
Federklammer für Verbindungsstange und Lasche	N-18420	4	1290, 1296, 1397, 20103, 20120, 2,0-12, 3,5-34-57-83, 1190, 1396, 13237, 3,5-36-47	
		2	20103, 20120, 2,0-12, 1190, 1396, 11234, 3200, 3300, 6100, 5200, 13237, 3500, 25104, 3700, 5300, 3800, 36315, 3,6-36-42-47, 6700, 1,5 t-45	
Dichtung für Vergaserflansch 1,75 t-375-52 } ab Motor Nr. * 2,5 L-53-8884 L 1,75 t-330-52 } bis Motor Nr. * 2,5 L-57-7860 L		1	3,5-34-57-83, 36315, 3,5-36-47, 3,6-36-42-47, 6700, 1,75 t-330-52, 1,75 t-375-52	<8 32 509
Dichtung für Vergaserflansch 1,75 t-330-52 1,75 t-375-52 } bis Motor Nr. * 2,5 L-53-8883 L		1	1290, 1296, 1397, 20103, 20120, 2,0-12, 1190, 1396, 11234, 3200, 3300, 6100, 5200, 13237, 3500, 25104, 3700, 5300, 3800, 1,5t-45, 1,5 Oly.-47, 1,5 Oly.-50, L-50, 1,5 Oly.-51, L-51, 2,5 Kapt.-47, 2,5 Kapt.-47 (Mod. 50), 2,5 Kapt.-51, 1,75 t-330-52, 1,75 t-375-52	<8 32 508
Dichtung für Vergaserflansch ab Motor Nr. * 2,5 L-57-7861 L		1	1,75 t-330-52, 1,75 t-375-52	8 32 511
Stiftschraube für Vergaser an Saugrohr (M 8 x 1 x 34) 1,75 t-330-52 1,75 t-375-52 } bis Motor Nr. * 2,5 L-15017 *	<N-11149	2	1290, 1296, 1397, 20103, 20120, 2,0-12, 3,5-34-57-83, 1190, 1396, 11234, 3200, 3300, 6100, 5200, 13237, 3500, 36315, 3,5-36-47, 3,6-36-42-47, 25104, 3700, 5300, 3800, 6700, 1,5 t-45, 1,5 Oly.-47, 1,5 Oly.-50, L-50, 1,5 Oly.-51, L-51, 2,5 Kapt.-47, 2,5 Kapt.-47 (Mod. 50), 2,5 Kapt.-51, 1,75 t-330-52, 1,75 t-375-52	

Ersatzteil-Nr.	Teile-Name		Stück pro Wagen	Modell
	Stiftschraube für Vergaser an Saugrohr (M 8 x 1 und M 8 x 1,25 x 36) 1,75 t-330-52 1,75 t-375-52 } 2,6 l	N-48491	2	1,75 t-330-52, 1,75 t-375-52
	*Zahnscheibe für Vergaser an Saugrohr (8,4 x 15 x 0,8 mm)	N-43011	2	
	*Sechskantmutter für Vergaser an Saugrohr (M 8 x 1) *1,75 t-330-52 1,75 t-375-52 } ab Motor Nr. * 2,5 L-57-7861 *	N-41471	2	
	(Vergaser an Saugrohr)			
	+Federscheibe (10,5 mm)	N-42121	2	1,75 t-330-52, 1,75 t-375-52
	+Sechskantmutter (M 10 x 1) +1,75 t-330-52 1,75 t-375-52 } ab Motor Nr. * 2,5 L-53-8884 L bis Motor Nr. * 2,5 L-57-7860 L	N-43291	2	
8 34 004	**Luftreiniger**		1	36315, 3,6-36-42-47, 6700
*8 34 008				
8 34 011	Luftreiniger		1	3500, 1,5 Oly.-47, 1,5 Oly.-50, L-50
~~8 34 016~~ Ers. d. 834 018	~~Luftreiniger~~		~~1~~	~~1,5 Oly.-51, L-51~~
<8 34 017	Luftreiniger		1	1397, 20103, 20120, 2,0-12, 3,5-34-57-83, 5200, 25104, 3700, 5300, 3,5-36-47, 1,5 t-45, 2,5 Kapt.-47, 2,5 Kapt.-47 (Mod. 50), 2,5 Kapt.-51, 1,75 t-330-52, 1,75 t-375-52
8 34 443	Luftreiniger (Ölbadfilter) (nur auf besondere Bestellung)		1	2,5 Kapt.-47 (Mod. 50), 2,5 Kapt.-51
8 34 444	Luftreiniger (Ölbadfilter) (nur auf besondere Bestellung)		1	1,5 t-45, 1,75 t-330-52, 1,75 t-375-52
<8 34 448	Luftreiniger (Ölbadfilter) (nur auf besondere Bestellung)		1	1,5 Oly.-50, L-50, 1,5 Oly.-51, L-51
8 34 675	Deckel mit Einlage für Luftreiniger 3,5-34-57-83 ab Motor Nr. R-3166 3300 nur auf besondere Bestellung 1,75 t-330-52 1,75 t-375-52 } bis Motor Nr. * 2,5 L-57-7860 L		1	1397, 20103, 20120, 2,0-12, 3,5-34-57-83, 11234, 3200, 3300, 5200, 13237, 3500, 25104, 3700, 5300, 3800, 36315, 3,5-36-47, 3,6-36-42-47, 6700, 1,5 Oly.-47, 1,5 Oly.-50, L-50, 1,5 Oly.-51, L-51, 2,5 Kapt.-47, 2,5 Kapt.-47 (Mod. 50), 2,5 Kapt.-51, 1,75 t-330-52, 1,75 t-375-52
	Sechskantmutter (M 5)	N-10803	1	

Teile-Name		Stück pro Wagen	Modell	Ersatzteil-Nr.
Schelle ohne Schraube für Luftreiniger 1,75 t ab Motor Nr. * 2,5 L-57-7861 L { 330-52 bis Fahrg. Nr. 52114 375-52 bis Fahrg. Nr. 22922		1	1397, 20103, 20120, 2,0-12, 3,5-34-57-83, 11234, 3200, 3300, 5200, 13237, 3500, 25104, 3700, 5300, 3800, 36315, 3,5-36-47, 3,6-36-42-47, 6700, 1,5 t-45, 1,5 Oly.-47, 1,5 Oly.-50, L-50, 1,5 Oly.-51, L-51, 2,5 Kapt.-47, 2,5 Kapt.-47 (Mod. 50), 2,5 Kapt.-51, 1,75 t-330-52, 1,75 t-375-52	8 34 726
+Linsenschraube (M 6 x 24)	N-15200	1		
+Vierkantmutter (M 6) +1,75 t-330-52 1,75 t-375-52 } bis Motor Nr. * 2,5 L-57-7860 L	N-24900	1		
Spannschraube für Luftreiniger 1,75 t ab Motor Nr. * 2,5 L-57-7861 L { 330-52 bis Fahrg. Nr. 52114 375-52 bis Fahrg. Nr. 22922		1	1,75 t-330-52, 1,75 t-375-52	8 34 750
Strebe für Sauggeräuschdämpfer		1	3500, 1,5 Oly.-47, 1,5 Oly.-50, L-50, 1,5 Oly.-51, L-51	8 34 899
Sechskantschraube (M 8 x 15)	N-41011	2		
Federring (8,2 mm)	N-10693	2		
~~**Schutzblech für Auspuffkrümmer**~~		~~1~~	~~1,5 Oly.-47, 1,5 Oly.-50, L-50, 1,5 Oly.-51, L-51~~	~~8 36 036~~
Schutzblech für Auspuffkrümmer 1,75 t-330-52 } ab Motor Nr. * 2,5 L-53-8884 L 1,75 t-375-52 } bis Motor Nr. * 2,5 L-54-5800 L		1	1,75 t-330-52, 1,75 t-375-52	8 36 040
Schutzblech auf Saugrohr (Vergaserschutzblech) ab Motor Nr. * 2,5 L-57-7861 L		1	1,75 t-330-52, 1,75 t-375-52	<8 36 043
~~**Luftregulierungsknopf und Draht**~~ ~~1290, 1296 bis Motor Nr. R-35000~~ ~~2,0-12 bis Motor Nr. 4111~~		~~1~~	~~1,2 alle, 1,8 alle, 1033, 2,0-12, 3,5-34-57-83~~	~~8 40 002~~
Luftregulierungsknopf und Draht 20103, 20120 ab Motor Nr. 39269 2,0-12 ab Motor Nr. Br. 2659 1190 ab Motor Nr. Y-29289 1396 ab Motor Nr. Y-4229 13237 ab Motor Nr. 37554		1	20103, 20120, 2,0-12, 1190, 1396, 11234, 3200, 3300, 6100, 5200, 13237, 3500, 25104, 3700, 5300, 3,5-36-47, 3,6-36-42-47, 6700, 1,5 t-45, 1,5 Oly.-47	8 40 014
Fächerscheibe (10,5 x 18 x 2,7 mm)	N-47531	1		
Sechskantmutter (M 10 x 1)	N-11651	1		
Gummitülle für Drahtzug durch Stirnwand	N-26290	1		

Ersatzteil-Nr.	Teile-Name		Stück pro Wagen	Modell
8 40 023	Luftregulierungsknopf und Draht		1	3800, 2,5 Kapt.-47, 2,5 Kapt.-47 (Mod. 50), 2,5 Kapt.-51
	Fächerscheibe (10,5 x 18 x 2,7 mm)	N-47531	1	
	Sechskantmutter (M 10 x 1)	N-11651	1	
	Gummitülle für Drahtzug durch Stirnwand	N-18340	1	
8 40 025	Luftregulierungsknopf und Draht		1	1,5 Oly.-50, L-50, 1,5 Oly.-51, L-51
	Fächerscheibe (10,5 x 18 x 2,7 mm)	N-47531	1	
	Sechskantmutter (M 10 x 1)	N-11651	1	
	Gummitülle für Drahtzug durch Stirnwand	N-26290	1	
8 40 040	Luftregulierungsknopf und Drahtzug mit Dämpfungsschlauch		1	1,75 t-330-52, 1,75 t-375-52
	(Bowdenzug an Armaturentafel)			
	Fächerscheibe (10,5 x 18 x 2,7 mm)	N-47531	1	
	Sechskantmutter (M 10 x 1)	N-11651	1	
8 40 278	Knopf für Luftregulierung		1	1,5 Oly.-50, L-50, 1,5 Oly.-51, L-51, 1,75 t-330-52, 1,75 t-375-52
8 40 279	Knopf für Luftregulierung		1	2,5 Kapt.-47, 2,5 Kapt.-47 (Mod. 50), 2,5 Kapt.-51
	(Drahtzug durch Stirnwand)			
	Gummitülle	N-18340	1	1,5 Oly.-51, L-51
	Gummitülle	N-26290	1	2,5 Kapt.-51
	Gummitülle	N-41610	1	1,75 t-330-52, 1,75 t-375-52
8 42 002	**Fußhebel für Gasregulierung** 3,6 ab Motor Nr. Br. A-3601 1,5 t-45 ab Fahrg. Nr. 9264 ausschl. 9265, 68, 69, 75, 77, 81-87 und 9313		1	3,5-34-57-83, 3,5-36-47, 3,6-36-42-47, 6700, 1,5 t-45
	Halbrundschraube (M 5 x 12)	N-37851	2	3,5-34-57-83, 3,5-36-47
	Federring (5,1 mm)	N-10688	2	
	Sechskantmutter (M 5)	<N-10803	2	
	Halbrundschraube (M 5 x 10)	<N-39162	2	3,6-36-42-47, 6700
	Federring (5,1 mm)	N-10688	2	
	Sechskantmutter (M 5)	<N-10803	2	

Teile-Name	Stück pro Wagen	Modell	Ersatzteil-Nr.
Fußhebel für Gasregulierung, Llkg.	1	3800, 2,5 Kapt.-47, 2,5 Kapt.-47 (Mod. 50), 2,5 Kapt.-51	8 42 012 ≈ 8 42 016
Fußhebel mit Gummiüberzug für Gasregulierung, Llkg.	1	1,5 Oly.-50, L-50, 1,5 Oly.-51, L-51	8 42 017
Fußhebel für Gasregulierung, Llkg.	1	1,75 t-330-52, 1,75 t-375-52	8 42 019 ≈ 8 42 020
Fußhebel für Gasregulierung 1290, 1296 ab Motor Nr. R-35001 6100 nur Llkg. 1,5 t-45 bis Fahrg. Nr. 9263 einschl. 9265, 68, 69, 75, 77, 81-87 und 9313	1	1290, 1296, 1396, 20103, 20120, 1190, 1396, 11234, 13237, 25104, 3700, 5300, 1,5 t-45	8 42 125
Rlkg.	1	3,5-36-47, 3,6-36-42-47	
Druckfeder für Fußhebelwelle, Rlkg. ab Fahrg. Nr. 103-44084	1	20103, 3500, 25104, 3700, 36315	(5 54 051)
~~Rückzugfeder für Gasfußhebelwelle, Llkg.~~	~~1~~	~~3500~~	~~8 47 609~~

Ersatzteil-Nr.	Teile-Name		Stück pro Wagen	Modell
<8 42 613	Rückzugfeder für Gasregulierung, Llkg. (6 Windungen, Innen-⌀ 8,5 mm) (siehe auch 8 48 . . .)		1	1,75 t-330-52, 1,75 t-375-52
<8 42 614	Rückzugfeder für Gasregulierung, Rlkg. (5 Windungen, Innen-⌀ 10,5 mm) (siehe auch 8 48 . . .)		1	1,75 t-330-52, 1,75 t-375-52
8 42 726	Gummiüberzug für Gasfußhebel		1	3800, 1,5 Oly.-47, 1,5 Oly.-50, L-50, 1,5 Oly.-51, L-51, 2,5 Kapt.-47, 2,5 Kapt.-47 (Mod. 50), 2,5 Kapt.-51, 1,75 t-330-52, 1,75 t-375-52
8 42 825	Gummitülle für Fußhebel 36315 Llkg. ab Fahrg. Nr. AD-38-4576 Rlkg. ab Fahrg. Nr. AD-38-4615		1	3500, 36315, 1,5 Oly.-47, 1,5 Oly.-50, L-50, 1,5 Oly.-51, L-51, 2,5 Kapt.-47, 2,5 Kapt.-47 (Mod. 50), 2,5 Kapt.-51, 1,75 t-330-52, 1,75 t-375-52
~~8 42 875~~	~~Dichtung für Gasfußhebellager~~		~~1~~	~~3800, 2,5 Kapt.-47, 2,5 Kapt.-47 (Mod. 50), 2,5 Kapt.-51~~
	Rlkg.		1	1,75 t-330-52, 1,75 t-375-52
	Linsenschraube (M 6 x 12)	N-10334	2	
	Federring (6,1 mm)	<N-11423	2	
	Sechskantschraube (M 6 x 15) Llkg.	N-39281	2	1,75 t-330-52, 1,75 t-375-52
	Sechskantschraube (M 6 x 12) Rlkg.	N-16670	2	
	Scheibe (6,4 x 12 x 1,5 mm)	N-11612	2	
	Federring (6,1 mm)	<N-11423	2	
8 42 878	Dichtung für Gasfußhebel an Fußboden, Llkg.		1	1,75 t-330-52, 1,75 t-375-52

Teile-Name		Stück pro Wagen	Modell	Ersatzteil-Nr.
Welle mit Hebel für Gasregulierung, Rlkg. 1,75 t-330-52 } ab Motor Nr. A 2,5 L-54-5801 L 1,75 t-375-52		1	1,75 t-330-52, 1,75 t-375-52	**8 44 082**
Druckfeder für Querwelle, oben und unten, Rlkg.		2	3800, 2,5 Kapt.-47, 2,5 Kapt.-47 (Mod. 50), 2,5 Kapt.-51	(6 80 150)
Lagerbock für Gasregulierungswelle, rechts, Rlkg.		1	1,75 t-330-52, 1,75 t-375-52	**8 46 010**
Zylinderschraube (M 6 x 10)	N-31580	2		
Federring (6,1 mm)	<N-11423	2		
Feder für Gasregulierungswelle an Lagerbock, Rlkg.		1	1,75 t-330-52, 1,75 t-375-52	(6 80 150)
Scheibe (10,5 x 18 x 1,5 mm)	N-10508	2		
Splint (3 x 18 mm)	N-10050	1		

Ersatzteil-Nr.	Teile-Name		Stück pro Wagen	Modell
~~8 46 201~~	~~Druckfeder für Gasregulierung, Llkg. 3,6 ab Motor Nr. Br. A-3601~~		~~1~~	~~3500, 3800, 36315,~~ 3,6-36-42-47, 6700, 1,5 Oly.-47, ~~2,5 Kapt.-47, 2,5 Kapt.-47~~ (Mod. 50), ~~2,5~~ Kapt.-51
	Scheibe 8,4 x 15 x 1,5 mm)	N-10863	1	
	Splint (2 x 15 mm)	N-10045	1	
•8 46 262				
~8 46 264	Hebel mit Bolzen für Gasregulierung, Llkg.		1	1,75 t-330-52, 1,75 t-375-52
	(Scheibe 8,4 x 15 x 1,5 mm)	N-10863	1	
	Splint (2 x 15 mm)	N-10045	1	
≈8 46 351				
8 46 702	Rückzugfeder für Gasregulierung, 200 mm lang 3,5-34-57-83 ab Motor Nr. R-3166		1	3,5-34-57-83, 3,5-36-47
8 46 703	Rückzugfeder für Gasregulierung, 90 mm lang 3,6-36-42-47 bis Motor Nr. A-3600		1	3,5-34-57-83, 3,6-36-42-47, 36315
8 46 704	Rückzugfeder für Gasregulierung, 115 mm lang 1290, 1296 bis Motor Nr. R-35000 2,0-12 bis Motor Nr. 500 3,6-36-42-47 ab Motor Nr. Br. A-3601		1	1,2 alle, 1,8 alle, 1033, 2,0-12, 3,6-36-42-47, 6700

Teile-Name	Stück pro Wagen	Modell	Ersatzteil-Nr.
Rückzugfeder für Gasregulierung	1	2,5 Kapt.-47 2,5 Kapt.-47 (Mod. 50), 2,5 Kapt.-51	*8 46 708
Rlkg. (siehe auch 680..., 1202...)	1	1,5 Oly.-50, L-50, 1,5 Oly.-51, L-51	
Rückzugfeder (Druckfeder) für Gasregulierung (6¼ Windungen) Llkg.	1	1,5 Oly.-47, 1,5 Oly.-50, L-50, 1,5 Oly.-51, L-51	8 46 709
			≈8 46 825
Stange für Gasfußhebel ab Fahrg. Nr. 9264 ausschl. 9265, 68, 75, 77, 81-87 und 9313	1	1,5 t-45	8 48 042
(Stange an Fußhebel)			
Scheibe (6,4 x 11 x 1,5 mm) N-10403	2		
Splint (1,5 x 12 mm) N-10043	2		
			≈8 48 045
			≈8 48 046
Stange für Gasregulierung vom Fußhebel zum Gasregulierungshebel, 220 mm lang, Rlkg. Bei Verwendung bis Motor Nr. * 2,5 L-57-7860 L sind 2 Sicherungsfedern 8 48 501 mitzuverwenden.	1	1,75 t-330-52, 1,75 t-375-52	8 48 048

Ersatzteil-Nr.	Teile-Name		Stück pro Wagen	Modell
<8 48 058	Stange für Gasregulierung vom Fußhebel zum Gasregulierungshebel, Llkg. Bei Verwendung bis Motor Nr. * 2,5 L-57-7860 L sind 2 Sicherungsfedern 8 48 501 mitzuverwenden.		1	1,75 t-330-52, 1,75 t-375-52
8 48 208	Stange für Gasregulierung, Fußhebel-Vergaser, 85 mm lang		1	25104, 3700, 5300, 1,5 t-45
	Rlkg.		1	20103, 11234, 3200, 3300
(5 78 475)	Feder für Gasregulierungsstange		2	3200, 3300, 5300, 1,5 t-45
			3	11234
			4	1290, 1296, 1397, 20103, 20120, 2,0-12, 1190, 1396, 13237, 25104, 3700, 3800
	Scheibe (4,3 x 9 x 0,8 mm)	N-10068	2—4	
	Splint (1 x 12 mm)	N-10042	2—4	
8 48 301	Feder für Gasregulierungsstange bis Motor Nr. * 2,5 L-57-7860 L		1	1,75 t-330-52, 1,75 t-375-52
	+Scheibe (6,4 x 11 x 1,5 mm)	N-10403	2	
	+Splint (1,5 x 12 mm) +bis Motor Nr. * 2,5 L-57-7860 L	N-10043	2	
8 48 501	Sicherungsfeder für Gasregulierungsstange ab Motor Nr. * 2,5 L-57-7861 L		2	1,75 t-330-52, 1,75 t-375-52
	*Scheibe (6,4 x 11 x 1,5 mm) *ab Motor Nr. * 2,5 L-57-7861 L	N-10403	1	
8 48 223	Stange für Gasregulierung vom Gasregulierungshebel zum Vergaser, 225 mm lang 1,75 t-330-52 } bis Motor Nr. * 2,5 L-54-5800 L 1,75 t-375-52 }		1	1,75 t-330-52, 1,75 t-375-52

Teile-Name		Stück pro Wagen	Modell	Ersatzteil-Nr.
Stange für Gasregulierung an Vergaser, 145 mm lang		1	1,5 Oly.-47, 1,5 Oly.-50, L-50, 1,5 Oly.-51, L-51	8 48 236
Feder für Gasregulierungsstange an Gasregulierungshebel und Vergaser		2	1,5 Oly.-47, 1,5 Oly.-50, L-50, 1,5 Oly.-51, L-51	(5 78 475)
Scheibe (5,3 x 11 x 1 mm)	N-17010	2		
Splint (1,5 x 12 mm)	N-10043	2		
Stange für Gasregulierung vom Zwischenhebel zum Vergaser, 150 mm lang, Llkg.		1	2,5 Kapt.-47 (Mod. 50), 2,5 Kapt.-51	8 48 237
Stange für Gasregulierung vom Gasregulierungshebel zum Vergaser, 168 mm lang 1,75 t-330-52 } bis Motor Nr. A 2,5 L-54-5801 L 1,75 t-375-52 } ab Motor Nr. *2,5 L-57-7860 L		1	1,75 t-330-52, 1,75 t-375-52	8 48 243
Stange für Gasregulierung, oben (155 mm lang) ab Motor Nr. *2,5 L-57-7861 L		1	1,75 t-330-52, 1,75 t-375-52	8 48 248
Feder für Gasregulierungsstange		1	5200	8 48 301
Rlkg.		2	3800, 2,5 Kapt.-47, 2,5 Kapt.-47 (Mod. 50), 2,5 Kapt.-51	
Llkg.		2	36315	
Llkg.		3	3500	
Rlkg.		3	36315	
		4	3,5-34-57-83, 3,5-36-47, 3,6-36-42-47, 6700	
Scheibe (5,3 x 11 x 1 mm)	N-17010	x		
Splint (1,5 x 12 mm)	N-10043	x		
Feder für Gasregulierung an Zwischenhebel und Vergaser		2	2,5 Kapt.-47, 2,5 Kapt.-47 (Mod. 50), 2,5 Kapt.-51	(5 78 475)
Einstellstück für Gasregulierungsstange		1	3800, 1,5 Oly.-47, 1,5 Oly.-50, L-50, 1,5 Oly.-51, L-51, 2,5 Kapt.-47, 2,5 Kapt.-47 (Mod. 50), 2,5 Kapt.-51,	8 48 425
Feder für Einstellstück 1,75 t-330-52 } bis Motor Nr. *2,5 L-57-7860 L 1,75 t-375-52 }		1	3800, 1,5 Oly.-47, 1,5 Oly.-50, L-50, 1,5 Oly.-51, L-51, 2,5 Kapt.-47, 2,5 Kapt.-47 (Mod. 50), 2,5 Kapt.-51, 1,75 t-330-52, 1,75 t-375-52	8 48 301
+Scheibe (6,4 x 11 x 1,5 mm)	N-10403	2		
+Splint (1,5 x 12 mm) +1,75 t-330-52 } bis Motor Nr. *2,5 L-57-7860 L 1,75 t-375-52 }	N-10043	2		
Einstellstück für Gasregulierungsstange (M 5) bis Motor Nr. *2,5 L-57-7860 L		1	1,75 t-330-52, 1,75 t-375-52	8 48 426
Einstellstück für Gasregulierungsstange ab Motor Nr. *2,5 L-57-7861 L		1	1,75 t-330-52, 1,75 t-375-52	8 48 429

Ersatzteil-Nr.	Teile-Name	Stück pro Wagen	Modell
(8 42 613)	Rückzugfeder für Gasregulierung, Llkg.	1	1,75 t-330-52, 1,75 t-375-52
(8 42 614)	Rückzugfeder für Gasregulierung, Rlkg.	1	1,75 t-330-52, 1,75 t-375-52
8 48 501	Sicherungsfeder für Gasregulierungsstange ab Motor Nr. *2,5 L-57-7861 L	1	1,75 t-330-52, 1,75 t-375-52
8 48 502	Sicherungsfeder für Gasregulierungsstange ab Motor Nr. *2,5 L-57-7861 L	1	1,75 t-330-52, 1,75 t-375-52
8 50 160	**Saugrohr** 1,75 t-330-52 } bis Motor Nr. *2,5 L-53-8883 L 1,75 t-375-52 } Für 1,5 t-45 bis Motor Nr. 47-1519 sind 1 Schutzblech 8 36 038 4 Sechskantschrauben N-11020 mitzuverwenden.	1	25104, 3700, 5300, 1,5 t-45, 2,5 Kapt.-47, 2,5 Kapt.-47 (Mod. 50), 2,5 Kapt.-51, 1,75 t-330-52, 1,75 t-375-52
	Vierkantstopfen für Saugrohr (M 10 x 1) N-12054	1	
	(Vergaser an Saugrohr)		
	Stiftschraube (M 8 x 1 x 34) N-11149	2	1,5 t-45
	Fächerscheibe, innenverzahnt (8,4 mm) <N-47511	2	
	Sechskantmutter (M 8 x 1) N-43211	2	
~~8 50 162~~	~~Saugrohr~~ ~~2 Dichtungen 8 50 613 sind~~ ~~mitzuverwenden.~~	~~1~~	~~5200, 3500, 1,5 Oly.-47,~~ ~~1,5 Oly.-50, L-50,~~ 1,5 Oly.-51, L-51
8 50 163	Saugrohr 1,75 t-330-52 } ab Motor Nr. *2,5 L-53-8884 L 1,75 t-375-52 } bis Motor Nr. *2,5 L-54-5800 L	1	1,75 t-330-52, 1,75 t-375-52
	Stiftschraube für Vergaser an Saugrohr (M 10x1x35) N-16870	2	
8 50 165	Saugrohr mit Stiftschrauben 1,75 t-330-52 } ab Motor Nr. A 2,5 L-54-5801 L 1,75 t-375-52 } bis Motor Nr. *2,5 L-57-7860 L	1	1,75 t-330-52, 1,75 t-375-52
8 50 167	Saugrohr mit Stiftschrauben für Vergaser ab Motor Nr. *2,5 L-57-7861 L bis Motor Nr. *2,5 L-15017*	1	1,75 t-330-52, 1,75 t-375-52
8 50 171	Saugrohr mit Stiftschrauben für Vergaser 1,75 t-330-52 } 1,75 t-375-52 } 2,6 l	1	1,75 t-330-52, 1,75 t-375-52
	*Sechskantschraube (M 10 x 75) <N-42471 *ab Motor Nr. *2,5 L-57-7861 L	4	
8 50 277	Auspuffkrümmer, vorn 1,75 t-330-52 } 1,75 t-375-52 } bis Motor Nr. *2,5 L-54-5800 L	1	25104, 3700, 5300, 3800, 1,5 t-45, 2,5 Kapt.-47, 2,5 Kapt.-47 (Mod. 50), 2,5 Kapt.-51, 1,75 t-330-52, 1,75 t-375-52
8 50 278	Auspuffkrümmer, hinten 1,75 t-330-52 } 1,75 t-375-52 } bis Motor Nr. *2,5 L-54-5800 L	1	25104, 3700, 5300, 3800, 1,5 t-45, 2,5 Kapt.-47, 2,5 Kapt.-47 (Mod. 50), 2,5 Kapt.-51, 1,75 t-330-52, 1,75 t-375-52

Teile-Name	Stück pro Wagen	Modell	Ersatzteil-Nr.
Auspuffkrümmer mit Ventil	1	5200, 3500, 1,5 Oly.-47, 1,5 Oly.-50, L-50, 1,5 Oly.-51, L-51	8 50 283
Auspuffkrümmer mit Ventil 1,75 t-330-52, 1,75 t-375-52 } ab Motor Nr. A 2,5 L-54-5801 L bis Motor Nr. *2,5 L-57-7860 L	1	1,75 t-330-52, 1,75 t-375-52	8 50 285
Auspuffkrümmer mit Ventil ab Motor Nr. *2,5 L-57-7861 L	1	1,75 t-330-52, 1,75 t-375-52	8 50 287
Ventil für Auspuffkrümmer 1,75 t-330-52, 1,75 t-375-52 } bis Motor Nr. *2,5 L-54-5800 L	1	25104, 3700, 5300, 3800, 1,5 t-45, 2,5 Kapt.-47, 2,5 Kapt.-47 (Mod. 50), 2,5 Kapt.-51, 1,75 t-330-52, 1,75 t-375-52	8 50 379
Ventil für Auspuffkrümmer	1	5200, 3500, 1,5 Oly.-47, 1,5 Oly.-50, L-50, 1,5 Oly.-51, L-51	8 50 383
Ventil für Auspuffkrümmer	1	36315, 3,6-36-42-47, 6700	8 50 384
Ventil für Auspuffkrümmer 1,75 t-330-52, 1,75 t-375-52 } ab Motor Nr. A 2,5 L-54-5801 L	1	1,75 t-330-52, 1,75 t-375-52	8 50 386
Welle mit Gegengewicht für Auspuffkrümmerventil	1	36315, 3,6-36-42-47, 6700	8 50 430
Welle mit Gegengewicht für Auspuffkrümmerventil 3500 ab Motor Nr.38-4651	1	5200, 3500, 1,5 Oly.-47, 1,5 Oly.-50, L-50, 1,5 Oly.-51, L-51	8 50 433
Welle mit Gegengewicht für Auspuffkrümmerventil 1,75 t-330-52, 1,75 t-375-52 } bis Motor Nr. *2,5 L-54-5800 L	1	25104, 3700, 5300, 3800, 1,5 t-45, 2,5 Kapt.-47, 2,5 Kapt.-47 (Mod. 50), 2,5 Kapt.-51, 1,75 t-330-52, 1,75 t-375-52	8 50 435
Zylinderkerbstift (3 x 20 mm) N-19270	1		
Welle mit Gegengewicht für Auspuffkrümmerventil { ab Motor Nr. A 2,5 L-54-5801 L	1	1,75 t-330-52, 1,75 t-375-52	8 50 437
Zylinderkerbstift (3 x 20 mm) N-19270	1		
			≈8 50 480
Dämpfungsfeder für Auspuffkrümmerventil, 6 mm breit 5300 ab Motor Nr. Br. 39-393	1	5300, 3800, 1,5 t-45	8 50 481
Feder (Wärmeregulierungsspirale) für Auspuffkrümmerventil	1	5200, 3500, 25104, 3700, 5300, 3800, 36315, 3,6-36-42-47, 6700, 1,5 t-45, 1,5 Oly.-47, 1,5 Oly.-50, L-50, 1,5 Oly.-51, L-51, 2,5 Kapt.-47, 2,5 Kapt.-47 (Mod. 50), 2,5 Kapt.-51, 1,75 t-330-52, 1,75 t-375-52	8 50 482

Ersatzteil-Nr.	Teile-Name		Stück pro Wagen	Modell
8 50 483	Feder für Auspuffkrümmerventil 3500 ab Motor Nr. 38-4651		1	5200, 3500, 1,5 Oly.-47, 1,5 Oly.-50, L-50, 1,5 Oly.-51, L-51, 2,5 Kapt.-47, 2,5 Kapt.-47 (Mod. 50), 2,5 Kapt.-51, 1,75 t-330-52, 1,75 t-375-52
≈8 50 576				
8 50 577	Führungsring für Saugrohr		2	5200, 3500, 1,5 Oly.-47, 1,5 Oly.-50, L-50, 1,5 Oly.-51, L-51
	1,75 t-330-52 1,75 t-375-52 } bis Motor Nr. *2,5 L-57-7860 L (siehe auch 9 12 . . .)		4	25104, 3700, 5300, 3800, 1,5 t-45, 2,5 Kapt.-47, 2,5 Kapt.-47 (Mod. 50), 2,5 Kapt.-51, 1,75 t-330-52, 1,75 t-375-52
8 50 578	Führungsring für Saugrohr		3	36315, 3,6-36-42-47, 6700
8 50 579	Führungsring für Saugrohr (34 mm ⌀) ab Motor Nr. *2,5 L-57-7861 L bis Motor Nr. *2,5 L-15017*		3	1,75 t-330-52, 1,75 t-375-52
8 50 580	Führungsring für Saugrohr (35,5 mm ⌀) 1,75 t-330-52 1,75 t-375-52 } 2,6 l		3	1,75 t-330-52, 1,75 t-375-52
8 50 581	Führungsring für Saugrohr (abgesetzt auf 35,5 und 34 mm ⌀) Nur in Verbindung mit Zylinderkopf 6 07 142 und Dichtung 8 50 694		3	1,75 t-330-52, 1,75 t-375-52
8 50 607	Dichtung zwischen Saugrohr und Auspuffkrümmermittelstück 1,75 t-330-52 1,75 t-375-52 } bis Motor Nr. *2,5 L-54-5800 L		1	25104, 3700, 5300, 3800, 1,5 t-45, 2,5 Kapt.-47, 2,5 Kapt.-47 (Mod. 50), 2,5 Kapt.-51, 1,75 t-330-52, 1,75 t-375-52
	Sechskantschraube (M 10 x 95)	<N-47901	x	
	Sechskantschraube (M 10 x 75)	N-11110	x	
	Federscheibe (10,5 x 21 x 1 mm)	N-29770	x	
	Federring (10,2 mm)	<N-11518	x	
	Steckkerbstift (5 x 36 x 18 mm)	N-25340	x	
8 50 612	Dichtung zwischen Saugrohr und Auspuffkrümmer 3500 ab Motor Nr. 38-4651		1	5200, 3500, 1,5 Oly.-47, 1,5 Oly.-50, L-50, 1,5 Oly.-51, L-51
	Sechskantschraube (M 8 x 70)	N-31771	4	
	Federscheibe (8,4 mm)	N-29910	4	
	Stiftschraube (M 10 x 1,5 und M 10 x 1 x 28)	N-20340	4	3500
	Federring (10,2 mm)	<N-11518	4	
	Sechskantmutter (M 10 x 1)	N-11988	4	
8 50 614	Dichtung zwischen Saugrohr und Auspuffkrümmer 1,75 t-330-52 1,75 t-375-52 } ab Motor Nr. A 2,5 L-54-5801 L bis Motor Nr. *2,5 L-57-7860 L		2	1,75 t-330-52, 1,75 t-375-52
	+Sechskantschraube (M 10 x 85)	N-43251	4	
	+Federscheibe (10,5 x 18 x 1 mm) +bis Motor Nr. *2,5 L-57-7860 L	N-42121	4	
8 50 615	Dichtung zwischen Saugrohr und Auspuffkrümmer ab Motor Nr. *2,5 L-57-7861 L		2	1,75 t-330-52, 1,75 t-375-52

Teile-Name	Stück pro Wagen	Modell	Ersatzteil-Nr.
			≈8 50 675
Dichtung für Saugrohr und Auspuffkrümmer an Zylinderkopf, vorn 1,75 t-330-52 } bis Motor Nr. *2,5 L-54-5800 L 1,75 t-375-52 }	1	25104, 3700, 5300, 3800, 1,5 t-45, 2,5 Kapt.-47, 2,5 Kapt.-47 (Mod. 50), 2,5 Kapt.-51, 1,75 t-330-52, 1,75 t-375-52	8 50 680
Dichtung für Saugrohr und Auspuffkrümmer an Zylinderkopf, hinten 1,75 t-330-52 } bis Motor Nr. *2,5 L-54-5800 L 1,75 t-375-52 }	1	25104, 3700, 5300, 3800, 1,5 t-45, 2,5 Kapt.-47, 2,5 Kapt.-47 (Mod. 50), 2,5 Kapt.-51, 1,75 t-330-52, 1,75 t-375-52	8 50 681
Dichtung für Saugrohr und Auspuffkrümmer an Zylinderkopf, mitten 1,75 t-330-52 } bis Motor Nr. *2,5 L-54-5800 L 1,75 t-375-52 }	1	25104, 3700, 5300, 3800, 1,5 t-45, 2,5 Kapt.-47, 2,5 Kapt.-47 (Mod. 50), 2,5 Kapt.-51, 1,75 t-330-52, 1,75 t-375-52	8 50 682
Dichtung für Saugrohr und Auspuffkrümmer, vorn und hinten	2	36315, 3,6-36-42-47, 6700	8 50 686
Dichtung für Saugrohr und Auspuffkrümmer, mitten	1	36315, 3,6-36-42-47, 6700	8 50 687
Sechskantschraube für Auspuffrohr an Auspuffkrümmer (M10 x 28) N-41411	2		
Stiftschraube für Vergaser an Saugrohr (M 10 x 1,5 und M 10 x 1 x 40) N-16870	2		
Dichtung für Saugrohr und Auspuffkrümmer an Zylinderkopf	1	5200, 3500, 1,5 Oly.-47, 1,5 Oly.-50, L-50, 1,5 Oly.-51, L-51	8 50 688
Dichtung für Saugrohr und Auspuffkrümmer an Zylinderkopf 1,75 t-330-52 } ab Motor Nr. A 2,5 L-54-5801 L 1,75 t-375-52 } bis Motor Nr. *2,5 L-57-7860 L	1	1,75 t-330-52, 1,75 t-375-52	8 50 690
(Vergaser an Saugrohr)			
Stiftschraube (M 10 x 1 x 37) N-16870 bis Motor Nr. *2,5 L-57-7860 L	2	1,75 t-330-52, 1,75 t-375-52	

Ersatzteil-Nr.	Teile-Name		Stück pro Wagen	Modell
	Siftschraube für Vergaser an Saugrohr (M 8 x 1 x 34) 1,75 t-330-52 1,75 t-375-52 } ab Motor Nr. *2,5 L-57-7861 L	N-11149	2	1290, 1296, 1397, 20103, 20120, 2,0-12, 1190, 1396, 5200, 3800, 2,5 Kapt.-47, 2,5 Kapt.-47 (Mod. 50), 2,5 Kapt.-51, 1,75 t-330-52, 1,75 t-375-52
8 50 694	Dichtung für Saugrohr und Auspuffkrümmer an Zylinderkopf 2,5 l ab Motor Nr. *2,5 L-57-7861 L bis Motor Nr. *2,5 L-15017* 2,6 l		1	1,75 t-330-52, 1,75 t-375-52
ϕ8 50 825				
8 50 825	(siehe 12 04 . . .)			
	Scheibe (10, x 18 x 1,5 mm)	N-10508	4	1,2 alle, 1033, 1397, 1190, 1396, 11234, 3200, 3300, 6100, 3200, 13237, 3500, 36345, 3,6-36-42-47, 6700, 1,5 Oly.-47, 1,5 Oly.-50, L-50, 1,5 Oly.-51, L-51
	Sechskantschraube mit Federring und Scheibe (M 10 x 28)	<N-53141	8	1,8 alle, 20103, 20120, 2,0-12, 25104, 3700, 5300, 3800, 1,5 t-45, 2,5 Kapt.-47, 2,5 Kapt.-47 (Mod. 50), 2,5 Kapt.-51, 1,75 t-330-52, 1,75 t-375-52
≈8 50 828				
8 50 875	Mittelstück für Auspuffkrümmer 1,75 t-330-52 1,75 t-375-52 } bis Motor Nr. *2,5 L-54-5800 L		1	25104, 3700, 5300, 3800, 1,5 t-45, 2,5 Kapt.-47, 2,5 Kapt.-47 (Mod. 50), 2,5 Kapt.-51, 1,75 t-330-52, 1,75 t-375-52
8 50 925	Buchse für Auspuffkrümmerventilwelle		2	5200, 3500, 25104, 3700, 5300, 3800, 36315, 3,6-36-42-47, 6700, 1,5 t-45, 1,5 Oly.-47, 1,5 Oly.-50, L-50, 1,5 Oly.-51, L-51, 2,5 Kapt.-47, 2,5 Kapt.-47 (Mod. 50), 2,5 Kapt.-51, 1,75 t-330-52, 1,75 t-375-52

Teile-Name		Stück pro Wagen	Modell	Ersatzteil-Nr.
Schutzblech auf Saugrohr ab Motor Nr. *2,5 L-57-7861 L		1	1,75 t-330-52, 1,75 t-375-52	8 50 977
(Schutzblech an Saugrohr)				
Sechskantschraube (M 6 x 8) ab Motor Nr. *2,5 L-57-7861 L	N-47001	1	1,75 t-330-52, 1,75 t-375-52	
(Saugrohr an Auspuffkrümmermittelstück)				
Sechskantschraube (M 10 x 75)	N-11110	4	36315	
Scheibe (10,5 x 18 x 1,5 mm)	N-10508	4		
Federring (10,2 mm)	N-11518	4		
				≈8 52 031
Auspufftopf 1290, 1296 ab Motor Nr. R-35001		1	1290, 1296, 1190, 1396, 6100	8 52 033
Auspufftopf 3,6-36 ab Fahrg. Nr. Br. 6W-14998 3,6-42 ab Fahrg. Nr. Br. 7W-15511 3,6-47 ab Fahrg. Nr. Br. 8W-15556		1	5300, 3,6-36-42-47, 6700	8 52 047
Auspufftopf		1	1,5 t-45, 1,75 t-330-52, 1,75 t-375-52	8 52 051
				≈8 52 051/10
Auspufftopf		1	13237, 3500, 1,5 Oly.-47, 1,5 Oly.-50, L-50, 1,5 Oly.-51, L-51	8 52 053
Auspufftopf, vorn, mit Rohr		1	3700, 3800, 2,5 Kapt.-47, 2,5 Kapt.-47 (Mod. 50)	8 52 056
Auspufftopf, vorn, mit mittlerem Rohr und Halter		1	2,5 Kapt.-51	8 52 057
Auspufftopf, hinten, mit hinterem Rohr und Halter		1	2,5 Kapt.-51	8 52 062
(Hinterer Auspufftopf mit Rohr und Halter an Winkel)				
Sechskantschraube (M 8 x 25)	N-41451	1		

Ersatzteil-Nr.	Teile-Name		Stück pro Wagen	Modell
(8 56 650)	Vierkantscheibe		2	2,5 Kapt.-51
	Federring (8,2 mm)	N-11515	1	
	Sechskantmutter (M 8)	N-40192	1	
8 52 063	Auspufftopf, hinten, mit hinterem Rohr und Halter		1	3800, 2,5 Kapt.-47, 2,5 Kapt.-47 (Mod. 50)
	Sechskantschraube (M 8 x 25)	N-41451	1	
(8 56 650)	Vierkantscheibe für Auspuffrohrhalter		2	3800, 2,5 Kapt.-47, 2,5 Kapt.-47 (Mod. 50)
	Federring (8,2 mm)	N-11515	2	
	Sechskantmutter (M 8)	N-40192	2	
8 52 650	Stütze mit Spannband für Auspufftopf		1	1,75 t-330-52, 1,75 t-375-52
	Sechskantschraube mit Federring	N-50271	2	
	Sechskantmutter (M 8)	N-40192	3	
~~8 54 008~~	~~Auspuffrohr mit Flansch, vorn 1290, 1296 ab Motor Nr. R-35001 1396 bis Motor Nr. 37-3426~~		~~1~~	~~1290, 1296, 1190, 1396~~
≈8 54 015				
8 54 018	Auspuffrohr mit Flansch, Llkg. ab Motor Nr. 37-12329		1	11234
8 54 029	Auspuffrohr ohne Flansch, vorn		1	3,6-36-42, 6700
8 54 034	Auspuffrohr, vorn, Llkg.		1	1,5 Oly.-47, 1,5 Oly.-50, L-50, 1,5 Oly.-51, L-51
8 54 035	Auspuffrohr, vorn, Rlkg.		1	1,5 Oly.-50, L-50, 1,5 Oly.-51, L-51
8 54 040	Auspuffrohr, vorn ab Motor Nr. A 2,5 L-54-5801 L		1	1,75 t-330-52
8 54 041	Auspuffrohr, vorn ab Motor Nr. A 2,5 L-54-5801 L		1	1,75 t-375-52
8 54 208	Auspuffrohr, hinten		1	3,6-42
8 54 210	Auspuffrohr, hinten		1	3,5-83, 3,5-47, 3,6-47
8 54 212	Auspuffrohr, hinten 6700 bis Fahrg. Nr. 1Z-10984		1	3,5-36, 3,6-36, 6700
8 54 215	(siehe Seite 232)			

Teile-Name		Stück pro Wagen	Modell	Ersatzteil-Nr.
(Vorderes Auspuffrohr an Auspuffkrümmer)				
Sechskantschraube (M 10 x 22)	N-10793	2	11234, 6100	
Sechskantschraube (M 10 x 28)	N-41411	2	3200, 3300	
Scheibe (10,5 x 21 x 2,5 mm)	N-10023	2		
~~Auspuffrohr, vorn, für vorderen Auspufftopf~~		~~1~~	~~3700~~	~~8 54 235~~
Auspuffrohr, vorn 5300 ab Fahrg. Nr. Br. 3V-3078		1	5300, 1,5 t-45	8 54 238
Auspuffrohr, vorn, Llkg.		1	3800, 2,5 Kapt.-47, 2,5 Kapt.-47 (Mod. 50), 2,5 Kapt.-51	8 54 239
Auspuffrohr, vorn bis Motor Nr. *2,5 L-54-5800 L Bis Fahrg. Nr. 7435 ist, sofern es sich um Erstauswechslung handelt, das hintere Auspuffrohr um 70 mm zu kürzen.		1	1,75 t-330-52	8 54 246
Auspuffrohr, vorn bis Motor Nr. *2,5 L-54-5800 L Bis Fahrg. Nr. 625 ist, sofern es sich um Erstauswechslung handelt, das hintere Auspuffrohr um 70 mm zu kürzen.		1	1,75 t-375-52	8 54 247 ≈8 54 451 ≈8 54 575
Auspuffrohr, hinten		1	12LGL, 1296, 1396	8 54 580
Auspuffrohr, hinten		1	1397, 20103, 20120	8 54 583

Ersatzteil-Nr.	Teile-Name	Stück pro Wagen	Modell
≈8 54 588			
8 54 597	Auspuffrohr, hinten 1,5 Oly.-51 bis Fahrg. Nr. 43291 L-51 bis Fahrg. Nr. 9282	1	3500, 1,5 Oly.-47, 1,5 Oly.-50, L-50, 1,5 Oly.-51, L-51
8 54 601	Auspuffrohr, hinten 5300 ab Fahrg. Nr. Br. 3V-7487	1	5300, 1,5 t-45
	(Auspuffrohr an Auspuffkrümmer)		
	Sechskantschraube (M 10 x 22) <N-41082	2	
	Scheibe (10,5 x 21 x 2,5 mm) N-10023	2	
8 54 604	Auspuffrohr, hinten 1,5 Oly.-51 ab Fahrg. Nr. 43292 L-51 ab Fahrg. Nr. 9283	1	1,5 Oly.-51, L-51
8 54 605	Auspuffrohr, hinten Für 1,75 t-330-52 bis Fahrg. Nr. 7435 ist Auspuffrohr, vorn 8 54 246 für 1,75 t-375-52 bis Fahrg. Nr. 625 Auspuffrohr, vorn 8 54 247 mitzuverwenden.	1	1,75 t-330-52, 1,75 t-375-52
8 54 776	Flansch für Auspuffrohr, vorn	1	25104, 3700, 5300, 3800, 36315, 3,6-36-42-47, 6700, 1,5 t-45, 2,5 Kapt.-47, 2,5 Kapt.-47 (Mod. 50), 2,5 Kapt.-51, 1,75 t-330-52, 1,75 t-375-52
8 54 777	Flansch für Auspuffrohr, vorn	1	3200, 3300, 5200, 3500, 1,5 Oly.-47, 1,5 Oly.-50, L-50, 1,5 Oly.-51, L-51
≈8 54 827			
8 54 828	Dichtung für Auspuffrohrflansch	1	25104, 3700, 5300, 3800, 36315, 3,6-36-42-47, 6700, 1,5 t-45, 2,5 Kapt.-47, 2,5 Kapt.-47 (Mod. 50), 2,5 Kapt.-51, 1,75 t-330-52, 1,75 t-375-52

Teile-Name		Stück pro Wagen	Modell	Ersatzteil-Nr.
(Vorderes Auspuffrohr an Auspuffkrümmer)				
Sechskantschraube (M 10 x 25)	<N-40622	2		
Dichtung für Auspuffrohrfansch		1	3200, 3300, 6100, 5200, 3500, 1,5 Oly.-47, 1,5 Oly.-50, L-50, 1,5 Oly.-51, L-51	8 54 829
Sechskantschraube (M 10 x 28)	N-41411	2		
Sechskantmutter (M 10)	N-40202	x		
~~**Halter für hinteres Auspuffrohr,** hinten (Kraftstoffbehälter, seitlich) 3,6-36 ab Fahrg. Nr. 6W-14998 6700 bis Fahrg. Nr. 1Z-10984~~		~~1~~	~~3,5-83, 3,5-47 3,6-36-42-47, 6700~~	~~8 56 011~~
Sechskantschraube (M 8 x 20)	N-41231	1		
Sechskantschraube (M 8 x 28)	N-41481	1		
Scheibe (8,4 x 17 x 2 mm)	<N-12040	1		
Federring (8,2 mm)	<N-11515	2		
Sechskantmutter (M 8)	N-40192	2		
Halter für Auspuffrohr, vorn		1	11234, 3200, 3300	8 56 016
(Halter an Lasche und vorderem Auspuffrohr)				
Sechskantschraube (M 8 x 20)	N-41231	1		
Sechskantschraube (M 8 x 22)	N-42892	1		
Federring (8,2 mm)	<N-11515	2		
Sechskantmutter (M 8)	N-40192	2		
Halter für Auspuffrohr, hinten, 186 mm lang, abgekröpft 3500 ab Fahrg. Nr. OL-38-808 bis Fahrg. Nr. OL-38-29704		1	13237, 3500	8 56 031

Ersatzteil-Nr.	Teile-Name		Stück pro Wagen	Modell
8 56 041	Halter mit Gummilasche für Auspuffrohr, vorn		1	3800, 2,5 Kapt.-47, 2,5 Kapt.-47 (Mod. 50), 2,5 Kapt.-51
	Abstandrohr (9 x 12 x 7 mm)	N-20530	1	
	Sechskantschraube (M 8 x 25)	N-41451	1	
8 56 042	Halter mit Gummilasche für Auspuffrohr, hinten		1	3800, 2,5 Kapt.-47, 2,5 Kapt.-47 (Mod. 50), 2,5 Kapt.-51
	Abstandrohr (9 x 12 x 7 mm)	N-20530	1	
	Sechskantschraube (M 8 x 25)	N-41451	1	
	Federring (8,2 mm)	<N-11515	1	
8 56 043	Halter für Auspuffrohr, hinten, 150 mm lang, abgekröpft 3500 ab Fahrg. Nr. OL-38-29705 1,5 Oly.-50 ab Fahrg. Nr. 11642 L-50 ab Fahrg. Nr. 08 Für 3200 bis Fahrg. Nr. K-38-1051 3300 bis Fahrg. Nr. KJ-38-836 ist Schelle 8 56 309 mitzuverwenden.		1	11234, 3200, 3300, 3500, 1,5 Oly.-50, L-50
≈8 56 045				
8 56 046	Halter für Auspuffrohr, hinten 1,5 Oly.-50 bis Fahrg. Nr. 11641 L-50 bis Fahrg. Nr. 07		1	1,5 Oly.-47, 1,5 Oly.-50, L-50
	Sechskantschraube für Auspuffrohr an Halter (M 8 x 25)	N-41451	1	
	Federring (8,2 mm)	<N-11515	1	
	Abstandrohr (12 x 9 x 7 mm)	N-20530	1	
	Sechskantschraube für Halter an Stütze-Unterbau (M 8 x 18)	N-41101	2	
	Sechskantschraube (M 8 x 25)	N-41451	1	
	Federring (8,2 mm)	<N-11515	3	
	Sechskantmutter (M 8)	N-40192	3	
8 56 048	Halter für Auspuffrohr, vorn, an Auspufftopf 1,5 Oly.-50 bis Fahrg. Nr. 11641 L-50 bis Fahrg. Nr. 07		1	1,5 Oly.-47, 1,5 Oly -50, L-50
	Sechskantschraube mit Federring und Scheibe (M 8 x 30)	<N-50331	1	
	Sechskantmutter (M 8)	N-40192	1	
8 56 050	Halter für Auspuffrohr, vorn 1,5 Oly.-50 ab Fahrg. Nr. 11642 L-50 ab Fahrg. Nr. 08		1	1,5 Oly.-50, L-50
	mitten		1	1,5 Oly.-51, L-51
≈8 56 309				

Teile-Name		Stück pro Wagen	Modell	Ersatzteil-Nr.
Sechskantschraube (M 8 x 20)	N-41231	2		
Sechskantschraube (M 8 x 25)	N-41451	2		
Sechskantschraube (M 8 x 28)	<N-41481	2		
Abstandrohr (12 x 9 x 9 mm)	N-20530	2		
Federring (8,2 mm)	N-10693	4		
Sechskantmutter (M 8)	N-40411	4		
Schelle für Auspuffrohr, hinten 5300 ab Fahrg. Nr. 3 V-7487 3,6-42 ab Fahrg. Nr. Br. 7 W-15511		1	5300, 3,5-47, 3,6-36-42-47, 1,5 t-45	8 56 315
Sechskantschraube (M 8 x 35)	N-10493	2	3,5-47, 3,6-42-47	
Federring (8,2 mm)	N-10693	2		
Sechskantmutter (M 8)	N-40411	2		
(Auspuffrohrschelle an Längsträger)				
Sechskantschraube (M 8 x 18)	N-41101	2	5300, 1,5 t-45	
Federring (8,2 mm)	N-10693	2		
Sechskantmutter (M 8)	N-40411	2		
(Auspuffrohrschelle an Auspuffrohr, vorn und hinten)				
Sechskantschraube (M 8 x 25)	N-41451	2		
Scheibe (8,4 x 15 x 1,5 mm)	N-10863	2		
Federring (8,2 mm)	N-10693	2		
Sechskantmutter (M 8)	N-40411	2		
(Hintere Auspuffrohrschelle an Längsträger)				
Sechskantschraube (M 8 x 30)	N-41091	1		
Scheibe (8,4 x 15 x 1,5 mm)	N-10863	1		
Federring (8,2 mm)	N-10693	1		
Sechskantmutter (M 8)	N-40411	1		
Schelle für Auspuffrohr, vorn, an Getriebegehäuse (in Verbindung mit 8 56 350)		1	1,5 Oly.-50, L-50, 1,5 Oly.-51, L-51	8 56 318
Sechskantschraube (M 8 x 28)	<N-41481	1		
Sechskantschraube (M 8 x 18)	N-41101	1		
Federring (8,2 mm)	N-10693	2		
Sechskantmutter (M 8)	N-40411	1		
Schelle für Auspuffrohr, hinten		1	1,5 Oly.-51, L-51	8 56 319
Sechskantschraube (M 8 x 28)	<N-41481	1		
Sechskantschraube (M 8 x 25)	N-41451	2		
Abstandrohr (9 x 12 x 7 mm)	N-20530	2		
Halter für Auspuffrohr, hinten		1	1,75 t-330-52, 1,75 t-375-52	8 56 320
Sechskantschraube (M 8 x 18)	N-41101	3		
Scheibe (8,4 x 17 x 2 mm)	N-10094	1		
Federring (8,2 mm)	N-10693	3		
Sechskantmutter (M 8)	N-40411	3		
Halter für Schelle, Llkg.		1	1,5 Oly.-50, L-50, 1,5 Oly.-51, L-51	8 56 350 ≈8 56 351

Ersatzteil-Nr.	Teile-Name	Stück pro Wagen	Modell
8 56 352	Halter für Auspuffrohr, hinten 1,5 Oly.-51 bis Fahrg. Nr. 43291 L-51 bis Fahrg. Nr. 9282	1	1,5 Oly.-51, L-51
8 56 353	Halter für Auspuffrohr, hinten 1,5 Oly.-51 ab Fahrg. Nr. 43292 L-51 ab Fahrg. Nr. 9283	1	1,5 Oly.-51, L-51
	Abstandrohr (12 x 9 x 12 mm) N-19071 bis Fahrg. Nr. OL-38-29704	1	3500
	Abstandrohr (12 x 9 x 7 mm) N-20530 ab Fahrg. Nr. OL-38-29705	1	
≈ (6 82 102)			
8 56 575	Klemme für Auspuffrohrbügel 11234 bis Fahrg. Nr. 234-5618 hinten 13237 ab Fahrg. Nr. 237-24891	1	11234, 13237
	vorn und mitten 13237 bis Fahrg. Nr. 237-24890	3	
8 56 576	Klemme für Auspuffrohrbügel, vorn 20103 ab Fahrg. Nr. 103-44084 13237 ab Fahrg. Nr. 237-24891 1,5 Oly.-50 bis Fahrg. Nr. 11641 L-50 bis Fahrg. Nr. 07	1	20103, 11234, 3200, 3300, 13237, 3500, 1,5 Oly.-47, 1,5 Oly.-50, L-50
8 56 577	Klemme für Auspuffrohrbügel	1	3700
		2	3800, 2,5 Kapt.-47, 2,5 Kapt.-47 (Mod. 50), 2,5 Kapt.-51
		3	25104
8 56 578	Klemmstück für hinteres Auspuffrohr an Auspufftopf 3,6-36 ab Fahrg. Nr. Br. 6 W-14998 3,6-42 ab Fahrg. Nr. Br. 7 W-15511 3,6-47 ab Fahrg. Nr. Br. 8 W-15556	1	3,6-36-42-47, 6700
8 56 580	Klemme für Auspuffrohr 1,5 Oly.-50 ab Fahrg. Nr. 11642 L-50 ab Fahrg. Nr. 08	1	1,5 Oly.-50, L-50, 1,5 Oly.-51, L-51
8 56 600	Bügel für Auspuffrohr, vorn und mitten bis Fahrg. Nr. 237-24890	3	13237
	11234 bis Fahrg. Nr. 234-5618 13237 ab Fahrg. Nr. 237-24891 bis Fahrg. Nr. 237-58476, hinten	1	11234, 13237
8 56 601	Bügel für Auspuffrohr an Topf, vorn 20103 ab Fahrg. Nr. 103-44084 13237 ab Fahrg. Nr. 237-24891 bis Fahrg. Nr. 237-58476 3500 ab Fahrg. Nr. OL-38-7615 1,5 Oly.-50 bis Fahrg. Nr. 11641 L-50 bis Fahrg. Nr. 07	1	20103, 11234, 3200, 3300, 13237, 3500, 1,5 Oly.-47, 1,5 Oly.-50, L-50
	3500 bis Fahrg. Nr. OL-38-7614	2	3500

Teile-Name		Stück pro Wagen	Modell	Ersatzteil-Nr.
Klemmbügel für hinteres Auspuffrohr an Auspufftopf 3,6-36 ab Fahrg. Nr. Br. 6W-14998 3,6-42 ab Fahrg. Nr. Br. 7W-15511 3,6-47 ab Fahrg. Nr. Br. 8W-15556		1	3,6-36-42-47, 6700	8 56 604
Federring (6,1 mm)	N-11423	2		
Sechskantmutter (M 6)	N-10804	2		
Bügel für Auspuffrohr an Topf, vorn 1,5 Oly.-50 ab Fahrg. Nr. 11642 L-50 ab Fahrg. Nr. 08		1	1,5 Oly.-50, L-50, 1,5 Oly.-51, L-51	8 56 607
Federring (6,1 mm)	N-11423	2		
Sechskantmutter (M 6)	N-10804	2		
Bügel für Auspuffrohr		2	25104, 3700, 3800, 2,5 Kapt.-47, 2,5 Kapt.-47 (Mod. 50), 2,5 Kapt.-51	8 56 609
Vierkantscheibe für Auspuffrohrhalter 1,5 Oly.-50 ab Fahrg. Nr. 11642 L-50 ab Fahrg. Nr. 08 (siehe auch 8 52 . . .)		2	11234, 3200, 3300, 13237, 3500, 1,5 Oly.-47, 1,5 Oly.-50, L-50, 1,5 Oly.-51, L-51, 2,5 Kapt.-51	8 56 650
		4	25104	
		1	3800	
				≈8 56 675
Lasche für Auspuffrohrhalter, Gummi (102 x 35 x 8 mm)		2	3800, 2,5 Kapt.-47, 2,5 Kapt.-47 (Mod. 50), 2,5 Kapt.-51	8 56 750

Ersatzteil-Nr.	Teile-Name		Stück pro Wagen	Modell
8 56 751	Lasche für Auspuffrohrhalter, Gummi (135 x 35 x 8 mm)		1	3800, 2,5 Kapf.-47, 2,5 Kapf.-47 (Mod. 50), 2,5 Kapf.-51
≈8 56 776	(Befestigung für Schellen, Halter und Bügel)			
	Abstandrohr (12 x 9 x 7 mm)	N-20530	2	11234, 3200, 3300
	Sechskantschraube (M 8 x 20)	N-41231	2	6100, 13237, 3500
	Sechskantschraube (M 8 x 22)	N-42892	5	13237
	Sechskantschraube (M 8 x 25)	N-41451	3	6100, 3500
	Sechskantschraube (M 10 x 25)	<N-40622	2	13237, 3500
	Federring (6,1 mm)	N-11423	2—4	13237, 3500
	Federring (8,2 mm)	<N-11515	2—6	11234, 3200, 3300, 6100 13237, 3500
	Federring (10,2 mm)	<N-11518	2	13237, 3500
	Sechskantmutter (M 6)	N-10804	2—4	13237, 3500
	Sechskantmutter (M 8)	N-40192	2—7	11234, 3200, 3300, 6100 13237, 3500
	Sechskantmutter (M 10)	N-40202	2	13237, 3500

HAUPTGRUPPE 9

UNTERGRUPPEN-FOLGE

9	02	Lenkgehäuse	Seite 507
	04	Lenkschnecke, Welle und Segment	511
	06	Drucklager für Lenkschnecke	513
	08	Lenkflansch	515
	10	Lenstockhebel	518
	12	Lenkstützrohr und Verkleidung	520
	14	Lenkrad	524
	16	Lenkgehäusebock	526
	18	Lenkungsbefestigung	527
	20	Lenkschubstange	529
	22	Mittellenkerhebel	535

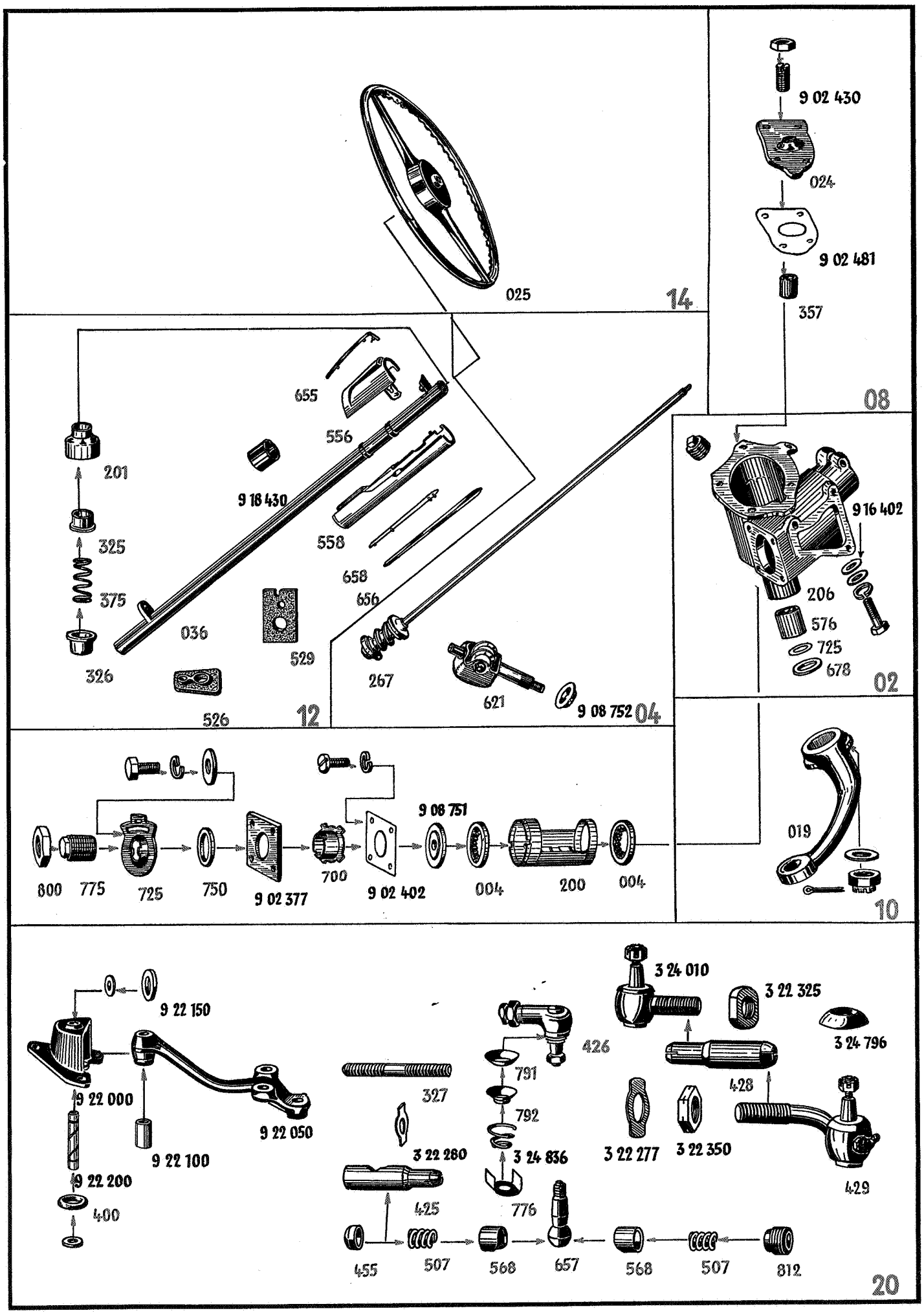
025
14
9 02 430
024
9 02 481
357
08
655
556
201
9 18 430
325
558
375
658
656
036
529
326
526
12
267
621
9 08 752
04
9 16 402
206
576
725
678
02
9 08 751
800
775
725
750
9 02 377
700
9 02 402
004
200
004
019
10
9 22 150
9 22 000
9 22 100
9 22 050
9 22 200
400
3 24 010
3 22 325
3 24 796
426
791
327
792
428
3 22 280
3 24 836
3 22 277
3 22 350
429
425
776
455
507
568
657
568
507
812
20

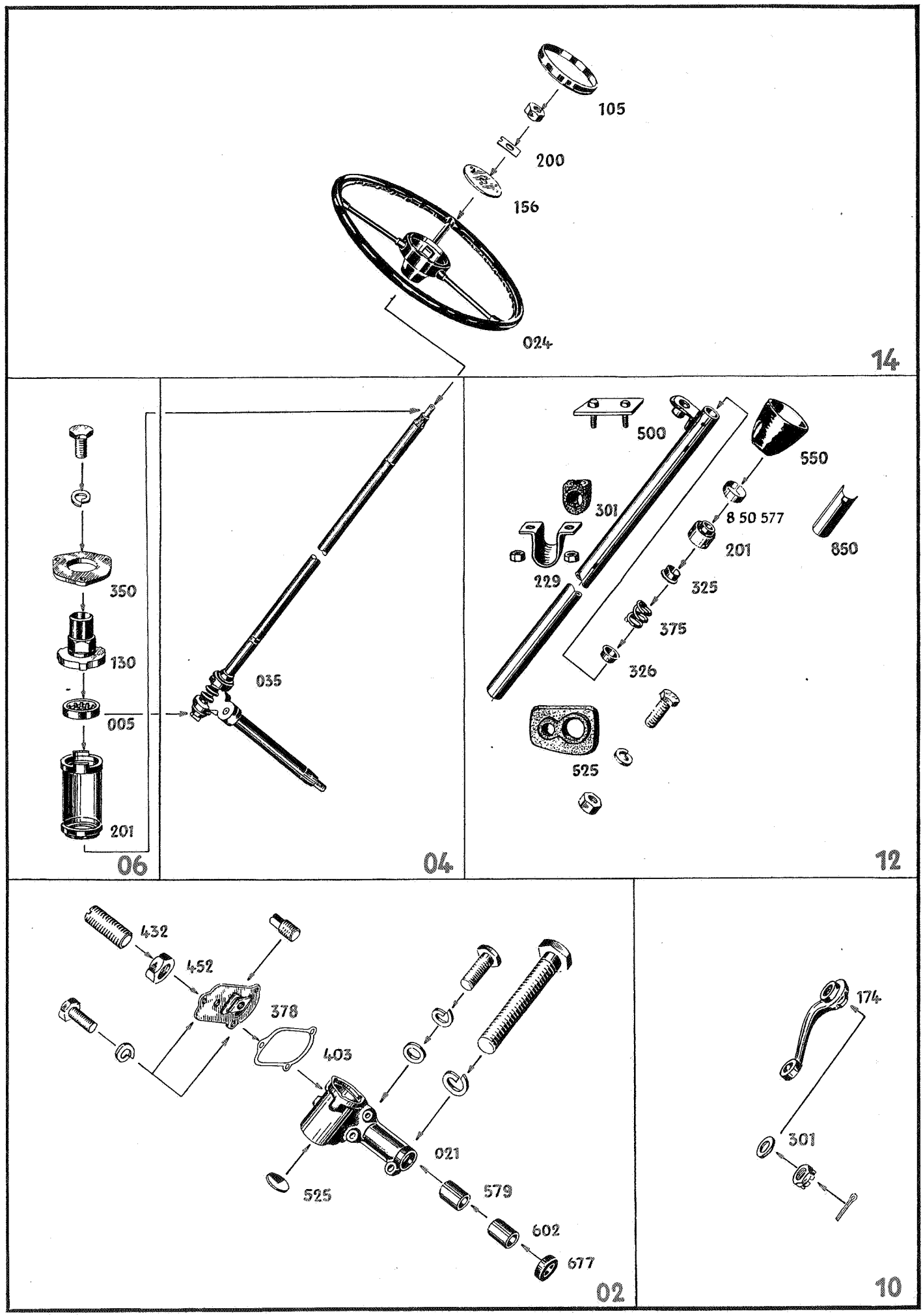
105
200
156
024
14
350
130
005
201
06
035
04
500
550
301
8 50 577
201
850
229
325
375
326
525
12
432
452
378
403
021
525
579
602
677
02
174
301
10

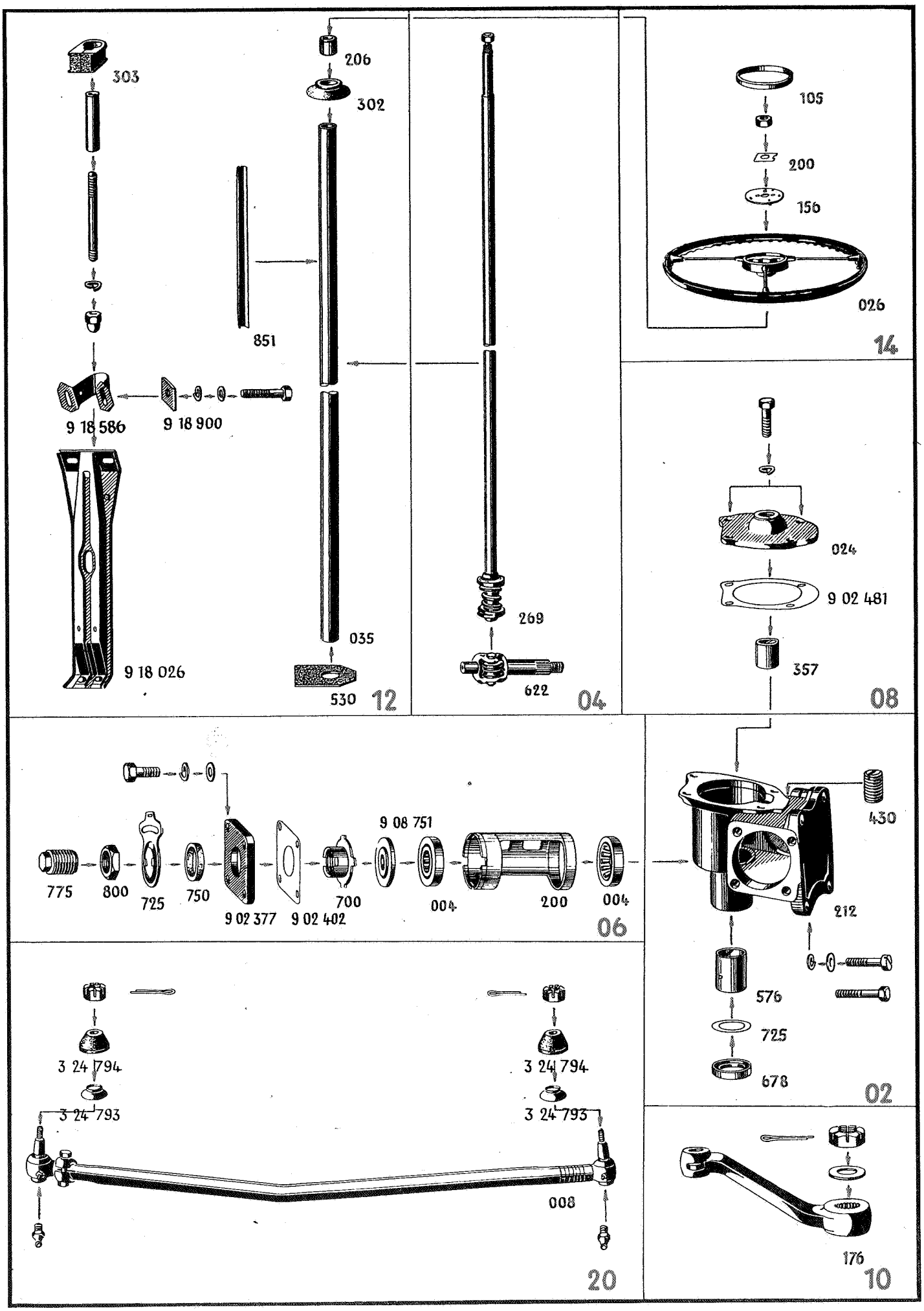
303
206
302
851
9 18 586
9 18 900
9 18 026
035
530
12
269
622
04
105
200
156
026
14
024
9 02 481
357
08
775
800
725
750
9 02 377
9 02 402
700
9 08 751
004
200
004
06
430
212
576
725
678
02
3 24 794
3 24 793
3 24 794
3 24 793
008
20
176
10

Teile-Name	Stück pro Wagen	Modell	Ersatzteil-Nr.
HAUPTGRUPPE 9 **LENKUNG**			
Lenkung ohne Lenkrad, Llkg. 1,75 t-330-52 bis Fahrg. Nr. 47164 1,75 t-375-52 bis Fahrg. Nr. 19930	1	1,75 t-330-52, 1,75 t-375-52	**9 00 203**
Lenkung ohne Lenkrad, Llkg. 1,75 t-330-52 ab Fahrg. Nr. 47165 1,75 t-375-52 ab Fahrg. Nr. 19931	1	1,75 t-330-52, 1,75 t-375-52	9 00 207
Lenkgehäuse, Llkg. (Für Lenksegment mit 25 mm Wellen-ϕ) Für 1,5 Oly.-47 und 1,5 Oly.-50 bis Fahrg. Nr. 12551 ausschl. 12480, 483-486, 488, 495, 496, 498, 501, 503, 505, 506, 512 513, 522-529, 531, 534-538, 541, 549, 550 L-50 bis Fahrg. Nr. 43 nur unter Mitverwendung von Lenkschnecke, Welle und Segment 9 04 035 Lenkstockhebel 9 10 174 außerdem für 1,5 Oly.-47 2 Abstandring 3 02 700 2 Abstandrohr N-37600 2 Sechskantschraube N-38131	1	1,5 Oly.-47, 1,5 Oly.-50, L-50, 1,5 Oly.-51, L-51	**9 02 021**
Lenkgehäuse, Llkg. 3,5-36 ab Fahrg. Nr. 6V-3067 ausschl. 3193, 3243-3249 3,5-47 ab Fahrg. Nr. Br. 9V-2735	1	3,5-36-47, 3,6-36-42-47, 6700	9 02 200
Vierkantstopfen für Lenkgehäuse (M 10 x 1) N-12054	1		≈9 02 206

Ersatzteil-Nr.	Teile-Name		Stück pro Wagen	Modell
9 02 210	Lenkgehäuse, Llkg. 5300 bis Fahrg. Nr. 3V-5856 ist Flansch 9 08 024 mitzuverwenden.		1	5300, 1,5 t-45
9 02 212	Lenkgehäuse, Llkg.		1	1,75 t-330-52, 1,75 t-375-52
9 02 213	Lenkgehäuse, Rlkg.		1	1,75 t-330-52, 1,75 t-375-52
	Sechskantschraube (M 10 x 25)	<N-40622	1	
	Sechskantschraube (10 x 75)	N-11110	3	
	Scheibe (10 x 21 x 2,5 mm)	N-10023	4	
	Federring (10,2 mm)	<N-11518	4	
	Vierkantstopfen für Lenkgehäuse (M 10 x 1)	N-12054	x	1,2 alle, 1,8 alle, 1033, 3,5-34-57-83, 1397, 20103, 20120, 2,0-12, 1190, 1396, 11234, 3200, 3300, 6100, 5200, 13237, 3500, 25104, 3700, 5300, 3800, 36315, 3,5-36-47, 3,6-36-42-47, 6700, 1,5 t-45, 1,5 Oly.-47, 1,5 Oly.-50, L-50, 1,5 Oly.-51, L-51, 2,5 Kapt.-47, 2,5 Kapt.-47 (Mod. 50), 2,5 Kapt.-51
	Vierkantstopfen für Lenkgehäuse (M 18 x 1,5)	N-30000	1	1,75 t-330-52, 1,75 t-375-52
≈9 02 377				

Teile-Name	Stück pro Wagen	Modell	Ersatzteil-Nr.
			≈9 02 378
Dichtung für Lenkgehäusedeckel	1	3700, 5300, 3800, 36315, 1,5 t-45, 2,5 Kapt.-47, 2,5 Kapt.-47 (Mod. 50), 2,5 Kapt.-51, 1,75 t-330-52, 1,75 t-375-52	9 02 402
Dichtung für Lenkgehäusedeckel	1	1,5 Oly.-47, 1,5 Oly.-50, L-50, 1,5 Oly.-51, L-51	9 02 403
Schraube für Lenksegment-Zahnwellen-Nachstellung	1	3700, 5300, 3800, 36315, 1,5 t-45, 2,5 Kapt.-47, 2,5 Kapt.-47 (Mod. 50), 2,5 Kapt.-51, 1,75 t-330-52, 1,75 t-375-52	9 02 430
Sechskantmutter (M 18 x 1,5) N-11757	1		
			≈9 02 432
			≈9 02 475

Ersatzteil-Nr.	Teile-Name	Stück pro Wagen	Modell
9 02 481	Dichtung für Lenkgehäuseflansch 5300 ab Fahrg. Nr. 3 V-5858 36315 ab Fahrg. Nr. AD-38-3246	1	5300, 3800, 36315, 1,5 t-45, 2,5 Kapt.-47, 2,5 Kapt.-47 (Mod. 50), 2,5 Kapt.-51, 1,75 t-330-52, 1,75 t-375-52
<9 02 525	Verschlußscheibe für Lenkgehäuse (1 1/4") (siehe auch 3 08 . . .)	1	1,2 alle, 1,8 alle, 1033, 1190, 1396, 1397, 20103, 20120, 11234, 3200, 3300, 6100, 5200, 13237, 3500, 25104, 1,5 Oly.-47, 1,5 Oly.-50, L-50, 1,5 Oly.-51, L-51
<9 02 526	Verschlußscheibe für Lenkgehäuse, 45 mm Φ 3,5-36 ab Fahrg. Nr. Br. 6 V-3067 ausschl. 3193, 3243-3249 3,5-47 ab Fahrg. Nr. Br. 9 V-2736 (siehe auch 6 06 . . ., 6 36 . . .)	1	3,5-36-47, 3,6-36-42-47, 6700
9 02 576	Buchse für Lenkgehäuse, innen	1	3700, 5300, 3800, 36315, 1,5 t-45, 2,5 Kapt.-47, 2,5 Kapt.-47 (Mod. 50), 2,5 Kapt.-51, 1,75 t-330-52, 1,75 t-375-52
9 02 578	Buchse für Lenkgehäuse, innen (23 x 26 x 30 mm) 1,5 Oly.-50 bis Fahrg. Nr. 12551 ausschl. 12480, 483-86, 488, 495, 496, 498, 501, 503, 505, 506, 512, 513, 522-529, 531, 534-538, 541, 549, 550 L-50 bis Fahrg. Nr. 43	1	1,5 Oly.-47, 1,5 Oly.-50, L-50
9 02 579	Buchse für Lenkgehäuse, innen (25 x 28 x 30 mm) 1,5 Oly.-50 ab Fahrg. Nr. 12552 einschl. 12480, 483-486, 488, 495, 496, 498, 501, 503, 505, 506, 512, 513, 522-529, 531, 534-538, 541, 549, 550 L-50 ab Fahrg. Nr. 44	1	1,5 Oly.-47, 1,5 Oly.-50, L-50, 1,5 Oly.-51, L-51
9 02 601	Buchse für Lenkgehäuse, außen (23 x 26 x 30 mm) 1,5 Oly.-50 bis Fahrg. Nr. 12551 ausschl. 12480, 483-86, 488, 495, 496, 498, 501, 503, 505, 506, 512, 513, 522-529, 531, 534-538, 541, 549, 550 L-50 bis Fahrg. Nr. 43	1	1,5 Oly.-47, 1,5 Oly.-50, L-50
9 02 602	Buchse für Lenkgehäuse, außen (25 x 28 x 30 mm) 1,5 Oly.-50 ab Fahrg. Nr. 12552 einschl. 12480, 483-486, 488, 495, 496, 498, 501, 503, 505, 506, 512, 513, 522-529, 531, 534-538, 541, 549, 550 L-50 ab Fahrg. Nr. 44	1	1,5 Oly.-47, 1,5 Oly.-50, L-50, 1,5 Oly.-51, L-51

Teile-Name	Stück pro Wagen	Modell	Ersatzteil-Nr.
Öldichtung für Lenkgehäuse 1,5 Oly.-50 ab Fahrg. Nr. 12552 einschl. 12480, 483-486, 488, 495, 496, 498, 501, 503, 505, 506, 512, 513, 522-529, 531, 534-538, 541, 549, 550 L-50 ab Fahrg. Nr. 44	1	1,5 Oly.-47, 1,5 Oly.-50, L-50, 1,5 Oly.-51, L-51	9 02 677
Dichtung für Lenkgehäuse (28 x 40 x 7 mm)	1	3700, 5300, 3800, 36315, 1,5-45, 2,5 Kapt.-47, 2,5 Kapt.-47 (Mod. 50), 2,5 Kapt.-51, 1,75 t-330-52, 1,75 t-375-52	9 02 678 ≈9 04 000
Lenkschnecke, Welle und Segment, Llkg. Sitz für Lenkrad verzahnt, Welle 1000 mm lang ab Fahrg. Nr. 237-19918 einschl. 19805, 806, 819, 821-825, 827-831, 833-837, 839, 840, 842, 845, 847, 848, 850, 851, 855, 856, 860, 863, 870, 877, 881, 884, 889-892, 906, 907, 909, 911-916 Bis Fahrg. Nr. 237-37767 ausschl. 37630, 634, 645-670, 672-674, 680-693, 696, 698, 699, 701-707, 711-715, 718-720, 722-725, 727-729, 731, 734-738, 753-760, 762 und 763 ist Lenkstützrohr an dem unteren Ende 15 mm zu kürzen und der Schlitz 15 mm nachzuarbeiten.	1	13237	9 04 010
Lenkschnecke, Welle und Segment, Llkg.	1	2,0-12, 5200	9 04 030

Ersatzteil-Nr.	Teile-Name	Stück pro Wagen	Modell
9 04 035	Lenkschnecke, Welle und Segment, Llkg. 1,5 Oly.-50 ab Fahrg. Nr. 12552 einschl. 12480, 483-486, 488, 495, 496, 498, 501, 503, 505, 506, 512, 513, 522-529, 531, 534-538, 541, 549, 550 L-50 ab Fahrg. Nr. 44 Für 1,5 Oly.-47 und 1,5 Oly.-50 bis Fahrg. Nr. 12551 sind 1 Lenkgehäuse 9 02 021 1 Lenkstockhebel 9 10 174 außerdem noch für 1,5 Oly.-47 2 Abstandringe 3 02 700 2 Abstandrohre N-37600 2 Sechskantschrauben N-38131 mitzuverwenden.	1	1,5 Oly.-47, 1,5 Oly.-50, L-50, 1,5 Oly.-51, L-51
9 04 253	Lenkschnecke und Welle, Llkg. 3,5-36 ab Fahrg. Nr. Br. 6V-3067 ausschl. 3193, 3243-3249 3,5-47 ab Fahrg. Nr. Br. 9V-2736	1	3,5-36-47, 3,6-36-42-47
9 04 256	Lenkschnecke und Welle, Llkg.	1	5300, 1,5 t-45
~~9 04 261~~	~~Lenkschnecke und Welle, Llkg.~~	~~1~~	~~3800, 2,5 Kapt.-47~~
9 04 263	Lenkschnecke und Welle	1	6700
9 04 265	Lenkschnecke und Welle, Llkg.	1	2,5 Kapt.-47 (Mod. 50)
9 04 267	Lenkschnecke und Welle, Llkg.	1	2,5 Kapt.-51
9 04 268	Lenkschnecke und Welle, Rlkg.	1	2,5 Kapt.-51
9 04 269	Lenkschnecke und Welle, Llkg.	1	1,75 t-330-52, 1,75 t-375-52
9 04 270	Lenkschnecke und Welle, Rlkg.	1	1,75 t-330-52, 1,75 t-375-52
9 04 618	Welle mit Zahnrolle und Druckbolzen, Llkg. 3,5-36 ab Fahrg. Nr. Br. 6V-3067 ausschl. 3193, 3243-3249 3,5-47 ab Fahrg. Nr. Br. 9V-2736	1	3,5-36-47, 3,6-36-42-47, 6700

Teile-Name	Stück pro Wagen	Modell	Ersatzteil-Nr.
Welle mit Zahnrolle, Llkg.	1	3700, 5300, 3800, 1,5 t-45, 2,5 Kapt.-47, 2,5 Kapt.-47 (Mod. 50), 2,5 Kapt.-51	9 04 621
Rlkg.	1	36315, 1,75 t-330-52, 1,75 t-375-52	
Welle mit Zahnrolle, Rlkg.	1	2,5 Kapt.-47, 2,5 Kapt.-47 (Mod. 50), 2,5 Kapt.-51	9 04 622
Llkg.	1	1,75 t-330-52, 1,75 t-375-52	
			≈ 9 06 000
Drucklager für Lenkschnecke 3,5-36 ab Fahrg. Nr. Br. 6V-3067 ausschl. 3193, 3243-3249 3,5-47 ab Fahrg. Nr. Br. 9V-2736	2	3,5-36-47, 3,6-36-42-47, 6700	9 06 003
Drucklager für Lenkschnecke	2	3700, 5300, 3800, 36315, 1,5 t-45, 2,5 Kapt.-47, 2,5 Kapt.-47 (Mod. 50), 2,5 Kapt.-51, 1,75 t-330-52, 1,75 t-375-52	9 06 004
Drucklager für Lenkschnecke	2	1,5 Oly.-47, 1,5 Oly.-50, L-50, 1,5 Oly.-51, L-51	9 06 005
Nachstellmutter für Schneckendrucklager	1	1,5 Oly.-47, 1,5 Oly.-50, L-50, 1,5 Oly.-51, L-51	9 06 130
Stellbuchse für Lenkschnecke, exzentrisch	1	3700, 5300, 3800, 36315, 1,5 t-45, 2,5 Kapt.-47, 2,5 Kapt.-47 (Mod. 50), 2,5 Kapt.-51, 1,75 t-330-52, 1,75 t-375-52	9 06 200

Ersatzteil-Nr.	Teile-Name		Stück pro Wagen	Modell
9 06 201	Stellbuchse für Lenkschnecke		1	1,5 Oly.-47, 1,5 Oly.-50, L-50, 1,5 Oly.-51, L-51
	(Nachstellmutter an Lenkgehäuse)			
	Sechskantschraube, Llkg. (M 8 x 42)	N-43611	1	11234, 3200, 3300, 6100, 25104
	Sechskantschraube, Rlkg. (M 8 x 32)	N-41061	1	
	Federring (8,2 mm)	<N-11515	1	
	Sechskantmutter (M 8)	N-40192	1	
9 06 300	Ausgleichscheibe (32 x 48,5 x 0,05 mm)		x	1,5 Oly.-47, 1,5 Oly.-50, L-50, 1,5 Oly.-51, L-51
≈9 06 301				
9 06 302	Ausgleichscheibe (32 x 48,5 x 0,15 mm)		x	1,5 Oly.-47, 1,5 Oly.-50, L-50, 1,5 Oly.-51, L-51
9 06 303	Ausgleichscheibe (32 x 48,5 x 0,25 mm)		x	1,5 Oly.-47, 1,5 Oly.-50, L-50, 1,5 Oly.-51, L-51
9 06 304	Ausgleichscheibe (32 x 48,5 x 0,5 mm)		x	1,5 Oly.-47, 1,5 Oly.-50, L-50, 1,5 Oly.-51, L-51
~~9 06 350~~	~~Flansch für Stellbuchse~~		~~1~~	~~1,5 Oly.-47, 1,5 Oly.-50, L-50,~~ ~~1,5 Oly.-51, L-51~~
	Sechskantschraube (M 8 x 25)	N-41451	3	
	Federring (8,2 mm)	<N-11515	3	
9 06 700	Buchse für Stellhebel		1	3700, 5300, 3800, 36315, 1,5 t-45, 2,5 Kapt.-47, 2,5 Kapt.-47 (Mod. 50), 2,5 Kapt.-51, 1,75 t-330-52, 1,75 t-375-52
9 06 725	Stellhebel für Lenkschnecke		1	3700, 5300, 3800, 36315, 1,5 t-45, 2,5 Kapt.-47, 2,5 Kapt.-47 (Mod. 50), 2,5 Kapt.-51, 1,75 t-330-52, 1,75 t-375-52
	(Für Lenkschneckenstellhebel)			
	Sechskantschraube (M 8 x 25)	N-41451	1	
	Scheibe (8,4 x 17 x 2 mm)	<N-12040	1	
	Federring (8,2 mm)	<N-11515	1	

Teile-Name	Stück pro Wagen	Modell	Ersatzteil-Nr.
Dichtung für Stellhebel, Kork (31,5 x 39,5 x 3 mm)	1—2	3700, 5300, 3800, 36315, 1,5 t-45, 2,5 Kapt.-47, 2,5 Kapt.-47 (Mod. 50), 2,5 Kapt.-51, 1,75 t-330-52, 1,75 t-375-52	9 06 750
Stellschraube (M 26 x 1,5)	1	3700, 5300, 3800, 36315, 1,5 t-45, 2,5 Kapt.-47, 2,5 Kapt.-47 (Mod. 50), 2,5 Kapt.-51, 1,75 t-330-52, 1,75 t-375-52	9 06 775
Sechskantmutter für Stellschraube (M 26 x 1,5)	1	3700, 5300, 3800, 36315, 1,5 t-45, 2,5 Kapt.-47, 2,5 Kapt.-47 (Mod. 50), 2,5 Kapt.-51, 1,75 t-330-52, 1,75 t-375-52	9 06 800
			≈9 08 014
			≈9 08 016
Lenkflansch mit Buchse 5300 Llkg. ab Fahrg. Nr. 3V-5857 36315 Llkg. ab Fahrg. Nr. AD-38-3246 Rlkg. ab Fahrg. Nr. AD-38-5901	1	5300, 3800, 36315, 1,5 t-45, 2,5 Kapt.-47, 2,5 Kapt.-47 (Mod. 50), 2,5 Kapt.-51, 1,75 t-330-52, 1,75 t-375-52	9 08 024

Ersatzteil-Nr.	Teile-Name		Stück pro Wagen	Modell
	(Lenkflansch an Lenkgehäuse)			
	Sechskantschraube mit Federring	N-50271	4	1,75 t-330-52, 1,75 t-375-52
	Sechskantschraube (M 8 x 15)	N-41011	x	
9 08 025	Lenkflansch mit Buchse, Llkg. 3,6 ab Fahrg. Nr. Br. W-16784		1	3,6-36-42-47, 6700
≈9 08 350				
9 08 355	Buchse für Lenkflansch, innen 3,5-36 ab Fahrg. Nr. Br. 6V-3067 ausschl. 3193, 3243-3249 3,5-47 ab Fahrg. Nr. Br. 9V-2736		1	3,5-36-47, 3,6-36-42-47, 6700
9 08 356	Buchse für Lenkflansch, außen 3,5-36 ab Fahrg. Nr. Br. 6V-3067 ausschl. 3193, 3243-3249 3,5-47 ab Fahrg. Nr. Br. 9V-2736		1	3,5-36-47, 3,6-36-42-47, 6700
9 08 357	Buchse für Lenkflansch		1	3700, 5300, 3800, 36315, 1,5 t-45, 2,5 Kapt.-47, 2,5 Kapt.-47 (Mod. 50), 2,5 Kapt.-51, 1,75 t-330-52, 1,75 t-375-52
≈9 08 428				
9 08 429	Öldichtung für Lenksegment, Kork 3,5-36 ab Fahrg. Nr. Br. 6V-3067 ausschl. 3193, 3243-3249 3,5-47 ab Fahrg. Nr. Br. 9V-2736		1	3,5-36-47, 3,6-36-42-47, 6700

Teile-Name		Stück pro Wagen	Modell	Ersatzteil-Nr.
				≈9 08 452
~~Einstellschraube für Lenkflansch (M 14 x 1,5)~~ 3,5-36 ab Fahrg. Nr. Br. 6V-3067 ausschl. 3193, 3243-3249 ~~3,5-47 ab Fahrg. Nr. Br. 9V-2736~~		~~1~~	~~3,5-36-47, 3,6-36-42-47, 6700~~	~~9 08 529~~
~~Hülse für Einstellschraube~~ 3,5-36 ab Fahrg. ~~Nr. Br. 6V-3067~~ ausschl. 3193, 3243-3249 ~~3,5-47~~ ab Fahrg. Nr. Br. 9V-2736		~~1~~	~~3,5-36-47, 3,6-36-42-47, 6700~~	~~9 08 578~~
Sechskantmutter für Lenkflansch an Lenkgehäuse (M 10 x 1)	N-11651	1	3500	
Druckscheibe für Lenkschneckenlager		1	3700, 5300, 3800, 36315, 1,5 t-45, 2,5 Kapt.-47, 2,5 Kapt.-47 (Mod. 50), 2,5 Kapt.-51, 1,75 t-330-52, 1,75 t-375-52	9 08 751
Druckscheibe für Lenksegment, gewölbt (28,5 x 44 x 3,2 mm)		1	3700, 5300, 3800, 36315, 1,5 t-45, 2,5 Kapt.-47, 2,5 Kapt.-47 (Mod. 50), 2,5 Kapt.-51	9 08 752
Lenkstockhebel, Llkg.		1	3800, 2,5 Kapt.-47, 2,5 Kapt.-47 (Mod. 50)	9 10 014
Scheibe (21 x 36 x 4 mm)	N-11172	1		
Kronenmutter (M 20 x 1,5)	N-10858	1		
Splint (4 x 40 mm)	N-10060	1		

Teile-Name		Stück pro Wagen	Modell	Ersatzteil-Nr.
~~Lenkstockhebel, Llkg. ab Fahrg. Nr. OL-38-34998~~		~~1~~	~~3500~~	~~9 10 015~~
Lenkstockhebel, Llkg. bis Fahrg. Nr. 26447		1	2,5 Kapt.-51	9 10 019
Lenkstockhebel, Llkg. ab Fahrg. Nr. 26448		1	2,5 Kapt.-51	9 10 021
				≈9 10 022
Scheibe (21 x 36 x 4 mm)	N-11172	1		
Kronenmutter (M 20 x 1,5)	N-10858	1		
Splint (4 x 40 mm)	N-10060	1		
~~Lenkstockhebel, Llkg.~~		~~1~~	~~6700~~	~~9 10 170~~
Scheibe (21 x 36 x 4 mm)	N-11172	1		
Kronenmutter (M 20 x 1,5)	N-10858	1		
Splint (4 x 40 mm)	N-10060	1		
Lenkstockhebel, Llkg. (Bohrung für Konusaufnahme außen, 20,6 mm ⌀) 1,5 Oly.-50 bis Fahrg. Nr. 12551 ausschl. 12480, 483-486, 488, 495, 496, 498, 501, 503, 505, 506, 512, 513, 522-529, 534-538, 541, 549, 550 L-50 bis Fahrg. Nr. 43 Für 1,5 Oly.-47 sind 2 Abstandringe 2 Abstandrohre 2 Sechskantschrauben mitzuverwenden.	3 02 700 N-37600 N-38131	1	1,5 Oly.-47, 1,5 Oly.-50, L-50	9 10 172

Ersatzteil-Nr.	Teile-Name	Stück pro Wagen	Modell
9 10 173	Lenkstockhebel, Llkg. 3,5-36 ab Fahrg. Nr. Br. 6V-3067 ausschl. 3193, 3243-3249 3,5-47 ab Fahrg. Nr. Br. 9V-2736 Für 3,5-36-47 ist Kugelbolzen 3 24 339 mitzuverwenden.	1	3,5-36-47, 3,6-36-42-47
9 10 174	Lenkstockhebel, Llkg. (Bohrung für Konusaufnahme außen 22,5 mm ⌀) 1,5 Oly.-50 ab Fahrg. Nr. 12552 einschl. 12480, 483-486, 488, 495, 496, 498, 501, 503, 505, 506, 512, 513, 522-529, 531, 534-538, 541, 549, 550 L-50 ab Fahrg. Nr. 44 Für 1,5 Oly.-47 nur unter Mitverwendung von 9 04 035 und 9 02 021	1	1,5 Oly.-47, 1,5 Oly.-50, L-50 1,5 Oly.-51, L-51
9 10 176 ≈9 10 177	Lenkstockhebel, Llkg.	1	1,75 t-330-52, 1,75 t-375-52
9 10 301	Scheibe für Lenksegment (19 x 30 x 2,5 mm) (siehe auch 6 74 . . .)	1	1,5 Oly.-47, 1,5 Oly.-50, L-50 1,5 Oly.-51, L-51
	Kronenmutter (M 18 x 1,5) N-15100	1	
	Splint (3 x 35 mm) N-10055	1	

Teile-Name		Stück pro Wagen	Modell	Ersatzteil-Nr.
				≈9 12 015
				≈9 12 028
Lenkstützrohr 1,75 t-330-52 bis Fahrg. Nr. 47164 1,75 t-375-52 bis Fahrg. Nr. 19930		1	1,75 t-330-52, 1,75 t-375-52	9 12 035
Fächerscheibe 1,75 t-330-52 bis Fahrg. Nr. 47164 1,75 t-375-52 bis Fahrg. Nr. 19930	N-47462	1		
Lenkstützrohr 1,75 t-330-52 ab Fahrg. Nr. 47165 1,75 t-375-52 ab Fahrg. Nr. 19931		1	1,75 t-330-52, 1,75 t-375-52	9 12 038
Spannscheibe (5,3 x 11 x 0,2 mm) 1,75 t-330-52 ab Fahrg. Nr. 47165 1,75 t-375-52 ab Fahrg. Nr. 19931	N-42921	1		
Sechskantschraube (M 8 x 42)	N-43611	1	2,5 Kapt.-47, 2,5 Kapt.-47 (Mod. 50)	
Federring (8,2 mm)	<N-11515	1		
Sechskantmutter (M 8)	N-40192	1		
Kugellager für Lenkstützrohr, oben		1	25104, 3700, 3800, 36315, 1,5 Oly.-47, 1,5 Oly.-50, L-50, 1,5 Oly.-51, L-51, 2,5 Kapt.-47, 2,5 Kapt.-47 (Mod. 50), 2,5 Kapt.-51	9 12 201
Buchse für Lenkstützrohr Scheibe 9 12 427 ist mitzuverwenden.		1	1,2 alle, 1,8 alle, 1033, 1397, 20103, 20120, 2,0-12, 3,5-34-57-83, 1190, 1396, 11234, 3200, 3300, 6100, 5200, 13237, 3500, 5300, 1,5 t-45, 1,75 t-330-52, 1,75 t-375-52	9 12 210
Manschette für Lenkstützrohr		1	1,5 Oly.-50, L-50, 1,5 Oly.-51, L-51	9 12 301

Teile-Name	Stück pro Wagen	Modell	Ersatzteil-Nr
Gummifülle für Lenkstützrohr 3,5-34-57-83 ab Motor Nr. 2342 und Br. V-1	1	1,2 alle, 1,8 alle, 1033, 1397, 20103, 20120, 2,0-12, 3,5-34-57-83, 1190, 1396, 11234, 3200, 3300, 6100, 5200, 13237, 3500, 25104, 3700, 5300, 3800, 1,5 t-45, 1,5 Oly.-47, 2,5 Kapt.-47, 1,75 t-330-52, 1,75 t-375-52	9 12 302
Manschette für Lenkstützrohr 1,75 t-330-52 bis Fahrg. Nr. 47164 1,75 t-375-52 bis Fahrg. Nr. 19930	1	1,75 t-330-52, 1,75 t-375-52	9 12 303
Manschette für Lenkstützrohr 1,75 t-330-52 ab Fahrg. Nr. 47165 1,75 t-375-52 ab Fahrg. Nr. 19931	1	1,75 t-330-52, 1,75 t-375-52	9 12 305
Führungsring (Abstandstück) für Lenkstützrohr, 10 mm hoch, geschlitzt	1	25104, 3700, 3800, 1,5 Oly.-47, 1,5 Oly.-50, L-50, 1,5 Oly.-51, L-51, 2,5 Kapt.-47, 2,5 Kapt.-47 (Mod. 50)	(8 50 577)
Führungsring, oben, 9 mm hoch, geschlitzt	1	25104, 3700, 3800, 36315, 1,5 Oly.-47, 1,5 Oly.-50, L-50, 1,5 Oly.-51, L-51, 2,5 Kapt.-47, 2,5 Kapt.-47 (Mod. 50), 2,5 Kapt.-51	9 12 325
Führungsring, unten, 9 mm hoch, geschlossen	1	25104, 3700, 3800, 36315, 1,5 Oly.-47, 1,5 Oly.-50, L-50, 1,5 Oly.-51, L-51, 2,5 Kapt.-47, 2,5 Kapt.-47 (Mod. 50), 2,5 Kapt.-51	9 12 326
Feder für Lenkstützrohr	1	25104, 3700, 3800, 36315, 1,5 Oly.-47, 1,5 Oly.-50, L-50, 1,5 Oly.-51, L-51, 2,5 Kapt.-47, 2,5 Kapt.-47 (Mod. 50), 2,5 Kapt.-51	9 12 375
Scheibe (31,5 x 21,5 x 0,88 mm)	1	1,2 alle, 1,8 alle, 1033, 1397, 20103, 20120, 2,0-12, 3,5-34-57-83, 1190, 1396, 11234, 3200, 3300, 6100, 5200, 13237, 3500, 5300, 1,5 t-45, 1,75 t-330-52, 1,75 t-375-52	9 12 427

Ersatzteil-Nr.	Teile-Name	Stück pro Wagen	Modell
9 12 530	Gummiabdichtung für Lenkstützrohr	1	1,75 t-330-52, 1,75 t-375-52
≈9 12 550			
≈9 12 556			
9 12 851	Verkleidungsblech für Kabeldurchführung an Lenkstützrohr	1	1,75 t-330-52, 1,75 t-375-52

Teile-Name	Stück pro Wagen	Modell	Ersatzteil-Nr.
~~Lenkrad, weißgrau~~	~~1~~	~~3800, 2,5 Kapt.-47,~~ 2,5 Kapt.-47 (Mod. 50)	~~9 14 022~~ ≈9 14 023
Lenkrad, weißgrau, Außen-⌀ 435 mm L-50 bis Fahrg. Nr. 283	1	1,5 Oly.-50, L-50, 1,5 Oly.-51, L-51	9 14 024
Lenkrad	1	2,5 Kapt.-51	9 14 025
Federring (10,2 mm) N-10696	1		
Sechskantmutter (M 10) N-40202	1		
Lenkrad 13237 ab Fahrg. Nr. 237-19918 einschl. 19805, 806, 819, 821-825, 827-831, 833-837, 839, 840, 842, 845, 847, 848, 850, 851, 855, 856, 860, 863, 870, 877, 881, 884, 889-892, 906, 907, 909, 911-916	1	1397, 20103, 20120, 2,0-12, 1190, 1396, 11234, 3200, 3300, 6100, 5200, 13237, 3500, 25104, 3700, 5300, 1,5 t-45, 1,5 Oly.-47, 1,75 t-330-52, 1,75 t-375-52	9 14 026

Ersatzteil-Nr.	Teile-Name	Stück pro Wagen	Modell
9 14 105	Halter für Signalknopf, 90 mm ⌀, 8 mm hoch 5300 ab Fahrg. Nr. 3V-15674 3,6 ab Fahrg. Nr. Br. W-77511 ausschl. 77641-897, 78179-262 6700 ab Fahrg. Nr. 1Z-04367 ausschl. 4435-4628, 4932-5050, 5269-5327, 5688-5711	1	1397, 20103, 20120, 2,0-12, 1190, 1396, 11234, 3200, 3300, 6100, 5200, 13237, 3500, 25104, 3700, 5300, 3800, 3,5-36-47, 3,6-36-42-47, 6700, 1,5 t-45, 1,5 Oly.-47, 1,5 Oly.-50, L-50, 1,5 Oly.-51, L-51, 2,5 Kapt.-47, 2,5 Kapt.-47 (Mod. 50), 1,75 t-330-52, 1,75 t-375-52
9 14 156	Scheibe für Lenkrad mit Nasen, Außen-⌀ 60 mm, Innen-⌀ 13 mm 5300 ab Fahrg. Nr. 3V-15674	1	1397, 20103, 20120, 2,0-12, 1190, 1396, 5200, 13237, 3500, 25104, 3700, 5300, 3800, 36315, 1,5 t-45, 1,5 Oly.-47, 1,5 Oly.-50, L50, 1,5 Oly.-51, L-51, 2,5 Kapt.-47, 2,5 Kapt.-47 (Mod. 50), 1,75 t-330-52, 1,75 t-375-52
9 14 200	Sicherungsblech für Lenkradbefestigungsmutter	1	1290, 1296, 1397, 20103, 20120, 2,0-12, 3,5-34-57-83, 1190, 1396, 11234, 3200, 3300, 6100, 5200, 13237, 3500, 25104, 3700, 5300, 3800, 36315, 1,5 t-45, 1,5 Oly.-47, 1,5 Oly.-50, L-50, 1,5 Oly.-51, L-51, 2,5 Kapt.-47, 2,5 Kapt.-47 (Mod. 50), 1,75 t-330-52, 1,75 t-375-52
	Sechskantmutter (M 12) N-12027	1	
	Sechskantmutter (M 8) <N-40192	1	2,5 Kapt.-47 (Mod. 50)
~~9 14 202~~	~~Sicherungsblech für Lenkradbefestigungsmutter~~ 3,5-36 ab Fahrg. Nr. Br. ~~6V-3067 ausschl. 3193, 3243-3249~~ ~~3,5-47 ab~~ Fahrg. Nr. Br. 9V-27-36	~~1~~	~~3,5-36-47, 3,6-36-42-47, 6700~~
	Sechskantmutter (M 16 x 1,5) N-11371	1	

Teile-Name		Stück pro Wagen	Modell	Ersatzteil-Nr.
Stütze für Lenkstützrohr an Windschutzoberteil		1	1,75 t-330-52, 1,75 t-375-52	**9 18 026**
Scheibe (8,4 x 17 x 2 mm)	N-10094	2		
Federring (8,2 mm)	N-10693	2		
Sechskantmutter (M 8)	<N-40192	2		
(Lenkstützrohr an Armaturentafel und Stirnwand)				
Sechskantschraube (M 8 x 25)	N-41451	2		
Sechskantmutter (M 8)	<N-40192	4		
				≈9 18 091
Lager für Lenkstützrohr, Gummi 1833 - RLZ ab Fahrg. Nr. U-284 RLV, RC4 ab Fahrg. Nr. U-449 1296 ab Fahrg. Nr. 96-34773		1	92C, 1033, 1210, 12N, 12LG, 1233, 18N, 1833, 1290, 1296, 2,0-12, 1190, 1396, 11234, 3200, 3300, 6100, 5200, 13237, 3500, 5300, 1,5 t-45, 1,5 Oly.-47	**9 18 425**
Sechskantschraube (M 8 x 1 x 20)	N-41011	2	1,5 Oly.-47	
Fächerscheibe (8,4 x 15 x 2,4 mm)	N-40451	2		
Scheibe (8,4x 17 x 2 mm)	N-10094	2		
				≈9 18 427
Haltebügel für Lenkstützrohr		1	1,75 t-330-52, 1,75 t-375-52	**9 18 586**
Sechskantschraube für Haltebügel an Lenkstützrohr		1	1,75 t-330-52, 1,75 t-375-52	**9 18 702**

Teile-Name		Stück pro Wagen	Modell	Ersatzteil-Nr.
Federring (6,1 mm)	<N-11423	1		
Sechskantmutter (M 6)	<N-11419	1		
Sechskantschraube für Haltebügel an Stütze Lenksäule und Armaturentafel (M 8 x 22)	<N-42892	2		
Scheibe (8,4 x 22 x 2 mm)	<N-35622	2		
Federring (8,2 mm)	<N-11515	2		
~~Vierkantmutter (M 8)~~		~~2~~	~~1,75 t-330-52, 1,75 t-375-52~~	~~9 18 900~~
				≈9 20 000
Lenkschubstange mit Kugelbolzen, Llkg.		1	3,5-36-47, 3,6-36-42-47	9 20 004
Lenkschubstange mit Kugelbolzen		1	1,5 t-45	9 20 006
Lenkschubstange mit Köpfen, Llkg.		1	1,75 t-330-52, 1,75 t-375-52	9 20 008
Lenkschubstange mit Köpfen, Rlkg.		1	1,75 t-330-52, 1,75 t-375-52	9 20 009
Lenkschubstangenkopf		1	1,75 t-330-52, 1,75 t-375-52	(3 24 060)
Staubkappe, oben für Kugelbolzen		1	1,75 t-330-52, 1,75 t-375-52	(3 24 798)
Schelle für Lenkschubstangenkopf		1	1,75 t-330-52, 1,75 t-375-52	(3 24 656)
Sechskantschraube (M 8 x 1 x 38)	N-43631	1		
Federring (8,2 mm)	<N-11515	1		
Sechskantmutter (M 8)	N-43211	1		
Lenkschubstange, innen, ohne Innenseite, Llkg. 2,5 Kapt.-47 (Mod. 50) ab Fahrg. Nr. 6101 Innenfräsung von 30 mm ⌀ in 27 mm ⌀ geändert. Bei Verwendung der neuen Ausführung für 3800, 2,5 Kapt.-47 und 2,5 Kapt.-47 (Mod. 50) bis Fahrg. Nr. 6100 sind Kugelschalen 9 20 563 und Kugelschalen 9 20 565 mitzuverwenden.		1	3800, 2,5 Kapt.-47, 2,5 Kapt.-47 (Mod. 50)	9 20 325

Ersatzteil-Nr.	Teile-Name		Stück pro Wagen	Modell
≈9 20 328				
9 20 350	Lenkschubstangenzwischenhebel		1	3800, 2,5 Kapt.-47, 2,5 Kapt.-47 (Mod. 50)
9 20 375	Buchse für Zwischenhebel (14 x 16 x 22 mm)		2	3800, 2,5 Kapt.-47, 2,5 Kapt.-47 (Mod. 50)
	Druckschmierkopf (M 6)	N-11184	2	
	Druckschmierkopf (M 8 x 1)	N-36570	2	
9 20 400	Dichtungsring, Gummi (23 mm ⌀) (siehe auch 9 22 . . .)		2	3800, 2,5 Kapt.-47, 2,5 Kapt.-47 (Mod. 50)
9 20 401	(siehe 9 22 . . .)			
≈9 20 950				
9 20 975	Abstandstück (10,2 x 14 x 51,5 mm)		1	3800, 2,5 Kapt.-47, 2,5 Kapt.-47 (Mod. 50)
	Sechskantschraube (M 10 x 75)	N-11110	1	
	Federring (10,2 mm)	<N-11518	1	
	Sechskantmutter (M 10)	N-40202	1	
9 20 425	Lenkstangenhülse ohne Innenteile bis Fahrg. Nr. 26447		1	2,5 Kapt.-51
9 20 426	Lenkstangenkopf mit Kugelbolzen und Innenteilen, Llkg. bis Fahrg. Nr. 26447		1	2,5 Kapt.-51
9 20 427	Lenkstangenkopf mit Kugelbolzen und Innenteilen, Rlkg. bis Fahrg. Nr. 26447		1	2,5 Kapt.-51
	(Lenkstangenkopf an Lenkstange)			
(3 22 280)	Feststellblech für Einstellmutter bis Fahrg. Nr. 26447		2	2,5 Kapt.-51
	ab Fahrg. Nr. 26448		1	

Teile-Name	Stück pro Wagen	Modell	Ersatzteil-Nr.
Sechskantmutter (M 16 x 1,5) <N-11371	1		
Lenkstangenhülse (M 20 links und M 16 rechts) ab Fahrg. Nr. 26448	1	2,5 Kapt.-51	9 20 428
Lenkstangenkopf mit Kugelbolzen und Innenteilen, links (M 20 x 1,5), Llkg. ab Fahrg. Nr. 26448	1	2,5 Kapt.-51	9 20 429
Lenkstangenkopf mit Kugelbolzen und Innenteilen, rechts (M 16 x 1,5), Llkg. ab Fahrg. Nr. 26448	1	2,5 Kapt.-51	(3 24 010)
Lenkstangenkopf mit Kugelbolzen und Innenteilen, rechts (M 16 x 1,5), Rlkg. ab Fahrg. Nr. 26448	1	2,5 Kapt.-51	(3 24 059)
			≈9 20 454
~~Feder für Lenkschubstange~~	~~2~~	~~1,2 alle, 1,8 alle, 1033, 1190, 1396, 6100~~	~~9 20 500~~
~~Feder für Lenkschubstange (26 mm lang)~~ 3,5-34 ab Fahrg. Nr. LB-25 3,5-57 ab Fahrg. Nr. 57 B-113 3,6-36 bis Fahrg. Nr. ~~Br. 6~~ W-79927 3,6-42 bis ~~Fahrg.~~ Nr. Br. 7 W-79940 ~~3,6-47~~ bis Fahrg. Nr. Br. 8W-80128	~~2~~	~~3,5-34-57-83, 3,5-36-47,~~ 3,6-36-42-47	~~9 20 502~~

Ersatzteil-Nr	Teile-Name	Stück pro Wagen	Modell
≈9 20 503			
(9 24 429)	Feder für Lenkschubstange 3,6-36 ab Fahrg. Nr. Br. 6W-79928 3,6-42 ab Fahrg. Nr. Br. 7W-79941 3,6-47 ab Fahrg. Nr. Br. 8W-80129	2	3,6-36-42-47
9 20 507	(siehe 3 24 . . ., 9 22 . . .)		
9 20 550	Kugelschale für Lenkschubstange	2	1,2 alle, 1,8 alle, 1033, 1190, 1396, 6100
~~9 20 563~~	~~Kugelschale für Lenkschubstange mit Schmierloch (27 mm hoch)~~ 3800 ab Fahrg. Nr. Kapt.-39-23431 2,5 Kapt.-47 (Mod. 50) bis Fahrg. Nr. 6100 2,5 Kapt.-47 (Mod. 50) ab Fahrg. Nr. 6101	~~3~~ ~~4~~	~~3800, 2,5 Kapt.-47,~~ ~~2,5 Kapt.-47 (Mod. 50)~~
~~9 20 564~~	~~Kugelschale für Lenkschubstange mit Zapfen (30 mm hoch)~~ ~~2,5 Kapt.-47 (Mod. 50) bis Fahrg. Nr. 6100~~	~~1~~	~~3800, 2,5 Kapt.-47,~~ ~~2,5 Kapt.-47 (Mod. 50)~~
9 20 565	Kugelschale für Lenkschubstange mit Zapfen (27 mm hoch) 3800 ab Fahrg. Nr. Kapt.-39-23431 2,5 Kapt.-47 (Mod. 50) bis Fahrg. Nr. 6100 2,5 Kapt.-47 (Mod. 50) ab Fahrg. Nr. 6101	3 4	3800, 2,5 Kapt.-47 2,5 Kapt.-47 (Mod. 50)

Teile-Name		Stück pro Wagen	Modell	Ersatzteil-Nr.
Kugelschale für Lenkschubstange, oben 3,6-36 ab Fahrg. Nr. Br. 6W-79928 3,6-42 ab Fahrg. Nr. Br. 7W-79941 3,6-47 ab Fahrg. Nr. Br. 8W-80129		2	3,6-36-42-47	(3 24 226)
Kugelschale für Lenkschubstange, unten 3,6-36 ab Fahrg. Nr. Br. 6W-79928 3,6-42 ab Fahrg. Nr. Br. 7W-79941 3,6-47 ab Fahrg. Nr. Br. 8W-80129		2	3,6-36-42-47	(3 24 231)
Kugelbolzen für Lenkschubstange, vorn, Kugel-ϕ 22 mm		2	1397, 20103, 20120, 11234, 3200, 13237, 3500, 25104, 3700	(3 24 328)
(siehe 9 22 . . .)				9 20 657
Kugelbolzen für Lenkschubstange, Kugel-ϕ 24 mm		1	2,0-12, 5300, 36315, 6700	(3 24 331)
Kronnenmutter (M 14 x 1,5)	N-10856	2		
Splint (3 x 28 mm)	N-10054	2		
Kugelbolzen (konisch) für Lenkschubstange, Kugel-ϕ 27 mm		2	3,5-36-47, 3,6-36-42-47	(3 24 339)
Staubkappe für Lenkschubstange-Kugelbolzen		2	3,6-36-42-47	(3 24 802)

Ersatzteil-Nr.	Teile-Name	Stück pro Wagen	Modell
(3 24 779)	Staubkappe für Lenkstockhebel an Lenkspurstange, innen	1	3800, 2,5 Kapf.-47, 2,5 Kapf.-47 (Mod. 50)
(3 24 829)	Krallenfeder für Staubkappe	2	3800, 2,5 Kapf.-47, 2,5 Kapf.-47 (Mod. 50)
(3 24 838)	Druckfeder für Staubkappe	2	3,6-36-42-47, 6700
≈(3 24 837)			

Teile-Name		Stück pro Wagen	Modell	Ersatzteil-Nr.
Verschlußstopfen für Lenkschubstange (M 24 x 1,5) 1190 L-RH ab Fahrg. Nr. 19028519 einschl. 28040, 041 L-RV und CL ab Fahrg. Nr. 19027963 einschl. 27915-27940 1396 ab Fahrg. Nr. 396-4301		2	1190, 1396, 6100	9 20 807
Splint (3 x 18 mm)	N-10050	4		
Verschlußstücke für Lenkschubstange, 21,5 mm hoch (M 35 x 1,5 und M 10 x 1) 3,6-36 ab Fahrg. Nr. Br. 6W-79928 3,6-42 ab Fahrg. Nr. Br. 7W-79941 3,6-47 ab Fahrg. Nr. Br. 8W-80129		2	3,6-36-42-47	(3 24 482)
Sicherungsstück für Lenkschubstange-Verschlußstück 3,6-36 ab Fahrg. Nr. Br. 6W-79928 3,6-42 ab Fahrg. Nr. Br. 7W-79941 3,6-47 ab Fahrg. Nr. Br. 8W-80129		2	3,6-36-42-47	(3 24 525)
Druckschmierkopf an Verschlußstopfen	N-34320	2	20103, 20120, 3,5-34-57-83, 11234, 3200, 3300, 13237, 3500, 25104, 3700, 3800, 36315, 2,5 Kapt.-47, 2,5 Kapt.-47 (Mod. 50).	≈9 20 812
Lagerbock für Mittellenker bis Fahrg. Nr. 26447		1	2,5 Kapt.-51	9 22 000
Lagerbock mit Buchse für Mittellenker ab Fahrg. Nr. 26448		1	2,5 Kapt.-51	9 22 001
Buchse für Lagerbock ab Fahrg. Nr. 26448		2	2,5 Kapt.-51	9 22 250
Mittellenkerhebel mit Buchse bis Fahrg. Nr. 26447		1	2,5 Kapt.-51	9 22 050
Buchse für Mittellenkerhebel (12 x 14 x 15 mm) bis Fahrg. Nr. 26447		2	2,5 Kapt.-51	9 22 100
Mittellenkerhebel ab Fahrg. Nr. 26448		1	2,5 Kapt.-51	9 22 051
Scheibe (12 x 24 x 2 mm) bis Fahrg. Nr. 26447		2	2,5 Kapt.-51	9 22 150
				≈9 22 151
Ausgleichscheibe für Mittellenkerhebel an Lagerbock (12,5 x 24 x 0,5 mm) bis Fahrg. Nr. 26447		x	2,5 Kapt.-51	9 22 152

Ersatzteil-Nr.	Teile-Name		Stück pro Wagen	Modell
9 22 153	Scheibe (18 x 28 x 2 mm) ab Fahrg. Nr. 26448		2	2,5 Kapt.-51
	Ausgleichscheibe für Mittellenkerhebel an Lagerbock (18 x 28 x 0,1 mm)	N-37082	x	
	Ausgleichscheibe für Mittellenkerhebel an Lagerbock (18 x 28 x 0,05 mm)	N-37085	x	
9 22 200	Bolzen für Mittellenkerhebel an Lagerbock bis Fahrg. Nr. 26447		1	2,5 Kapt.-51
	Druckschmierkopf (M 8 x 1)	N-36570	1	
	(Lagerbock-Mittellenker an Vorderachskörper)			
	Sechskantschraube (M 10 x 1 x 30)	N-47872	2	
	Sechskantschraube (M 10 x 1'x 20)	N-16070	1	
	Federring (10,2 mm)	<N-11518	3	
9 22 201	Bolzen für Mittellenkerhebel an Lagerbock ab Fahrg. Nr. 26448		1	2,5 Kapt.-51
9 22 350	Keil für Bolzen ab Fahrg. Nr. 26448		1	2,5 Kapt.-51
	Sechskantschraube für Lagerbock-Mittellenker an Achskörper (M 10 x 1 x 25)	N-11006	3	
9 22 300	Verschlußscheibe für Lagerbock, oben (22 mm ⌀) ab Fahrg. Nr. 26448		1	2,5 Kapt.-51
≈(7 24 601)				
(9 20 400)	Dichtring, Gummi (23 mm ⌀) bis Fahrg. Nr. 26447		1	2,5 Kapt.-51
(9 20 401)	Dichtring, Gummi (26 mm ⌀) ab Fahrg. Nr. 26448		2	2,5 Kapt.-51
~~(9 20 455)~~	~~Abstandstück für Lenkstangenhülse bis Fahrg. Nr. 26447~~		~~1~~	~~2,5 Kapt.-51~~
(9 20 507)	Druckfeder für Lenkstangenhülse bis Fahrg. Nr. 26447		2	2,5 Kapt.-51
(9 20 568)	Kugelschale für Lenkstangenhülse, seitlich bis Fahrg. Nr. 26447		2	2,5 Kapt.-51
(9 20 657)	Kugelbolzen für Lenkstangenhülse (24 mm Kugel ⌀) bis Fahrg. Nr. 26447		1	2,5 Kapt.-51
≈(9 20 812)				

Teile-Name		Stück pro Wagen	Modell	Ersatzteil-Nr.
Splint (3 x 45 mm)	N-10056	1		
Druckschmierkopf (M 8 x 1)	N-36290	1		
				≈(9 20 756)
Staubkappe für Kugelbolzen bis Fahrg. Nr. 26447 ab Fahrg. Nr. 26448		1 2	2,5 Kapt.-51	(3 24 798)
~~Krallenfeder für Kugelbolzen an Lenkstangenhülse bis Fahrg. Nr. 26447~~		~~1~~	~~2,5 Kapt.-51~~	~~(9 20 776)~~
Druckfeder für Lenkstangenkopf bis Fahrg. Nr. 26447 ab Fahrg. Nr. 26448		1 2	2,5 Kapt.-51	(3 24 836)
Druckschmierkopf (M 8 x 1)	N-36290	1		
Kronenmutter (M 12 x 1,5)	N-10857	2		
Splint (3 x 22 mm)	N-10051	2		

HAUPTGRUPPE 10

UNTERGRUPPEN-FOLGE

			Seite
10	02	Scheibenrad	541
	04	Gummipuffer und Gehäuse für Scheibenrad	542
	06	Deckkappe	542
	08	Befestigung für Scheibenrad	543
	12	Ausgleichgewicht	544

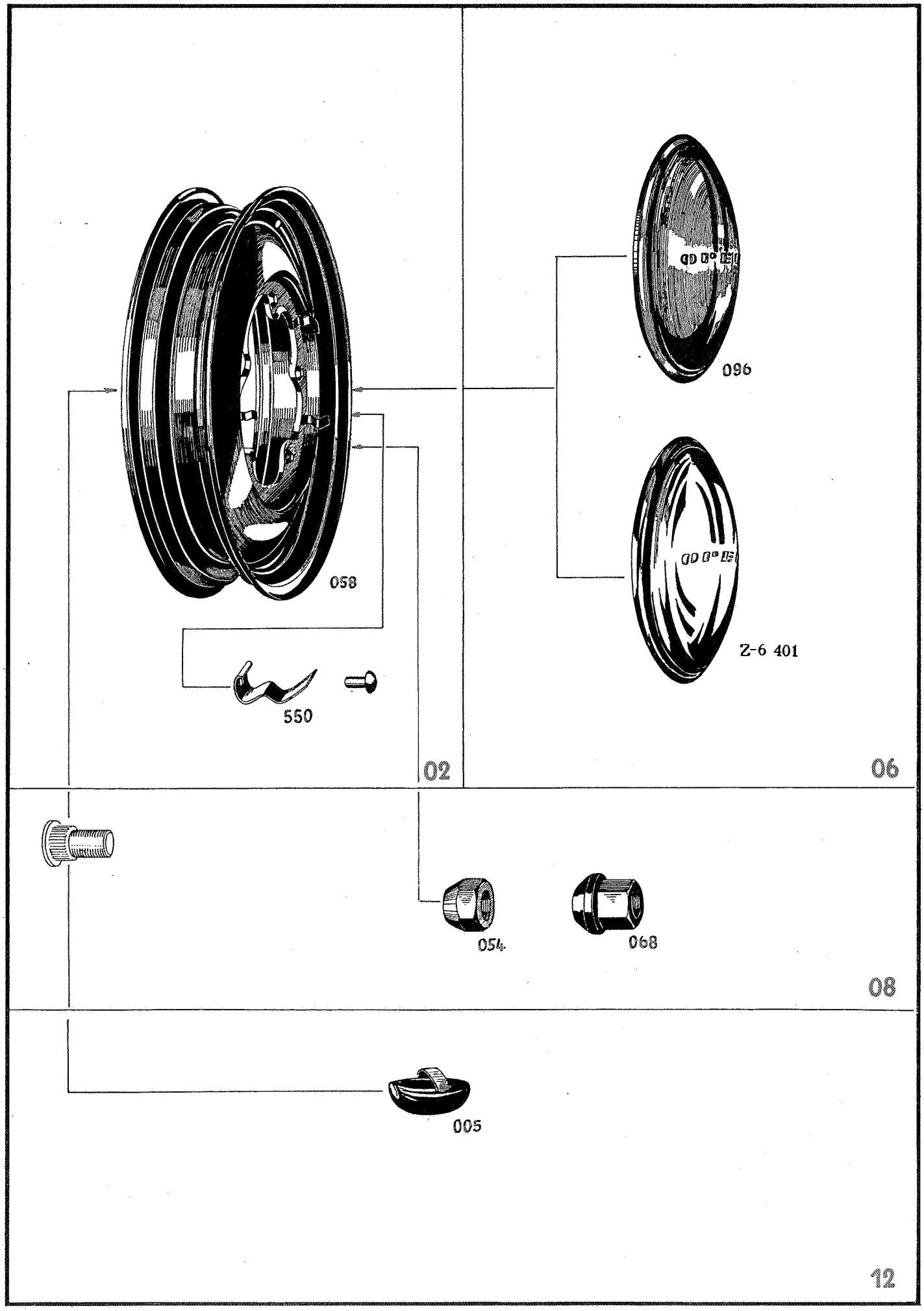
058
550
02
096
Z-6 401
06
054
068
08
005
12

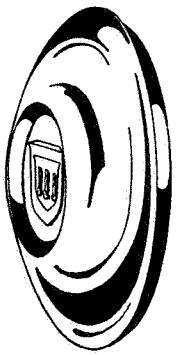

Z-6403

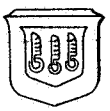

Z-6425

11 72 250

06

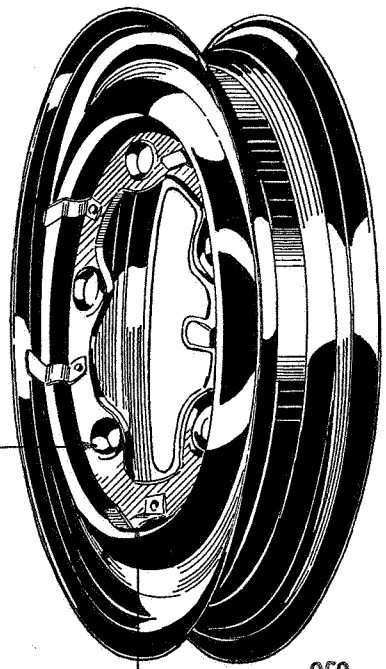

059

554

02

068

08

005

12

10 08 056

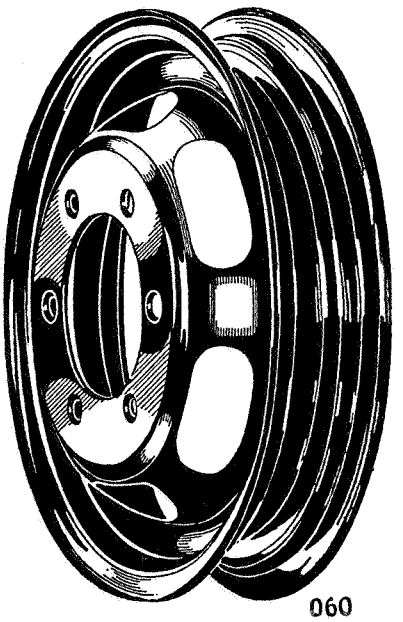

060

02

Teile-Name	Stück pro Wagen	Modell	Ersatzteil-Nr.
HAUPTGRUPPE 10 **RÄDER**			
			*10 02 045
Scheibenrad, vorn und hinten, Felge 3,25" D x 16" 13237 ab Fahrg. Nr. 237-51351	5	11234, 3200, 13237, 3500, 25104, 3700, 1,5 Oly.-47	<10 02 046
Scheibenrad, vorn und hinten, Felge 3,50" D x 16"	5	3800, 2,5 Kapt.-47, 2,5 Kapt.-47 (Mod. 50)	10 02 052
hinten und Ersatzrad	3	L-50, L-51	
Scheibenrad mit 2 Felgenringen, vorn und hinten, Felge 6" x 20", 3 teilig	7	3,6-36-42-47, 6700	10 02 053
Scheibenrad, vorn und hinten, Felge 3.25" D x 16"	5	1,5 Oly.-50	10 02 055
vorn	2	L-50	
Scheibenrad, vorn und hinten	5	1,5 Oly.-51	10 02 058
vorn	2	L-51	
~~Scheibenrad, vorn und hinten, Felge 4½" K x 15"~~	~~5~~	~~2,5 Kapt.-51~~	~~10 02 059~~
Scheibenrad, vorn und hinten, Felge 4,00" E x 18"	7	5300, 1,5 t-45, 1,75 t-330-52, 1,75 t-375-52	10 02 060
Scheibenrad, vorn und hinten, Felge 5,00" F x 17", Einfachbereifung (Nur in Verbindung mit Tachometerwinkelantrieb 7 26 023) (Nur auf besondere Bestellung)	5	1,75 t-330-52, 1,75 t-375-52	10 02 061
hinten	2	1,5 t-45	

Ersatzteil-Nr.	Teile-Name	Stück pro Wagen	Modell
10 02 550	Klemmfeder für Deckkappe 20103 ab Fahrg. Nr. 103-44084	25	20103, 11234, 3200, 13237, 3500, 25104, 1,5 Oly.-47, 1,5 Oly.-50, 1,5 Oly.-51
		10	L-50, L-51
	Halbrundniet (5 x 8 mm) N-10100	x	
10 02 553	Klemmfeder für Deckkappe	25	3800, 2,5 Kapt.-47, 2,5 Kapt.-47 (Mod. 50)
		15	L-50, L-51
	Halbrundlochniet (4 x 7 mm) N-29261	x	
10 02 554	Klemmfeder für Deckkappe	25	2,5 Kapt.-51
Z-6400	Deckkappe für Scheibenrad, verchromt	5	11234, 3200, 13237, 3500, 25104, 3700, 1,5 Oly.-47
Z-6401	Deckkappe für Scheibenrad, verchromt	4	1,5 Oly.-51
		5	1,5 Oly.-50
Z-6403	Deckkappe für Scheibenrad	4	2,5 Kapt.-51
Z-6425	Zierstück für Deckkappe	4	2,5 Kapt.-51
~~(11 72 250)~~	~~Federmutter für Zierstückbefestigung~~	~~12~~	~~2,5 Kapt.-51~~
Ers. d. A 76 651			
≈10 06 081			

Teile-Name	Stück pro Wagen	Modell	Ersatzteil-Nr.
~~**Deckkappe für Scheibenrad**, grundiert~~ ~~20103 ab Fahrg. Nr. 103-44084~~ ~~13237 ab Fahrg. Nr. 237-51351~~	~~5~~	~~20103, 20120, 11234, 3200,~~ 13237, 3500, ~~25104,~~ 3700, ~~1,5 Oly.-47~~	~~10 06 083~~
Deckkappe für Scheibenrad, verchromt Aufschrift „Opel"	4	3800, 2,5 Kapt.-47, 2,5 Kapt.-47 (Mod. 50)	Z-6402
Deckkappe für Scheibenrad, vorn, grundiert	2	L-50, L-51	10 06 096
~~Deckkappe für Scheibenrad, hinten und Ersatzrad, grundiert~~	~~3~~	~~L-50, L-51~~	~~10 06 097~~
Sechskantmutter, Spezial, für **Scheibenradbefestigung** (7/16-20) 14 mm hoch 1290, 1296 ab Fahrg. Nr. 34773 1190 L-RH bis Fahrg. Nr. 190-28519 ausschl. 28040, 041 L-RV und CL bis Fahrg. Nr. 190-27962 ausschl. 27915-940 1396 bis Fahrg. Nr. 396-4300 20103 bis Fahrg. Nr. 103-44083	16 20	1,2 alle, 1033, 1397, 1190, 1396 1,8 alle, 20103, 20120	**10 08 050**
Sechskantmutter, Spezial für Scheibenradbefestigung (M 12 x 1,5) 14 mm hoch 1190 L-RH ab Fahrg. Nr. 190-28520 einschl. 28040, 041 L-RV und CL ab Fahrg. Nr. 190-27963 einschl. 27915-940 1396 ab Fahrg. Nr. 396-4301	16	1,2 alle, 1033, 1397, 1190, 1396	10 08 054
	20	1,8 alle, 20103, 20120, 11234, 3200, 13237, 3500, 25104, 3700, 1,5 Oly.-47, 1,5 Oly.-50, 1,5 Oly.-51	
	10	L-50, L-51	
Sechskantmutter, Spezial, für Scheibenradbefestigung (M 18 x 1,5) 25 mm hoch, Sechskant mit Rille	24	5300, 3,5-36-47, 3,6-36-42-47, 1,5 t-45, 1,75 t-330-52, 1,75 t-375-52	10 08 056
~~Sechskantmutter für Scheibenradbefestigung (M 18 x 1,5)~~ ~~33 mm hoch~~ ~~Einfache Bereifung 7,50 x 17"~~	~~12~~	~~5300~~	~~10 08 058~~
Sechskantmutter für Scheibenradbefestigung, vorn und hinten, (M 20 x 1,5) 27 mm hoch 3,6-36-42-47 ab Fahrg. Nr. Br. W-56857	32	3,6-36-42-47, 6700	10 08 067
Sechskantmutter, Spezial, für Scheibenradbefestigung (M 14 x 1,5) 20 mm hoch	10	L-50, L-51	10 08 068
	16	3300, 6100	
	20	3800, 36315, 2,5 Kapt.-51	
	23	2,5 Kapt.-47, 2,5 Kapt.-47 (Mod. 50)	
	25	5200	
~~Sechskantmutter, Spezial, für Scheibenradbefestigung, vorn und hinten~~ ~~(M 20 x 1,5) 24 mm hoch~~	~~32~~	~~3,6-36-42-47, 6700~~	~~10 08 070~~
Kugelbundmutter für Ersatzrad an Vorderachse (M 12 x 1,5)	5	L-50, L-51	10 08 072
(siehe 3 40 . . ., 4 34 . . .)			10 08 150
Ausgleichgewicht für Scheibenrad (60 g) mit Haltefeder (verpackt in Kisten: a 50 Stück)	x	25104, 3700, 3800, 36315, 1,5 Oly.-47, 1,5 Oly.-50, L-50, 1,5 Oly.-51, L-51, 2,5 Kapt.-47, 2,5 Kapt.-47 (Mod. 50), 2,5 Kapt.-51	<10 12 012/50
Ausgleichgewicht für Scheibenrad (60 g) mit Haltefeder (verpackt in Kisten: a 150 Stück)	x		<10 12 012/80
Ausgleichgewicht für Scheibenrad (60 g) mit Haltefeder (verpackt in Kisten: a 300 Stück)	x		<10 12 012/84

Ersatzteil-Nr.	Teile-Name	Stück pro Wagen	Modell
<10 12 013/50	Ausgleichgewicht für Scheibenrad (50 g) mit Haltefeder (verpackt in Kisten: a 50 Stück)	x	
<10 12 013/80	Ausgleichgewicht für Scheibenrad (50 g) mit Haltefeder (verpackt in Kisten: a 150 Stück)	x	
<10 12 013/84	Ausgleichgewicht für Scheibenrad (50 g) mit Haltefeder (verpackt in Kisten: a 300 Stück)	x	
■10 12 018/50	Ausgleichgewicht für Scheibenrad (30 g) mit Haltefeder (verpackt in Kisten: a 50 Stück)	x	
<10 12 018/80	Ausgleichgewicht für Scheibenrad (30 g) mit Haltefeder (verpackt in Kisten: a 150 Stück)	x	
<10 12 018/84	Ausgleichgewicht für Scheibenrad (30 g) mit Haltefeder (verpackt in Kisten: a 300 Stück)	x	
■10 12 019/50	Ausgleichgewicht für Scheibenrad (20 g) mit Haltefeder (verpackt in Kisten: a 50 Stück)	x	
<10 12 019/80	Ausgleichgewicht für Scheibenrad (20 g) mit Haltefeder (verpackt in Kisten: a 150 Stück)	x	
<10 12 019/84	Ausgleichgewicht für Scheibenrad (20 g) mit Haltefeder (verpackt in Kisten: a 300 Stück)	x	
■10 12 020/50	Ausgleichgewicht für Scheibenrad (15 g) mit Haltefeder (verpackt in Kisten: a 50 Stück)	x	
<10 12 020/80	Ausgleichgewicht für Scheibenrad (15 g) mit Haltefeder (verpackt in Kisten: a 150 Stück)	x	
<10 12 020/84	Ausgleichgewicht für Scheibenrad (15 g) mit Haltefeder (verpackt in Kisten: a 300 Stück)	x	
■10 12 025/50	Ausgleichgewicht für Scheibenrad (15 g) ohne Haltefeder (verpackt in Kisten: a 50 Stück)	x	
■10 12 025/80	Ausgleichgewicht für Scheibenrad (15 g) ohne Haltefeder (verpackt in Kisten: a 150 Stück)	x	
■10 12 025/84	Ausgleichgewicht für Scheibenrad (15 g) ohne Haltefeder (verpackt in Kisten: a 300 Stück)	x	
■10 12 026/50	Ausgleichgewicht für Scheibenrad (30 g) ohne Haltefeder (verpackt in Kisten: a 50 Stück)	x	
■10 12 026/80	Ausgleichgewicht für Scheibenrad (30 g) ohne Haltefeder (verpackt in Kisten: a 150 Stück)	x	
■10 12 026/84	Ausgleichgewicht für Scheibenrad (30 g) ohne Haltefeder (verpackt in Kisten: a 300 Stück)	x	
■10 12 027/50	Ausgleichgewicht für Scheibenrad (60 g) ohne Haltefeder (verpackt in Kisten: a 50 Stück)	x	
■10 12 027/80	Ausgleichgewicht für Scheibenrad (60 g) ohne Haltefeder (verpackt in Kisten: a 150 Stück)	x	
■10 12 027/84	Ausgleichgewicht für Scheibenrad (60 g) ohne Haltefeder (verpackt in Kisten: a 300 Stück)	x	
■10 12 028/50	Ausgleichgewicht für Scheibenrad (90 g) ohne Haltefeder (verpackt in Kisten: a 50 Stück)	x	
■10 12 028/80	Ausgleichgewicht für Scheibenrad (90 g) ohne Haltefeder (verpackt in Kisten: a 150 Stück)	x	
■10 12 028/84	Ausgleichgewicht für Scheibenrad (90 g) ohne Haltefeder (verpackt in Kisten: a 300 Stück)	x	
■10 12 500/50	Haltefeder für Ausgleichgewicht (verpackt in Karton: a 50 Stück)	x	

HAUPTGRUPPE 11

UNTERGRUPPEN-FOLGE

11		Seite
01	Vorderkotflügel, links	547
02	Vorderkotflügel, rechts	548
08	Versteifung für Vorderkotflügel	552
10	Vorderkotflügel - Seitenteil	553
16	Halter und Befestigungsteile für Vorderkotflügel	555
21	Hinterkotflügel, links	556
22	Hinterkotflügel, rechts	557
24	Hinterkotflügel, links und rechts	561
28	Halter für Hinterkotflügel	561
32	Kot- und Lackschutz	562
34	Verkleidungsblech, vorn	564
36	Verkleidungsblech, seitlich links und rechts	564
40	Trittbrett ohne Belag	565
48	Motorschutzblech	567
56	Haubenunterleiste	569
58	Haubenteil, links und rechts	569
60	Haubenoberteil, links und rechts	569
64	Scharnierteil für Haube	571
68	Haubenentlüftung	573
70	Zierstab für Haube	574
72	Haubenschutz (Gummi) und Schriftschild	575
74	Haubenhalter	576
76	Haubenhalterbefestigung	577
78	Haubenschloß	577
80	Haubenstütze	579
82	Scheinwerferverbindungsstange	580
88	Halter für Nummernschild, vorn	580
90	Abstandstück für Nummernschild, hinten	582
92	Halter für Nummernschild, hinten	582

ORIGINAL EINSATZTEILE

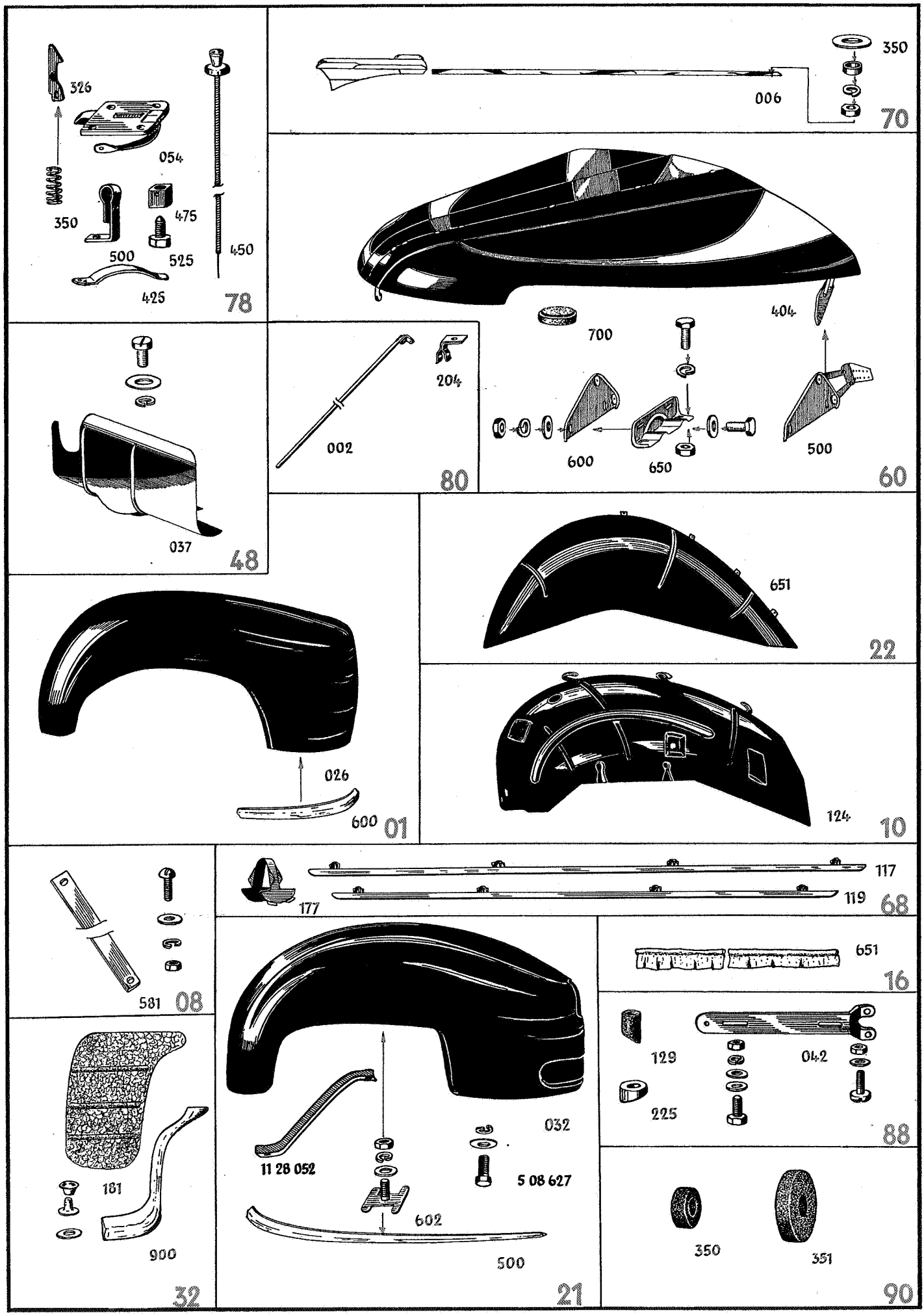
326
054
350
475
500
525
450
425
78
006
350
70
700
404
600
650
500
60
204
002
80
037
48
651
22
026
600
01
124
10
117
177
119
68
581
08
651
16
129
042
225
88
032
11 28 052
5 08 627
602
500
21
181
900
32
350
351
90

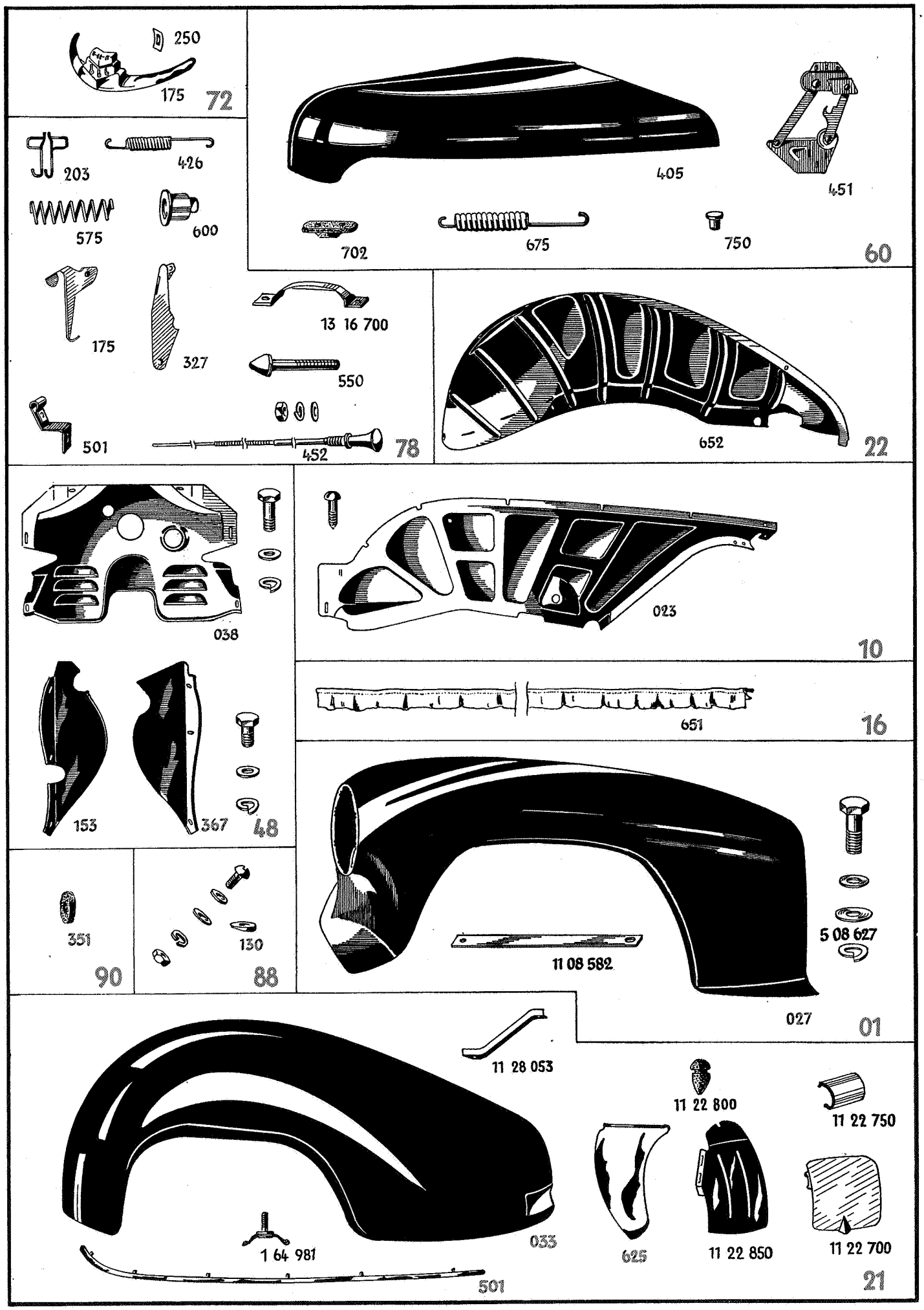
250
175
72
203
426
575
600
175
327
501
13 16 700
550
452
78
405
451
702
675
750
60
652
22
038
023
10
651
16
153
367
48
351
90
130
88
11 08 582
5 08 627
027
01
11 28 053
11 22 800
11 22 750
1 64 981
033
625
11 22 850
11 22 700
501
21

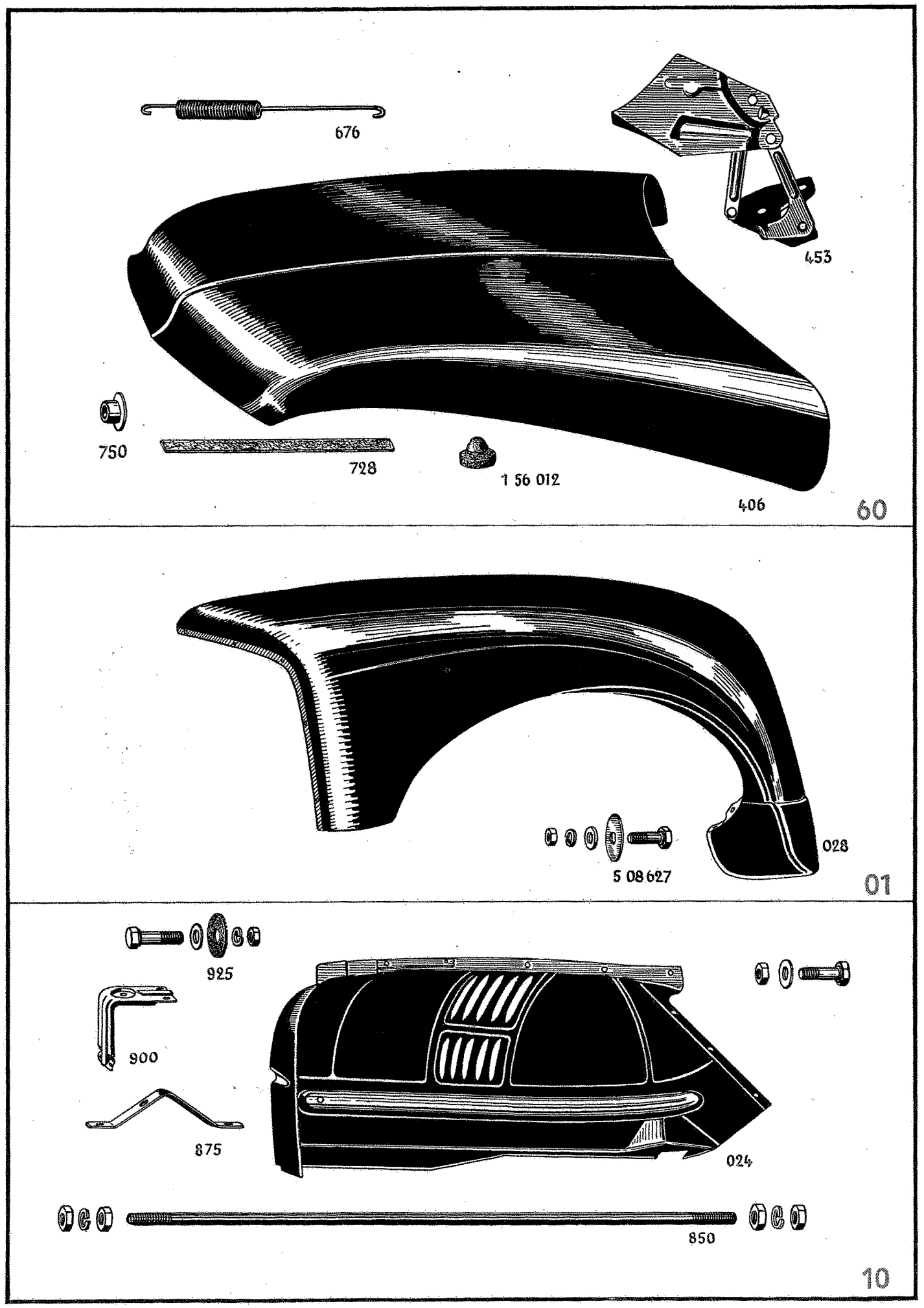
676
453
750
728
1 56 012
406
60
028
5 08 627
01
925
900
875
024
850
10

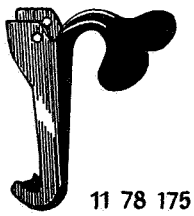

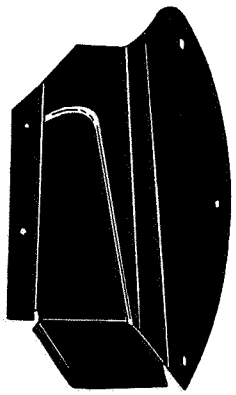

60

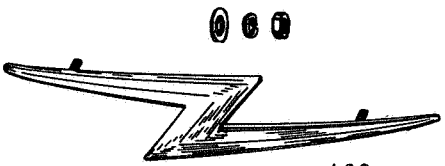

70

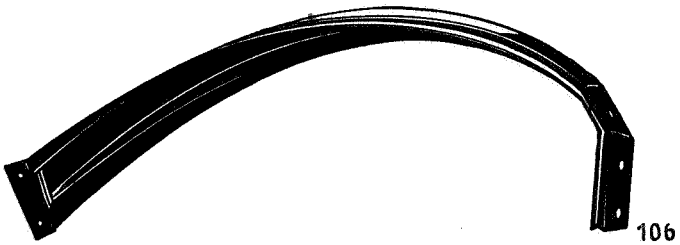

16

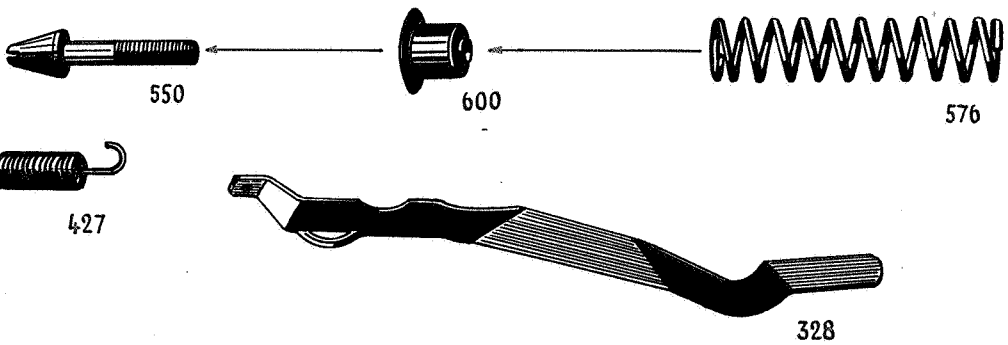

78

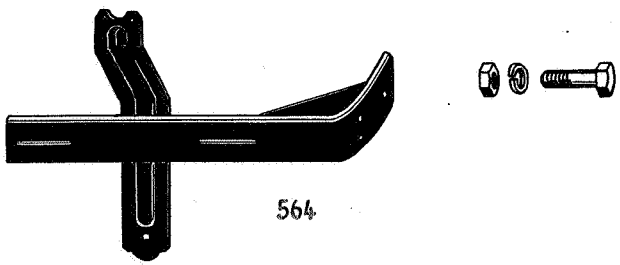

92

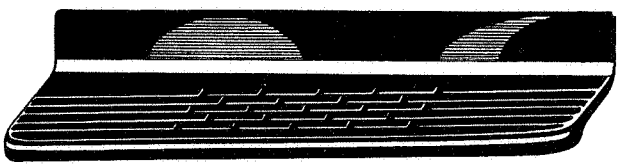

40

Teile-Name	Stück pro Wagen	Modell	Ersatzteil-Nr.
HAUPTGRUPPE 11 **FAHRGESTELL-BLECHTEILE**			
Vorderkotflügel, links	1	3,5-36-47, 3,6-36-42-47	**11 01 011**
Vorderkotflügel, links	1	3500, 1,5 Oly.-47	11 01 014
Vorderkotflügel, links	1	5200, 5300, 1,5 t-45	11 01 015
~~Vorderkotflügel, links~~ ~~Bei Verwendung für 3800 sind folgende Teile mitzuverwenden:~~ ~~1 Scheinwerfer 12 16 117~~ ~~1 Abdichtung 12 18 801~~ ~~1 Schutzkappe 12 18 925~~ ~~18 Gewindeklammern 12 18 900~~ ~~18 Linsenblechschrauben N-38730~~	~~1~~	~~3800, 2,5 Kapt.-47,~~ ~~2,5 Kapt.-47 (Mod. 50)~~	~~11 01 025~~
Vorderkotflügel, links	1	1,5 Oly.-50, L-50, 1,5 Oly.-51, L-51	11 01 026
Vorderkotflügel, links	1	2,5 Kapt.-51	11 01 027
Vorderkotflügel, links	1	1,75 t-330-52, 1,75 t-375-52	11 01 028

FAHRGESTELL-BLECHTEILE

Ersatzteil-Nr.	Teile-Name		Stück pro Wagen	Modell
11 01 350	Vorderkotflügel und Verlängerung, hinten links		1	1,75 t-330-52, 1,75 t-375-52
11 01 600	Zierstab für Vorderkotflügel, links		1	1,5 Oly.-50, L-50, 1,5 Oly.-51, L-51
11 02 011	**Vorderkotflügel,** rechts		1	3,5-36-47, 3,6-36-42-47
	(Vorderkotflügel-Befestigung)			
	Zylinderschraube (M 6 x 16)	N-32120	8	
	Linsenschraube (6 x 32)	<N-46001	6	
	Sechskantschraube (M 8 x 20)	N-41231	10	
	Scheibe (6,4 x 12 x 1,5 mm)	<N-11612	8	
	Scheibe (6,5 x 28 x 2,5 mm)	20679A	6	
	Scheibe (8,5 x 24 x 2 mm)	50002	8	
	Federring (6,1 mm)	<N-11423	14	
	Federring (8,2 mm)	N-10693	10	
	Sechskantmutter (M 6)	<N-10804	14	
	Sechskantmutter (M 8)	<N-40192	2	
~~11 02 015~~	~~Vorderkotflügel, rechts~~		~~1~~	~~5200, 5300~~, 1,5 t-45
	(Vorderkotflügel-Befestigung)			
	Halbrundschraube (M 6 x 20)	<N-46001	4	
	Zylinderschraube (M 6 x 16)	N-32120	14	
	Sechskantschraube (M 6 x 15)	<N-27771	8	

Teile-Name		Stück pro Wagen	Modell	Ersatzteil-Nr.
Scheibe (6,5 x 28 x 2,5 mm)	20679A	4		
Scheibe (6,4 x 18 x 1,5 mm)	N-35613	28		
Federring (6,1 mm)	<N-11423	26		
Sechskantmutter (M 6)	N-10804	18		
~~Vorderkotflügel, rechts~~		~~1~~	~~3500, 1,5 Oly.-47~~	~~11 02 020~~
(Vorderkotflügel-Befestigung)				
Sechskantschraube (M 6 x 15)	<N-27771	18		
Sechskantschraube (M 6 x 20)	N-26210	2		
Scheibe (6,4 x 12 x 1,5 mm)	N-11612	40		
Federring (6,1 mm)	<N-11423	20		
Sechskantmutter (M 6)	N-10804	18		
Vorderkotflügel, rechts Bei Verwendung für 3800 sind folgende Teile mitzuverwenden: 1 Scheinwerfer 12 16 117 1 Abdichtung 12 18 801 1 Schutzkappe 12 18 950 18 Gewindeklammern 12 18 900 18 Linsenblechschrauben N-38730		1	3800, 2,5 Kapt.-47, 2,5 Kapt.-47 (Mod. 50)	11 02 025
Sechskantschraube (M 8 x 20)	N-41231	24		
Scheibe (8,4 x 22 x 2 mm)	<N-35622	34		
Scheibe (8,7 x 32 x 1,5 mm)		12	3800, 2,5 Kapt.-47, 2,5 Kapt.-47 (Mod. 50)	(5 08 627)
Federring (8,2 mm)	<N-11515	24		
Sechskantmutter (M 8)	N-40192	24		
Vorderkotflügel, rechts		1	1,5 Oly.-50, L-50, 1,5 Oly.-51, L-51	11 02 026
(Vorderkotflügel-Befestigung)				
Sechskantschraube mit Federring und Scheibe	N-50041	20		
Sechskantmutter (M 8)	N-40192	20		

Ersatzteil-Nr.	Teile-Name		Stück pro Wagen	Modell
11 02 027	Vorderkotflügel, rechts		1	2,5 Kapt.-51
	Sechskantschraube (M 8 x 20)	N-41231	22	
	Sechskantschraube (M 6 x 20)	N-26210	4	
	Scheibe (8,4 x 22 x 2 mm)	<N-35622	22	
	Scheibe (6,4 x 18 x 1,5 mm)	N-35613	4	
(5 08 627)	Scheibe (8,7 x 32 x 1,5 mm)		12	2,5 Kapt.-51
	Federring (8,2 mm)	<N-11515	22	
	Federring (6,1 mm)	<N-11423	4	
	Sechskantmutter (M 8)	N-40192	20	
	Sechskantmutter (M 6)	N-10804	4	
11 02 028	Vorderkotflügel rechts		1	1,75 t-330-52, 1,75 t-375-52
	Sechskantschraube (M 8 x 18)	N-41101	26	
	(Vorderkotflügel an Radeinbau links und rechts)			
	Sechskantschraube mit Federring	■N-50271	4	
(5 08 627)	Scheibe (8,7 x 32 x 1,5 mm)		14	1,75 t-330-52, 1,75 t-375-52
	Scheibe (8,4 x 22 x 2 mm)	<N-35622	22	
	Federring (8,2 mm)	<N-11515	26	
	Sechskantmutter (M 8)	N-40192	16	
(11 16 106)	Stütze für Vorderkotflügel, links		1	1,75 t-330-52, 1,75 t-375-52
(11 16 206)	Stütze für Vorderkotflügel, rechts		1	1,75 t-330-52, 1,75 t-375-52
	Sechskantschraube mit Federring und Scheibe	N-50041	12	
	Sechskantmutter (M 8)	N-40192	8	

Teile-Name		Stück pro Wagen	Modell	Ersatzteil-Nr.
				≈11 02 306
Federring (8,2 mm)	N-10693	4		
Vierkantmutter (M 6)	N-24900	14		
Vorderkotflügel-Verlängerung, hinten, rechts		1	1,75 t-330-52, 1,75 t-375-52	11 02 350
Zierstab für Vorderkotflügel, rechts		1	1,5 Oly.-50, L-50, 1,5 Oly.-51, L-51	11 02 600
Halbrundlochniet (4 x 4 x 6 mm)	N-37150	8		
Scheibe (4,3 x 9 x 0,8 mm)	N-10068	8		

ORIGINAL OPEL ERSATZTEILE

FAHRGESTELL-BLECHTEILE

Ersatzteil-Nr.	Teile-Name		Stück pro Wagen	Modell
~~11 08 580~~	~~Versteifung für Vorderkotflügel, links und rechts~~		~~2~~	~~1,5 Oly.-47, 1,5 Oly.-50, L-50~~
	Zylinderschraube (M 8 x 20)	N-35091	4	
	Scheibe (8,4 x 22 x 2 mm)	N-35621	4	
	Federring (8,2 mm)	N-10693	4	
	Sechskantmutter (M 8)	N-40411	4	
11 08 581	Versteifung für Vorderkotflügel, links und rechts		2	1,5 Oly.-51, L-51
	Sechskantschraube (M 6 x 15)	N-27770	2	
	Sechskantschraube (M 8 x 20)	N-41231	2	
	Scheibe (6,4 x 18 x 1,5 mm)	N-35611	2	
	Scheibe (8,4 x 22 x 2 mm)	N-35621	2	
	Federring (6,1 mm)	N-10690	2	
	Federring (8,2 mm)	N-10693	2	
	Sechskantmutter (M 8)	N-40411	2	

ORIGINAL OPEL ERSATZTEILE

Teile-Name		Stück pro Wagen	Modell	Ersatzteil-Nr.
Versteifung für Vorderkotflügel, links und rechts		2	3800, 2,5 Kapt.-47, 2,5 Kapt.-47 (Mod. 50), 2,5 Kapt.-51	11 08 582
Zylinderschraube (M 8 x 20)	N-35091	4		
Scheibe (8,4 x 15 x 1,5 mm)	N-10863	4		
Federring (8,2 mm)	N-11515	4		
Sechskantmutter (M 8)	N-40192	4		
				≈11 10 017
				≈11 10 020
Vorderkotflügel-Seitenteil, links, Llkg.		1	1,5 Oly.-50, L-50, 1,5 Oly.-51, L-51	11 10 021
Vorderkotflügel-Seitenteil, links		1	2,5 Kapt.-51	11 10 023
Vorderkotflügel-Seitenteil, links, Llkg.		1	1,75 t-330-52, 1,75 t-375-52	11 10 024
Vorderkotflügel-Seitenteil, links, Rlkg.		1	1,75 t-330-52, 1,75 t-375-52	11 10 025
Scheibe für Vorderkotflügel an Seitenteil (8,7 x 32 x 1,5 mm)		2—4	3,5-36-47, 3,6-36-42-47	(5 08 627)
Halbrundschraube (M 6 x 25)	N-38570	12		
Scheibe (6,4 x 12 x 1,5 mm)	N-11612	4		
Scheibe (6,5 x 28 x 2,5 mm)	20679A	8		
Federring (6,1 mm)	N-11515	12		
Sechskantmutter (M 6)	<N-11419	12		

FAHRGESTELL-BLECHTEILE

Ersatzteil-Nr.	Teile-Name		Stück pro Wagen	Modell
(5 08 627)	Scheibe für Vorderkotflügel-Seitenteil (8,7 x 32 x 1,5 mm)		4	25104, 3700
≈11 10 120				
(5 08 627)	Scheibe für Kotflügel an Seitenteil (8,7 x 32 x 1,5 mm)		2	6700
11 10 124	Vorderkotflügel-Seitenteil, rechts, Llkg.		1	1,5 Oly.-47, 1,5 Oly.-50, L-50, 1,5 Oly.-51, L-51
11 10 126	Vorderkotflügel-Seitenteil, rechts		1	2,5 Kapt.-47
	Linsenblechschraube (4,2 x 12 mm)	N-38820	6	
11 10 127	Vorderkotflügel-Seitenteil, rechts, Llkg.		1	1,75 t-330-52, 1,75 t-375-52
11 10 128	Vorderkotflügel-Seitenteil, rechts, Rlkg.		1	1,75 t-330-52, 1,75 t-375-52
	Sechskantschraube mit Federring und Scheibe	N-50041	4	
11 10 450	Doppelhohlniet (siehe auch 1 16 . . ., 1 48 . . .)		4	13237
11 10 850	Verbindungsstange (Strebe) Vorderkotflügelseitenteil-Stirnwand		2	1,75 t-330-52, 1,75 t-375-52
	Scheibe (10,5 x 21 x 2,5 mm)	N-10023	2	
	Federring (10,2 mm)	<N-11518	4	
	Sechskantmutter (M 10)	N-40202	4	
11 10 875	Haltewinkel für Verbindungsstange		2	1,75 t-330-52, 1,75 t-375-52

Teile-Name		Stück pro Wagen	Modell	Ersatzteil-Nr.
Winkel für Vorderkotflügelseitenteil-Batteriestütze		1	1,75 t-330-52, 1,75 t-375-52	11 10 900
Sechskantschraube (M 8 x 15)	N-41011	5		
Scheibe (8,4 x 17 x 2 mm)	N-10094	9		
Scheibe, Gummi (9 x 35 x 3 mm)		1	1,75 t-330-52, 1,75 t-375-52	11 10 925
Federring (8,2 mm)	N-10693	5		
Sechskantmutter (M 8)	<N-40192	4		
Stütze für Vorderkotflügel, links (siehe auch 11 02 . . .)		1	1,75 t-330-52, 1,75 t-375-52	<11 16 106
Stütze für Vorderkotflügel, rechts (siehe auch 11 02 . . .)		1	1,75 t-330-52, 1,75 t-375-52	<11 16 206
Köder für Vorder- und Hinterkotflügel, 3 mm ⌀ (siehe auch 14 06 . . ., 14 08 . . .)		lfd. m	1,2 alle, 1,8 alle, 1033, 1397, 20103, 20120, 2,0-12, 1190, 1396, 3,5-34-57-83, 11234, 3200, 3300, 6100, 5200, 13237, 3500, 25104, 3700, 5300, 3800, 36315, 3,5-36-47, 3,6-36-42-47, 1,5 t-45, 1,5 Oly.-47, 1,5 Oly.-50, L-50, 1,5 Oly.-51, L-51, 2,5 Kapt.-47, 2,5 Kapt.-47 (Mod. 50), 2,5 Kapt.-51 1,75 t-330-52, 1,75 t-375-52	<11 16 651

Ersatzteil-Nr.	Teile-Name	Stück pro Wagen	Modell
1116 652	Köder für Vorder- und Hinterkotflügel, 6 mm ⌀	lfd. m	1,2 alle, 1,8 alle, 1033, 1397, 20103, 20120, 2,0-12, 1190, 1396, 3,5-34-57-83, 11234 3200, 3300, 6100, 5200, 13237, 3500, 25104, 3700, 5300, 3800, 36315, 3,5-36-47, 3,6-36-42-47, 6700, 1,5 t-45, 1,5 Oly.-47, 1,5 Oly.-50, L-50, 1,5 Oly.-51, L-51, 2,5 Kapt.-47, 2,5 Kapt.-47 (Mod. 50), 2,5 Kapt.-51, 1,75 t-330-52, 1,75 t-375-52
≈11 21 017		1	
11 21 023	**Hinterkotflügel,** links	1	3800, 2,5 Kapt.-47, 2,5 Kapt.-47 (Mod. 50)
11 21 027	Hinterkotflügel, links	1	1,5 Oly.-50
11 21 032	Hinterkotflügel, links	1	1,5 Oly.-51
11 21 033	Hinterkotflügel, links	1	2,5 Kapt.-51
11 21 034	Hinterkotflügel, links, mit Befestigungssteg	1	L-50, L-51

Teile-Name		Stück pro Wagen	Modell	Ersatzteil-Nr.
Zierstab mit Halteschrauben für Hinterkotflügel, links		1	1,5 Oly.-50, L-50, 1,5 Oly.-51, L-51	11 21 500
Zierstab ohne Halteschrauben für Hinterkotflügel, links		1	2,5 Kapt.-51	11 21 507
Halteschraube für Zierstab (Platte 28 x 22 mm)		2	1,5 Oly.-50, L-50, 1,5 Oly.-51, L-51	11 21 602
Halteschraube für Zierstab (Platte 24 x 22 mm)		2	1,5 Oly.-50, L-50, 1,5 Oly.-51, L-51	11 21 603
Halteschraube für Zierstab		4	1,5 Oly.-50, L-50, 1,5 Oly.-51, L-51	11 21 604
Halteschraube für Zierstab		2	1,5 Oly.-50, L-50, 1,5 Oly.-51, L-51	11 21 605
Scheibe (4,3 x 9 x 0,8 mm)	N-10068	x		
Federring (4,1 mm)	<N-11409	x		
Sechskantmutter (M 4)	N-22061	x		
Steinschlag für Hinterkotflügel, links		1	2,5 Kapt.-51	11 21 625 ≈11 21 651
Hinterkotflügel, rechts		1	3500, 1,5 Oly.-47	11 22 017
Scheibe für Hinterkotflügel-Befestigung (8,7 x 32 x 1,5 mm)		18	3500, 1,5 Oly.-47	(5 08 627)
Federring (8,2 mm)	<N-11515	18		
Sechskantschraube (M 8 x 18)	N-41101	18		

FAHRGESTELL-BLECHTEILE

Ersatzteil-Nr.	Teile-Name		Stück pro Wagen	Modell
11 22 026	Hinterkotflügel, rechts		1	3800, 2,5 Kapt.-47, 2,5 Kapt.-47 (Mod. 50)
	Sechskantschraube (M 8 x 20)	N-41231	20	
	Sechskantschraube (M 6 x 20)	N-26210	2	
(5 08 627)	Scheibe (8,7 x 32 x 1,5 mm)		22	3800, 2,5 Kapt.-47, 2,5 Kapt.-47 (Mod. 50)
	Federring (8,2 mm)	<N-11515	20	
	Federring (6,1 mm)	<N-11423	2	
≈11 22 027				
(5 08 627)	Scheibe (8,7 x 32 x 1,5 mm)		18	1,5 Oly.-50
	Federring (8,2 mm)	<N-11515	18	
	Sechskantschraube (M 8 x 15)	N-41011	18	
11 22 032	Hinterkotflügel, rechts, Llkg.		1	1,5 Oly.-51
~~11 22 033~~	~~Hinterkotflügel, rechts~~		~~1~~	~~2,5 Kapt.-51~~
11 22 034	Hinterkotflügel, rechts, mit Befestigungssteg		1	L-50, L-51
≈11 22 035				
(5 08 627)	Scheibe (8,7 x 32 x 1,5 mm)		20	L-50, 1,5 Oly.-51, L-51
	Federring (8,2 mm)	<N-11515	20	
	Sechskantschraube (M 8 x 15)	N-41011	20	

Teile-Name		Stück pro Wagen	Modell	Ersatzteil-Nr.
Scheibe (8,7 x 32 x 1,5 mm)		x	3700	(5 08 627)
Sechskantschraube (M 8 x 20)	N-41231	12—16		
Sechskantschraube (M 6 x 15)	N-27771	6—12		
Federring (8,2 mm)	N-10693	12—16		
Federring (6,1 mm)	N-11423	6—12		
Sechskantmutter (M 8)	N-40192	6—12		
Schutzblech für Hinterkotflügel, rechts		1	2,5 Kapt.-51	11 22 475
Zierstab mit Halteschraube für Hinterkotflügel, rechts		1	1,5 Oly.-50, L-50, 1,5 Oly.-51, L-51	11 22 500
Scheibe (4,3 x 9 x 0,8 mm)	N-10068	x		
Federring (4,1 mm)	<N-11409	x		
Sechskantmutter (M 4)	N-22061	x		
Zierstab ohne Halteschrauben für Hinterkotflügel, rechts		1	2,5 Kapt.-51	11 22 507
Halteschraube für Zierstab		2	2,5 Kapt.-51	(1 64 981)
Halteschraube für Zierstab		4	2,5 Kapt.-51	(1 64 982)
Halteschraube für Zierstab		6	2,5 Kapt.-51	(1 64 983)
(Zierstab an Hinterkotflügel)				
Scheibe (4,3 x 9 x 0,8 mm)	N-10068	12		
Federring (4,1 mm)	<N-11409	12		
Sechskantmutter (M 4)	N-22061	12		
Steinschlag für Hinterkotflügel, rechts		1	2,5 Kapt.-51	11 22 625

Ersatzteil-Nr.	Teile-Name		Stück pro Wagen	Modell
	(Steinschlag an Hinterkotflügel)			
	Scheibe 4,3 x 9 x 0,8 mm)	N-10068	6	
	Federring (4,1 mm)	<N-11409	6	
	Sechskantmutter (M 4)	N-22061	6	
(5 08 627)	Scheibe (8,7 x 32 x 1,5 mm)		1	1,5 Oly.-51, L-51
	Federring (8,2 mm)	N-10693	20	
	Sechskantschraube (M 8 x 18)	N-41101	20	
(5 08 627)	Scheibe (8,7 x 32 x 1,5 mm)		20	2,5 Kapt.-51
	Federring (8,2 mm)	N-10693	20	
11 22 700	Klappe für Hinterkotflügel		1	2,5 Kapt.-51
11 22 750	Feder für Scharnierklappe		1	2,5 Kapt.-51
	(Scharnier an Hinterkotflügel)			
	Linsenschraube (M 4 x 12)	N-38960	2	
	Scheibe 4,3 x 9 x 0,8 mm)	N-10068	4	
	Federring (4,1 mm)	<N-11409	2	
	Sechskantmutter (M 4)	N-22061	2	
11 22 800	Gummipuffer für Klappe-Hinterkotflügel, rechts		2	2,5 Kapt.-51
≈11 22 850				
≈11 22 875				
≈11 22 876				
	(Schutzblech an Radeinbau und Seitenwandverlängerung)			
	Linsensenkblechschraube (3,9 x 8 mm)	N-37521	4	

Teile-Name		Stück pro Wagen	Modell	Ersatzteil-Nr.
(Schutzblech-Hinterkotflügel rechts an Unterbau)				
Sechskantblechschraube (8 x 19 mm)	N-39531	1		
Scheibe (8,4 x 17 x 2 mm)	N-10094	1		
Sechskantmutter (M 8)	<N-40192	1		
Hinterkotflügel, links und rechts 1,75 t-330-52, 1,75 t-375-52 } nur auf besondere Bestellung		2	5300, 1,5 t-45, 1,75 t-330-52, 1,75 t-375-52	**11 24 001**
Hülsenmutter, Sechskantkopf (M 8) für Hinterkotflügel an Pritsche		4	3,6-36-42, 6700, 5300, 1,5 t-45, 1,75 t-330-52, 1,75 t-375-52	**11 24 800**
				≈11 28 001
Halter für Hinterkotflügel, vorn und hinten		4	5300, 1,5 t-45, 1,75 t-330-52, 1,75 t-375-52	**11 28 004**
(Halter an Hinterkotflügel)				
Sechskantschraube (M 6 x 15)	N-27770	12		
Federring (6,1 mm)	N-10690	12		
Sechskantmutter (M 6)	N-10804	12		

Ersatzteil-Nr.	Teile-Name		Stück pro Wagen	Modell
	(Hinterkotflügel und Halter an Pritsche)			
	Flachrundschraube mit Vierkantansatz (M 8 x 40)	N-27090	12	
	Flachrundschraube mit Vierkantansatz (M 8 x 50)	N-27110	4	
	Krallenscheibe (9 x 24 x 2 mm)	50410	12	
(11 28 100)	Krallenscheibe mit Vierkantloch		x	1,5 t-45, 1,75 t-330-52, 1,75 t-375-52
	Federring (12,2 mm)	N-10698	4	
	Federring (8,2 mm)	N-10693	12	
	Sechskantmutter (M 8)	<N-40192	12	
11 28 052	Strebe für Hinterkotflügel		2	1,5 Oly.-50, L-50, 1,5 Oly.-51, L-51
11 28 053	Strebe für Hinterkotflügel		2	3800, 2,5 Kapt.-47, 2,5 Kapt.-47 (Mod. 50)
			1	2,5 Kapt.-51

Teile-Name		Stück pro Wagen	Modell	Ersatzteil-Nr.
Lackschutz für Hinterkotflügel, links		1	3500, 1,5 Oly.-47	<11 32 178
Lackschutz für Hinterkotflügel, links		1	1,5 Oly.-50, L-50, 1,5 Oly.-51, L-51	11 32 181
Lackschutz für Hinterkotflügel, rechts		1	3500, 1,5 Oly.-47	11 32 203
Doppelhohlniet	52103	10		
Scheibe (5,3 x 11 x 1 mm)	N-17010	10		
Lackschutz für Hinterkotflügel, rechts		1	1,5 Oly.-50, L-50, 1,5 Oly.-51, L-51	11 32 206
Doppelhohlniet	52103	10		
Scheibe (5,3 x 11 x 1 mm)	N-17010	10		
Zierleiste für Lackschutz, links		1	1,5 Oly.-50, L-50, 1,5 Oly.-51, L-51	11 32 900
Zierleiste für Lackschutz, rechts		1	1,5 Oly.-50, L-50, 1,5 Oly.-51, L-51	11 32 925

Ersatzteil-Nr.	Teile-Name		Stück pro Wagen	Modell
11 34 011	**Verkleidungsblech** vorn an Kühler		1	5200, 5300, 1,5 t-45
	Sechskantschraube (M 6 x 15)	<N-27771	x	
	Scheibe (6,4 x 18 x 1,5 mm)	N-35613	x	
	Federring (6,1 mm)	<N-11423	x	
	Sechskantmutter (M 6)	N-10804	x	
11 34 450	Verkleidungsblech zwischen Haube und Vorderkotflügel, links		1	3,5-36-47, 3,6-36-42-47
11 34 475	Verkleidungsblech zwischen Haube und Vorderkotflügel, rechts		1	3,5-36-47, 3,6-36-42-47
	Zylinderschraube (M 6 x 16)	N-32120	10	
	Scheibe (6,4 x 12 x 1,5 mm)	N-11612	10	
	Federring (6,1 mm)	<N-11423	10	
	Sechskantmutter (M 6)	N-10804	10	
≈11 34 500				
≈11 34 525				
≈11 36 014				
≈11 36 239				

Teile-Name	Stück pro Wagen	Modell	Ersatzteil-Nr.
			≈11 36 241
			≈11 40 608
Trittbrett, links	1	1,75 t-330-52, 1,75 t-375-52	**11 40 615**

Ersatzteil-Nr.	Teile-Name		Stück pro Wagen	Modell
	(Trittbrett an Stütze)			
	Flachrundschraube mit Vierkantansatz (M 6 x 20)	N-27320	8	
	Scheibe (6,4 x 12 x 1,5 mm)	N-11612	8	
	Federring (6,1 mm)	N-10690	8	
	Vierkantmutter (M 6)	N-24900	8	
11 40 691	Trittbrett, rechts		1	1,75 t-330-52, 1,75 t-375-52
	Flachrundschraube mit Vierkantansatz (M 6 x 20)	N-27320	8	
	Scheibe (6,4 x 18 x 1,5 mm)	<N-35613	8	
	Federring (6,1 mm)	N-10690	8	
	Sechskantmutter (M 6)	<N-10804	8	

Teile-Name		Stück pro Wagen	Modell	Ersatzteil-Nr.
~~**Motorschutzblech,** vorn, Llkg.~~		~~1~~	~~1,5 Oly.-47, 1,5 Oly.-50, L-50, 1,5 Oly.-51, L-51~~	~~11 48 037~~
Motorschutzblech, vorn		1	2,5 Kapt.-51	11 48 038
(Schutzblech an Unterbau)				
Sechskantschraube (M 6 x 15)	<N-27771	6		
Scheibe (6,4 x 18 x 1,5 mm)	<N-35613	6		
Federring (6,1 mm)	<N-11423	6		
				≈11 48 153
				≈11 48 367
~~**Haubenteil,** links~~		~~1~~	~~3,5-36-47, 3,6-36-42-47~~	~~11 58 320~~
~~Haubenteil, rechts~~		~~1~~	~~3,5-36-47, 3,6-36-42-47~~	~~11 58 420~~

Ersatzteil-Nr.	Teile-Name	Stück pro Wagen	Modell
≈11 60 107			
11 60 401	**Haube**	1	3800, 2,5 Kapt.-47, 2,5 Kapt.-47 (Mod. 50)
11 60 403	Haube	1	3500, 1,5 Oly.-47
11 60 404	Haube	1	1,5 Oly.-50, L-50, 1,5 Oly.-51, L-51
11 60 405	Haube mit Scharnier	1	2,5 Kapt.-51
11 60 406	Haube mit Scharnier ohne Verschlußteile	1	1,75 t-330-52, 1,75 t-375-52
11 60 465	Scharnier für Haube, links	1	1,75 t-330-52, 1,75 t-375-52
≈11 60 502			
11 60 515	Scharnier für Haube, rechts	1	1,75 t-330-52, 1,75 t-375-52
11 60 675	Feder für Haubenscharnier	2	2,5 Kapt.-51
11 60 676	Feder für Haubenscharnier	2	1,75 t-330-52, 1,75 t-375-52
(1 56 012)	Gummipuffer für Haube	10	1,75 t-330-52, 1,75 t-375-52
11 60 700	Gummipuffer für Haube	2	1,75 t-330-52, 1,75 t-375-52
≈11 60 701			
≈11 60 702			

Teile-Name		Stück pro Wagen	Modell	Ersatzteil-Nr.
~~Zwischenlage für Haube, Filzpappe (70 x 510 x 2 mm)~~		~~2~~	~~1,75 t-330-52, 1,75 t-375-52~~	~~11 60 728~~
Zylinderniet (10 x 10 mm)		4	2,5 Kapt.-51	11 60 750
		8	1,75 t-330-52, 1,75 t-375-52	
Verkleidung für Zugfeder - Haubenscharnier, links		1	1,75 t-330-52, 1,75 t-375-52	11 60 775
Verkleidung für Zugfeder - Haubenscharnier, rechts		1	1,75 t-330-52, 1,75 t-375-52	11 60 776
Unterlegscheibe (Gummi)		4	13237	(6 44 411)
Federring (6,1 mm)	<N-11423	4		
Sechskantmutter (M 6)	N-10804	4		
Scharnierteil für Haube, mitten oben		1	5200, 5300, 1,5 t-45	11 64 035
				≈11 64 153
				≈11 64 676

Teile-Name	Stück pro Wagen	Modell	Ersatzteil-Nr.
Stab für Haubenentlüfter, unten	2	3500, 1,5 Oly.-47	**11 68 114**
Stab für Haubenentlüfter, oben links 3500 ab Fahrg. Nr. OL-38-16634	1	3500, 1,5 Oly.-47	**11 68 115**
Stab für Haubenentlüfter, oben rechts 3500 ab Fahrg. Nr. OL-38-16634	1	3500, 1,5 Oly.-47	**11 68 116**
Zierstab an Frontverkleidung, seitlich, oben links (Haubenentlüftung) (siehe auch 13 22 . . .)	1	1,5 Oly.-50, L-50, 1,5 Oly.-51, L-51	**11 68 117**
Zierstab an Frontverkleidung, seitlich, oben rechts (Haubenentlüftung) (siehe auch 13 22 . . .)	1	1,5 Oly.-50, L-50, 1,5 Oly.-51, L-51	**11 68 118**
Zierstab an Frontverkleidung, seitlich, unten links (siehe auch 13 22 . . .)	1	1,5 Oly.-50, L-50, 1,5 Oly.-51, L-51	**11 68 119**
Zierstab an Frontverkleidung, seitlich, unten rechts (siehe auch 13 22 . . .)	1	1,5 Oly.-50, L-50, 1,5 Oly.-51, L-51	**11 68 120**
Haltefeder für Haubenentlüfterstab 1,5 Oly.- 47 bis Fahrg. Nr. 1073 (siehe auch 1 74 . . .)	8	3500, 1,5 Oly.-47	**11 68 175**
			≈11 68 176
Scheibe (4,3 x 9 x 0,8 mm) <N-11379	2		
Federring (4,1 mm) N-11409	2		
Sechskantmutter (M 4) <N-22062	2		
Haltefeder für Zierstab, oben, an Frontverkleidung (siehe auch 172 . . ., 1322 . . .)	6	1,5 Oly.-50, L-50, 1,5 Oly.-51, L-51	**11 68 177**

Ersatzteil-Nr.	Teile-Name		Stück pro Wagen	Modell
11 68 178	Haltefeder für Zierstab, unten, an Frontverkleidung (siehe auch 13 22 . . .)		8	1,5 Oly.-50, L-50, 1,5 Oly.-51, L-51
~~11 70 004~~	~~Zierstab für Haube, vorn mitten~~		~~1~~	~~1,5 Oly.-47~~
≈11 70 350				
	Federring (4,1 mm)	N-11409	x	
	Federring (5,1 mm)	N-11410	x	
	Sechskantmutter (M 4)	<N-22062	x	
	Sechskantmutter (M 5)	N-10803	x	
11 70 352	(siehe 1 66 . . ., 1 72 . . ., 1316 . . .)			
11 70 375	Halteklammer für Zierstab (siehe auch 1322 . . .)		12	3800, 2,5 Kapt.-47, 2,5 Kapt.-47 (Mod. 50)
(1 78 250)	Halteblech für Zierstab		4	1,5 Oly.-47, 1,5 Oly.-50, L-50, 1,5 Oly.-51, L-51
	Flachrundschraube mit Vierkantansatz (M 5 x 15) für Zierstab	N-10513	4	
	Scheibe (8,4 x 17 x 2 mm)	N-12040	4	
11 70 400	Zierstück für Haube		1	1,75 t-330-52, 1,75 t-375-52
	Scheibe (4,3 x 9 x 0,8 mm)	<N-11379	3	
	Federring (4,1 mm)	N-11409	3	
	Sechskantmutter (M 4)	<N-22062	3	

Teile-Name	Stück pro Wagen	Modell	Ersatzteil-Nr.
Firmenzeichen für Haube	1	2,5 Kapt.-51	**11 72 175**
			•11 72 250
Federmutter für Firmenzeichen an Haube	6	2,5 Kapt.-51	▪(1 76 651)
			•11 72 250
Federmutter für Opelschild	4	3800, 2,5 Kapt.-47, 2,5 Kapt.-47 (Mod. 50)	▪(1 76 651)
Schild „OPEL" an Haube (Frontverkleidung) 3500 ab Fahrg. Nr. OL-38-49300 einschl. 48393, 979, 84, 92, 49205, 06, 07, 10, 14, 18, 22, 23, 30, 34, 36-41, 43, 45, 47-60, 62, 64, 65, 79, 88-95, 98 (siehe auch 13 22 . . .)	1	3500, 1,5 Oly.-47	11 72 192
Schriftschild „OLYMPIA" an Haubenentlüfter, links (Frontverkleidung) (siehe auch 13 22 . . .)	1	1,5 Oly.-47	11 72 193
Schriftschild „OLYMPIA" an Haubenentlüfter, rechts (Frontverkleidung) (siehe auch 13 22 . . .)	1	1,5 Oly.-47	11 72 194
Schriftschild „OLYMPIA" an Frontverkleidung, links (siehe auch 13 22 . . .)	1	1,5 Oly.-50, L-50	11 72 196
Schriftschild „OLYMPIA" an Frontverkleidung, rechts (siehe auch 13 22 . . .)	1	1,5 Oly.-50, L-50	11 72 197
			•11 72 250
Federmutter für Schriftschild (siehe auch 1 14 . . ., 1 76 . . ., 10 02 . . ., 13 16 . . ., 13 22 . . ., 13 24 . . .)	4	1,5 Oly.-50, L-50	▪(1 76 651)
(siehe 13 22 . . .)			11 72 198
Schild „KAPITÄN" an Haube	2	2,5 Kapt.-47 (Mod. 50)	11 72 199

Ersatzteil-Nr.	Teile-Name		Stück pro Wagen	Modell
11 74 003	**Haubenhalter,** vorn, schwarz Für 5300 sind 2 Ösen 2 Gummipuffer mitzuverwenden.	 11 76 552 11 76 601	2	1033, 18N, 1210, 1833, 1290, 1296, 2,0-12, 1190, 1396, 6100, 5200, 5300, 1,5 t-45
	vorn und hinten 3,5-34-57-83 ab Fahrg. Nr. V-6675		4	3,5-34-57-83
11 74 078	Haubenhalter, vorn Für 3,6-36-42-47 bis Fahrg. Nr. W-80076 6700 bis Fahrg. Nr. 1 Z-8217 sind 1 Öse 1 Gummipuffer mitzuverwenden.	 11 76 552 11 76 601	2	3,5-36-47, 3,6-36-42-47, 6700
≈11 74 183				
11 74 187	Haubenhalter, hinten links		1	3,5-36-47, 3,6-36-42-47
11 74 189	Haubenhalter, hinten links		1	5200, 5300, 1,5 t-45
11 74 314	Haubenhalter, hinten rechts		1	5200, 5300, 1,5 t-45
	(Haubenhalter vorn an Vorderkotflügel-Unterteil)			
	Linsenschraube (M 6 x 32)	N-46001	4	
	Scheibe (6,4 x 18 x 1,5 mm)	N-35613	4	
	Federring (6,1 mm)	N-11423	4	
	Sechskantmutter (M 6)	<N-11419	4	
	(Haubenhalter hinten an Vorderkotflügel)			
	Halbrundschraube (M 6 x 12)	<N-37741	4	
	Scheibe (6,4 x 18 x 1,5 mm)	N-35613	4	

Teile-Name		Stück pro Wagen	Modell	Ersatzteil-Nr.
Federring (6,1 mm)	<N-11423	4		
Sechskantmutter (M 6)	<N-10804	4		
Bei Bestellung von Schlüsseln für abschließbare Haubenhalter muß jeweils die eingeschlagene Nr. bzw. Schließung angegeben werden.				
Ösen für Haubenhalter, schwarz 3,5-34-57-83 ab Fahrg. Nr. 6675 6700 ab Fahrg. Nr. Br. 1Z-8218 Für 1,2 alle, 1,8 alle, 1033 ist Gummipuffer 11 76 601 mitzuverwenden.		4	1,2 alle, 1,8 alle, 1033, 2,0-12, 1190, 1396, 3,5-34-57-83, 6100, 5200, 5300, 3,5-36-47, 3,6-36-42-47, 6700, 1,5 t-45	**11 76 552**
Gummipuffer mit Bund für Haubenhalteröse		4	1,2 alle, 1,8 alle, 1033, 2,0-12, 1190, 1396, 3,5-34-57-83, 6100, 5200, 5300, 3,5-36-47, 3,6-36-42-47, 6700, 1,5 t-45	11 76 601
~~**Haubenschloß**~~		~~1~~	~~1,5 Oly.-50, L-50, 1,5 Oly.-51, L-51, 2,5 Kapt.-47 (Mod.-50)~~	~~11 78 054~~
Halbrundniet (5 x 8 mm)	N-10100	4		
Haken für Haubensicherung		1	2,5 Kapt.-51, 1,75 t-330-52, 1,75 t-375-52	11 78 175
Hakenfeder für Haubenverschluß		1	2,5 Kapt.-51, 1,75 t-330-52, 1,75 t-375-52	11 78 203
(Haken an Knotenblech)				
Halbrundlochniet (5 x 4 x 25 mm)	N-40251	1	2,5 Kapt.-51, 1,75 t-330-52, 1,75 t-375-52	

Ersatzteil-Nr.	Teile-Name		Stück pro Wagen	Modell
	(Riegel an Knotenblech)			
	Halbrundlochniet (5 x 5 x 8 mm)	N-36871	1	
11 78 328	Riegel für Haubenverschluß		1	1,75 t-330-52, 1,75 t-375-52
	Halbrundlochniet (6 x 3 x 8 mm)	N-17560	1	
~~11 78 350~~	~~Feder für Sicherung~~		~~1~~	~~3500, 3800, 1,5 Oly.-47,~~ 1,5 Oly.-50, ~~L-50, 1,5~~ Oly.-51, L-51, ~~2,5~~ Kapt.-47, 2,5 Kapt.-47 (Mod. 50)
≈11 78 425				
~~11 78 426~~	~~Zugfeder für Haubenverschluß~~		~~1~~	~~2,5 Kapt.-51~~
11 78 427	Zugfeder für Haubenverschluß		1	1,75 t-330-52, 1,75 t-375-52
11 78 450	Drahtzug für Haubenschloß		1	1,5 Oly.-50, 1,5 Oly.-51, L-51
11 78 451	Drahtzug für Haubenschloß		1	2,5 Kapt.-47 (Mod. 50)
11 78 452	Drahtzug für Haubenschloß		1	2,5 Kapt.-51
11 78 475	Vierkantmutter für Drahtzug an Haubenschloß		1	1,5 Oly.-50, L-50, 1,5 Oly.-51, L-51, 2,5 Kapt.-47 (Mod. 50)
11 78 525	Sechskantschraube mit Spitze für Drahtzug an Hebel Haubenschloß (M 5 x 10)		1	1,5 Oly.-50, L-50, 1,5 Oly.-51, L-51, 2,5 Kapt.-47 (Mod. 50), 2,5 Kapt.-51
	Halbrundschraube (M 5 x 12)	N-37851	1	
	Federring (5,1 mm)	<N-11410	1	
	Sechskantmutter (M 5)	N-10803	1	
	Fächerscheibe (10,5 x 18 x 2,7 mm)	N-47531	1	
	Sechskantmutter (M 10 x 1)	N-11988	1	

Teile-Name		Stück pro Wagen	Modell	Ersatzteil-Nr.
Gummischlauch an Drahtzug für Haubenschloß (1 Stück 80 mm lang) (2 Stück je 40 mm lang)		lfd. m	2,5 Kapt.-51, 1,75 t-330-52, 1,75 t-375-52	(13 02 600)
Führungszapfen für Haubenschloß		1	2,5 Kapt.-51, 1,75 t-330-52, 1,75 t-375-52	11 78 551
Scheibe für Führungszapfen - Haubenverschluß (15 x 32 x 2 mm)		2	1,75 t-330-52, 1,75 t-375-52	(11 78 401)
Druckfeder für Haubenverschluß		1	2,5 Kapt.-51, 1,75 t-330-52, 1,75 t-375-52	11 78 575
Führungsbuchse für Haubenverschluß		1	2,5 Kapt.-51, 1,75 t-330-52, 1,75 t-375-52	11 78 600
Scheibe (15 x 25 x 2 mm)	N-18710	x		
Federring (14,2 mm)	N-11515	x		
Sechskantmutter (M 14)	N-45131	x		
Gummitülle für Drahtzug durch Stirnwand	N-37111	1		
~~Haubenstütze~~		~~1~~	~~3500, 1,5 Oly.-47, 1,5 Oly.-50, L-50, 1,5 Oly.-51, L-51~~	~~11 80 002~~
Halter für Haubenstütze		1	3500, 1,5 Oly.-47, 1,5 Oly.-50, L-50, 1,5 Oly.-51, L-51	11 80 204
~~Teller für Haubenstütze an Haube~~		~~2~~	~~1,5 Oly.-51, L-51~~	~~(11 70 350)~~
				≈11 82 350
Halter für Nummernschild, vorn		1	1,5 Oly.-50, L-50, 1,5 Oly.-51, L-51, 2,5 Kapt.-47, 2,5 Kapt.-47 (Mod. 50)	11 88 042

Teile-Name		Stück pro Wagen	Modell	Ersatzteil-Nr.
Zwischenstück für Nummernschild, vorn (Außen-⌀ 25 mm)		1	1,5 Oly.-50, L-50, 1,5 Oly.-51, L-51	11 88 129
Abstandstück für Nummernschild, vorn, Gummi (6,5 x 8 x 30 mm)		2	2,5 Kapt.-51	(11 90 351)
Linsenschraube (M 6 x 20)	N-38780	2		
Scheibe (6,4 x 12 x 1,5 mm)	N-11612	2		
Federring (6,1 mm)	N-10690	2		
Sechskantmutter (M 6)	≺N-10804	2		
Linsenschraube (M 6 x 14)	N-38530	2	2,5 Kapt.-47, 2,5 Kapt.-47 (Mod. 50)	
Federring (6,1 mm)	N-10690	3		
Scheibe (6,4 x 12 x 1,5 mm)	N-10612	3		
Sechskantmutter (M 6)	≺N-10804	3		

Ersatzteil-Nr.	Teile-Name		Stück pro Wagen	Modell
11 90 350	**Abstandstück für Nummernschild** an Karosserie-Rückwand (Gummi)		4	L-50, L-51
	Federring (5,1 mm)	N-10688	4	
	Halbrundschraube (M 5 x 15)	N-38150	4	
11 90 351	Abstandstück für Nummernschild an Karosserie-Rückwand, Gummi (6,5 x 8 x 30 mm) (siehe auch 11 88 . . .)		2	1,5 Oly.-51, 2,5 Kapt.-51
	Linsenschraube (M 6 x 20)	N-38780	x	
	Scheibe (6,4 x 11 x 1,5 mm)	N-10403	x	
	Federring (6,1 mm)	N-10690	2	
	Sechskantmutter (M 6)	<N-10804	2	
	(Nummernschild an Halter)			
11 90 353	Abstandstück, Gummi (7 x 30 x 18 mm)		2	1,75 t-330-52, 1,75 t-375-52
	Linsenschraube (M 6 x 30)	<N-45642	1	
~~11 92 046~~	~~Halter für Nummernschild, hinten~~		~~1~~	~~1,5 Oly.-50, L-50~~

Teile-Name	Stück pro Wagen	Modell	Ersatzteil-Nr.
Halter für Nummernschild, Stopp-, Schluß- und Kennzeichenlampe, hinten links, Llkg.	1	1,75 t-330-52, 1,75 t-375-52	11 92 566
Halter für Nummernschild, Stopp-, Schluß- und Kennzeichenlampe, hinten rechts, Rlkg.	1	1,75 t-330-52, 1,75 t-375-52	11 92 567
Sechskantschraube mit Federring ■N-50271	3		
Sechskantmutter (M 8) <N-40192	3		
(Nummernschild an Halter)			
Abstandstück, Gummi (7 x 30 x 18 mm)	2	1,75 t-330-52, 1,75 t-375-52	(11 90 353)
Linsenschraube (M 6 x 30) <N-45642	2		

FAHRGESTELL-BLECHTEILE

Ersatzteil-Nr.	Teile-Name		Stück pro Wagen	Modell
~~11 92 700~~	~~Bolzen für Halter an Lager (69 mm lang)~~		~~1~~	~~1,5 Oly.-50, L-50~~
~~11 92 725~~	~~Feder für Halter~~		~~1~~	~~1,5 Oly.-50, L-50~~
	Scheibe (8,4 x 17 x 2 mm)	N-10094	2	
	Federklammer	N-25840	1	
	(Hintere Nummernschildbefestigung)			
	Sechskantschraube (M 6 x 20)	N-26210	x	11234, 3200, 3300, 6100, 13237, 3500, 25104, 3700
	Halbrundschraube (M 6 x 12)	N-38590	x	
	Halbrundschraube (M 6 x 45)	N-10521	x	
		•N-10074		
	Scheibe (6,4 x 12 x 1,5 mm)	■N-11612	x	
	Scheibe (6,5 x 28 x 2,5 mm)	20679A	x	
		•N-10038		
	Fächerscheibe (6,4 x 11 x 2,1 mm)	■N-47491	x	
	Federring (6,1 mm)	N-10690	x	
	Sechskantmutter (M 6)	<N-10804	x	

■7. Änderung Oktober 1959

HAUPTGRUPPE 12

UNTERGRUPPEN-FOLGE

		Seite
12 00	Deckel und Masseband für Batterie	587
02	Anlasser	590
04	Lichtmaschine	595
08	Zündspule	599
12	Zündverteiler	600
14	Zündkerze	604
16 18	Scheinwerfer	604 605
24	Stopp- und Schlußlampe	609
26	Winker	613
28	Signalhorn	614b
30	Deckenlampe	615
32	Ecklampe	616
34	Lampe und Halter für Instrumente	617
38	Sicherungsdose	621
40	Schalter	622
42	Signalknopf	626
44	Anzeiger für Öldruck und Kraftstoff	628
52	Rohr für Öldruck- und Kraftstoffanzeiger	628
54	Anzeiger für Kraftstoff im Behälter	630
60	Tachometer	631
68	Tachometerwelle	632
70 72 74 76 78	Scheibenwischer	636a 636a 638 644 648
80 82 84 86 88	Kabelsatz und Kabel	651 655 656 657 657

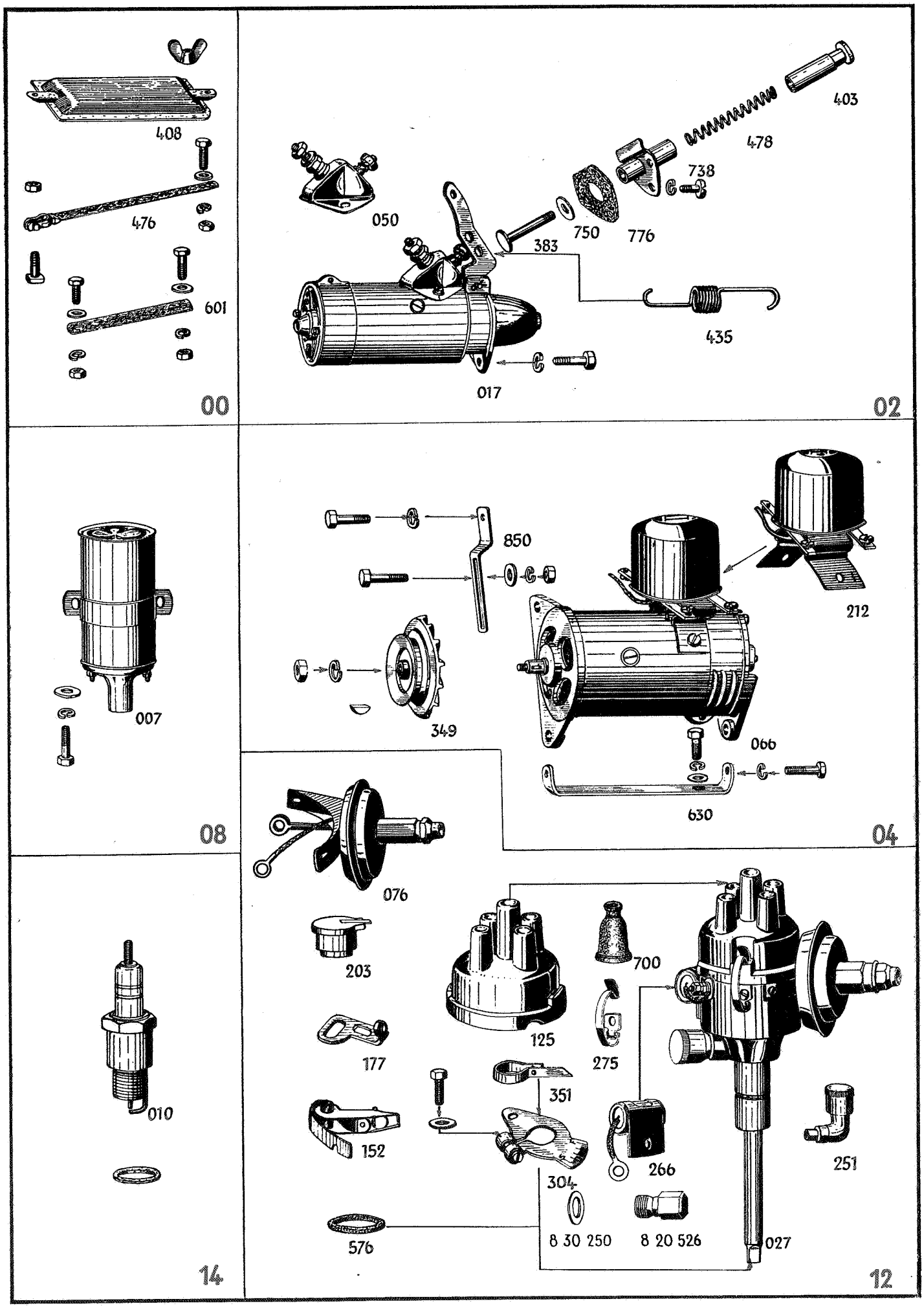
408
476
601
00
403
478
738
050
750
776
383
435
017
02
007
08
850
212
349
066
630
04
076
203
700
125
177
275
351
152
266
251
304
576
8 30 250
8 20 526
027
14
12

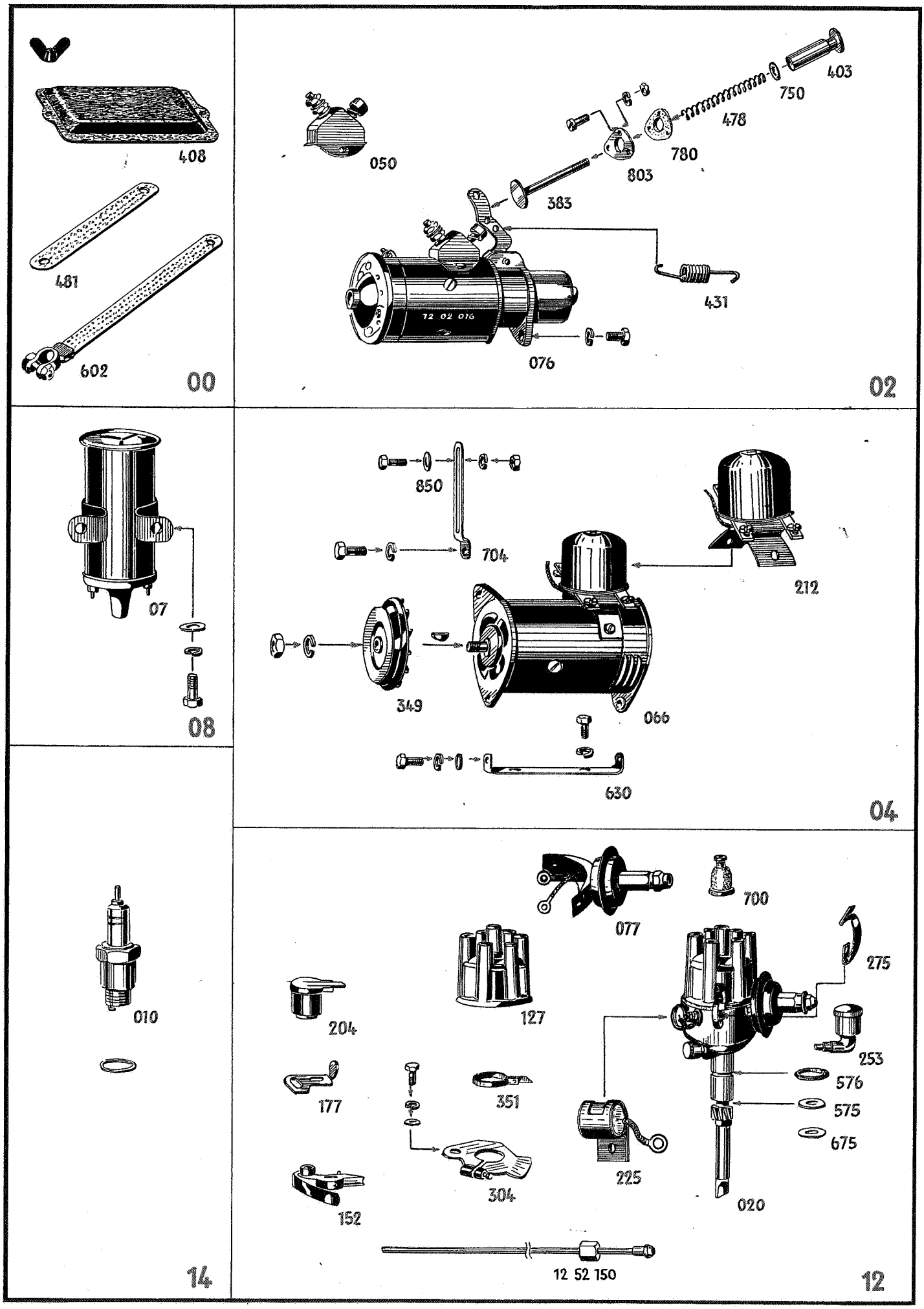
408
481
602
00
050
403
750
478
780
803
383
431
72 02 016
076
02
07
08
850
704
212
349
066
630
04
010
14
700
077
275
204
127
253
576
177
351
575
675
225
304
020
152
12 52 150
12

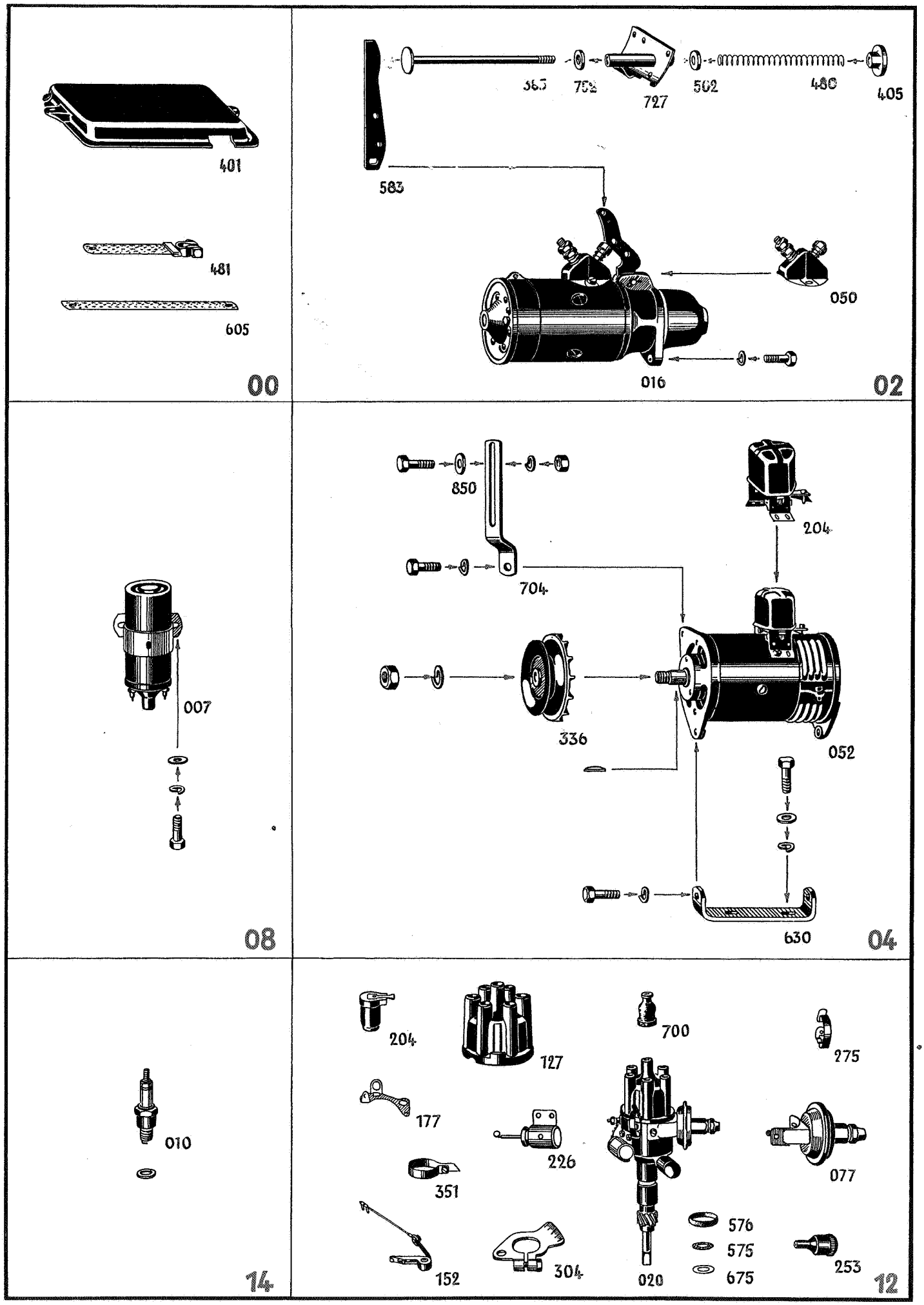
401
481
605
00
363
752
727
502
480
405
583
050
016
02
850
204
704
007
336
052
630
08
04
204
127
700
275
177
226
351
077
576
575
675
152
304
020
253
14
12

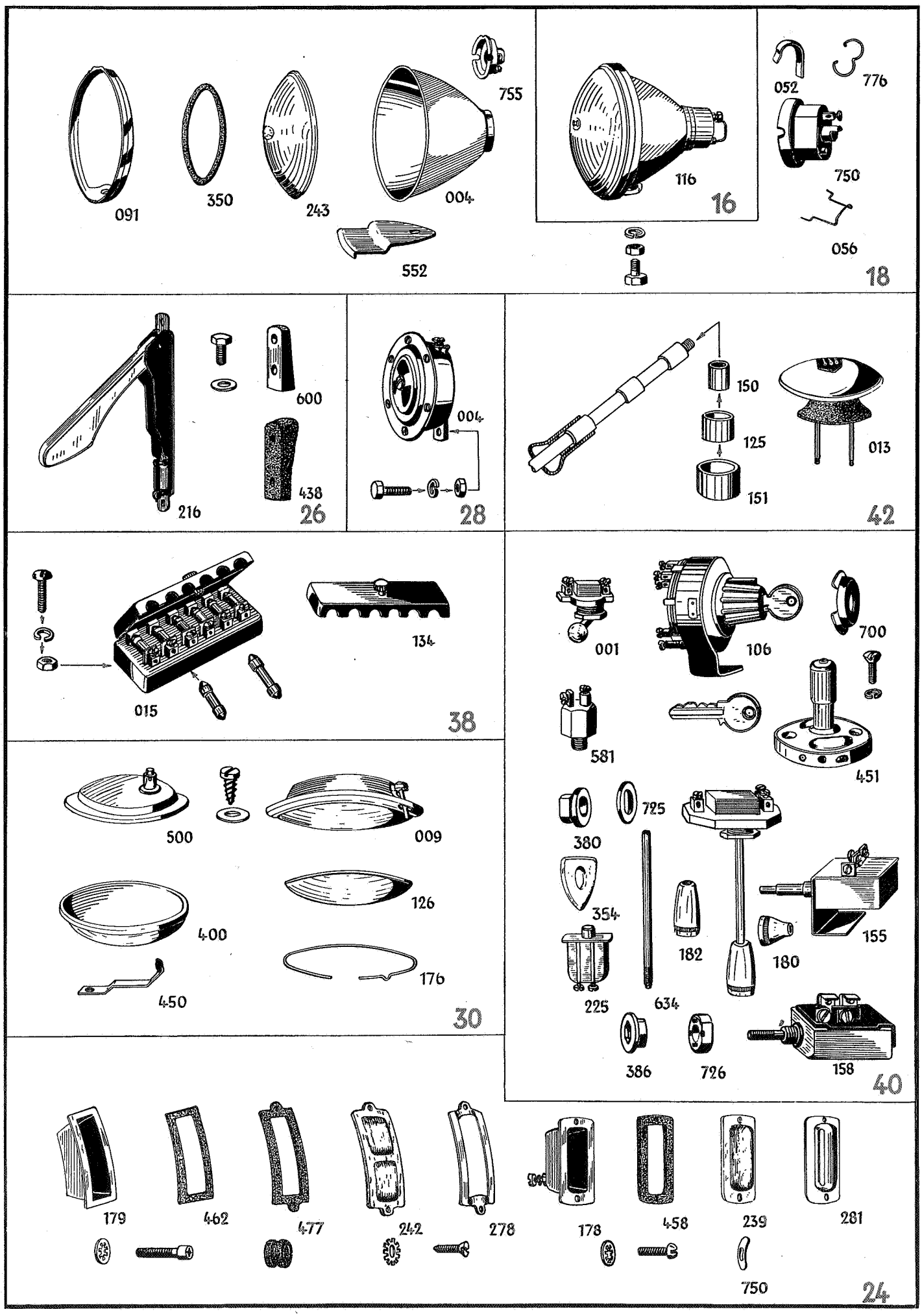
091
350
243
004
755
552
116
16
052
776
750
056
18
216
600
438
26
004
28
150
125
151
013
42
015
134
38
001
106
700
581
451
500
009
380
725
354
126
400
182
180
155
225
634
176
450
30
386
726
158
40
179
462
477
242
278
178
458
239
281
750
24

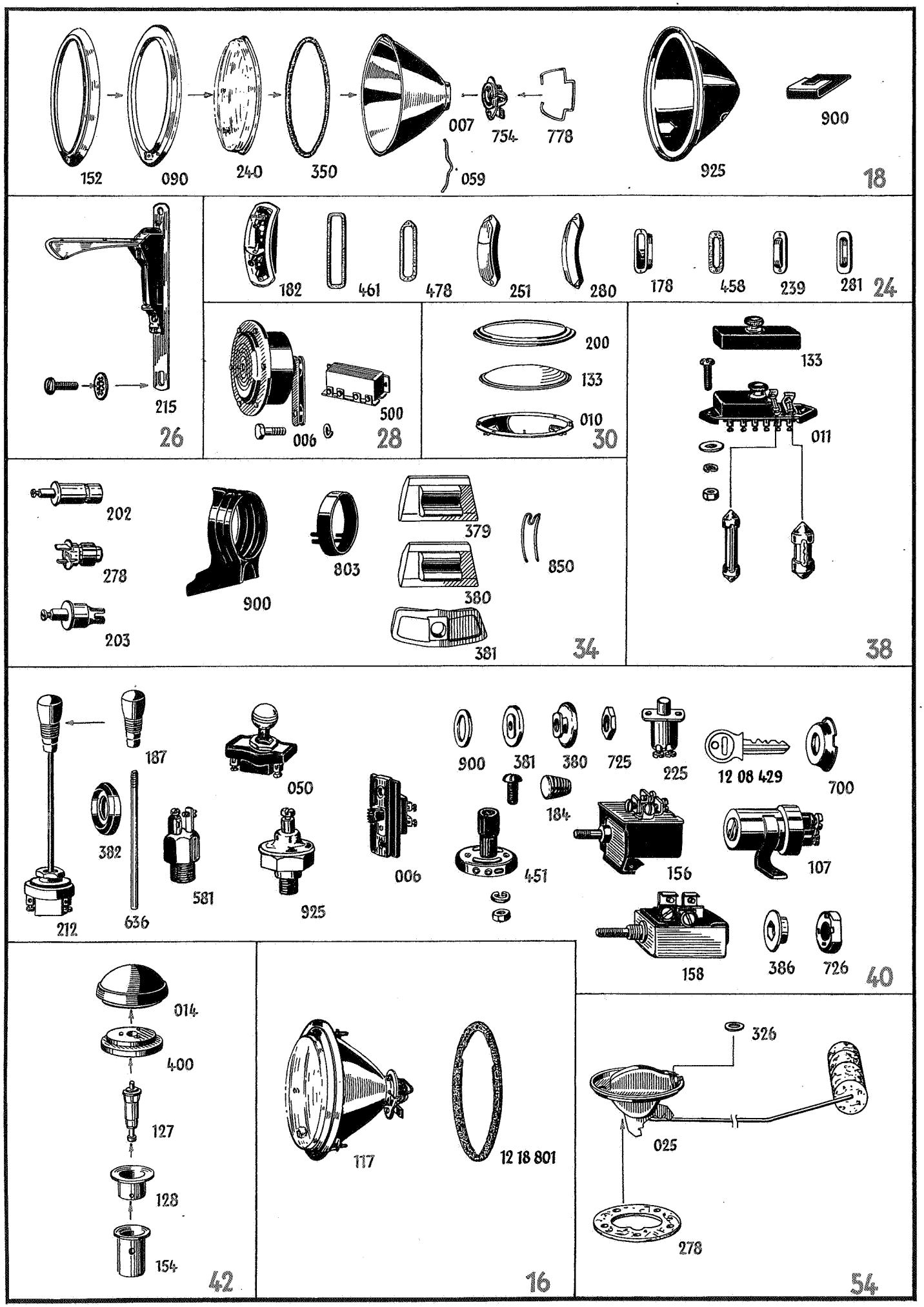
152
090
240
350
007
754
778
059
925
900
18
215
26
182
461
478
251
280
178
458
239
281
24
500
006
28
200
133
010
30
133
011
38
202
278
203
900
803
379
380
381
850
34
187
382
212
636
581
050
925
006
900
381
380
725
225
12 08 429
700
184
451
156
107
158
386
726
40
014
400
127
128
154
42
117
12 18 801
16
326
025
278
54

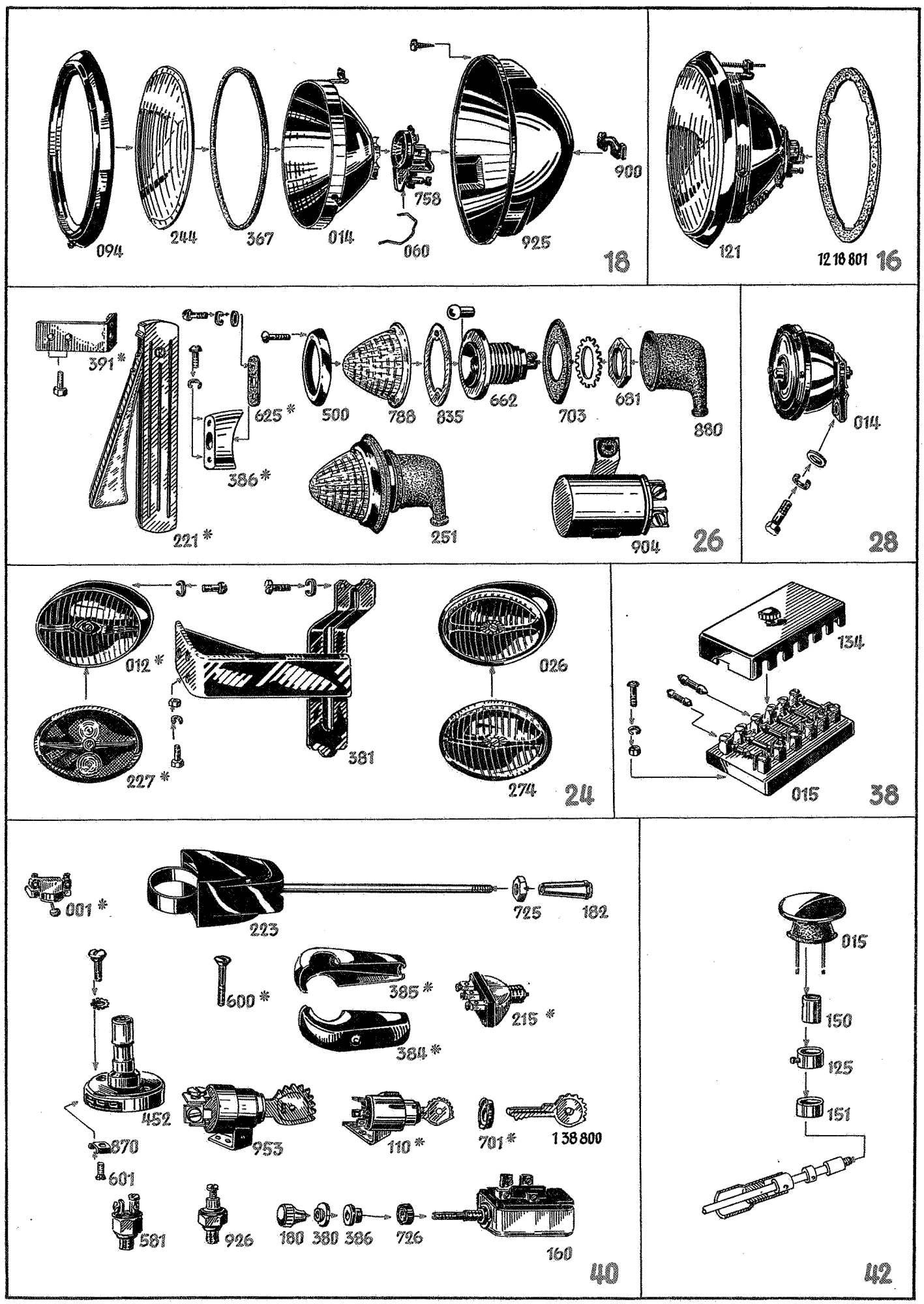
094
244
367
014
060
758
925
900
18
121
12 18 801
16
391*
625*
500
788
835
662
703
681
880
386*
221*
251
904
26
014
28
012*
381
026
227*
274
24
134
015
38
001*
223
725
182
600*
385*
215*
384*
452
870
601
953
110*
701*
1 38 800
581
926
180
380
386
726
160
40
015
150
125
151
42

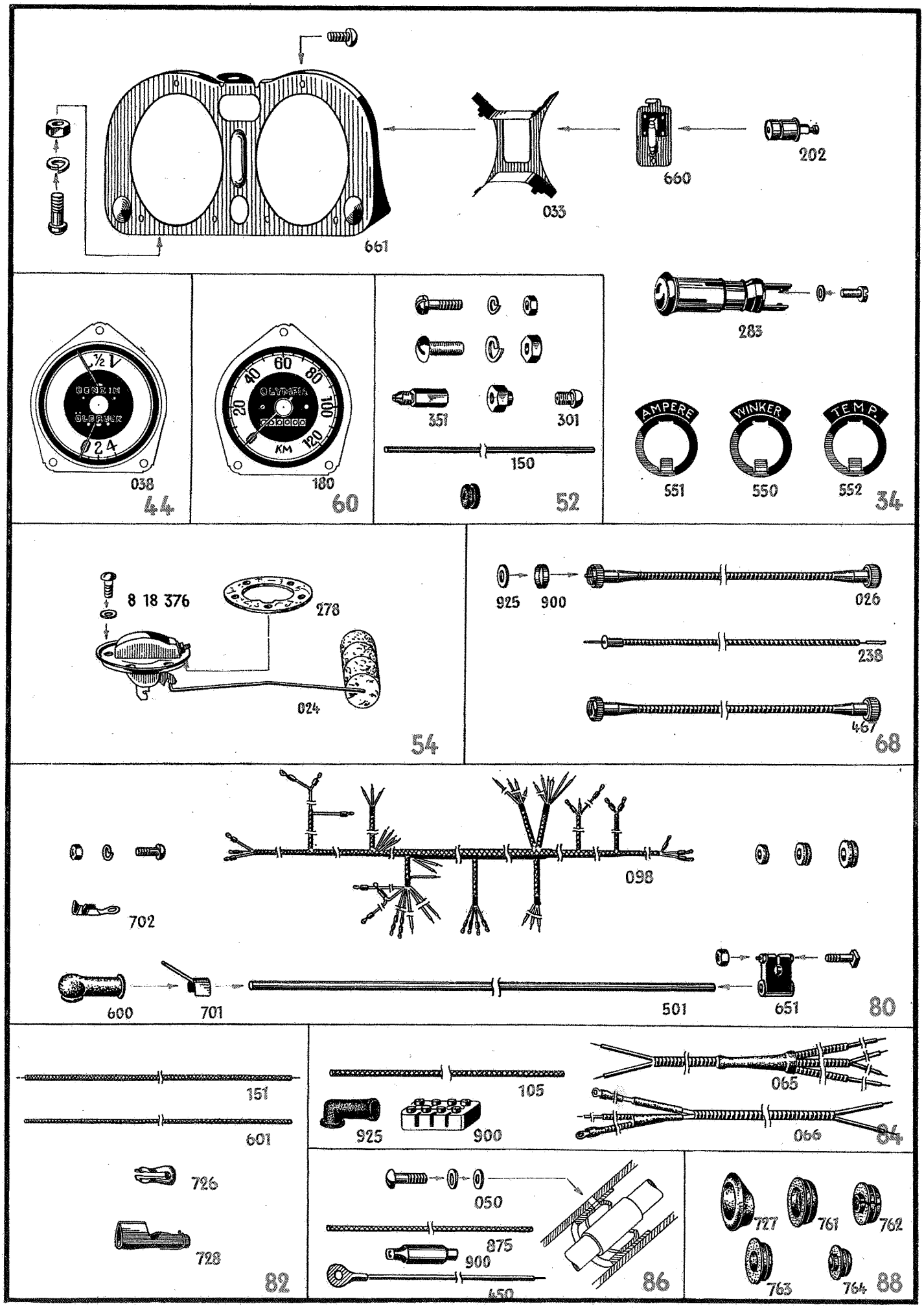
661
033
660
202
038
44
180
60
351
301
150
52
283
AMPERE
WINKER
TEMP.
551
550
552
34
8 18 376
278
024
54
925
900
026
238
467
68
702
098
600
701
501
651
80
151
601
726
728
82
105
925
900
065
066
84
050
875
900
450
86
727
761
762
763
764
88

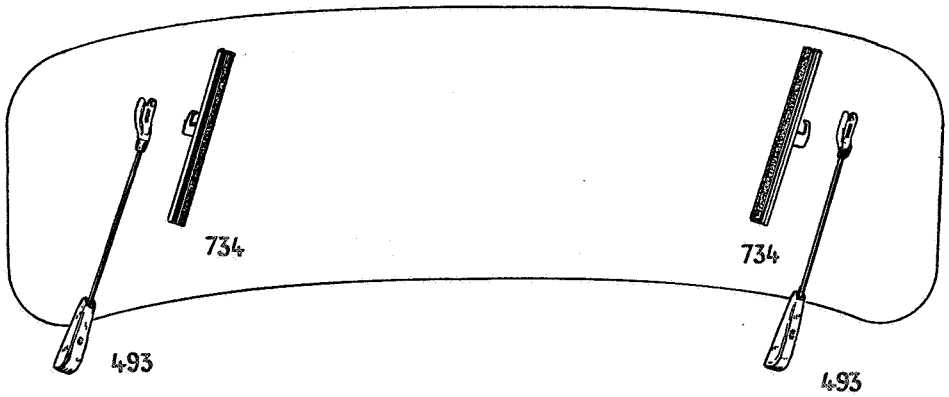
734
734
493
493
72

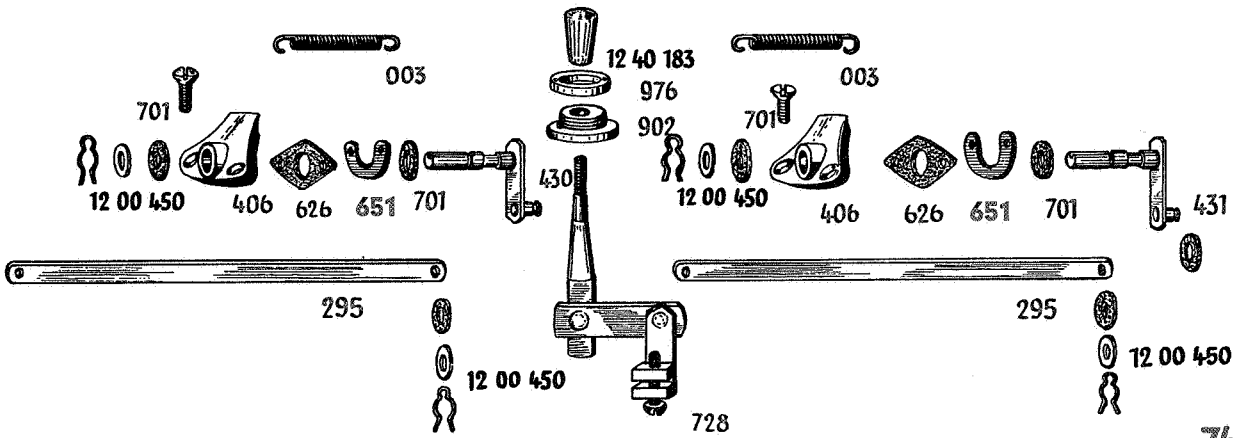
003
12 40 183
976
902
003
701
701
12 00 450
406
626
651
701
430
12 00 450
406
626
651
701
431
295
295
12 00 450
12 00 450
728
74

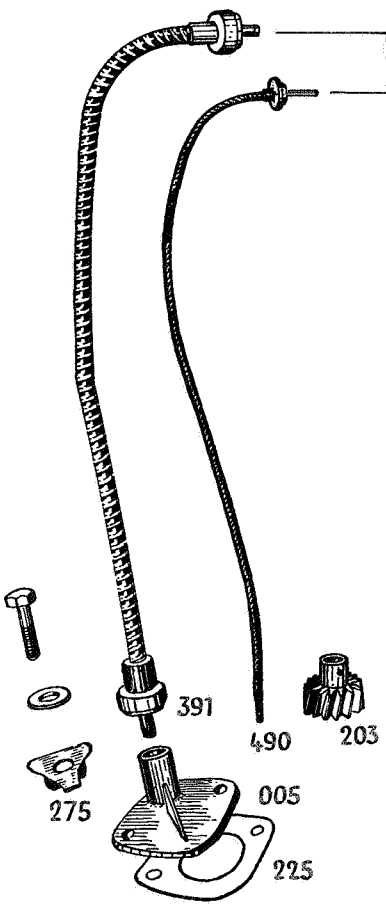
391
490
203
275
005
225
78

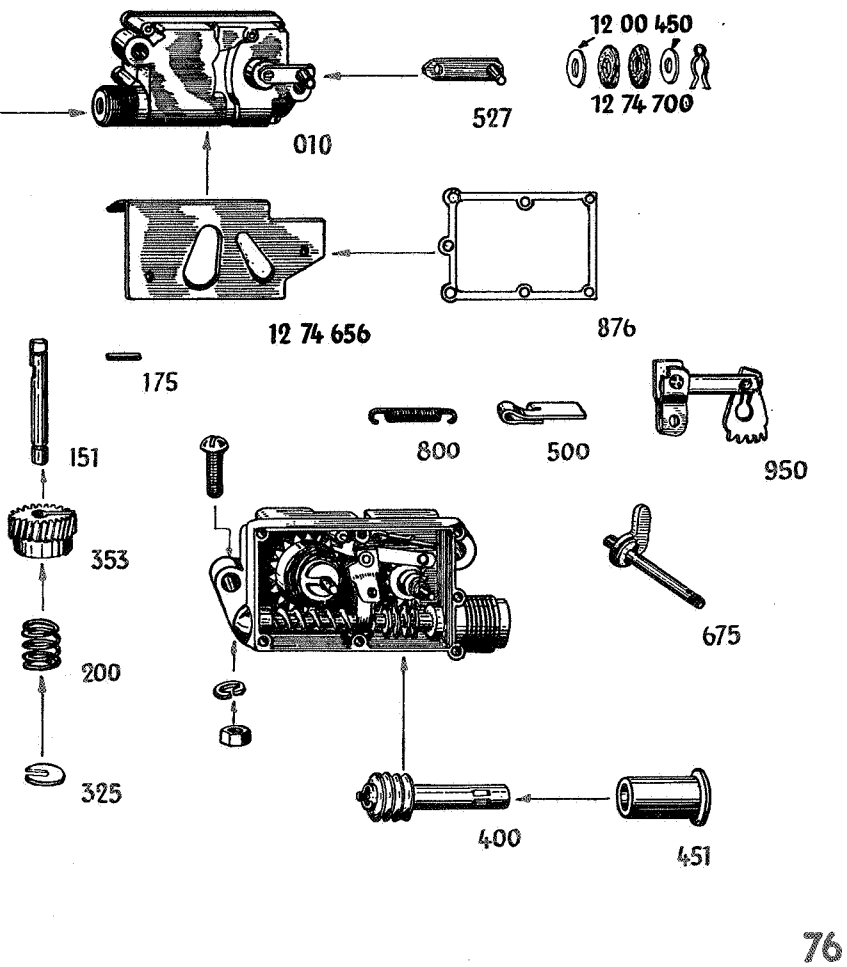
12 00 450
527
12 74 700
010
12 74 656
876
175
151
800
500
950
353
675
200
325
400
451
76

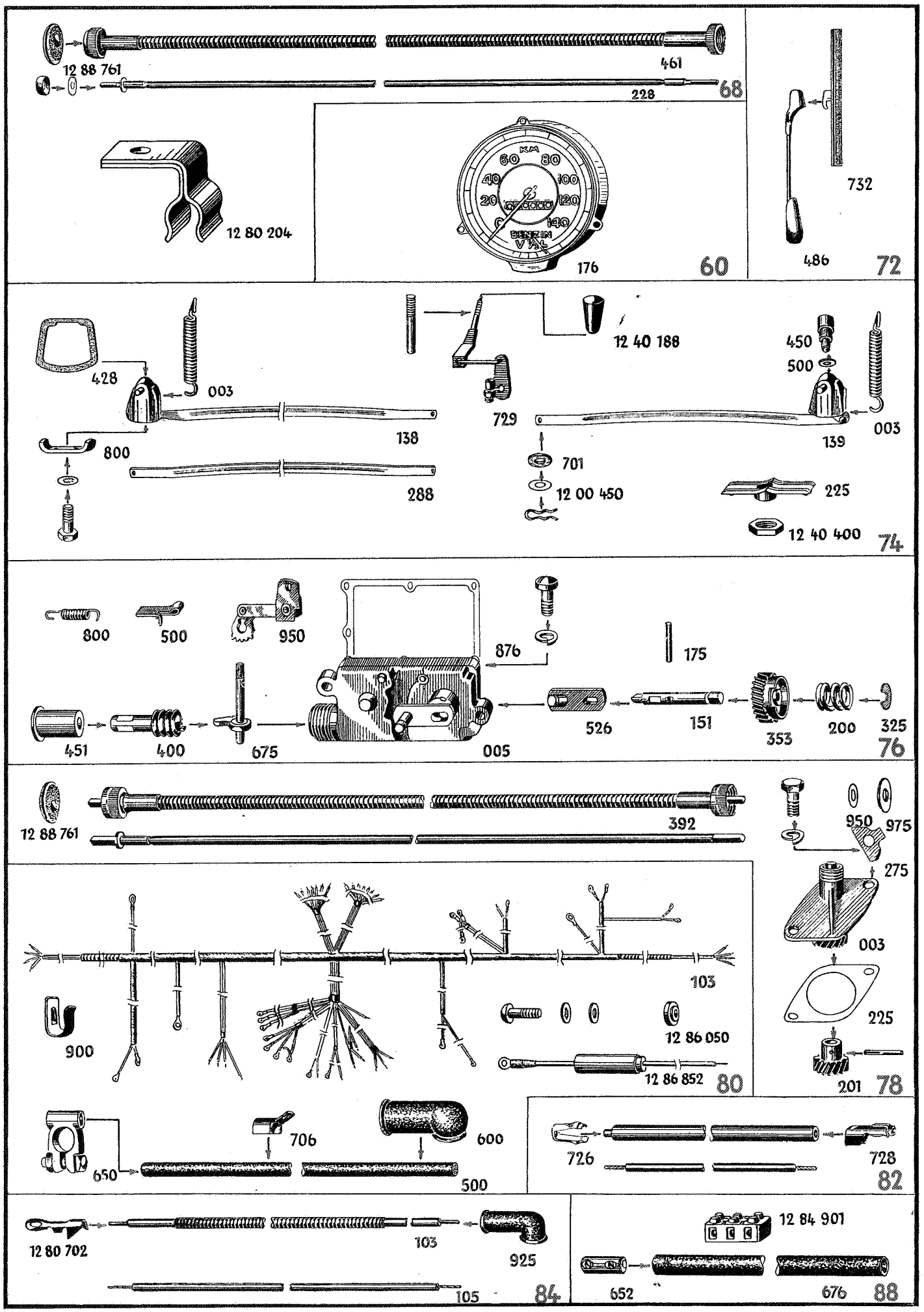
12 88 761
461
228
68
12 80 204
60
176
732
486
72
428
003
138
800
288
729
12 40 188
450
500
003
139
701
12 00 450
225
12 40 400
74
800
500
950
876
175
451
400
675
005
526
151
353
200
325
76
12 88 761
392
950
975
275
003
225
201
78
103
900
12 86 050
12 86 852
80
650
706
600
500
726
728
82
12 80 702
103
925
105
84
12 84 901
652
676
88

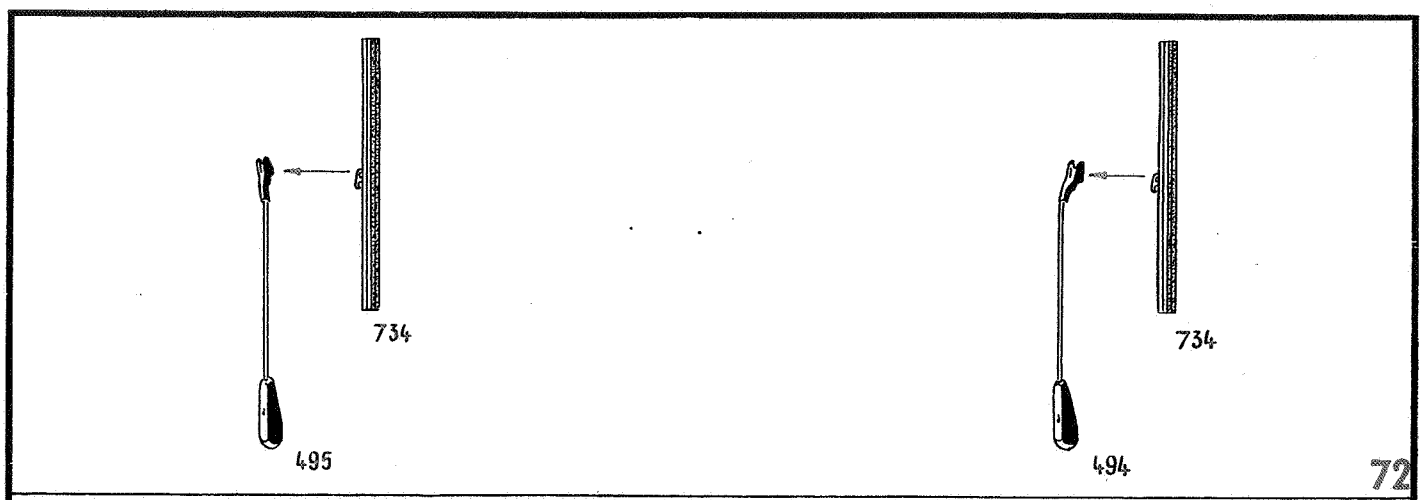
734
495
734
494
72

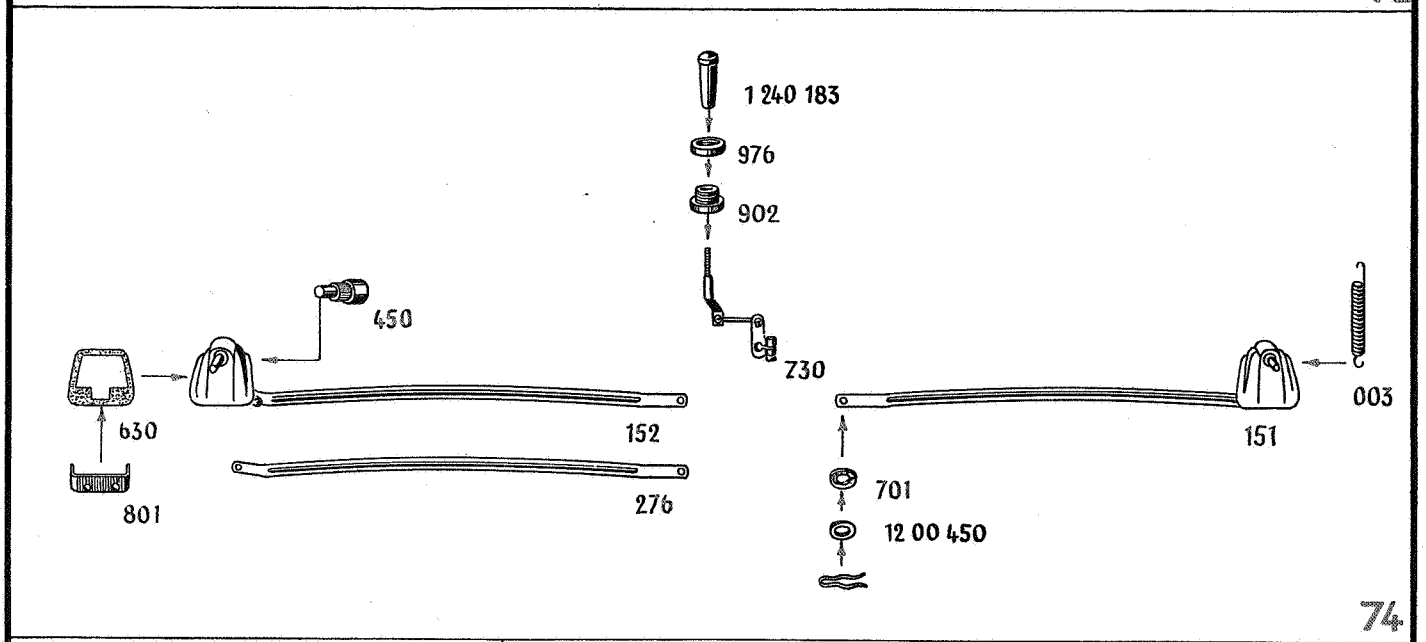
1 240 183
976
902
450
730
630
152
003
151
801
276
701
12 00 450
74

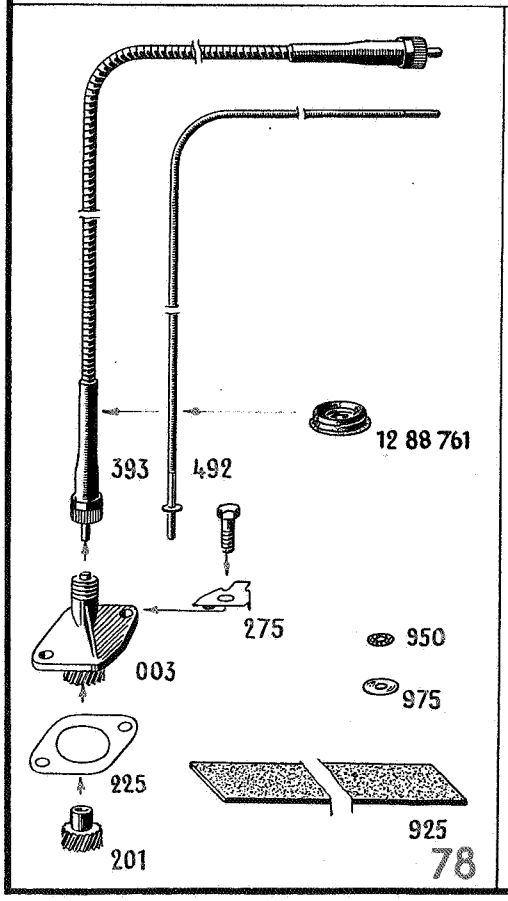
12 88 761
393
492
275
950
003
975
225
925
201
78

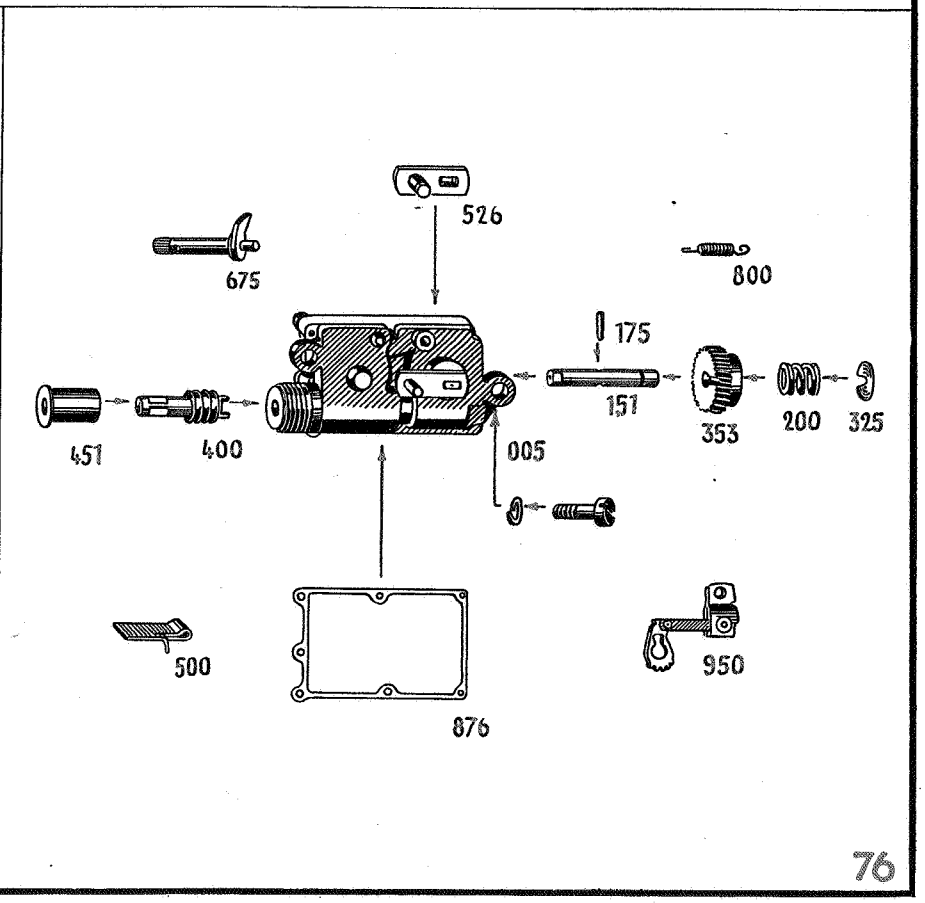
526
675
800
175
151
353
200
325
451
400
005
500
950
876
76

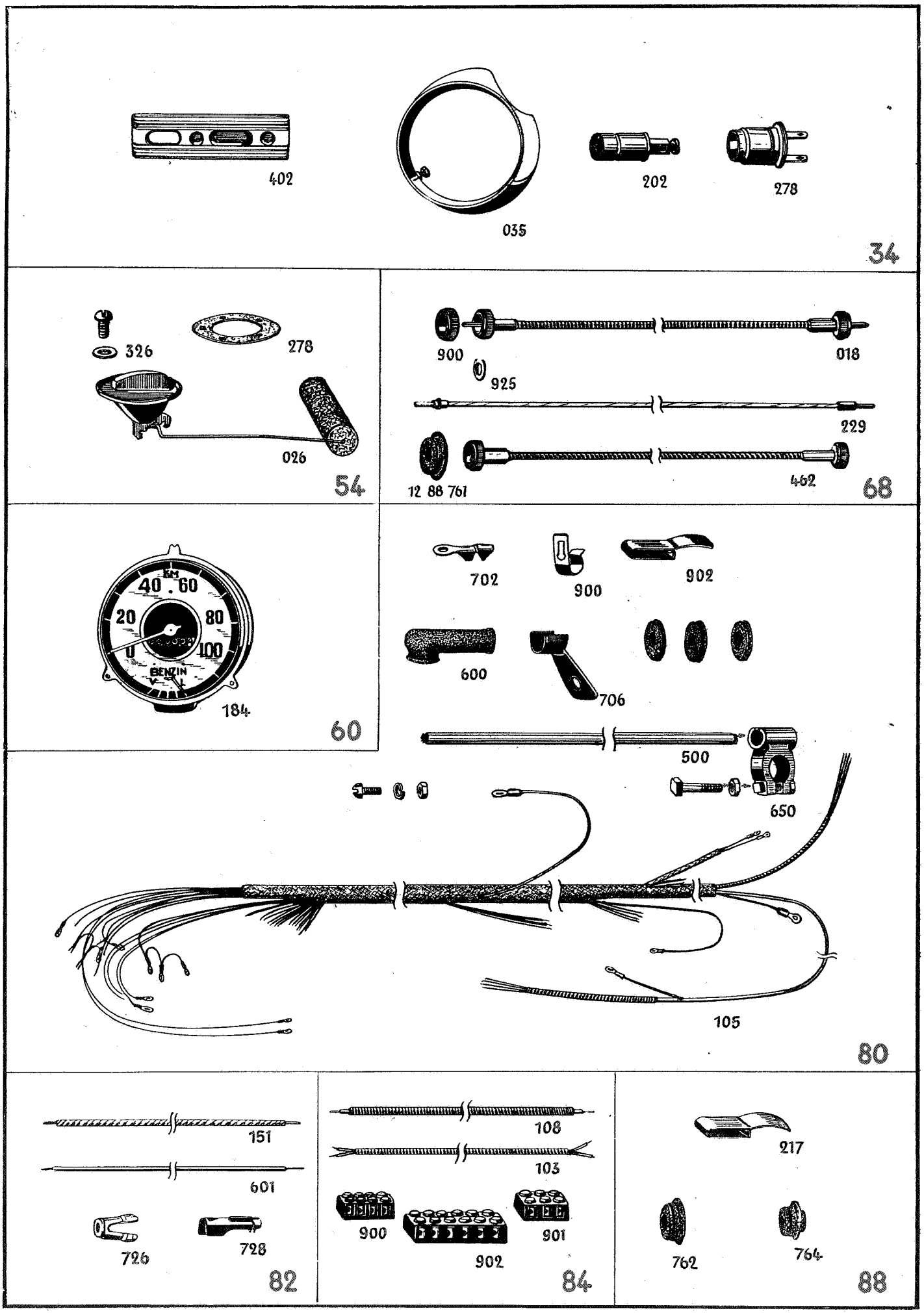
402
035
202
278
34
326
278
026
54
900
018
925
229
12 88 761
462
68
40 . 60
20
80
0
100
BENZIN
184
60
702
900
902
600
706
500
650
105
80
151
601
726
728
82
108
103
900
901
902
84
217
762
764
88

Glühlampen für elektrische Ausrüstung

Verwendungsstelle	Form	Art	Volt	Watt	Osram-Nr.	1,75 I-330-52
Scheinwerfer (Fern- und Abblendlicht)	B	Biluxlampe glasklar	6	35/35	7324	x
Scheinwerfer (Parklicht)	H	Röhrenlampe glasklar	6	1,5	3795	x
Stopplicht	F	Birnenlampe glasklar	6	15	7520	x
Schlußlicht	G	Kugellampe glasklar	6	5	5006	x
Kennzeichenbeleuchtung	G	Kugellampe glasklar	6	5	5006	x
Instrumenten-beleuchtung	J	Röhrenlampe glasklar	6	0,6	3798	x
Winker	L	Sofittenlampe glasklar	6	5	6416	x
Winkerkontrolle	H	Röhrenlampe glasklar	6	1,5	3795	x
Ladekontrolle	H	Röhrenlampe glasklar	6	1,5	3795	x
Öldruckkontrolle	H	Röhrenlampe glasklar	6	1,5	3795	x
Fernlichtkontrolle	J	Röhrenlampe blau	6	0,6	3798	x
Innenraumbeleuchtung	M	Sofittenlampe glasklar	6	3	6427	x
Kühlwasser-Temperaturkontrolle	J	Röhrenlampe glasklar	6	0,6	3798	x

Teile-Name		Stück pro Wagen	Modell	Ersatzteil-Nr.
HAUPTGRUPPE 12 **ELEKTRISCHE AUSRÜSTUNG UND ARMATUREN**				≈12 00 403
Deckel für Batterie		1	3500, 25104, 3700, 3800, 1,5 t-45, 1,5 Oly.-47, 1,5 Oly.-50, L-50, 1,5 Oly.-51, L-51, 2,5 Kapt.-47, 2,5 Kapt.-47 (Mod.50), 2,5 Kapt.-51, 1,75 t-330-52, 1,75 t-375-52	12 00 408
Deckel für Batterie (12 Volt-Anlage)		1	1,75 t-330-52, 1,75 t-375-52	12 00 409
Unterlegscheibe für Feder an Deckel (6,5 x 12 x 0,3 mm) (siehe auch 1274..., 1414...)		3	11234, 13237, 3800	<12 00 450
Masseband für Batterie, 240 mm lang 3,6-36 bis Fahrg. Nr. Br. 6W-66523 3,6-42 bis Fahrg. Nr. Br. 7W-66649 3,6-47 bis Fahrg. Nr. Br. 8W-67628 6700 bis Fahrg. Nr. 1Z-0113		1	1,2 alle, 1,8 alle, 1033, 3,5-34-57-83, 1397, 20103, 20120, 2,0-12, 1190, 1396, 11234, 3200, 3300, 6100, 5200, 13237, 3500, 25104, 3700, 5300, 36315, 3,5-36-47, 3,6-36-42-47, 1,5 Oly.-47, 1,5 Oly.-50, L-50, 1,5 Oly.-51, L-51	12 00 476
Vierkantschraube (M 8 x 30)	N-10870	1		
Sechskantmutter (M 8), verbleit	N-40414	1		
Sechskantschraube (M 8 x 15)	N-41011	x		
Sechskantschraube (M 10 x 22)	N-41082	x		
Scheibe (8,4 x 17 x 2 mm)	N-10094	x		
Scheibe (10,5 x 21 x 2,5 mm)	N-10023	x		
Federring (8,2 mm)	N-10693	x		
Federring (10,2 mm)	N-10696	x		
Sechskantmutter (M 8)	<N-40192	x		
Sechskantmutter (M 10)	N-40202	x		
				*12 00 481

Ersatzteil-Nr.	Teile-Name		Stück pro Wagen	Modell
(1 78 032)	Gummiabdichtung (Stopfen) zum Verschließen des Befestigungsloches für Masseband an Stirnwand		1	1,75 t-375-52
12 00 483	Masseband für Batterie, 315 mm lang 3,6-36 ab Fahrg. Nr. Br. 6W-66524 bis Fahrg. Nr. Br. 6W-90325 3,6-42 ab Fahrg. Nr. Br. 7W-66650 3,6-47 ab Fahrg. Nr. Br. 8W-67629 6700 ab Fahrg. Nr. 1Z-0114 bis Fahrg. Nr. 1Z-17830		1	3,6-36-42-47, 6700 2,5 Kapt.-47
	(Masseband für Batterie an Stirnwand)			
	Vierkantschraube (M 8 x 30)	N-10870	1	
	Sechskantmutter (M 8)	N-40414	1	
<12 00 484	Masseband für Batterie, 150 mm lang 3,6-36 ab Fahrg. Nr. Br. 6W-90326 6700 ab Fahrg. Nr. 1Z-17831 2,5 Kapt.-47 nur für Export		1	3,6-36-42-47, 6700, 1,5 t-45, 3800, 2,5 Kapt.-47, 2,5 Kapt.-47 (Mod. 50), 2,5 Kapt.-51, 1,75 t-330-52, 1,75 t-375-52
	(Masseband an Batterie)			
	Vierkantschraube (M 8 x 30)	N-10870	1	
	Sechskantmutter (M 8)	N-40414	1	
	(Masseband an Haubenauflagesteg)			
	Sechskantschraube (M 10 x 18)	N-41491	1	
	Scheibe (0,5 x 21 x 2,5 mm)	N-10023	1	
	Federring (10,2 mm)	N-10696	1	
	Sechskantmutter (M 10)	N-40202	1	
12 00 487	Masseband für Batterie, 410 mm lang (12 Volt-Anlage)		1	1,75 t-330-52, 1,75 t-375-52
12 00 601	Masseband, 125 mm lang		1	1397, 20103, 20120, 11234, 3200, 3300, 5200, 13237, 3500, 25104, 3700, 5300, 36315, 3,6-36-42-47, 6700, 1,5 t-45, 1,5 Oly.-47, 1,5 Oly.-50, L-50
12 00 602	Masseband, 140 mm lang		1	3800, 1,5 t-45, 2,5 Kapt.-47, 2,5 Kapt.-47 (Mod. 50), 2,5 Kapt.-51
	(Masseband an Querträger)			
	Sechskantschraube (M 8 x 18)	N-41101	1	1,5 t-45

Teile-Name		Stück pro Wagen	Modell	Ersatzteil-Nr.
Federring (8,2 mm)	N-10693	1		
Sechskantmutter (M 8)	N-40192	1		
(Masseband von Längsträger rechts an Stirnwand)				
Sechskantschraube (M 10 x 20)	N-10792	1	1,5 t-45	
Scheibe (10,5 x 21 x 2,5 mm)	N-10023	1		
Federring (10,2 mm)	N-10696	1		
Sechskantmutter (M 10)	N-40202	1		
(Masseband an Stirnwand)				
Sechskantschraube (M 8 x 15)	N-41011	1	1,5 t-45	
Scheibe (8,4 x 22 x 2 mm)	N-35622	1		
Federring (8,2 mm)	N-10693	1		
Sechskantmutter (M 8)	N-40192	1		
Masseband, 160 mm lang		1	5300, 3,6-36-42-47, 6700	12 00 603
(Masseband an Querträger)				
Sechskantschraube (M 6 x 20)	N-26210	1	3,6-36-42-47, 6700	
Scheibe (6,4 x 11 x 1,5 mm)	N-10403	1		
Scheibe (8,5 x 24 x 2 mm)	50002	1		
Federring (6,1 mm)	<N-11423	1		
Sechskantmutter (M 6)	N-10804	1		
(Masseband an Kupplungsgehäuse)				
Sechskantschraube (M 8 x 20)	N-41231	1	3,6-36-42-47, 6700	
Scheibe (8,4 x 17 x 2 mm)	N-10094	1		
Federring (8,2 mm)	N-10693	1		
Sechskantmutter (M 8)	<N-40194	1		
Masseband für Motor		1	1,5 Oly.-51, L-51	12 00 604
Sechskantschraube (M 8 x 15)	N-41011	1		
Scheibe (8,4 x 17 x 2 mm)	N-10094	1		
Federring (8,2 mm)	N-10693	1		
Masseband für Motor (90 mm lang)		1	1,75 t-330-52, 1,75 t-375-52	12 00 606
Sechskantschraube für Masseband an Längsträger, links (M 8 x 22)	N-44162	1		
Sechskantschraube für Masseband an Radeinbau (M 8 x 15)	N-41202	1		
Scheibe (8,4 x 22 x 2 mm)	N-35622	2		
Federring (8,2 mm)	N-11515	2		
Sechskantmutter (M 8)	N-40193	2		

Ersatzteil-Nr.	Teile-Name		Stück pro Wagen	Modell
12 00 608	Masseband für Motor (230 mm lang)		1	1,75 t-330-52, 1,75 t-375-52
12 02 015	**Anlasser,** 12 Volt		1	3,6-36-42-47, 6700
	(Anlasser an Zylinderblock)			
	Sechskantschraube (M 12 x 28)	N-17180	2	
	Federring (12,2 mm)	N-10698	2	
≈12 02 017				
12 02 019	Anlasser, 12 Volt Bei Bedarf ist Schutzblech 12 02 225 mitzuverwenden.		1	1,75 t-330-52, 1,75 t-375-52
~~12 02 022~~ Ers. d. 12 02 023	~~Anlasser, Llkg. und Rlkg.~~		1	~~25104, 3700, 5300, 3800, 36315, 3,6-36-42-47, 1,5 t-45, 2,5 Kapt.-47, 2,5 Kapt.-47 (Mod. 50), 2,5 Kapt.-51, 1,75 t-330-52, 1,75 t-375-52~~
	(Anlasser an Kupplungsgehäuse für Anlasser mit Fußbetätigung)			
	+Sechskantschraube (M 12 x 28)	N-17180	2	
	+Federring (12,2 mm) +1,75 t, Llkg. bis Motor Nr. * 2,5 L-56-07949 L	N-10698	2	
	(Anlasser an Zylinderblock)			
12 02 652	Sechskantschraube (M 12 x 28) Llkg. ab Motor Nr. *2,5 L-56-07950 L		2	1,75 t-330-52, 1,75 t-375-52
	Federring (12,2 mm)	N-10698	2	
12 02 050	Anlasserschalter		1	1,2 alle, 1,8 alle, 1033, 1397, 20103, 20120, 2,0-12, 3,5-34-57-83, 1190, 1396, 11234, 3200, 3300, 6100, 5200, 13237, 3500, 25104, 3700, 5300, 3800, 36315, 3,5-36-47, 3,6-36-42-47, 6700, 1,5 t-45, 1,5 Oly.-47, 1,5 Oly.-50, L-50, 1,5 Oly.-51, L-51, 2,5 Kapt.-47, 2,5 Kapt.-47 (Mod. 50), 2,5 Kapt.-51, 1,75 t-330-52, 1,75 t-375-52
12 02 051	Anlasserschalter für Druckknopfanlasser, Llkg. und Rlkg. Rlkg. ab Motor Nr. A 2,5 L-54-5801 L Llkg. ab Motor Nr. *2,5 L-56-07950 L		1	1,75 t-330-52, 1,75 t-375-52

Teile-Name	Stück pro Wagen	Modell	Ersatzteil-Nr.
			≈12 02 133
~~Fußhebel 1,5 l-45 bis Fahrg. 9263 einschl. 9265, 68, 69, 75, 77, 81-87 und 9313~~	~~1~~	~~5300, 1,5 l-45~~	~~12 02 205~~
Hebel auf Welle-Anlasserbetätigung, Rlkg. 1,75 l-330-52, 1,75 l-375-52 } bis Motor Nr. *2,5 L-54-5800 L	1	1,75 l-330-52, 1,75 l-375-52	12 02 258
			≈12 02 384
Stange für Anlasserbetätigung, Llkg. bis Motor Nr. *2,5 L-56-07949 L	1	1,75 l-330-52, 1,75 l-375-52	12 02 385
Knopf für Fußhebel 20103 ab Motor Nr. 103-44084 11234 Rlkg. ab Fahrg. Nr. 234-20280 13237 Llkg. ab Motor Nr. 37-19419	1	20103, 11234, 3200, 3300, 13237, 3500, 25104, 3700, 3800, 1,5 Oly.-47, 1,5 Oly.-50, L-50, 1,5 Oly.-51, L-51, 2,5 Kapt.-47, 2,5 Kapt.-47 (Mod. 50), 2,5 Kapt.-51	12 02 403
Knopf für Anlasserbetätigung	1	5300, 1,5 l-45	12 02 404
Sechskantschraube (M 12 x 22) N-16130	1		
Federring (12,2 mm) N-10698	1		

Ersatzteil-Nr.	Teile-Name	Stück pro Wagen	Modell
12 02 405	Knopf für Anlasserbetätigung 1,75 t-330-52 } Llkg. bis Motor Nr. *2,5 L-56-07949 L 1,75 t-375-52 } Rlkg. bis Motor Nr. *2,5 L-54-5800 L	1	1,75 t-330-52, 1,75 t-375-52
12 02 431	Rückzugfeder für Hebel, 78 mm lang, 11 Windungen 11234 Rlkg. ab Fahrg. Nr. 234-20280 13237 ab Motor Nr. 37-19419 2,5 Kapt.-47 (Mod. 50) Rlkg. Llkg. ab Fahrg. Nr. 7656 2,5 Kapt.-51 bis Motor Nr. 11660 1,75 t-330-52 } 1,75 t-375-52 } bis Motor Nr. *2,5 L-52-4047 L	1	11234, 3200, 3300, 13237, 3500, 25104, 3800, 36315, 2,5 Kapt.-47, 2,5 Kapt.-47 (Mod. 50), 2,5 Kapt.-51, 1,75 t-330-52, 1,75 t-375-52
12 02 433	Rückzugfeder für Hebel, 350 mm lang, 20 Windungen 1,5 t-45 bis Fahrg. 9263 einschl. 9265, 68, 69, 75, 77, 81-87 und 9313	1	5300, 1,5 t-45
12 02 435	Rückzugfeder für Hebel, 80 mm lang, 6 Windungen 1,5 t-45 bis Fahrg. Nr. 9263 einschl. 9265, 68, 69, 75, 77, 81-87 und 9313 2,5 Kapt.-51 ab Motor Nr. 11661 1,75 t-330-52 } Llkg. ab Motor Nr. *2,5 L-52-4048 L 1,75 t-375-52 } bis Motor Nr. *2,5 L-56-07949 L 1,75 t-330-52 } Rlkg. ab Motor Nr. *2,5 L-52-4048 L 1,75 t-375-52 } bis Motor Nr. *2,5 L-54-5800 L	1	5300, 1,5 t-45, 1,5 Oly.-47, 1,5 Oly.-50, L-50, 1,5 Oly.-51, L-51, 2,5 Kapt.-51, 1,75 t-330-52, 1,75 t-375-52
≈12 02 436			
~~12 02 478~~	~~Druckfeder für Anlasserbetätigungsstange, 132 mm lang,~~ 31 Windungen 11234 Llkg. ab Fahrg. Nr. 234-13800 Rlkg. ab Fahrg. Nr. 234-20280 25104 ab Fahrg. Nr. 104-6239 13237 Llkg. ab Motor Nr. 37-19418	~~1~~	~~20103, 11234, 3200, 3300,~~ 13237, 3500, 25104, 3700, 3800, 36315, 1,5 Oly.-47, 1,5 Oly.-50, L-50, 1,5 Oly.-51, L-51, 2,5 Kapt.-47, 2,5 Kapt.-47 (Mod. 50), 2,5 Kapt.-51
12 02 480	Druckfeder für Anlasserbetätigung 1,75 t-330-52 } Llkg. bis Motor Nr. *2,5 L-56-07949 L 1,75 t-375-52 } Rlkg. bis Motor Nr. *2,5 L-54-5800 L	1	1,75 t-330-52, 1,75 t-375-52

Teile-Name		Stück pro Wagen	Modell	Ersatzteil-Nr.
Federteller für Druckfeder-Anlasserbetätigung 1,75 t-330-52 } Rlkg. bis Motor Nr. *2,5 L-54-5800 L 1,75 t-375-52 } Llkg. bis Motor Nr. *2,5 L-56-07949 L		2	1,75 t-330-52, 1,75 t-375-52	12 02 502 ≈ 12 02 527
Lasche für Anlasserhebel ab Fahrg. Nr. 9264 ausschl. 9265, 68, 69, 75, 77, 81-87 und 9313 (Lasche an Anlasserhebel)		1	1,5 t-45	12 02 582
Sechskantschraube (M 8 x 20)	N-41231	2		
Federring (8,2 mm)	<N-11515	2		
Sechskantmutter (M 8)	N-40192	2		
~~Halter für Anlasserbetätigung, Llkg. bis Motor Nr. *2,5 L-56-07949 L~~		~~1~~	~~1,75 t-330-52, 1,75 t-375-52~~	~~12 02 727~~
~~Halter für Anlasserbetätigung, Rlkg.~~ ~~1,75 t-330-52~~ ~~1,75 t-375-52~~ } ~~bis Motor Nr. *2,5 L-54-5800 L~~		~~1~~	~~1,75 t-330-52, 1,75 t-375-52~~	~~12 02 728~~
Zylinderschraube (M 6 x 10)	N-31580	3		
Federring (6,1 mm)	<N-11423	3		
Scheibe (6,4 x 12 x 1,5 mm)	N-11612	3		
Halter für Anlasserbetätigung		1	1,5 Oly.-47, 1,5 Oly.-50, L-50, 1,5 Oly.-51, L-51	12 02 738
Dämpfngsscheibe für Anlasserbetätigungsstange, Gummi (9,6 x 20 x 3 mm) 1,75 t-330-52 1,75 t-375-52 } Rlkg. bis Motor Nr. *2,5 L-54-5800 L		1	1,75 t-330-52, 1,75 t-375-52	12 02 752

Teile-Name	Stück pro Wagen	Modell	Ersatzteil-Nr.
Kugel für Anlasserbetätigung 1,5 t-45 ab Fahrg. Nr. 9264 ausschl. 9265, 68, 69, 75, 77, 81-87 und 9313	1	1,5 t-45, 5300	12 02 825
Kugelschale für Anlasserbetätigung ab Fahrg. Nr. 9264 ausschl. 9265, 68, 69, 75, 77, 81-87 und 9313	2	1,5 t-45	12 02 851
(Kugelschale an Stirnwand)			
Sechskantschraube (M 6 x 12) N-10784	2		
Federring (6,1 mm) <N-11423	2		
Sechskantmutter (M 6) N-10804	2		
Rückzugfeder für Anlasserfußhebelstange	1	1,5 t-45	(8 46 708) •12 04 074
Lichtmaschine mit Riemenscheibe, 6 Volt - 200 Watt, (mit niedr. Einschaltdrehzahl) 1,75 t-330-52 } bis Motor Nr. *2,5 L-54-5800 L 1,75 t-375-52 } Nur in Verbindung mit Reglerschalter 12 04 222	1	25104, 3700, 5300, 3800, 36315, 3,6-36-42-47, 1,5 t-45, 1,5 Oly.-51, L-51, 2,5 Kapt.-47, 2,5 Kapt.-47 (Mod. 50), 2,5 Kapt.-51, 1,75 t-330-52, 1,75 t-375-52	■12 04 078
Sechskantschraube (M 10 x 22) N-42082	x		
Sechskantschraube (M 10 x 28) N-41411	x		
Scheibe (10,5 x 21 x 2,5 mm) N-10023	x		
Federring (10,2 mm) N-10696	x		
Lichtmaschine ohne Riemenscheibe, 12 Volt - 130 Watt 1,75 t-330-52 bis Motor Nr. *2,5 L-54-5800 L Für 3,6-36 bis Fahrg. Nr. Br. 6 W-66523 3,6-42 bis Fahrg. Nr. Br. 7W-66649 3,6-47 bis Fahrg. Nr. Br. 8 W-66685 ist Lasche 12 04 704 für 3,6-36 ab Fahrg. Nr. Br. 6 W-66524 } 3,6-42 ab Fahrg. Nr. Br. 7 W-66650 } bis Fahrg. Nr. Br. W-69492 3,6-47 ab Fahrg. Nr. Br. 8 W-66686 } 6700 bis Fahrg. Nr. 1 Z-653 ist Lasche 12 04 709 für 3,5-47, 3,6-36-47, 6700 ist Reglerschalter 12 04 213 sowie für 3,6-36-42-47, 6700 ist Riemenscheibe 12 04 336 mitzuverwenden.	1	3,5-47, 3,6-36-42-47, 6700, 1,75 t-330-52	12 04 067
Lichtmaschine ohne Riemenscheibe, 12 Volt - 300 Watt 1,75 t-375-52 bis Motor Nr. *2,5 L-54-5800 L	1	1,75 t-375-52	12 04 068
Lichtmaschine mit Riemenscheibe, 6 Volt - 200 Watt (mit niedr. Einschaltdrehzahl) Bei Bedarf ist Reglerschalter 12 04 222 mitzuverwenden.	1	1,75 t-330-52, 1,75 t-375-52	12 04 076
Lichtmaschine mit Riemenscheibe, 6 Volt - 160 Watt, spannungsregulierend (Nur auf besondere Bestellung) 1,75 t-330-52 } ab Motor Nr. A 2,5 L-54-5801 L 1,75 t-375-52 }	1	1,75 t-330-52, 1,75 t-375-52	12 04 073
Lichtmaschine mit Riemenscheibe, 12 Volt - 160 Watt ab Motor Nr. *2,5 L-54-5801 L	1	1,75 t-330-52, 1,75 t-375-52	12 04 075
~~Reglerschalter für Lichtmaschine~~	~~1~~	~~1,2 alle, 1,8 alle, 1397, 20103,~~ 20120, 2,0-12, 3,5-34-57-83, 25104, 3700, 5300, 3800, 36315, ~~3,5-36-47,~~ 3,6-36-42-47	~~12 04 203~~

■16. Änderung Januar 1961

Ersatzteil-Nr.	Teile-Name	Stück pro Wagen	Modell
12 04 213	Reglerschalter für Lichtmaschine 1204065 u. 1204068, 12 Volt-Anlage 1,75 t-375-52 bis Motor Nr. *2,5 L-54-5800 L	1	3,5-47, 3,6-36-47, 6700, 1,5 t-45, 1,75 t-375-52
~~12 04 214~~	~~Reglerschalter (Zwei-Element)~~ Ers. d. 12 04 219 ~~1,75 t-330-52 } ab Motor Nr. A 2,5 L-54-5801 L~~ ~~1,75 t-375-52 } bis Motor Nr. *2,5 L-55-5477 L~~	~~1~~	~~1,75 t-330-52, 1,75 t-375-52~~
12 04 221	Reglerschalter für Lichtmaschine 1,75 t-330-52 } ab Motor Nr. *2,5 L-54-5478 L 1,75 t-375-52 } bis Motor Nr. *2,5 L-10640 L Bei Verwendung für 1,75 t-330-52 bis Fahrg. Nr. 53286 1,75 t-375-52 bis Fahrg. Nr. 23595 sind 1 Kabel 12 80 600 und 2 Gummiringe 12 88 726 mitzuverwenden.	1	1,75 t-330-52, 1,75 t-375-52
12 04 222	Reglerschalter für Lichtmaschine (Zwei-Element-Knickregler, 6 Volt - 200 Watt) ab Motor Nr. *2,5 L-10641* (Reglerschalter an Radeinbau)	1	1,75 t-330-52, 1,75 t-375-52
	+Halbrundschraube (M 5 x 8) N-38212	2	
	+Federring (5,1 mm) <N-11410	2	
	+Sechskantmutter (M 5) N-10803	2	
	*Linsenblechschraube (5,6 x 10 mm) N-44931	1	
	*Linsenschraube (M 5 x 8) N-38541	1	
	*Federring (5,1 mm) N-11410	1	
	*Sechskantmutter (M 5) N-11335	1	
	+1,75 t-330-52 bis Fahrg. Nr. 53286 1,75 t-375-52 bis Fahrg. Nr. 23595 *1,75 t-330-52 ab Fahrg. Nr. 53287 1,75 t-375-52 ab Fahrg. Nr. 23596		
12 04 215	Reglerschalter für Lichtmaschine 12 04 067 1,75 t-330-52 bis Motor Nr. *2,5 L-54-5800 L	1	3,6-36-42-47, 6700, 1,75 t-330-52
12 04 216	Reglerschalter für Lichtmaschine 12 04 056 - LJ/REF 130/6/2200 R 2	1	25104, 3700, 5300, 3800, 36315, 3,6-36-42-47, 1,5 t-45, 1,5 Oly.-47, 1,5 Oly.-50, L-50, 1,5 Oly.-51, L-51, 2,5 Kapt.-47, 2,5 Kapt.-47 (Mod. 50), 2,5 Kapt.-51, 1,75 t-330-52, 1,75 t-375-52
	Halbrundschraube (M 5 x 15) N-38150	4	
	Fächerscheibe (5,3 mm) N-47462	4	
	Sechskantmutter (M 5) N-11335	4	
	Gummitülle (6 x 12 x 1,6 mm) N-26290	1	
12 04 218	Reglerschalter an Radeinbau, 12 Volt - 130 Watt 1,75 t-330-52 bis Motor Nr. *2,5 L-54-5800 L	1	1,75 t-330-52
Z-801	Reglerschalter für Lichtmaschine (Nur auf besondere Bestellung) 1,75 t-330-52 } ab Motor Nr. A 2,5 L-54-5801 L 1,75 t-375-52 }	1	1,75 t-330-52, 1,75 t-375-52
12 04 220	Reglerschalter für Lichtmaschine 12 04 075 (Zwei-Element) 1,75 t-330-52 } ab Motor Nr. A 2,5 L-54-5801 L 1,75 t-375-52 }	1	1,75 t-330-52, 1,75 t-375-52
(12 84 926)	Schutzkappe für Kabelsatz an Lichtmaschine, 12-Volt-Anlage	2	1,75 t-330-52
	für 6-Volt-Anlage ab Motor Nr. A 2,5 L-54-5801 L	2	1,75 t-330-52, 1,75 t-375-52
~~12 04 300~~	~~Sicherung für Lichtmaschine, 5 Amp.~~	~~1~~	~~1,2 alle, 1,8 alle, 1397, 20103,~~ 20120, 2,0-12, 3,5-34-~~57-83~~, 1190, 1397, 11234, ~~3200~~, 3300, 6100, 5200, ~~13237~~, 3500, 25104, 3700, ~~5300~~, 3800, 36315, 3,5-~~36-47~~, 3,6-36-42-47, 6700, ~~1,5~~ t-45, 1,5 Oly.-47, 2,5 Kapt.-47

Teile-Name		Stück pro Wagen	Modell	Ersatzteil-Nr.
Riemenscheibe für Lichtmaschine 12 04 052 (115 mm Außen-⌀) 12 04 067 1,75 t-330-52 bis Motor Nr. *2,5 L-54-5800 L		1	25104, 3700, 5300, 3800, 36315, 1,5 t-45, 1,5 Oly.-47, 1,5 Oly.-50, L-50, 1,5 Oly.-51, L-51, 2,5 Kapt.-47, 2,5 Kapt.-47 (Mod. 50), 2,5 Kapt.-51, 1,75 t-330-52, 1,75 t-375-52	12 04 336
Scheibenfeder (4 x 6,5 mm)	N-16100	1		
Federring (14,2 mm)	N-10700	1		
Sechskantmutter (M 14 x 1,5)	N-12025	1		
Riemenscheibe für Lichtmaschine 12 04 066 1,75 t-330-52, 1,75 t-375-52 } bis Motor Nr. *2,5 L-54-5800 L		1	1,5 Oly.-51, L-51, 2,5 Kapt.-51 1,75 t-330-52, 1,75 t-375-52	12 04 349
Scheibenfeder (3 x 5 mm)	N-37100	1		
Federring (12,2 mm)	N-10698	1		
Sechskantmutter (M 12 x 1,5)	N-10828	1		
Riemenscheibe für Lichtmaschine 12 04 068 1,75 t-375-52 bis Motor Nr. *2,5 L-54-5800 L		1	1,75 t-375-52	12 04 350
(Riemenscheibe an Lichtmaschine)				
Scheibenfeder (4 x 6,5 mm)	N-16100	1		
Federring (14,2 mm)	N-10700	1		
Sechskantmutter (M 14 x 1,5)	N-12025	1		
Riemenscheibe für Lichtmaschine 1,75 t-330-52, 1,75 t-375-52 } ab Motor Nr. A 2,5 L-54-5801 L		1	1,75 t-330-52, 1,75 t-375-52	12 04 353
(Riemenscheibe an Lichtmaschine)				
Scheibenfeder (3 x 5 mm)	N-37100	1		
Federring (12,2 mm)	N-10698	1		
Sechskantmutter (M 12 x 1,5)	N-10828	1		
Riemenscheibe für Lichtmaschine 12 04 071 (Nur auf besondere Bestellung) 1,75 t-330-52, 1,75 t-375-52 } ab Motor Nr. A 2,5 L-54-5801 L		1	1,75 t-330-52, 1,75 t-375-52	12 04 354
Riemenscheibe für Lichtmaschine 12 04 077 (12 Volt) ab Motor Nr. A 2,5 L-54-5801 L		1	1,75 t-330-52, 1,75 t-375-52	■12 04 355
Riemen für Lichtmaschine (11 x 17 x 1000 mm)		1	6700	(13 40 663) ≈(13 40 665)
Bügel für Lichtmaschine 1,75 t-330-52, 1,75 t-375-52 } bis Motor Nr. *2,5 L-54-5800 L		1	5200, 3500, 5300, 3800, 1,5 t-45, 1,5 Oly.-47, 1,5 Oly.-50, L-50, 1,5 Oly.-51, L-51, 2,5 Kapt.-47, 2,5 Kapt.-47 (Mod. 50), 2,5 Kapt.-51, 1,75 t-330-52, 1,75 t-375-52	12 04 630
Sechskantschraube (M 8 x 1 x 20)	N-17890	1		
Federring (8,2 mm)	<N-11515	2		
+Sechskantschraube (M 10 x 28)	N-41411	2	1,75 t-375-52	
+Federring (10,2 mm)	<N-11518	2		
+Sechskantmutter (M 10) +bis Motor Nr. *2,5 L-54-5800 L	N-40202	2		

Ersatzteil-Nr.	Teile-Name		Stück pro Wagen	Modell
12 04 637	Bügel für Lichtmaschine 1,75 t-330-52 } ab Motor Nr. A 2,5 L-54-5801 L 1,75 t-375-52 } Wird auch für Teil-Motore 6 04 109, 6 04 110, 6 04 511, 6 04 532, 6 04 533 und 6 04 534 verwendet.		1	1,75 t-330-52, 1,75 t-375-52
	(Bügel an Lichtmaschine)			
	Sechskantschraube mit Federring (M 8 x 25)	<N-48721	2	
	Sechskantmutter (M 8)	N-40192	2	
	(Bügel an Zylinderblock)			
	Sechskantschraube (M 10 x 22)	N-41082	1	
	Sechskantschraube (M 10 x 28)	N-41411	1	
	Scheibe (10,5 x 21 x 2,5 mm)	N-10023	3	
	Federring (10,2 mm)	<N-11518	2	
12 04 704	Lasche für Lichtmaschine - Nachstellung 3,6-36 ab Fahrg. Nr. Br. 6W-66524 3,6-42 ab Fahrg. Nr. Br. 7W-66650 3,6-47 ab Fahrg. Nr. Br. 8W-66686 1,75 t-330-52 } bis Motor Nr. *2,5 L-54-5800 L 1,75 t-375-52 }		1	5200, 3500, 25104, 3700, 5300, 3800, 36315, 3,5-36-47, 3,6-36-42-47, 6700, 1,5 t-45, 1,5 Oly.-47, 1,5 Oly.-50, L-50, 1,5 Oly.-51, L-51, 2,5 Kapt.-47, 2,5 Kapt.-47 (Mod. 50), 2,5 Kapt.-51, 1,75 t-330-52, 1,75 t-375-52
	Sechskantschraube für Lasche an Zylinderblock (M 10 x 22)	N-41082	1	
	Federring (10,2 mm)	<N-11518	1	
	Sechskantschraube für Lichtmaschine an Lasche (M 8 x 28)	N-41481	1	
12 04 712	Lasche für Lichtmaschine - Nachstellung (160 mm lang) 1,75 t-330-52 } ab Motor Nr. A 2,5 L-54-5801 L 1,75 t-375-52 }		1	1,75 t-330-52, 1,75 t-375-52
	Sechskantschraube (M 8 x 28)	N-41481	1	
	Sechskantschraube (M 10 x 22)	N-41082	1	
(8 50 825)	Scheibe für Lasche (10,3 x 23,8 x 4 mm) bis Motor Nr. *2,5 L-54-5800 L		1	3,6-36-42-47, 6700, 1,75 t-375-52
	+Sechskantschraube (M 10 x 32)	N-40071	1	
	+Federring (10,2 mm)	<N-11518	1	
	+Sechskantmutter (M 10) +bis Motor Nr. *2,5 L-54-5800 L	N-40202	1	
12 04 850	Unterlegscheibe für Lichtmaschine - Nachstellasche (siehe auch 4 58 . . .)		1	1290, 1296, 1397, 20103, 20120, 2,0-12, 1190, 1396, 11234, 3200, 3300, 6100, 5200, 13237, 3500, 25104, 3700, 5300, 3800, 36315, 3,6-36-42-47, 1,5 t-45, 1,5 Oly.-47, 1,5 Oly.-50, L-50, 1,5 Oly.-51, L-51, 2,5 Kapt.-47, 2,5 Kapt.-47 (Mod. 50), 2,5 Kapt.-51, 1,75 t-330-52, 1,75 t-375-52
	Sechskantschraube (M 8 x 25)	N-41451	1	
	Federring (8,2 mm)	<N-11515	1	
	Sechskantmutter (M 8)	N-40192	1	

Teile-Name		Stück pro Wagen	Modell	Ersatzteil-Nr.
Entstörkondensator für Lichtmaschine		1	alle	Z-2153
Zündspule 6 Volt Lichtmaschine 1,75 t-330-52 } bis Motor Nr. * 2,5 L-54-5800 L 1,75 t-375-52		1	5200, 3500, 25104, 3700, 5300, 3800, 36315, 3,6-36-42-47, 1,5 t-45, 1,5 Oly.-47, 1,5 Oly.-50, L-50, 1,5 Oly.-51, L-51, 2,5 Kapt.-47, 2,5 Kapt.-47 (Mod. 50), 2,5 Kapt.-51, 1,75 t-330-52, 1,75 t-375-52	12 08 007
Sechskantschraube (M 8 x 20)	N-41231	2		
Scheibe (8,4 x 17 x 2 mm)	N-10094	2		
Federring (8,2 mm)	N-10693	2		
Zündspule - 12 Volt Lichtmaschine 1,75 t-330-52 } bis Motor Nr. * 2,5 L-54-5800 L 1,75 t-375-52		1	3,5-36-47, 3,6-36-42-47, 6700, 1,75 t-330-52, 1,75 t-375-52	12 08 008
Sechskantschraube (M 8 x 15)	N-41011	x		
Sechskantschraube (M 8 x 20)	N-41231	x		
Scheibe (8,4 x 17 x 2 mm)	N-10094	x		
Federring (8,2 mm)	N-10693	x		
Sechskantmutter (M 8)	N-40411	x		
Zündspule 1,75 t-330-52 } ab Motor Nr. A 2,5 L-54-5801 L 1,75 t-375-52		1	1,75 t-330-52, 1,75 t-375-52	12 08 009
Zündspule - 12 Volt 1,75 t-330-52 } ab Motor Nr. A 2,5 L-54-5801 L 1,75 t-375-52		1	1,75 t-330-52, 1,75 t-375-52	12 08 010
+Stiftschraube (M 8 x 12)	N-44201	2		
*Stiftschraube (M 8 x 16)	*N-10470	2	1,75 t-330-52, 1,75 t-375-52	
Fächerscheibe (8,4 x 15 x 0,8 mm)	N-40451	2		
Sechskantmutter (M 8)	N-40411	2		
+1,75 t-330-52 1,75 t-375-52 } bis Motor Nr. * 2,5 L-15017 * *1,75 t-330-52 1,75 t-375-52 } 2,6 l				
Befestigungsschelle für Zündspule 12 08 007 und 12 08 008 1,75 t-330-52 } bis Motor Nr. * 2,5 L-54-5800 L 1,75 t-375-52		1	5200, 3500, 25104, 3700, 5300, 3800, 36315, 3,5-36-47, 3,6-36-42-47, 6700, 1,5 t-45, 1,5 Oly.-47, 1,5 Oly.-50, L-50, 1,5 Oly.-51, L-51, 2,5 Kapt.-47, 2,5 Kapt.-47 (Mod. 50), 2,5 Kapt.-51, 1,75 t-330-52, 1,75 t-375-52	12 08 075
Befestigungsschelle für Zündspule 12 08 009 1,75 t-330-52 } ab Motor Nr. * 2,5 L-54-5801 L 1,75 t-375-52		1	1,75 t-330-52, 1,75 t-375-52	12 08 076
Bei Bestellung von Schlüsseln sind jeweils die auf denselben eingeschlagenen Nummern anzugeben.				
~~Schlüssel für Licht- und Zündungsschalter 12 40 102~~		~~x~~	~~alle~~	~~12 08 428~~
Schlüssel für Zündungsschalter		x	alle	12 08 429
Schloß für Lenkung und Zündung		1	3800, 2,5 Kapt.-47	Z-51

*10. Änderung September 1959

Ersatzteil-Nr.	Teile-Name		Stück pro Wagen	Modell
~~12 12 011~~	~~Zündverteiler~~		1	~~36315, 3,6-36-42-47, 6700~~
12 12 014	Zündverteiler		1	25104, 3700, 5300, 3800, 1,5 t-45, 2,5 Kapt.-47, 2,5 Kapt.-47 (Mod. 50)
	(Zündverteiler an Zylinderblock)			
	Sechskantschraube (M 8 x 20)	N-41231	1	
	Scheibe (8,4 x 17 x 2 mm)	N-10094	1	
	Federring (8,2 mm)	N-10693	1	
12 12 016	Zündverteiler mit Ritzel		1	5200, 3500, 1,5 Oly.-47, 1,5 Oly.-50, L-50
	Sechskantschraube (M 8 x 20)	N-41231	1	
	Scheibe (8,4 x 17 x 2 mm)	N-10094	1	
12 12 020	Zündverteiler mit Unterdruckversteller 1,75 t-330-52 } bis Motor Nr. * 2,5 L-54-5800 L 1,75 t-375-52 }		1	2,5 Kapt.-51, 1,75 t-330-52, 1,75 t-375-52
12 12 027	Zündverteiler mit Unterdruckversteller		1	1,5 Oly.-51, L-51
	Sechskantschraube (M 8 x 15)	N-41011	1	
	Federscheibe (8,4 x 17 x 0,8 mm)	N-29910	1	
	Sechskantschraube (M 8 x 20)	N-41231	1	
	Scheibe (8,4 x 17 x 2 mm)	N-10094	1	
	Federring (8,2 mm)	N-10693	1	
	(Zündverteiler an Zylinderblock)			
	+Sechskantschraube (M 8 x 15)	N-41011	1	1,75 t-330-52, 1,75 t-375-52
	+Federscheibe (8,4 x 17 x 0,8 mm)	N-29910	1	
	+bis Motor Nr. * 2,5 L-55-3686 L			
<12 12 036	Zündverteiler mit Unterdruckversteller ab Motor Nr. A 2,5 L-54-5801 L bis Motor Nr. * 2,5 L-15017 * Bei Verwendung ab Motor Nr. A 2,5 L-54-5801 L bis Motor Nr. * 2,5 L-55-9788 L sind Rohr 12 12 100 Doppelkegelring N-15740 Überwurfschraube N-44851 Schraubstutzen 8 20 527 und Schelle 8 24 290 mitzuverwenden.		1	1,75 t-330-52, 1,75 t-375-52
*12 12 041	Zündverteiler mit Unterdruckversteller 1,75 t-330-52 } 2,6 l 1,75 t-375-52 }		1	1,75 t-330-52, 1,75 t-375-52
	(Zündverteiler an Zylinderblock)			
<(12 12 525)	Druckfeder (8 mm lang, 3 Windungen) ab Motor Nr. * 2,5 L-55-3687 L bis Motor Nr. * 2,5 L-15017 *		1	1,75 t-330-52, 1,75 t-375-52

Teile-Name	Stück pro Wagen	Modell	Ersatzteil-Nr.
Befestigungsbolzen (M 8 x 19) ab Motor Nr. * 2,5 L-55-3687 L bis Motor Nr. * 2,5 L-15017 *	1	1,75 t-330-52, 1,75 t-375-52	<(12 12 428)
Unterdruckversteller für Zündverteiler 1,75 t-330-52 } bis Motor Nr. * 2,5 L-54-5800 L 1,75 t-375-52 }	1	1,5 Oly.-51, L-51, 2,5 Kapt.-51, 1,75 t-330-52, 1,75 t-375-52	12 12 077
Unterdruckversteller für Zündverteiler 1,75 t-330-52 } ab Motor Nr. A 2,5 L-54-5801 L 1,75 t-375-52 } bis Motor Nr. * 2,5 L-55-9788 L	1	1,75 t-330-52, 1,75 t-375-52	12 12 079
Unterdruckversteller für Zündverteiler ab Motor Nr. * 2,5 L-55-9789 L bis Motor Nr. * 2,5 L-15017 *	1	1,75 t-330-52, 1,75 t-375-52	<12 12 084
Unterdruckversteller für Zündverteiler 1,75 t-330-52 } 2,6 l 1,75 t-375-52 }	1	1,75 t-330-52, 1,75 t-375-52	■12 12 087
Rohr für Unterdruckversteller 1,75 t-330-52 } ab Motor Nr. * 2,5 L-55-9789 L 1,75 t-375-52 } (1 Stück 4 m lang)	1	1,75 t-330-52, 1,75 t-375-52	12 12 100
Rohr für Unterdruckversteller 1,75 t-330-52 } bis Motor Nr. * 2,5 L-55-9788 L 1,75 t-375-52 }	lfd. m	1,5 Oly.-51, L-51, 2,5 Kapt.-51, 1,75 t-330-52, 1,75 t-375-52	(12 52 150)
+Doppelkegelring (3,2 mm) N-23281	2		
+Überwurfschraube (M 8 x 1) N-39311	2		
*Doppelkegelring N-15740	2		
*Überwurfschraube N-44851	2		
+1,75 t-330-52 } bis Motor Nr. * 2,5 L-55-9788 L 1,75 t-375-52 }			
*1,75 t-330-52 } ab Motor Nr. * 2,5 L-55-9789 L 1,75 t-375-52 }			
Befestigungsschelle für Unterdruckrohr an Kraftstoffrohr	1	1,75 t-330-52, 1,75 t-375-52	■(8 24 290)
Schraubstutzen für Unterdruckrohr an Vergaser und Zündverteiler 1,75 t-330-52 } bis Motor Nr. * 2,5 L-55-9788 L 1,75 t-375-52 }	2	1,5 Oly.-51, L-51, 2,5 Kapt.-51, 1,75 t-330-52, 1,75 t-375-52	(8 20 526)
Schraubstutzen für Unterdruckrohr an Zündverteiler 1,75 t-330-52 } ab Motor Nr. * 2,5 L-55-9789 L 1,75 t-375-52 }	1	1,75 t-330-52, 1,75 t-375-52	(8 20 527)
Dichtring für Schraubstutzen	1	1,5 Oly.-51, L-51, 2,5 Kapt.-51, 1,75 t-330-52, 1,75 t-375-52	(8 30 250)

■5. Änderung September 1959

Ersatzteil-Nr.	Teile-Name	Stück pro Wagen	Modell
12 12 125	Kappe für Zündverteiler	1	1,2 alle, 1397, 1190, 1396, 11234, 3200, 3300, 6100, 5200, 13237, 3500, 1,5 Oly.-47, 1,5 Oly.-50, L-50, 1,5 Oly.-51, L-51
12 12 127	Kappe für Zündverteiler 1,75 t-330-52 } bis Motor Nr. * 2,5 L-54-5800 L 1,75 t-375-52	1	25104, 3700, 5300, 3800, 36315, 3,6-36-42-47, 6700, 1,5 t-45, 2,5 Kapt.-47, 2,5 Kapt.-47 (Mod. 50), 2,5 Kapt.-51, 1,75 t-330-52, 1,75 t-375-52
<12 12 131	Kappe für Zündverteiler 1,75 t-330-52 } ab Motor Nr. A 2,5 L-54-5801 L 1,75 t-375-52 (Für UKW-Entstörung nur in Verbindung mit Lautstück Z-2281) auch bis Motor Nr. * 2,5 L-54-5800 L verwendbar.	1	1,75 t-330-52, 1,75 t-375-52
*12 12 132			
R. P. 1212-01	Unterbrecherhebel und Kontaktträger	1	1,2 alle, 1,8 alle, 1033, 1397, 20103, 20120, 2,0-12, 3,5-34-57-83, 1190, 1396, 11234, 3200, 3300, 6100, 13237, 5200, 3500, 25104, 3700, 5300, 3800, 36315, 3,5-36-47, 3,6-36-42-47, 6700, 1,5 t-45, 1,5 Oly.-47, 1,5 Oly.-50, L-50, 2,5 Kapt.-47, 2,5 Kapt.-47 (Mod. 50)
R. P. 1212-02	Unterbrecherhebel und Kontaktträger	1	1,5 Oly.-51, L-51, 2,5 Kapt.-51, 1,75 t-330-52, 1,75 t-375-52
12 12 200	Laufstück mit Elektrode für Zündverteiler	1	1,2 alle, 1,8 alle, 1033, 1397, 20103, 20120, 2,0-12, 3,5-34-57-83, 1190, 1396, 11234, 3200, 3300, 6100, 5200, 13237, 3500, 35-36-47, 1,5 Oly.-47, 1,5 Oly.-50, L-50
12 12 202	Laufstück mit Elektrode für Zündverteiler	1	25104, 3700, 5300, 3800, 36315, 3,6-36-42-47, 1,5 t-45, 6700, 2,5 Kapt.-47, 2,5 Kapt.-47 (Mod. 50)
12 12 203	Laufstück mit Elektrode	1	1,5 Oly.-51, L-51
12 12 204	Laufstück mit Elektrode 1,75 t-330-52 } bis Motor Nr. * 2,5 L-54-5800 L 1,75 t-375-52	1	2,5 Kapt.-51, 1,75 t-330-52, 1,75 t-375-52
12 12 205	Laufstück mit Elektrode ab Motor Nr. A 2,5 L-54-5801 L bis Motor Nr. * 2,5 L-15017 *	1	1,75 t-330-52, 1,75 t-375-52
12 12 206	Laufstück mit Elektrode 1,75 t-330-52 } 2,6 l 1,75 t-375-52	1	1,75 t-330-52, 1,75 t-375-52

Teile-Name	Stück pro Wagen	Modell	Ersatzteil-Nr.
Kondensator für Zündverteiler 1,75 t-330-52 1,75 t-375-52 } bis Motor Nr. *2,5 L-15017*	1	1,5 Oly.-51, L-51, 2,5 Kapt.-51, 1,75 t-330-52, 1,75 t-375-52	12 12 226
Kondensator für Zündverteiler	1	1,2 alle, 1,8 alle, 1033, 1397, 20103, 20120, 2,0-12, 3,5-34-57-83, 1190, 1396, 11234, 3200, 3300, 6100, 5200, 13237, 3500, 25104, 3700, 5300, 3800, 36315, 3,5-36-47, 3,6-36-42-47, 6700, 1,5 t-45, 1,5 Oly.-47, 1,5 Oly.-50, L-50, 2,5 Kapt.-47, 2,5 Kapt.-47 (Mod. 50)	12 12 228
Kondensator für Zündverteiler 1,75 t-330-52 1,75 t-375-52 } 2,6 l	1	1,75 t-330-52, 1,75 t-375-52	12 12 229
Fettbehälter für Zündverteiler	1	1,2 alle, 1,8 alle, 1033, 20103, 20120, 2,0-12, 3,5-34-57-83, 1190, 11234, 3200, 3300, 6100, 3,5-36-47	12 12 250
Fettbehälter für Zündverteiler, ohne Gewinde	1	1397, 1396, 5200, 13237, 3500, 25104, 3700, 5300, 3800, 36315, 3,6-36-42-47, 6700, 1,5 t-45, 1,5 Oly.-47, 1,5 Oly.-50, L-50, 1,5 Oly.-51, L-51, 2,5 Kapt.-47, 2,5 Kapt.-47 (Mod. 50)	12 12 251
Fettbehälter für Zündverteiler, mit Gewinde 1,75 t-330-52 1,75 t-375-52 } bis Motor Nr. *2,5 L-15017*	1	2,5 Kapt.-51, 1,75 t-330-52, 1,75 t-375-52	12 12 254 •12 12 278
Haltefeder für Zündverteilerkappe ohne Befestigungslasche Nur in Verbindung mit Befestigungslasche 12 12 327 und 12 12 328 verwenden.	2	1,2 alle, 1,8 alle, 1033, 1397, 20103, 20120, 2,0-12, 3,5-34-57-83, 1190, 1396, 11234, 3200, 3300, 6100, 5200, 13237, 3500, 25104, 3700, 5300, 3800, 36315, 3,5-36-47, 3,6-36-42-47, 6700, 1,5 t-45, 1,5 Oly.-47, 1,5 Oly.-50, L-50, 1,5 Oly.-51, L-51, 2,5 Kapt.-47, 2,5 Kapt.-47 (Mod. 50), 2,5 Kapt.-51, 1,75 t-330-52, 1,75 t-375-52	<12 12 279
Verstellhebel für Zündverteiler 1,75 t-330-52 1,75 t-375-52 } bis Motor Nr, *2,5 L-54-5800 L	1	5200, 3500, 25104, 3700, 5300, 3800, 3,6-36-42-47, 6700, 1,5 t-45, 1,5 Oly.-47, 1,5 Oly.-50, L-50, 1,5 Oly.-51, L-51, 2,5 Kapt.-47, 2,5 Kapt.-47 (Mod. 50), 2,5 Kapt.-51, 1,75 t-330-52, 1,75 t-375-52	12 12 304

ELEKTRISCHE AUSRÜSTUNG UND ARMATUREN

Ersatzteil-Nr.	Teile-Name	Stück pro Wagen	Modell
12 12 310	Verstellhebel für Zündverteiler ab Motor Nr. A 2,5 L-54-5801 L bis Motor Nr. *2,5 L-15017* Bei Verwendung ab Motor Nr. A 2,5 L-54-5801 L bis Motor Nr. *2,5 L-55-3686 L ist Druckfeder 12 12 525 Bolzen 12 12 428 mitzuverwenden.	1	1,75 t-330-52, 1,75 t-375-52
•12 12 325			
<12 12 327	Befestigungslasche mit Nase für Haltefeder-Zündverteilerkappe (Nur in Verbindung mit Haltefeder 12 12 279 verwenden.)	1	1,2 alle, 1,8 alle, 1033, 1397, 20103, 20120, 2,0-12, 3,5-34-57-83, 1190, 1396, 11234, 3200, 3300, 6100, 5200, 13237, 3500, 25104, 3700, 5300, 3800, 36315, 3,5-36-47, 3,6-36-42-47, 6700, 1,5 t-45, 1,5 Oly.-47, 1,5 Oly.-50, L-50, 1,5 Oly.-51, L-51, 2,5 Kapt.-47, 2,5 Kapt.-47 (Mod.50), 2,5 Kapt.-51, 1,75 t-330-52, 1,75 t-375-52
12 12 328	Befestigungslasche ohne Nase für Haltefeder-Zündverteilerkappe (Nur in Verbindung mit Haltefeder 12 12 279 verwenden.)	1	1,2 alle, 1,8 alle, 1033, 1397, 20103, 20120, 2,0-12, 3,5-34-57-83, 1190, 1396, 11234, 3200, 3300, 6100, 5200, 13237, 3500, 25104, 3700, 5300, 3800, 36315, 3,5-36-47, 3,6-36-42-47, 6700, 1,5 t-45, 1,5 Oly.-47, 1,5 Oly.-50, L-50, 1,5 Oly.-51, L-51, 2,5 Kapt.-47, 2,5 Kapt.-47 (Mod.50), 2,5 Kapt.-51, 1,75 t-330-52, 1,75 t-375-52
~~12 12 351~~	~~Einstellzeiger für Zündverteiler~~	~~1~~	~~1397, 20103, 20120, 1396, 5200, 13237, 3500, 25104, 3700, 5300, 3800, 3,6-36-42-47, 6700, 1,5 t-45, 1,5 Oly.-47, 1,5 Oly.-50, L-50, 1,5 Oly.-51, L-51, 2,5 Kapt.-47, 2,5 Kapt.-47 (Mod. 50), 2,5 Kapt.-51, 1,75 t-330-52, 1,75 t-375-52~~
12 12 376	Halter für Zündverteiler an Zylinderblock 1,75 t-330-52 } 2,6 l 1,75 t-375-52 } 2,6 l (Halter - Zündverteiler an Zylinderblock)	1	1,75 t-330-52, 1,75 t-375-52
	+Sechskantschraube mit Federscheibe (M 8 x 25) N-48301 +1,75 t-330-52 } 2,6 l 1,75 t-375-52 } 2,6 l	1	1,75 t-330-52, 1,75 t-375-52

Teile-Name		Stück pro Wagen	Modell	Ersatzteil-Nr.
Sechskantschraube für Zündverteiler an Zylinderkopf (M 10 x 18)	N-41491	2		
Federring (10,2 mm)	N-11518	2		
Ritzel für Zündverteiler 1,75 t-330-52 } bis Motor Nr. *2,5 L-57-7561 L 1,75 t-375-52 } ab Motor Nr. *2,5 L-57-7700 L bis Motor Nr. *2,5 L-15017* (siehe auch 6 46 . . .)		1	5200, 3500, 25104, 3700, 5300, 36315, 3800, 3,6-36-42-47, 6700, 1,5 t-45, 1,5 Oly.-47, 1,5 Oly.-50, L-50, 1,5 Oly.-51, L-51, 2,5 Kapt.-47, 2,5 Kapt.-47 (Mod. 50), 2,5 Kapt.-51, 1,75 t-330-52, 1,75 t-375-52	12 12 400
+Zylinderkerbstift (4 x 20 mm)	<N-15990	1		
*Kerbstift (4 x 24 mm) +1,75 t-330-52 } bis Motor Nr. *2,5 L-15017* 1,75 t-375-52 } *1,75 t-330-52 } 2,6 l 1,75 t-375-52 }	N-48870	1	1,75 t-330-52, 1,75 t-375-52	
Ritzel für Zündverteiler ab Motor Nr. *2,5 L-57-7562 L bis Motor Nr. *2,5 L-57-7699 L		1	1,75 t-330-52, 1,75 t-375-52	12 12 402
Ritzel für Zündverteiler 1,75 t-330-52 } 2,6 l 1,75 t-375-52 }		1	1,75 t-330-52, 1,75 t-375-52	12 12 403
Ritzel für Zündverteiler (Nur für Teil-Motor „25K" 6 04 128 und 6 04 129)		1	1,75 t-330-52, 1,75 t-375-52	12 12 404
Dichtung (Fiber) auf Verteilerwelle 1,75 t-330-52 } bis Motor Nr. *2,5 L-15017* 1,75 t-375-52 }		1	5200, 3500, 25104, 3700, 5300, 3800, 3,6-36-42-47, 6700, 1,5 t-45, 1,5 Oly.-47, 1,5 Oly.-50, L-50, 1,5 Oly.-51, L-51, 2,5 Kapt.-47, 2,5 Kapt.-47 (Mod. 50), 2,5 Kapt.-51, 1,75 t-330-52, 1,75 t-375-52	12 12 575
Dichtung (Gummi) auf Verteilerwelle 1,75 t-330-52 } bis Motor Nr. *2,5 L-15017* 1,75 t-375-52 }		1	5200, 3500, 25104, 3700, 5300, 3800, 3,6-36-42-47, 6700, 1,5 t-45, 1,5 Oly.-47, 1,5 Oly.-50, L-50, 1,5 Oly.-51, L-51, 2,5 Kapt.-47, 2,5 Kapt.-47 (Mod. 50), 2,5 Kapt.-51, 1,75 t-330-52, 1,75 t-375-52	12 12 576
Verteilerzwischenstück für Entstörung		1	1,2 alle, 1,8 alle, 1033, 1397, 20103, 20120, 2,0-12, 3,5-34-57-83, 1190, 1396, 5200, 13237, 3500, 25104, 3700, 5300, 3800, 36315, 3,6-36-42-47, 6700	Z-2170
Dichtung für Zündverteiler 1,75 t-330-52 } 2,6 l 1,75 t-375-52 }		1	1,75 t-330-52, 1,75 t-375-52	12 12 650
Dichtung für Zündverteiler (Nur für Teil-Motor („25K") 6 04 128 und 6 04 129		1	1,75 t-330-52, 1,75 t-375-52	12 12 651
Ausgleichscheibe für Zündverteiler 1,75 t-330-52 } bis Motor Nr. *2,5 L-15017* 1,75 t-375-52 }		x	3500, 3800, 3,6-36-42-47, 6700, 1,5 t-45, 1,5 Oly.-47, 1,5 Oly.-50, L-50, 1,5 Oly.-51, L-51, 2,5 Kapt.-47, 2,5 Kapt.-47 (Mod. 50), 2,5 Kapt.-51, 1,75 t-330-52, 1,75 t-375-52	12 12 675

Ersatzteil-Nr.	Teile-Name		Stück pro Wagen	Modell
12 12 700	Schutzkappe für Zündverteiler		x	1,2 alle, 1,8 alle, 1033, 1397, 20103, 20120, 2,0-12, 3,5-34-57-83, 1190, 1396, 11234, 3200, 3300, 6100, 5200, 13237, 3500, 25104, 3700, 5300, 3800, 36315, 3,5-36-47, 3,6-36-42-47, 6700, 1,5 t-45, 1,5 Oly.-47, 1,5 Oly.-50, L-50, 1,5 Oly.-51, L-51, 2,5 Kapt.-47, 2,5 Kapt.-47 (Mod. 50), 2,5 Kapt.-51, 1,75 t-330-52, 1,75 t-375-52
12 12 775	Federklammer für Unterbrecherhebel		x	1,5 Oly.-51, L-51, 2,5 Kapt.-51, 1,75 t-330-52, 1,75 t-375-52
■12 12 825	Unterbrecherplatte für Zündverteiler 12 12 020, 12 12 027, 12 12 036 und 12 12 041		x	1,5 Oly.-51, L-51, 2,5 Kapt.-51, 1,75 t-330-52, 1,75 t-375-52
12 12 850	Schraube für Kontaktträger-Zündverteiler		x	1,5 Oly.-51, L-51, 2,5 Kapt.-51, 1,75 t-330-52, 1,75 t-375-52
12 14 011	**Zündkerze (W 175)**		6	36315, 3,6-36-42-47, 6700
	Dichtring für Zündkerze (14,2 x 19,9 x 2 mm)	N-11540	x	
12 14 010	Zündkerze (W 145)		4	1190, 11234, 3200, 3300, 6100, 5200, 3500, 1,5 Oly.-47, 1,5 Oly.-50, L-50, 1,5 Oly.-51, L-51
			6	25104, 3700, 5300, 3800, 1,5 t-45, 2,5 Kapt.-47, 2,5 Kapt.-47 (Mod. 50), 2,5 Kapt.-51, 1,75 t-330-52, 1,75 t-375-52
	Dichtring für Zündkerze (14,2 x 19,9 x 2 mm)	N-11540	x	
12 14 075	Schutzkappe		x	alle
~~12 16 112~~ Ers. d. 12 16 116	~~Scheinwerfer ohne Birnen~~ Bestehende Differenzen im Durchmesser der Einbauöffnung sind durch Beilegung eines ~~selbst anzufertigenden~~ Abdeckringes bzw. einer ~~Blechkappe~~ auszugleichen.		~~2~~	~~11234, 3200, 3300, 13237, 3500, 3800, 36315, 1,5 Oly.-47~~
12 16 116	Scheinwerfer ohne Birnen		2	1,5 Oly.-50, L-50, 1,5 Oly.-51, L-51
	Sechskantschraube (M 8 x 18)	N-41101	2	
	Scheibe (8,5 x 24 x 2 mm)	50002	2	
	Federring (8,2 mm)	N-11515	2	
12 16 117	Scheinwerfer ohne Birnen (Bosch) 1,75 t-330-52 bis Fahrg. Nr. 52023 1,75 t-375-52 bis Fahrg. Nr. 22875		2	2,5 Kapt.-47, 2,5 Kapt.-47 (Mod. 50), 2,5 Kapt.-51, 1,75 t-330-52, 1,75 t-375-52
12 16 118	Scheinwerfer ohne Birnen (Hella) (Nur für Inland) 5300 ab Fahrg. Nr. 3 V-2640 1,5 t-45 ab Fahrg. Nr. 25552 Bis Fahrg. Nr. 25551 nur satzweise verwenden. Die Kabelenden zum Scheinwerfer sind um 120 mm zu verlängern.		2	1,2 alle, 1,8 alle, 1033, 1397, 20103, 20120, 3,5-34-57-83, 1190, 1396, 6100, 5200, 25104, 3700, 5300, 3,5-36-47, 3,6-36-42-47, 6700, 1,5 t-45

Teile-Name	Stück pro Wagen	Modell	Ersatzteil-Nr.
Scheinwerfer ohne Birnen (Hella) 1,75 t-330-52 bis Fahrg. Nr. 52023 1,75 t-375-52 bis Fahrg. Nr. 22875	2	1,75 t-330-52, 1,75 t-375-52	12 16 121
Scheinwerfer mit Zierring ohne Birnen, asymmetrisch, Llkg. und Rlkg. nur für Rechtsverkehr (Hella) 1,75 t-330-52 ab Fahrg. Nr. 52024 1,75 t-375-52 ab Fahrg. Nr. 22876	2	1,75 t-330-52, 1,75 t-375-52	<12 16 143
Scheinwerfer mit Zierring ohne Birnen, asymmetrisch, Llkg. und Rlkg. nur für Linksverkehr (Hella) 1,75 t-330-52 ab Fahrg. Nr. 52024 1,75 t-375-52 ab Fahrg. Nr. 22876	2	1,75 t-330-52, 1,75 t-375-52	<12 16 144
Abdeckstreifen für asymmetrische Scheinwerfer (1 Satz = 2 Stück) (Nur bei Überführung von Inland in Länder, wo asymmetrische Scheinwerfer nicht zugelassen sind)	1 Satz	1,75 t-330-52, 1,75 t-375-52	<12 16 400
Reflektor für Scheinwerfer	2	3200, 3300, 3500, 3800, 1,5 Oly.-47, 1,5 Oly.-50, L-50, 1,5 Oly.-51, L-51	12 18 004
Reflektor für Scheinwerfer (Bosch) 1,75 t-330-52 bis Fahrg. Nr. 52023 1,75 t-375-52 bis Fahrg. Nr. 22875	2	2,5 Kapt.-47, 2,5 Kapt.-47 (Mod. 50), 2,5 Kapt.-51, 1,75 t-330-52, 1,75 t-375-52	12 18 007 ≈12 18 010
Reflektor für Scheinwerfer (Hella) 1,75 t-330-52 bis Fahrg. Nr. 52023 1,75 t-375-52 bis Fahrg. Nr. 22875	2	1,75 t-330-52, 1,75 t-375-52	12 18 014
Reflektor für Scheinwerfer 12 16 143 1,75 t-330-52 ab Fahrg. Nr. 52024 1,75 t-375-52 ab Fahrg. Nr. 22876	2	1,75 t-330-52, 1,75 t-375-52	12 18 026
Reflektor für Scheinwerfer 12 16 144 1,75 t-330-52 ab Fahrg. Nr. 52024 1,75 t-375-52 ab Fahrg. Nr. 22876	2	1,75 t-330-52, 1,75 t-375-52	12 18 027
Haltefeder für Scheinwerfer	2	3200, 3300, 3500, 1,5 Oly.-47, 1,5 Oly.-50, L-50, 1,5 Oly.-51, L-51	12 18 052
Bügelfeder zum Halten des Reflektors	10	3200, 3300, 3500, 36315, 1,5 Oly.-47	12 18 053

Ersatzteil-Nr.	Teile-Name	Stück pro Wagen	Modell
12 18 056 ≈12 18 057	Haltefeder für Reflektor	x	1397, 20103, 20120, 25104, 3700, 1,5 Oly.-50, L-50, 1,5 Oly.-51, L-51
12 18 058	Haltefeder für Reflektor (Nur für Export)	x	1,5 t-45
12 18 059	Haltefeder für Reflektor 12 18 007 (Bosch) 1,75 t-330-52 bis Fahrg. Nr. 52023 1,75 t-375-52 bis Fahrg. Nr. 22875	x	2,5 Kapt.-47, 2,5 Kapt.-47 (Mod. 50), 2,5 Kapt.-51, 1,75 t-330-52, 1,75 t-375-52
12 18 060	Haltefeder für Reflektor (Hella)	x	1,75 t-330-52, 1,75 t-375-52
12 18 090	Fassungsring für Scheinwerfer, schwarz lackiert (Bosch) 1,75 t-330-52 bis Fahrg. Nr. 52023 1,75 t-375-52 bis Fahrg. Nr. 22875	2	2,5 Kapt.-47, 2,5 Kapt.-47 (Mod. 50), 2,5 Kapt.-51, 1,75 t-330-52, 1,75 t-375-52
12 18 091	Fassungsring für Scheinwerfer	2	1,5 Oly.-50, L-50, 1,5 Oly.-51, L-51
~~12 18 092~~	~~Fassungsring für Scheinwerfer 12 16 118~~	~~2~~	~~1,5 t-45~~
12 18 094	Zierring für Scheinwerfer (Hella)	2	1,75 t-330-52, 1,75 t-375-52
12 18 158	Zierring für Scheinwerfer (Bosch) 1,75 t-330-52 bis Fahrg. Nr. 52023 1,75 t-375-52 bis Fahrg. Nr. 22875	2	2,5 Kapt.-47, 2,5 Kapt.-47 (Mod. 50), 2,5 Kapt.-51, 1,75 t-330-52, 1,75 t-375-52
12 18 236 ≈12 18 237	Glasscheibe für Scheinwerfer (Bosch), 130 mm Lichtaustritt	2	1,5 t-45
12 18 239	Glasscheibe für Scheinwerfer (Nur für Export Holland)	2	2,5 Kapt.-47
12 18 240 ≈12 18 241	Glasscheibe für Scheinwerfer (Bosch) 1,75 t-330-52 bis Fahrg. Nr. 52023 1,75 t-375-52 bis Fahrg. Nr. 22875	2	2,5 Kapt.-47, 2,5 Kapt.-47 (Mod. 50), 2,5 Kapt.-51, 1,75 t-330-52, 1,75 t-375-52
12 18 245	Glasscheibe für Scheinwerfer	2	1397, 20103, 20120, 1190, 1396, 11234, 3200, 3300, 6100, 13237, 3500, 25104, 3700, 1,5 Oly.-47, 1,5 Oly.-50, L-50, 1,5 Oly.-51, L-51

Teile-Name	Stück pro Wagen	Modell	Ersatzteil-Nr.
Glasscheibe für Scheinwerfer (Hella) 1,75 t-330-52 bis Fahrg. Nr. 52023 1,75 t-375-52 bis Fahrg. Nr. 22875	2	1,75 t-330-52, 1,75 t-375-52	<12 18 244 *12 18 249
Glasscheibe für Scheinwerfer 12 16 143 1,75 t-330-52 ab Fahrg. Nr. 52024 1,75 t-375-52 ab Fahrg. Nr. 22876	2	1,75 t-330-52, 1,75 t-375-52	12 18 262
Glasscheibe für Scheinwerfer 12 16 144 1,75 t-330-52 ab Fahrg. Nr. 52024 1,75 t-375-52 ab Fahrg. Nr. 22876	2	1,75 t-330-52, 1,75 t-375-52	12 18 263
Tragring für Scheinwerfer (Bosch) 1,75 t-330-52 bis Fahrg. Nr. 52023 1,75 t-375-52 bis Fahrg. Nr. 22875	x	2,5 Kapt.-47, 2,5 Kapt.-47 (Mod. 50), 2,5 Kapt.-51, 1,75 t-330-52, 1,75 t-375-52	12 18 325
Gummiring für Glasscheibe	2	1,2 alle, 1033, 1397, 20103, 20120, 1190, 1396, 11234, 3200, 3300, 6100, 5200, 13237, 3500, 25104, 3700, 5300, 1,5 Oly.-47, 1,5 Oly.-50, L-50, 1,5 Oly.-51, L-51, 2,5 Kapt.-47, 2,5 Kapt.-47 (Mod. 50), 2,5 Kapt.-51, 1,75 t-330-52, 1,75 t-375-52	12 18 368 ≈12 18 362 ≈12 18 364
Gummiring für Glasscheibe	2	1,5 t-45	12 18 365
Gummiring für Glasscheibe 12 18 244	2	1,75 t-330-52, 1,75 t-375-52	12 18 367
Gehäuse für Steckdose mit Kontaktfedern (für Scheinwerfer asymetr.)	2	1,75 t-330-52, 1,75 t-375-52	12 18 481
Befestigungsschraube für Scheinwerfertragring 12 18 325	x	2,5 Kapt.-47, 2,5 Kapt.-47 (Mod. 50), 2,5 Kapt.-51, 1,75 t-330-52, 1,75 t-375-52	12 18 501
Verschlußkappe für Lampenfassung - asymetr. Scheinwerfer	2	1,75 t-330-52, 1,75 t-375-52	12 18 566
Feder für Verschlußkappe - Lampenfassung (für asymetr. Scheinwerfer)	2	1,75 t-330-52, 1,75 t-375-52	12 18 580
Feder für Scheinwerfertragring 12 18 325	x	2,5 Kapt.-47, 2,5 Kapt.-47 (Mod. 50), 2,5 Kapt.-51, 1,75 t-330-52, 1,75 t-375-52	12 18 600
Anschlußkappe mit Kontaktfedern und Schrauben	2	11234, 3200, 3300, 3500, 3800, 36315, 1,5 Oly.-47, 1,5 Oly.-50, L-50, 1,5 Oly.-51, L-51	12 18 750
Lampenfassung mit Anschlußplatte (Bosch) 1,5 t-45 nur für Export 1,75 t-330-52 bis Fahrg. Nr. 52023 1,75 t-375-52 bis Fahrg. Nr. 22875	2	1,5 t-45, 2,5 Kapt.-47, 2,5 Kapt.-47 (Mod. 50), 2,5 Kapt.-51, 1,75 t-330-52, 1,75 t-375-52	12 18 754

Ersatzteil-Nr.	Teile-Name		Stück pro Wagen	Modell
12 18 755	Lampenfassung mit Anschlußplatte		2	1,5 Oly.-50, L-50, 1,5 Oly.-51, L-51
~~12 18 756~~ Ers. d. 12 18 758	~~Lampenfassung (für Scheinwerfer 12 16 118)~~		~~2~~	~~1,5 t-45~~
12 18 758	Lampenfassung mit Anschlußplatte (Hella) 1,75 t-330-52 bis Fahrg. Nr. 52023 1,75 t-375-52 bis Fahrg. Nr. 22875		2	1,75 t-330-52, 1,75 t-375-52
	(Fern- und Abblendlicht)			
	Biluxlampe, glasklar, 6 Volt - 35/35 Watt (Osram Nr. 7324) 1,75 t-330-52 bis Fahrg. Nr. 52023 1,75 t-375-52 bis Fahrg. Nr. 22875	N-24791	x	1,5 Oly.-47, 1,5 Oly.-50, L-50, 1,5 Oly.-51, L-51, 2,5 Kapt.-47, 2,5 Kapt.-47 (Mod. 50), 2,5 Kapt.-51, 1,5 t-45, 1,75 t-330-52, 1,75 t-375-52
	Glühlampe, glasklar, 6 Volt - 43/40 Watt (für asymetr. Scheinwerfer)	N-46010	2	1,75 t-330-52, 1,75 t-375-52
	(Parklicht)			
	Röhrenlampe, glasklar, 6 Volt - 2 Watt (Osram Nr. 3795)	N-15588	x	1,5 Oly.-47, 1,5 Oly.-50, L-50, 1,5 Oly.-51, L-51, 2,5 Kapt.-47, 2,5 Kapt.-47 (Mod. 50), 2,5 Kapt.-51, 1,5 t-45, 1,75 t-330-52, 1,75 t-375-52
~~12 18 776~~	~~Spannbügel zum Halten der Anschlußkappe~~		~~2~~	~~3200, 3300, 3500, 36315,~~ ~~1,5 Oly.-47, 1,5 Oly.-50, L-50,~~ ~~1,5 Oly.-51, L-51~~
	(Scheinwerfer an Kühlermantel)			
	Sechskantschraube (M 8 x 15)	N-41011	2	3200, 3300, 3500
	Scheibe (8,5 x 24 x 2 mm)	50002	2	
	Federring (8,2 mm)	<N-11515	2	
12 18 780	Spannbügel zum Halten der Lampenfassung 1,75 t-330-52 bis Fahrg. Nr. 52023 1,75 t-375-52 bis Fahrg. Nr. 22875		2	1,5 t-45, 2,5 Kapt.-47, 2,5 Kapt.-47 (Mod. 50), 2,5 Kapt.-51, 1,75 t-330-52, 1,75 t-375-52
12 18 801	Abdichtung für Scheinwerfer im Kotflügel, Gummi		2	2,5 Kapt.-47, 2,5 Kapt.-47 (Mod. 50), 2,5 Kapt.-51, 1,75 t-330-52, 1,75 t-375-52
12 18 900	Gewindeklammer für Schutzkappe an Kotflügel		18	2,5 Kapt.-47, 2,5 Kapt.-47 (Mod. 50), 2,5 Kapt.-51, 1,75 t-330-52, 1,75 t-375-52
	Linsenblechschraube (3,9 x 12 mm)	N-38730	18	
12 18 925	Schutzkappe, links, für Scheinwerfer		1	2,5 Kapt.-47, 2,5 Kapt.-47 (Mod. 50), 2,5 Kapt.-51, 1,75 t-330-52, 1,75 t-375-52
12 18 950	Schutzkappe, rechts, für Scheinwerfer		1	2,5 Kapt.-47, 2,5 Kapt.-47 (Mod. 50), 2,5 Kapt.-51, 1,75 t-330-52, 1,75 t-375-52
12 18 976	(siehe 12 80 . . .)			

Teile-Name		Stück pro Wagen	Modell	Ersatzteil-Nr.
Gummitülle für Kabeldurchführung, Stopp-, Schluß- und Kennzeichenlampe (6 x 12 x 1,6 mm)		2	1,75 t-330-52, 1,75 t-375-52	12 24 676
Stopp-, Schluß- und Kennzeichenlampe 1,75 t-330-52 bis Fahrg. Nr. 47164 1,75 t-375-52 bis Fahrg. Nr. 19930 Bei Verwendung als Stopp- und Schlußlampe ist das Kennzeichenfenster mit schwarzer Farbe abzudecken.		1	1,2 alle, 1,8 alle, 1033, 1397, 20103, 20120, 2,0-12, 3,5-34-57-83, 1190, 1396, 11234, 3200, 3300, 6100, 5200, 13237, 3500, 25104, 3700, 5300, 36315, 3,5-36-47, 3,6-36-42-47, 6700, 1,5 t-45, 1,5 Oly.-47, 1,75 t-330-52, 1,75 t-375-52	12 24 024
Zylinderschraube (M 6 x 10)	N-31580	2		
Federring (6,1 mm)	N-11423	2		
Stopp-, Schluß-, Blink- und Kennzeichenlampe (SWF) 1,75 t-330-52 ab Fahrg. Nr. 47165 1,75 t-375-52 ab Fahrg. Nr. 19931 Bei Verwendung als Stopp-, Schluß- und Blinklampe ist das Kennzeichenfenster abzudecken.		1	1,75 t-330-52, 1,75 t-375-52	12 24 026
Schlußlampe, rund, 65 mm ⌀ 1,5 t-45 ab Fahrg. Nr. 14767		1	3,5-34-57-83, 2,0-12, 5200, 5300, 1,5 t-45, 3,5-36-47, 3,6-36-42-47, 6700	12 24 111 ≈ 12 24 176
Gehäuse, Stopp-, und Schlußlampe ohne Tülle für Kabeldurchführung		2	1,5 Oly.-50, L-50	12 24 177
Gummitülle für Kabeldurchführung (5 x 8 x 1,6 mm)	N-37070	2		
Gehäuse für Kennzeichenlampe		2	1,5 Oly.-50, L-50, 1,5 Oly.-51, L-51, 2,5 Kapt.-47	12 24 178
Linsenschraube für Kabelklemme (M 4 x 6)	N-38551	2		
Sicherungsscheibe		2	1,5 Oly.-50, L-50, 2,5 Kapt.-47	(12 28 550)
Gehäuse für Stopp- und Schlußlampe, links, ohne Tülle für Kabeldurchführung		1	1,5 Oly.-51, L-51	12 24 179
Gehäuse für Stopp- und Schlußlampe, rechts, ohne Tülle für Kabeldurchführung		1	1,5 Oly.-51, L-51	12 24 180
Gummitülle für Kabeldurchführung (5 x 8 x 1,6 mm)	N-37070	2		
Halbrundschraube (M 4 x 28)	N-39951	2		
Fächerscheibe (4,3 mm)	N-47452	2		

Ersatzteil-Nr.	Teile-Name	Stück pro Wagen	Modell
12 24 182	Gehäuse für Stopp- und Schlußlampe an Kotflügel, links und rechts	2	2,5 Kapt.-51
≈12 24 233	Gummitülle für Kabeldurchführung (5 x 8 x 1,6 mm) N-37070	2	
12 24 236	Deckel für Stopp- und Schlußlampe, rund, 80 mm ⌀ (Hella)	1	2,0-12, 3,5-34-57--83, 5200, 5300, 3,5-36-47, 3,6-36-42-47, 6700, 1,5 t-45
12 24 238	Lichtscheibe für Stopp- und Schlußlampe	2	1,5 Oly.-50
12 24 239	Lichtscheibe für Kennzeichenlampe	2	1,5 Oly.-50, L-50, 1,5 Oly.-51, L-51, 2,5 Kapt.-47
~~12 24 240~~	~~Lichtscheibe für Stopp- und Schlußlampe, links~~	~~1~~	~~L-50, L-51~~
12 24 241	Lichtscheibe für Stopp- und Schlußlampe, rechts	1	L-50, L-51
12 24 242	Lichtscheibe für Stopp- und Schlußlampe, links	1	1,5 Oly.-51
12 24 243	Lichtscheibe für Stopp- und Schlußlampe, rechts	1	1,5 Oly.-51
12 24 251	Lichtscheibe für Stopp- und Schlußlampe bis Fahrg. Nr. 25214 paarweise verwenden	2	2,5 Kapt.-51
12 24 265	Deckel für Stopp-, Schluß- und Kennzeichenlampe 12 24 012, oval, schwach gewölbt (Bosch)	x	1,2 alle, 1,8 alle, 1397, 20103, 20120, 1190, 1396, 11234, 3200, 3300, 6100, 13237, 3500, 25104, 3700, 1,5 t-45, 1,5 Oly.-47, 1,75 t-330-52, 1,75 t-375-52

Teile-Name		Stück pro Wagen	Modell	Ersatzteil-Nr.
Deckel für Stopp-, Schluß- und Kennzeichenlampe 1,75 t-330-52 ab Fahrg. Nr. 43529 bis 47164 1,75 t-375-52 ab Fahrg. Nr. 17347 bis 19930		1	1,75 t-330-52, 1,75 t-375-52	12 24 269
Deckel für Stopp-, Schluß-, Blink- und Kenzeichenlampe (SWF) 1,75 t-330-52 ab Fahrg. Nr. 47165 1,75 t-375-52 ab Fahrg. Nr. 19931		1	1,75 t-330-52, 1,75 t-375-52	12 24 274
Fassung für Lichtscheibe, Stopp- und Schlußlampe		2	1,5 Oly.-50	12 24 275
Halbrundschraube (M 4 x 18)	N-37841	4		
Fächerscheibe (4,3 mm)	N-47452	4		
Fassung für Lichtscheibe, Stopp- und Schlußlampe		2	L-50, L-51	12 24 277
~~Fassung für Lichtscheibe, Stopp- und Schlußlampe~~		~~2~~	~~1,5 Oly.-51~~	~~12 24 278~~
Halbrundschraube (M 4 x 22)	N-40521	4		
Fächerscheibe (4,3 mm)	N-47452	6		
Fassung für Lichtscheibe, Stopp- und Schlußlampe		2	2,5 Kapt.-51	12 24 280
Fächerscheibe	N-47462	4		
Halbrundschraube (M 5 x 25)	N-40212	4		
Fassung für Lichtscheibe-Kennzeichenlampe		2	1,5 Oly.-50, L-50, 1,5 Oly.-51, L-51, 2,5 Kapt.-51	12 24 281
Halbrundschraube (M 4 x 10)	N-37631	4		
Fächerscheibe (4,3 mm)	N-47452	4		
~~Halter für Stopp- und Kennzeichenlampe, links~~		~~1~~	~~1,5 Oly.-47~~	~~12 24 377~~
Halter für Stopp- und Schlußlampe, rechts, Llkg.		1	1,75 t-330-52, 1,75 t-375-52	12 24 381
Halter für Stopp- und Schlußlampe, links, Rlkg.		1	1,75 t-330-52, 1,75 t-375-52	12 24 382
Sechskantschraube mit Federring	N-50271	3		
Sechskantmutter (M 8)	N-40192	3		
				≈12 24 454

Ersatzteil-Nr.	Teile-Name		Stück pro Wagen	Modell
12 24 458	Dichtung für Gehäuse an Stoßstangenzierstück, hinten		2	1,5 Oly.-50, L-50, 1,5 Oly.-51, L-51, 2,5 Kapt.-51
≈12 24 459				
12 24 460	Dichtung für Gehäuse an Kotflügel, innen		2	L-51
12 24 461	Dichtung für Stopp- und Schlußlampe an Kotflügel		2	2,5 Kapt.-51
	Fächerscheibe	N-47462	2	
	Halbrundschraube (M 5 x 60)	N-39551	2	
12 24 462	Dichtung für Gehäuse an Kotflügel, innen		2	1,5 Oly.-50, 1,5 Oly.-51
12 24 476	Dichtung für Lichtscheibe an Kotflügel, außen		2	1,5 Oly.-50, L-50
12 24 477	Dichtung für Lichtscheibe an Kotflügel, außen		2	L-50, 1,5 Oly.-51, L-51
12 24 478	Dichtung für Stopp- und Schlußlampenlichtscheibe, hellgrau		2	2,5 Kapt.-51
12 24 491	Dichtgummi für Stopp-, Schluß-, Blink- und Kennzeichenlampe		2	1,75 t-330-52, 1,75 t-375-52
12 24 676	(siehe 12 18 . . .)			
12 24 750	Spannscheibe (4,5 x 14 mm)		2	1,5 Oly.-51, L-51
	(Für Stopplicht)			
	Birnenlampe, glasklar, 6 Volt - 15 Watt (Osram Nr. 7520) 1,75 t-330-52 bis Fahrg. Nr. 43528 1,75 t-375-52 bis Fahrg. Nr. 17346	N-15591	x	1,5 Oly.-47, 1,5 Oly.-50, L-50, 1,5 Oly.-51, L-51, 2,5 Kapt.-47, 2,5 Kapt.-47 (Mod. 50), 2,5 Kapt.-51, 1,5 t-45, 1,75 t-330-52, 1,75 t-375-52

Teile-Name		Stück pro Wagen	Modell	Ersatzteil-Nr.
Glühlampe, 6 Volt - 15 Watt für Brems-, Schluß- und Kennzeichenleuchte 1,75 t-330-52 bis Fahrg. Nr. 47164 1,75 t-375-52 bis Fahrg. Nr. 19930		1	1,75 t-330-52, 1,75 t-375-52	12 24 625
für Brems- und Schlußlampe 1,75 t-330-52 ab Fahrg. Nr. 43529 bis 47164 1,75 t-375-52 ab Fahrg. Nr. 17347 bis 19930		1		
(Für Stopp-, Schluß-, Blink- und Kennzeichenleuchte)				
*Glühlampe, 6 Volt - 15 Watt	N-15591	1		
*Glühlampe, 6 Volt - 10 Watt	N-45620	1		
(Für Stopp-, Schluß- und Blinklampe)				
*Glühlampe, 6 Volt - 15 Watt	N-15591	1		
*Glühlampe, 6 Volt - 10 Watt	N-45620	1		
*1,75 t-330-52 ab Fahrg. Nr. 47165 1,75 t-375-52 ab Fahrg. Nr. 19931				
(Für Schlußlicht)				
Kugellampe, glasklar, 6 Volt - 5 Watt (Osram Nr. 5006) 1,75 t-330-52 bis Fahrg. Nr. 43528 1,75 t-375-52 bis Fahrg. Nr. 17346	N-18480	x	1,5 Oly.-50, L-50, 1,5 Oly.-51, L-51, 2,5 Kapt.-47, 2,5 Kapt.-47 (Mod. 50), 2,5 Kapt.-51, 1,75 t-330-52, 1,75 t-375-52	
(Kennzeichenbeleuchtung)				
Kugellampe, glasklar, 6 Volt - 5 Watt (Osram Nr. 5006) 1,75 t-330-52 bis Fahrg. Nr. 43528 1,75 t-375-52 bis Fahrg. Nr. 17346	N-18480	x	1,5 t-45, 1,5 Oly.-47, 1,75 t-330-52, 1,75 t-375-52	
Kugellampe, seiden-mattiert, 6 Volt - 5 Watt (Osram Nr. 5006)	N-18483	x	2,5 Kapt.-47, 2,5 Kapt.-47 (Mod. 50),	
Sofittenlampe, glasklar, 6 Volt - 5 Watt (Osram Nr. 6416)	N-15600	x	1,5 Oly.-51, L-51 2,5 Kapt.-51	
Sofittenlampe, glasklar, 6 Volt - 10 Watt (Osram Nr. 6450)	N-31630	x	1,5 Oly.-50, L-50	
(Für Brems- und Schlußlampe)				
Glühlampe-Sofittenlampe, glasklar, 6 Volt - 10 Watt 1,75 t-330-52 ab Fahrg. Nr. 43529 bis 47164 1,75 t-375-52 ab Fahrg. Nr. 17347 bis 19930	N-31630	1	1,75 t-330-52, 1,75 t-375-52	
Winker, links und rechts		2	3800, 2,5 Kapt.-47, 2,5 Kapt.-47 (Mod. 50), 2,5 Kapt.-51,	12 26 215
Linsenschraube (M 5 x 8)	N-38541 ●N-11824	4		
Fächerscheibe	■N-47462	4		
Winker, links und rechts		2	13237, 3500, 1,5 Oly.-47, 1,5 Oly.-50, 1,5 Oly.-51,	12 26 216
Linsenschraube (M 5 x 8)	N-12003 ●N-11824	4		
Fächerscheibe	■N-47462	4		

Ersatzteil-Nr.	Teile-Name	Stück pro Wagen	Modell
12 26 219	Winker, links und rechts	2	L-50, L-51
12 26 220	Winker, links und rechts (286 x 50,5 x 25 mm) 1,75 t-330-52 bis Fahrg. Nr. 47164 1,75 t-375-52 bis Fahrg. Nr. 19930	2	1,75 t-330-52, 1,75 t-375-52
12 26 221	Winker, links und rechts (279 x 53 x 31,5 mm) 1,75 t-330-52 bis Fahrg. Nr. 47164 1,75 t-375-52 bis Fahrg. Nr. 19930 Bei Verwendung für 3,5-34-57-83, 5200, 5300, 3,5-36-47, 3,6-36-42-47, 6700 und 1,5 t-45 siehe Hinweis Techn. Nachrichten	2	3,5-34-57-83, 5200, 5300, 3,5-36-47, 3,6-36-42-47, 6700, 1,5 t-45 1,75 t-330-52, 1,75 t-375-52
	Linsenschraube für Winker an Halteblock (M 6 x 15) N-38580	4	
	Federring (6,1 mm) <N-11423	4	
12 26 222	Winker, links und rechts, 12 Volt 1,75 t-330-52 bis Fahrg. Nr. 47164 1,75 t-375-52 bis Fahrg. Nr. 19930	2	1,75 t-330-52, 1,75 t-375-52
	(Für Winker)		
	+Sofittenlampe, glasklar, 6 Volt - 5 Watt N-15600 +1,75 t-330-52 bis Fahrg. Nr. 47164 1,75 t-375-52 bis Fahrg. Nr. 19930	2	
	Glühlampe, 12 Volt - 5 Watt N-15630 1,75 t-330-52 bis Fahrg. Nr. 47164 1,75 t-375-52 bis Fahrg. Nr. 19930	2	1,75 t-330-52, 1,75 t-375-52
12 26 250	Blinklampe, vorn, glasklar, 12 Volt	2	1,75 t-330-52, 1,75 t-375-52
R.P.12 26-19	Blinklampe mit Gummischutzkappe und Dichtung, vorn (glasklar) (Satz) 1,75 t-330-52 ab Fahrg. Nr. 47165 1,75 t-375-52 ab Fahrg. Nr. 19931	2	1,75 t-330-52, 1,75 t-375-52
	(Für Blinklampe vorn)		
	*Glühlampe, 6 Volt - 15 Watt N-15591 *1,75 t-330-52 ab Fahrg. Nr. 47165 1,75 t-375-52 ab Fahrg. Nr. 19931	2	
<12 26 300	Blinklampe, vorn, gelb Bei Fahrzeugen mit Gewinde M 20 für Befestigung Gehäuse an Stirnwand, ist Öffnung entsprechend nachzuarbeiten.	2	1,75 t-330-52, 1,75 t-375-52
12 26 386	Haltebock für Winker, links 1,75 t-330-52 bis Fahrg. Nr. 47164 1,75 t-375-52 bis Fahrg. Nr. 19930	1	1,75 t-330-52, 1,75 t-375-52
12 26 387	Haltebock für Winker, rechts (nicht für Fahrgestell) 1,75 t-330-52 bis Fahrg. Nr. 47164 1,75 t-375-52 bis Fahrg. Nr. 19930	1	1,75 t-330-52, 1,75 t-375-52
12 26 625	Dichtung für Haltebock-Winker 1,75 t-330-52 bis Fahrg. Nr. 47164 1,75 t-375-52 bis Fahrg. Nr. 19930	2	1,75 t-330-52, 1,75 t-375-52
	+Linsenschraube (M 6 x 14) N-16030	4	
	+Federring (6,1 mm) <N-11423	4	
	+Scheibe (6,4 x 18 x 1,5 mm) <N-35613 +1,75 t-330-52 bis Fahrg. Nr. 47164 1,75 t-375-52 bis Fahrg. Nr. 19930	4	

Teile-Name	Stück pro Wagen	Modell	Ersatzteil-Nr.
Gehäuse für Blinklampe 1,75 t-330-52 ab Fahrg. Nr. 47165 1,75 t-375-52 ab Fahrg. Nr. 19931 Gewinde von M 20 in M 24 geändert	2	1,75 t-330-52, 1,75 t-375-52	<12 26 662
Lichtscheibe für Blinklampe, glasklar 1,75 t-330-52 ab Fahrg. Nr. 47165 1,75 t-375-52 ab Fahrg. Nr. 19931	2	1,75 t-330-52, 1,75 t-375-52	<12 26 788
Zierring für Blinklampe 1,75 t-330-52 ab Fahrg. Nr. 47165 1,75 t-375-52 ab Fahrg. Nr. 19931	2	1,75 t-330-52, 1,75 t-375-52	12 26 500
Lichtscheibe für Blinklampe, gelb 1,75 t-330-52 ab Fahrg. Nr. 47165 1,75 t-375-52 ab Fahrg. Nr. 19931	2	1,75 t-330-52, 1,75 t-375-52	■12 26 814
Schutzkappe für Blinklampe 1,75 t-330-52 ab Fahrg. Nr. 47165 1,75 t-375-52 ab Fahrg. Nr. 19931	2	1,75 t-330-52, 1,75 t-375-52	12 26 880
Dichtung zwischen Gehäuse und Lichtscheibe 1,75 t-330-52 ab Fahrg. Nr. 47165 1,75 t-375-52 ab Fahrg. Nr. 19931	2	1,75 t-330-52, 1,75 t-375-52	12 26 835
(Glasscheibe und Zierring an Gehäuse)			
*Halbrundschraube (M 3 x 8) <N-38662 *1,75 t-330-52 ab Fahrg. Nr. 47165 1,75 t-375-52 ab Fahrg. Nr. 19931	4		
(Blinkleuchte an Seitenteil-Frontverkleidung)			
Dichtung zwischen Zierring und Seitenteil-Frontverkleidung 1,75 t-330-52 ab Fahrg. Nr. 47165 1,75 t-375-52 ab Fahrg. Nr. 19931	2	1,75 t-330-52, 1,75 t-375-52	12 26 703
Sechskantmutter (M 24 x 1) 1,75 t-330-52 ab Fahrg. Nr. 47165 1,75 t-375-52 ab Fahrg. Nr. 19931	2	1,75 t-330-52, 1,75 t-375-52	12 26 681
*Fächerscheibe <N-47561 *1,75 t-330-52 ab Fahrg. Nr. 47165 1,75 t-375-52 ab Fahrg. Nr. 19931	2		

ELEKTRISCHE AUSRÜSTUNG UND ARMATUREN

Ersatzteil-Nr.	Teile-Name		Stück pro Wagen	Modell
12 26 901	Blinkgeber, 12 Volt		1	1,75 t-330-52, 1,75 t-375-52
	(Blinkgeber an Windschutzverkleidung, seitlich-innen-links)			
	Gummitülle (5 x 8 x 1,6 mm)	N-37070	2	
	Scheibe (4,3 x 9 x 0,8 mm)	N-10068	2	
	Linsenblechschraube (4,2 x 16 mm)	N-45121	2	
12 26 904	~~Blinkgeber, 6 Volt - 15 Watt (Nicht für Export USA)~~		~~1~~	~~1,75 t-330-52, 1,75 t-375-52~~
Ers. d. 12 26 905	~~1,75 t-330-52 ab Fahrg. Nr. 47165~~			
	~~1,75 t-375-52 ab Fahrg. Nr. 19931~~			
12 26 905	Blinkgeber, 6 Volt - 15 Watt 1,75 t-330-52 ab Fahrg. Nr. 47165 1,75 t-375-52 ab Fahrg. Nr. 19931		1	1,75 t-330-52, 1,75 t-375-52
	(Blinkgeber an Windschutzverkleidung)			
	*Linsenblechschraube (4,9 x 16 mm) *1,75 t-330-52 ab Fahrg. Nr. 47165 1,75 t-375-52 ab Fahrg. Nr. 19931	N-41402	1	
12 26 907	Blinkgeber, 12 Volt 1,75 t-330-52 ab Fahrg. Nr. 47165 1,75 t-375-52 ab Fahrg. Nr. 19931		1	1,75 t-330-52, 1,75 t-375-52
12 28 019	**Signalhorn**, 6 Volt		1	1,2 alle, 1,8 alle, 1033, 1397, 20103, 20120, 2,0-12, 3,5-34-57-83, 1190, 1396, 11234, 3200, 3300, 6100, 5200, 13237, 3500, 25104, 3700, 5300, 3800, 36315, 3,5-36-47, 3,6-36-42-47, 6700, 1,5 t-45, 1,5 Oly.-47, 1,5 Oly.-50, L-50, 1,5 Oly.-51, L-51, 2,5 Kapt.-47, 2,5 Kapt.-47 (Mod. 50)
	Sechskantschraube (M 10 x 22)	N-41081	2	
	Federring (10,2 mm)	<N-11518	2	
	Sechskantmutter (M 10)	N-40202	2	
	(Kabel an Signalhorn)			
	Halbrundschraube (M 4 x 6)	N-38551	2	
	Scheibe (4,3 x 9 x 0,8 mm)	N-10068	2	
	Federring (4,1 mm)	<N-11409	2	
12 28 018	Signalhorn mit hohem Ton, 6 Volt		1	2,5 Kapt.-51
12 28 017	Signalhorn mit tiefem Ton, 6 Volt		1	2,5 Kapt.-51

Teile-Name		Stück pro Wagen	Modell	Ersatzteil-Nr.
(Signalhorn an Halter)				
Sechskantschraube (M 10 x 22)	N-42081	2		
Federring (10,2 mm)	N-10696	2		
(Kabel an Signalhorn)				
Halbrundschraube (M 4 x 6)	N-38551	4		
Scheibe (4,3 x 9 x 0,8 mm)	N-10068	4		
Federring (4,1 mm)	<N-11409	4		
Tellerhorn, 12 Volt (Hella)		1	3,5-36-47, 3,6-36-42-47, 6700, 1,75 t-330-52, 1,75 t-375-52	12 28 014
Sechskantschraube (M 10 x 42)	N-41891	1		
Federring (10,2 mm)	N-10696	1		
Sechskantmutter (M 10)	N-40202	1		
Signalhorn		1	1,75 t-330-52, 1,75 t-375-52	12 28 013
Sechskantschraube (M 10 x 22)	N-41081	1		
Federring (10,2 mm)	N-10696	1		
Sechskantmutter (M 10)	N-40202	1		
Relais		1	2,5 Kapt.-51	Z-780
Sicherungsscheibe für Relais (Siehe auch 12 24 . . ., 12 40 . . .)		x	2,5 Kapt.-51	12 28 550
Linsenschraube (M 4 x 6)	N-38551	x		
Federring (4,1 mm)	<N-11409	x		
Sechskantmutter (M 4)	N-22061	x		
Deckenlampe		1	1397, 20103, 20120, 13237, 3500, 25104, 3700, 1,5 Oly.-47, 1,5 Oly.-50, 1,5 Oly.-51	12 30 009
Fahrerhausleuchte		1	1,75 t-330-52, 1,75 t-375-52	Z-4202
Deckel für Innenraumleuchte		1	1,75 t-330-52, 1,75 t-375-52	Z-4220
Glühlampe, 6 Volt - 5 Watt	N-15600	1		
(Innenraumleuchte an Vorderwand-Oberteil)				
*Linsensenkblechschraube (3,9 x 9,5 mm) *1,75 t-330-52 ab Fahrg. Nr. 47165 1,75 t-375-52 ab Fahrg. Nr. 19931	N-38181	2		

Ersatzteil-Nr.	Teile-Name	Stück pro Wagen	Modell
	(Von Innenrauleuchte an Licht- und Instrumentenschalter)		
(12 82 601)	Kabel, einadrig 1,75 t-330-52 ab Fahrg. Nr. 47165 1,75 t-375-52 ab Fahrg. Nr. 19931	lfd. m	1,75 t-330-52, 1,75 t-375-52
12 30 126	Glasscheibe für Deckenlampe 3700 LZ, LV 25104 LV	1	1033, 92C, 1210, 12LG, 1233, 1290, 18N, 1397, 20103, 20120, 1190, 13237, 3500, 25104, 3700, 1,5 Oly.-47, 1,5 Oly.-50, 1,5 Oly.-51
12 30 133	Scheibe für Deckenlampe	1	2,5 Kapt.-51
≈12 30 176			
12 30 400	Lichtscheibe für Deckenlampe	1	L-50, L-51
	für Leselampe	1	36315
12 30 450	Bügel für Deckenlampe an Halter	1	L-50, L-51
	Linsenschraube (M 4 x 8) N-25351	1	
	Fächerscheibe (4,3 mm) N-47452	1	
	Sechskantmutter (M 4) N-22061	1	
12 30 500	Gehäuse für Lampe	1	L-50, L-51
12 32 106	**Ecklampe an Rückwand,** links 3500 ab Fahrg. Nr. OL-38-63975 einschl. 62704, 09, 78, 84, 63436, 40, 42, 45, 56, 58, 60, 61, 68, 74, 81, 84, 89, 91, 92, 98, 500; 922; 24-28, 31, 32, 35-38, 41, 42, 44-48, 50-60, 62, 63, 65, 68, 69, 71, 72 ausschl. 64003, 04, 17, 18	1	3200, 3300, 3500, 25104, 1,5 Oly.-47
12 32 107	Ecklampe an Rückwand, rechts 3500 ab Fahrg. Nr. OL-38-63975 einschl. 62704, 09, 78, 84, 63436, 40, 42, 45, 56, 58, 60, 61, 68, 74, 81, 84, 89, 91, 92, 98, 500; 922; 24-28, 31, 32, 35-38, 41, 42, 44-48, 50-60, 62, 63, 65, 68, 69, 71, 72 ausschl. 64003, 04, 17, 18	1	3200, 3300, 3500, 25104, 1,5 Oly.-47
≈12 32 251			
12 32 275	Gehäuse für Ecklampe, links	1	3500, 1,5 Oly.-47

Teile-Name	Stück pro Wagen	Modell	Ersatzteil-Nr.
Gehäuse für Ecklampe, rechts	1	3500, 1,5 Oly.-47	12 32 300
Fassung für Fernlichtanzeigelampe	1	20103, 3200, 3300, 6100, 5200, 3500, 25104, 3700, 5300, 6700, 1,5 Oly.-47, 1,5 Oly.-50, L-50, 1,5 Oly.-51, L-51	**12 34 202**
für Fernthermometeranzeigelampe	1	36315	
für Fernlichtanzeige und Instrumentenbeleuchtung	3	3800, 2,5 Kapt.-47, 2,5 Kapt.-47 (Mod. 50), 1,75 t-330-52, 1,75 t-375-52	
für Fernlichtanzeige und Zeituhrbeleuchtung	3	2,5 Kapt.-51	
Fassung für Instrumentenlampe nur für Halter 12 34 032 mit 12 mm Hülse	1	2,0-12, 1190, 1397, 6100, 5200, 5300, 1,5 t-45, 1,5 Oly.-47, 2,5 Kapt.-51	12 34 203
für Instrumenten- und Fernlichtanzeigelampe	2	2,5 Kapt.-47 (Mod. 50)	
für Öldruck-Kraftstoffmesser und Tachometerbeleuchtung	6	36315	
Fassung für Winker- und Öldruckanzeige	2	3800, 36315	12 34 278
für Öldruck-, Winker-, Ladekontroll- u. Temperaturanzeige	4	2,5 Kapt.-47, 2,5 Kapt.-47 (Mod. 50)	
für Öldruck-, Winker- und Ladekontrollampe	3	2,5 Kapt.-51, 1,75 t-330-52, 1,75 t-375-52	
			≈ 12 34 282

Ersatzteil-Nr.	Teile-Name		Stück pro Wagen	Modell
≈12 34 283				
12 34 287	**Kontrollampe** für Blinklampenkontrolle, Schauglas signalrot, mit Pfeil, 12 Volt		1	1,75 t-330-52, 1,75 t-375-52
12 34 402	Gehäuse für Kontrollampe, Llkg.		1	1,75 t-330-52, 1,75 t-375-52
12 34 403	Gehäuse für Kontrollampe, Rlkg.		1	1,75 t-330-52, 1,75 t-375-52
	Federring (4,1 mm)	<N-11409	4	
	Sechskantmutter (M 4)	N-22061	4	
12 34 035	Halter für Instrumente		1	1,75 t-330-52, 1,75 t-375-52
	Scheibe (6,4 x 12 x 1,5 mm)	N-11612	3	
	Federring (6,1 mm)	N-11423	3	

Teile-Name		Stück pro Wagen	Modell	Ersatzteil-Nr.
Sechskantmutter (M 6)	N-10804	3		
(Instrumentenbeleuchtung)				
Röhrenlampe, glasklar, 6 Volt - 1,5 Watt (Osram Nr. 3795)	N-15580	x	1,5 Oly.-47, 2,5 Kapt.-47 (Mod. 50), 2,5 Kapt.-51, 1,5 t-45	
Röhrenlampe, glasklar, 6 Volt - 0,6 Watt (Osram Nr. 3798)	N-31620	x	2,5 Kapt.-51, 1,75 t-330-52, 1,75 t-375-52	
Sofittenlampe, weiß-mattiert, 6 Volt - 3 Watt (Osram Nr. 6427)	N-15611	x	1,5 Oly.-50, L-50	
Sofittenlampe, glasklar, 6 Volt - 3 Watt (Osram Nr. 6427)	<N-15611	x	1,5 Oly.-51, L-51	
(Für Winker)				
Sofittenlampe, glasklar, 6 Volt - 3 Watt (Osram Nr. 6427)	<N-15611	x	1,5 Oly.-47, 1,5 Oly.-50, L-50, 1,5 Oly.-51, L-51, 2,5 Kapt.-47, 2,5 Kapt.-47 (Mod. 50), 2,5 Kapt.-51, 1,5 t-45	
Sofittenlampe, glasklar, 6 Volt - 5 Watt (Osram Nr. 6416)	N-15600	x	1,75 t-330-52, 1,75 t-375-52	
(Winkerkontrolle)				
Röhrenlampe, glasklar, 6 Volt - 1,5 Watt (Osram Nr. 3795)	N-15580	x	1,5 Oly.-47, 2,5 Kapt.-47, 2,5 Kapt.-47 (Mod. 50), 2,5 Kapt.-51, 1,5 t-45 1,75 t-330-52, 1,75 t-375-52	
Röhrenlampe, glasklar, 6 Volt - 0,6 Watt (Osram Nr. 3798)	N-31620	x	1,5 Oly.-50, L-50, 1,5 Oly.-51, L-51	
(Ladekontrolle)				
Röhrenlampe, glasklar, 6 Volt - 1,5 Watt (Osram Nr. 3795)	N-15580	x	1,5 Oly.-47, 2,5 Kapt.-47 (Mod. 50), 2,5 Kapt.-51, 1,5 t-45, 1,75 t-330-52, 1,75 t-375-52	
Sofittenlampe, glasklar, 6 Volt - 5 Watt (Osram Nr. 6416)	N-15600	x	2,5 Kapt.-47	
Röhrenlampe, glasklar, 6 Volt - 0,6 Watt (Osram Nr. 3798)	N-31620	x	1,5 Oly.-50, L-50, 1,5 Oly.-51, L-51	
(Öldruckkontrolle)				
Röhrenlampe, glasklar, 6 Volt - 1,5 Watt (Osram Nr. 3795)	N-15580	x	2,5 Kapt.-47, 2,5 Kapt.-47 (Mod. 50), 2,5 Kapt.-51, 1,75 t-330-52, 1,75 t-375-52	
(Fernlichtkontrolle)				
Röhrenlampe, blau, 6 Volt - 0,6 Watt (Osram Nr. 3798)	N-31622	x	1,5 Oly.-50, L-50, 1,5 Oly.-51, L-51, 2,5 Kapt.-47 (Mod. 50), 2,5 Kapt.-51, 1,5 t-45, 1,75 t-330-52, 1,75 t-375-52	

Ersatzteil-Nr.	Teile-Name		Stück pro Wagen	Modell
	(Zeituhrbeleuchtung)			
	Röhrenlampe, glasklar, 6 Volt - 0,6 Watt (Osram Nr. 3798)	N-31620	x	2,5 Kapt.-47, 2,5 Kapt.-47 (Mod. 50), 2,5 Kapt.-51
	(Innenraumbeleuchtung)			
	Sofittenlampe, glasklar, 6 Volt - 3 Watt (Osram Nr. 6427)	<N-15611	x	L-50, L-51, 1,75 t-330-52, 1,75 t-375-52
	(Kühlwasser-Temperaturkontrolle)			
	Röhrenlampe, glasklar, 6 Volt - 1,5 Watt (Osram Nr. 3795)	N-15580	x	2,5 Kapt.-47 (Mod. 50)
	Röhrenlampe, glasklar, 6 Volt - 0,6 Watt (Osram Nr. 3798)	N-31620	x	2,5 Kapt.-51, 1,75 t-330-52, 1,75 t-375-52
12 34 455	Steckdose, 5-polig, an hinterem Querträger		1	5300, 6700, 1,5 t-45
≈12 34 660				
~~12 34 776~~	~~Halbrundschraube für Tachometer, Ölmanometer und Instrumentenlampe an Instrumentenhalteplatte (M 4 x 4,8) (siehe auch 12 44 . . ., 12 60 . . .)~~		~~x~~	~~1290, 1296, 1397, 20103, 20120, 2,0-12, 3,5-34-57-83, 1190, 1396, 11234, 3200, 3300, 6100, 5200, 13237, 3500, 25104, 3700, 5300, 3,5-36-47, 6700, 1,5 t-45, 1,5 Oly.-47, 1,5 Oly.-50, L-50, 1,5 Oly.-51, L-51~~
	Halbrundschraube (M 6 x 30)	N-43531	x	
	Halbrundschraube (M 5x 10)	<N-39162	x	
	Linsensenkschraube (M 4 x 12)	N-37550	x	
	Scheibe (4,3 x 9 x 0,8 mm)	N-10068	x	
	Scheibe (6,4 x 12 x 1,5 mm)	N-11612	x	
	Federring (4,1 mm)	N-10685	x	
	Federring (5,1 mm)	N-10688	x	
	Federring (6,1 mm)	N-10690	x	
	Sechskantmutter (M 4)	N-22061	x	
	Sechskantmutter (M 5)	<N-10803	x	
	Sechskantmutter (M 6)	N-10804	x	
	Flachrundschraube (M5 x 15)	N-10513	x	

Teile-Name		Stück pro Wagen	Modell	Ersatzteil-Nr.
Sicherungsdose (3 x 8 und 1 x 25 Amp.) 1290, 1296 ab Motor Nr. R-35001 2,0-12 ab Fahrg. Nr. 2V-4038 und Br. 2V-1 3,5-34-57-83 ab Motor Nr. R-3166 3200 bis Fahrg. Nr. K-38-23414 3300 bis Fahrg. Nr. KJ-38-10303 6100 bis Fahrg. Nr. 196-1733 3500 bis Fahrg. Nr. OL-38-29704 3700 bis Fahrg. Nr. 104 A-6854 5300 bis Fahrg. Nr. Br. 3V-3259 3,6 bis Fahrg. Nr. Br. W-15553		1	1290, 1296, 1397, 20103, 20120, 2,0-12, 3,5-34-57-83, 1190, 1396, 11234, 3200, 3300, 6100, 13237, 3500, 25104, 3700, 5300, 3,5-36-47, 3,6-36-42-47	**12 38 003**
Sicherungsdose (5 x 8 und 1 x 25 Amp. 3 Verbindungsstreifen) 36315 ab Fahrg. Nr. AD-38-1722		1	3800, 36315, 2,5 Kapf.-47, 2,5 Kapf.-47 (Mod. 50), 2,5 Kapf.-51	12 38 011
Zylinderschraube (M 5 x 16)	N-10883	2		
Scheibe (5,3 x 11 x 1 mm)	N-17010	2		
Federring (5,1 mm)	<N-11410	2		
Sechskantmutter (M 5)	N-10803	2		
Sicherungsdose (5 x 8 und 1 x 25 Amp.) 1397 bis Motor Nr. 21000 20103, 20120 bis Motor Nr. 12510 3200 ab Fahrg. Nr. K-38-23415 3300 ab Fahrg. Nr. KJ-38-10304 6100 ab Fahrg. Nr. 196-1734 3500 ab Fahrg. Nr. OL-38-29705 3700 ab Fahrg. Nr. 104 A-6855 5300 ab Fahrg. Nr. Br. 3V-3260 3,6 ab Fahrg. Nr. Br. W-15554 1,5 t-45 bis Fahrg. Nr. 5000		1	1290, 1296, 1397, 20103, 20120, 2,0-12, 3,5-34--57-83, 3200, 3300, 6100, 5200, 3500, 3700, 5300, 3,6-36-42-47, 6700, 1,5 t-45, 1,5 Oly.-50, L-50, 1,5 Oly.-51, L-51, 1,75 t-330-52, 1,75 t-375-52	12 38 015
Zylinderschraube (M 5 x 16)	N-10883	2		
Scheibe (5,3 x 11 x 1 mm)	N-17010	2		
Federring (5,1 mm)	<N-11410	2		
Sechskantmutter (M 5)	N-10803	2		
Sicherungsdose (5 x 8 und 1 x 25 Amp. 2 Verbindungsstreifen) 1,5 t-45 ab Fahrg. Nr. 5001		1	1,5 t-45, 1,5 Oly.-47	12 38 016
Halbrundschraube (M 5 x 15)	N-38150	2		
Federring (5,1 mm)	<N-11410	2		
Sechskantmutter (M 5)	N-10803	2		

Ersatzteil-Nr.	Teile-Name		Stück pro Wagen	Modell
12 38 133	Deckel für Sicherungsdose (98 x 38 x 24 mm)		1	3800, 36315, 2,5 Kapt.-47, 2,5 Kapt.-47 (Mod. 50), 2,5 Kapt.-51
12 38 134	Deckel für Sicherungsdose		1	3,6-36-42-47, 6700, 1,5 t-45, 1,5 Oly.-47, 1,5 Oly.-50, L-50, 1,5 Oly.-51, L-51, 1,75 t-330-52, 1,75 t-375-52
	Sicherung (25)	N-31540	x	alle
	Sicherung (8)	N-11297	x	alle
12 40 001	**Kippschalter** für Instrumentenlampe 1,75 t-330-52 bis Fahrg. Nr. 47174 1,75 t-375-52 bis Fahrg. Nr. 19930		1	5200, 13237, 3500, 25104, 3700, 5300, 3800, 1,5 Oly.-47, 1,5 Oly.-50, L-50, 1,5 Oly.-51, L-51, 2,5 Kapt.-47, 2,5 Kapt.-47 (Mod. 50), 1,75 t-330-52, 1,75 t-375-52
	für Instrumentenlampe und Scheibenwischer 1290, 1296 ab Motor Nr. R-35001 2,0-12 ab Fahrg. Nr. 2V-4038 und Br. 2V-1 3,5-34-57-83 ab Motor Nr. R-3166		2	1290, 1296, 1397, 20103, 20120, 2,0-12, 3,5-34-57-83, 1190, 1396, 11234, 3200, 3300, 6100, 3,5-36-47, 3,6-36-42-47, 6700
≈12 40 004				
≈12 40 006				
12 40 025	Schubschalter für Instrumentenlampe		1	1,5 t-45
12 40 050	Stufenschalter für Instrumentenbeleuchtung		1	2,5 Kapt.-47 (Mod. 50), 2,5 Kapt.-51
12 40 102	Licht- und Zündungsschalter 5300 ab Fahrg. Nr. 3V-13352 1,5 t-45 bis Fahrg. Nr.1579		1	12B, 12C, 92C, 18B, 18C, 98C, 3,5-34-57-83, 1033, 1210, 12N, 12LG, 12LGL, 1233, 18N, 1833, 1290, 5300, 3,6-36-42-47, 6700, 1,5 t-45

Teile-Name	Stück pro Wagen	Modell	Ersatzteil-Nr.
Zündungsschalter	1	1,5 Oly.-50, L-50, 1,5 Oly.-51, L-51	12 40 106
Zündungsschalter (Schließung beliebig) Rlkg. bis Motor Nr. *2,5 L-54-5800 L Llkg. bis Motor Nr. *2,5 L-56-07949 L Für 1,75 t-330-52 bis Fahrg. Nr. 10983 und 1,75 t-375-52 bis Fahrg. Nr. 1879 ist Zierkappe 12 40 701 mitzuverwenden.	1	1,75 t-330-52, 1,75 t-375-52	12 40 110
Zündungsschalter Für 2,5 Kapt.-47 (Mod. 50) und 2,5 Kapt.-51 bis Fahrg. Nr. 45970 ist Zierkappe 12 40 701 mitzuverwenden.	1	2,5 Kapt.-47 (Mod. 50), 2,5 Kapt.-51	12 40 111
Zündungsschalter (Schließung angeben) Rlkg. bis Motor Nr. *2,5 L-54-5800 L Llkg. bis Motor Nr. *2,5 L-56-07949 L Für 1,75 t-330-52 bis Fahrg. Nr. 10983 und 1,75 t-375-52 bis Fahrg. Nr. 1879 ist Zierkappe 12 40 701 mitzuverwenden.	1	1,75 t-330-52, 1,75 t-375-52	12 40 117
Licht- und Zündungsschalter 1290, 1296 ab Motor Nr. R-35001 2,0-12 ab Motor Nr. 2V-4038 und Br. 2V-1 3,5-34-57-83 ab Motor Nr. R-3166 5300 bis Fahrg. Nr. 3V-13351 3,6 bis Fahrg. Nr. Br. W-72955 6700 bis Fahrg. Nr. 1Z-01715 1,5 t-45 ab Fahrg. Nr. 1580 Schlüssel für Zündungsschalter siehe 12 08 ---	1	1290, 1296, 2,0-12, 3,5-34-57-83, 1190, 1396, 11234, 3200, 3300, 6100, 5200, 13237, 3500, 5300, 3,5-36-47, 3,6-36-42-47, 6700, 1,5 t-45, 1,5 Oly.-47	12 40 118
Lichtschalter ohne Befestigungswinkel und Knopf 1,75 t-330-52 bis Fahrg. Nr. 47164 1,75 t-375-52 bis Fahrg. Nr. 19930 Für 3800, 1,5 Oly.-50, 2,5 Kapt.-47, 2,5 Kapt.-47 (Mod. 50) und 1,5 Oly.-51 bis Fahrg. Nr. 56078 L-51 bis Fahrg. Nr. 12355 2,5 Kapt.-51 bis Fahrg. Nr. 31249 1,75 t-330-52 bis Fahrg. Nr. 4909 ist Rundmutter 12 40 386 und Abstandstück 12 40 726 mitzuverwenden.	1	3800, 1,5 Oly.-50, L-50, 1,5 Oly.-51, L-51, 2,5 Kapt.-47, 2,5 Kapt.-47 (Mod. 50), 2,5 Kapt.-51, 1,75 t-330-52, 1,75 t-375-52	12 40 158
Licht- und Instrumentenleuchtenschalter ohne Knopf 1,75 t-330-52 ab Fahrg. Nr. 47165 1,75 t-375-52 ab Fahrg. Nr. 19931	1	1,75 t-330-52, 1,75 t-375-52	12 40 160
			≈12 40 179
Knopf für Lichtschalter (siehe auch 12 74 . . .)	1	1,5 Oly.-50, L-50, 1,5 Oly.-51, L-51, 1,75 t-330-52, 1,75 t-375-52	12 40 180
Knopf für Winker- und Scheibenwischerschalter	x	11234, 3200, 3300, 13237, 3500, 5300, 3,6-36-42-47, 6700, 1,5 t-45, 1,5 Oly.-47	12 40 181

Ersatzteil-Nr.	Teile-Name		Stück pro Wagen	Modell
12 40 182	Knopf für Winkerschalter 1,75 t-330-52 bis Fahrg. Nr. 47164 1,75 t-375-52 bis Fahrg. Nr. 19930		1	1,5 Oly.-50, L-50, 1,5 Oly.-51, L-51, 1,75 t-330-52, 1,75 t-375-52
12 40 183	(siehe 12 74 . . .)			
12 40 184 ≈12 40 185	Knopf für Lichtschalter und Blindverschluß Heizungsschalter		1	2,5 Kapt.-47 (Mod. 50), 2,5 Kapt.-51
~~12 40 186~~	~~Knopf für Scheibenwischerschalter (siehe auch 12 74 . . .)~~		~~1~~	~~2,5 Kapt.-47~~ (Mod. 50)
12 40 187	Knopf für Winkerschalter		1	2,5 Kapt.-51
~~12 40 188~~	~~(siehe 12 74 . . .)~~			
12 40 207	Winkerschalter ohne Knopf		1	3800, 36315, 2,5 Kapt.-47
	Halbrundschraube (M 4 x 10)	N-37633	1	
	Federring (4,1 mm)	<N-11409	1	
	Sechskantmutter (M 4)	N-22061	1	
12 40 208	Winkerschalter ohne Knopf		1	11234, 3200, 3300, 5200, 13237, 3500, 3,6-36-42-47, 6700, 1,5 t-45, 1,5 Oly.-47
12 40 209	Winkerschalter mit Knopf		1	1,5 Oly.-50, L-50, 1,5 Oly.-51, L-51,
12 40 210	Winkerschalter mit Knopf		1	2,5 Kapt.-47 (Mod. 50)
12 40 212	Winkerschalter ohne Schalthebel und Knopf, Llkg.		1	2,5 Kapt.-51
12 40 213	Winkerschalter ohne Schalthebel und Knopf, Rlkg.		1	2,5 Kapt.-51
12 40 215	Winkerschalter ohne Knopf 1,75 t-330-52 bis Fahrg. Nr. 47164 1,75 t-375-52 bis Fahrg. Nr. 19930		1	1,75 t-330-52, 1,75 t-375-52
12 40 223	Blinkschalter ohne Knopf 1,75 t-330-52 ab Fahrg. Nr. 47165 1,75 t-375-52 ab Fahrg. Nr. 19931		1	1,75 t-330-52, 1,75 t-375-52
12 40 182	Knopf für Blinkschalter		1	1,75 t-330-52, 1,75 t-375-52
12 40 225	Türkontaktschalter		1	1,5 Oly.-50, L-50, 1,5 Oly.-51, L-51, 2,5 Kapt.-47 (Mod. 50), 2,5 Kapt.-51
	(Türkontaktschalter an Scharniersäule)			
	Linsenblechschraube (3,9 x 8 mm)	N-37521	2	1,5 Oly.-50, 2,5 Kapt.-47 (Mod. 50)
	Halbrundschraube (M 4 x 8)	N-37682	2	L-50, L-51
	Federring (4,1 mm)	<N-11409	2	

Teile-Name		Stück pro Wagen	Modell	Ersatzteil-Nr.
Gehäusehälfte für Winkerschalter, unten 1,75 t-330-52 bis Fahrg. Nr. 47164 1,75 t-375-52 bis Fahrg. Nr. 19930		1	1,75 t-330-52, 1,75 t-375-52	12 40 384
Gehäusehälfte für Winkerschalter, oben 1,75 t-330-52 bis Fahrg. Nr. 47164 1,75 t-375-52 bis Fahrg. Nr. 19930		1	1,75 t-330-52, 1,75 t-375-52	12 40 385
Linsensenkschraube für Gehäuse-Winkerschalter (M 5 x 50) 1,75 t-330-52 bis Fahrg. Nr. 47164 1,75 t-375-52 bis Fahrg. Nr. 19930		1	1,75 t-330-52, 1,75 t-375-52	12 40 600
Rundmutter für Befestigung von Lichtschalter 12 40 158 (M 10 x 1)		1	1,5 Oly.-50, L-50, 1,5 Oly.-51, L-51, 2,5 Kapt.-47 (Mod. 50), 2,5 Kapt.-51, 1,75 t-330-52, 1,75 t-375-52	12 40 386
*Batterieschalter		1	1,75 t-330-52, 1,75 t-375-52	12 40 425
Sechskantblechschraube (6,3 x 12 mm)	N-39151	2		
Scheibe (6,4 x 11 x 1,5 mm)	N-10403	2		
*Kabelschuh (35 mm)		2	1,75 t-330-52, 1,75 t-375-52	(12 80 706)
*Schutzhülle für Anlasserkabel *Nur auf besondere Bestellung		2	1,75 t-330-52, 1,75 t-375-52	(12 80 602)
				≈12 40 450
Fußabblendschalter 20103 Rlkg. ab Fahrg. Nr. 103-44084 6100 nur für Rlkg. 5300 ab Fahrg. Nr. Br. 3V-12751		1	20103, 11234, 3200, 3300, 6100, 13237, 3500, 25104, 3700, 5300, 3800, 36315, 3,5-36-47, 3,6-36-42-47, 6700, 1,5 t-45, 1,5 Oly.-47, 1,5 Oly.-50, L-50, 1,5 Oly.-51, L-51, 2,5 Kapt.-47, 2,5 Kapt.-47 (Mod. 50), 2,5 Kapt.-51, 1,75 t-330-52, 1,75 t-375-52	12 40 452
Sechskantschraube (M 5 x 24)	N-10195	2		
Senkschraube (M 5 x 22)	N-40651	2		
Federring (5,1 mm)	N-11410	2		
Fächerscheibe (5,3 x 10 mm)	N-47471	2		
Sechskantmutter (M 5)	N-10803	2		
(Kabelbefestigung an Fußabblendschalter 12 40 452)				
Sicherungsbügel für Kabelbefestigung an Fußabblendschalter		3	20103, 11234, 3200, 3300, 6100, 13237, 3500, 25104, 3700, 5300, 3800, 36315, 3,5-36-47, 3,6-36-42-47, 6700, 1,5 t-45, 1,5 Oly.-47, 1,5 Oly.-50, L-50, 1,5 Oly.-51, L-51, 2,5 Kapt.-47, 2,5 Kapt.-47 (Mod. 50), 2,5 Kapt.-51, 1,75 t-330-52, 1,75 t-375-52	12 40 870
Linsenschraube (M 4 x 6)		3	20103, 11234, 3200, 3300, 6100, 13237, 3500, 25104, 3700, 5300, 3800, 36315, 3,5-36-47, 3,6-36-42-47, 6700, 1,5 t-45, 1,5 Oly.-47, 1,5 Oly.-50, L-50, 1,5 Oly.-51, L-51, 2,5 Kapt.-47, 2,5 Kapt.-47 (Mod. 50), 2,5 Kapt.-51, 1,75 t-330-52, 1,75 t-375-52	12 40 601
Schalter für Stopplicht 20103 ab Fahrg. Nr. 103-44084 13237 ab Fahrg. Nr. 237-51350		1	20103, 11234, 3200, 3300, 6100, 5200, 13237, 3500, 25104, 3700, 5300, 3800, 36315, 3,5-36-47, 3,6-36-42-47, 6700, 1,5 t-45, 1,5 Oly.-47, 1,5 Oly.-50, L-50, 1,5 Oly.-51, L-51, 2,5 Kapt.-47, 2,5 Kapt.-47 (Mod. 50), 2,5 Kapt.-51, 1,75 t-330-52, 1,75 t-375-52	12 40 581

Ersatzteil-Nr.	Teile-Name		Stück pro Wagen	Modell
(12 28 550)	Sicherungsscheibe für Kabelbefestigung		2	20103, 11234, 3200, 3300, 6100, 13237, 3500, 25104, 3700, 5300, 3800, 36315, 3,5-36-47, 3,6-36-42-47, 6700, 1,5 t-45, 1,5 Oly.-47, 1,5 Oly.-50, L-50, 1,5 Oly.-51, L-51, 2,5 Kapt.-47, 2,5 Kapt.-47 (Mod. 50), 2,5 Kapt.-51, 1,75 t-330-52, 1,75 t-375-52
	Linsenschraube (M 4 x 6)	N-38551	2	
12 40 634	Stange für Winkerschalter 12 40 209		1	1,5 Oly.-50, L-50, 1,5 Oly.-51, L-51
12 40 635	Stange für Winkerschalter 12 40 210		1	2,5 Kapt.-47 (Mod. 50)
12 40 636	Stange für Winkerschalter		1	2,5 Kapt.-51
12 40 640	Stange für Winkerschalter 12 40 215		1	1,75 t-330-52, 1,75 t-375-52
12 40 675	Mutter, Spezial, für Winkerschalter an Gehäuse (M 16 x 1) 1,75 t-330-52 bis Fahrg. Nr. 47164 1,75 t-375-52 bis Fahrg. Nr. 19930		1	1,75 t-330-52, 1,75 t-375-52 2,5 Kapt.-51
≈12 40 700				
	Halbrundschraube (M 5 x 6)	N-39351	2	
	Federring (5,1 mm)	N-11410	2	
12 40 701	Zierkappe für Zündungsschalter 2,5 Kapt.-51 ab Fahrg. Nr. 45971 1,75 t-375-52 ab Fahrg. Nr. 1880 } Rlkg. bis Motor Nr. *2,5 L-54-5800 L 1,75 t-330-52 ab Fahrg. Nr. 10984 } Llkg. bis Motor Nr. *2,5 L-56-07949 L		1	2,5 Kapt.-51, 1,75 t-330-52, 1,75 t-375-52
12 40 726	Abstandstück für Lichtschalter 12 40 158		1	1,5 Oly.-50, L-50, 1,5 Oly.-51, L-51, 2,5 Kapt.-47 (Mod. 50), 2,5 Kapt.-51, 1,75 t-330-52, 1,75 t-375-52
12 40 850	Schutzkappe für Stopplichtschalter 3800 Llkg. bis Fahrg. Nr. Kapt.-39-6426 Rlkg. bis Fahrg. Nr. Kapt.-39-2408		1	25104, 3700, 3800, 36315, 2,5 Kapt.-51
12 40 925	Öldruckschalter 1,75 t-330-52 } bis Motor Nr. *2,5 L-54-5800 L 1,75 t-375-52 }		1	3800, 3,6-36-42-47, 6700, 2,5 Kapt.-47, 2,5 Kapt.-47 (Mod. 50), 2,5 Kapt.-51, 1,75 t-330-52, 1,75 t-375-52
	Linsenschraube für Kabel an Öldruckschalter	N-38551	1	
	Federring (4,1 mm)	N-11409	1	
<12 40 926	Öldruckschalter mit Linsenschraube (M 6) 1,75 t-330-52 } 2,5 l ab Motor Nr. A 2,5 L-54-5801 L 1,75 t-375-52 } 2,6 l bis Motor Nr. *26 T-5400*		1	1,75 t-330-52, 1,75 t-375-52
	Linsenschraube (M 4 x 6)	N-38551	1	
	Federring (4,1 mm) 1,75 t-330-52 } 2,6 l bis Motor Nr. *26 T-5400* 1,75 t-375-52 }	N-11409	1	
12 40 953	Zünd- und Anlasserschalter, 12-Volt-Anlage, Llkg. und Rlkg. (Schließung beliebig) 6-Volt-Anlage Llkg. und Rlkg. Rlkg. ab Motor Nr. A 2,5 L-5801 L Llkg. ab Motor Nr. *2,5 L-56-07950 L		1	1,75 t-330-52, 1,75 t-375-52
12 40 956	Zünd- und Anlasserschalter (Schließung angeben) Rlkg. ab Motor Nr. A 2,5 L-54-5801 L Llkg. ab Motor Nr. *2,5 L-56-07950 L		1	1,75 t-330-52, 1,75 t-375-52
12 42 002	**Signalknopf für Lenkrad** mit verzahnter Nabe, schwarz mit Kontaktdraht, Kontakthöhe 70 mm 5300 bis Fahrg. Nr. 3V-15673		1	1397, 20103, 20120, 2,0-12, 1190, 1396, 11234, 3200, 3300, 6100, 5200, 13237, 3500, 25104, 3700, 5300, 3,6-36-42-47, 6700
12 42 005	Signalknopf mit Kontaktdraht, 51 mm ⌀, Kontakthöhe 90 mm		1	1033, 3,5-34-57-83, 13237, 3,5-36-47, 3,6-36-42-47, 6700

Teile-Name	Stück pro Wagen	Modell	Ersatzteil-Nr.
~~Signalknopf mit Kontaktdraht, 88 mm ⌀, Kontakthöhe 85 mm~~	~~1~~	~~3,5-36-47, 3,6-36-42-47, 6700~~	12 42 010
Signalknopf mit Kontaktdraht, 88 mm ⌀	1	3800, 1,5 Oly.-47, 1,5 Oly.-50, L-50, 1,5 Oly.-51, L-51, 2,5 Kapt.-47, 2,5 Kapt.-47 (Mod. 50), 2,5 Kapt.-51	12 42 013
Signalknopf	1	2,5 Kapt.-51	12 42 014
			•12 42 015
Signalknopf, nackt	1	3800, 1,5 Oly.-47, 1,5 Oly.-50, L-50, 1,5 Oly.-51, L-51, 2,5 Kapt.-47, 2,5 Kapt.-47 (Mod. 50), 2,5 Kapt.-51	12 42 017
Signalknopf, nackt	1	1397, 20103, 20120, 2,0-12, 1190, 1396, 11234, 3200, 3300, 6100, 5200, 3500, 25104, 3700, 5300, 1,5 t-45, 1,75 t-330-52, 1,75 t-375-52	12 42 022
Kontaktdraht für Signalknopf, 62 mm lang	1	1397, 20103, 20120, 2,0-12, 1190, 1396, 11234, 3200, 3300, 6100, 5200, 3500, 25104, 3700, 3800, 5300, 1,5 t-45, 1,5 Oly.-47, 1,5 Oly.-50, L-50, 1,5 Oly.-51, L-51, 2,5 Kapt.-47, 2,5 Kapt.-47 (Mod. 50), 2,5 Kapt.-51, 1,75 t-330-52, 1,75 t-375-52	<12 42 051
Kontaktdraht für Signalknopf, 65 mm lang	1	1397, 20103, 20120, 2,0-12, 1190, 1396, 11234, 3200, 3300, 6100, 5200, 3500, 25104, 3700, 3800, 5300, 1,5 t-45, 1,5 Oly.-47, 1,5 Oly.-50, L-50, 1,5 Oly.-51, L-51, 2,5 Kapt.-47, 2,5 Kapt.-47 (Mod. 50), 2,5 Kapt.-51, 1,75 t-330-52, 1,75 t-375-52	<12 42 052
Gummikappe für Signalknopf	1	1397, 20103, 20120, 2,0-12, 1190, 1396, 11234, 3200, 3300, 6100, 5200, 3500, 25104, 3700, 3800, 5300, 1,5 t-45, 1,5 Oly.-47, 1,5 Oly.-50, L-50, 1,5 Oly.-51, L-51, 2,5 Kapt.-47, 2,5 Kapt.-47 (Mod. 50), 2,5 Kapt.-51, 1,75 t-330-52, 1,75 t-375-52	<12 42 101
Kontaktring für Signalknopf Bei Montage von Halbrundschraube (M 5 x 10) statt (M 5 x 9) ist eine Scheibe N-17011 mitzuverwenden.	1	1,2 alle, 1,8 alle, 1033, 1397, 20103, 20120, 2,0-12, 3,5-34-57-83, 1190, 1396, 11234, 3200, 3300, 6100, 5200, 13237, 3500, 25104, 3700, 3800, 5300, 1,5 t-45, 1,5 Oly.-47, 1,5 Oly.-50, L-50, 1,5 Oly.-51, L-51, 2,5 Kapt.-47, 2,5 Kapt.-47 (Mod. 50), 1,75 t-330-52, 1,75 t-375-52	<12 42 125

Ersatzteil-Nr.	Teile-Name	Stück pro Wagen	Modell
12 42 127	Kontaktfinger und Hülse	1	2,5 Kapt.-51
≈12 42 128			
12 42 150	Isolierhülse und Lenkschneckenwelle	1	1,2 alle, 1,8 alle, 1033, 1397, 20103, 20120, 2,0-12, 3,5-34-57-83, 1190, 1396, 11234, 3200, 3300, 6100, 5200, 13237, 3500, 25104, 3700, 5300, 3800, 36315, 1,5 t-45, 1,5 Oly.-47, 1,5 Oly.-50, L-50, 1,5 Oly.-51, L-51, 2,5 Kapt.-47, 2,5 Kapt.-47 (Mod. 50), 2,5 Kapt.-51, 1,75 t-330-52, 1,75 t-375-52
12 42 151	Isolierhülse für Kontaktring	1	1,2 alle, 1,8 alle, 1033, 1397, 20103, 20120, 2,0-12, 3,5-34-57-83, 1190, 1396, 11234, 3200, 3300, 6100, 5200, 13237, 3500, 25104, 3700, 5300, 3800, 36315, 1,5 t-45, 1,5 Oly.-47, 1,5 Oly.-50, L-50, 1,5 Oly.-51, L-51, 2,5 Kapt.-47, 2,5 Kapt.-47 (Mod. 50), 1,75 t-330-52, 1,75 t-375-52
12 42 152	Isolierhülse für Lenkschneckenwelle	1	3,5-36-47, 3,6-36-42-47, 6700
12 42 154	Isolierhülse für Kontaktring	1	2,5 Kapt.-51
12 42 400	Membrane für Signalhornbetätigung	1	2,5 Kapt.-51
12 44 016	**Anzeiger für Öldruck und Kraftstoff,** 6 Volt 3300 nur auf besondere Bestellung 3,6 ab Fahrg. Nr. Br. W-10953 3,6-36 bis Fahrg. Nr. Br. 6 W-66523 3,6-42 bis Fahrg. Nr. Br. 7 W-66649 3,6-47 bis Fahrg. Nr. Br. 8 W-66685	1	11234, 3200, 3300, 6100, 5200, 13237, 3500, 3,6-36-42-47, 1,5 t-45, 1,5 Oly.-47
12 44 038	Anzeiger für Öldruck und Kraftstoff (deutsch beschriftet)	1	1,5 Oly.-51, L-51
~~(1234776)~~	~~Halbrundschraube (M 4 x 8)~~	~~3~~	~~1,5 Oly.-47, 1,5 Oly.-50, L-50, 1,5 Oly.-51, L-51~~
	Federring (4,1 mm) N-11409	2	
	Sechskantmutter (M 4) <N-22062	2	
12 44 178	Anzeiger für Kraftstoff	1	3800, 2,5 Kapt.-47
≈(12 66 205)			
12 52 150	**Rohr für Öldruckanzeiger** 1 Hülse 12 52 301 1 Überwurfmutter N-21001 1 Muttter 12 52 351 1 T-Stück 6 50 101 mitverwenden. (siehe auch 12 12 . . .)	lfd. m	1,2 alle, 1,8 alle, 1033, 1397, 20103, 20120, 2,0-12, 3,5-34-57-83, 1190, 1396, 11234, 3200, 3300, 6100, 5200, 13237, 3500, 25104, 3700, 5300, 36315, 3,5-36-47, 3,6-36-42-47, 6700, 1,5 Oly.-47, 1,5 Oly.-50, L-50, 1,5 Oly.-51, L-51

Teile-Name		Stück pro Wagen	Modell	Ersatzteil-Nr.
Rohr für Öldruckanzeiger		1	1,5 t-45	12 52 154
Hülse für Öldruckanzeigerrohr, Konus 10 mm ⌀ 2,0-12 ab Fahrg. Nr. Br. 2V-5904 1396 ab Fahrg. Nr. 396-7999 3,5-36 ab Fahrg. Nr. Br. 6V-3067 3,5-47 ab Fahrg. Nr. Br. 9V-2736		1	20103, 2,0-12, 1190, 1396, 11234, 3200, 3300, 6100, 5200, 13237, 3500, 25104, 3700, 5300, 36315, 3,5-36-47, 3,6-36-42-47, 6700, 1,5 t-45, 1,5 Oly.-47, 1,5 Oly.-50, L-50, 1,5 Oly.-51, L-51	12 52 301
Überwurfmutter (M 12 x 1,5)	N-21901	1		
Mutter für Druckverbindung (M 8 x 1) 20103, 20120 ab Motor Nr. 46529 2,0-12 ab Motor Nr. Br. 4550 1190 ab Motor Y-37536 1396 ab Motor Nr. Y-6301 13237 ab Motor Nr. 48785		1	20103, 20120, 2,0-12, 1190, 1396, 11234, 3200, 3300, 6100, 5200, 13237, 3500, 25104, 3700, 5300, 36315, 3,5-36-47, 3,6-36-42-47, 6700, 1,5 t-45, 1,5 Oly.-47, 1,5 Oly.-50, L-50, 1,5 Oly.-51, L-51	12 52 351
(Öldruckanzeigerrohr-Befestigung)				
Halbrundschraube (M 6 x 12)	N-37741	2	11234, 3200, 3300, 6100, 13237, 3500, 25104, 3700, 5300, 36315, 1,5 t-45	
Federring (6,1 mm)	N-10690	2		
Sechskantmutter (M6)	<N-10804	2		
Linsenschraube (M 5 x 10)	<N-37641	1	1,5 Oly.-47, 1,5 Oly.-50, L-50	
Halbrundschraube (M 5 x 10)	<N-39162	1	1,5 Oly.-51, L-51	
Federring (5,1 mm)	N-10688	1		
Sechskantmutter (M 5)	<N-10803	1		
Zylinderschraube (M 6 x 16)	N-32120	1		
Scheibe (6,4 x 18 x 1,5 mm)	<N-35613	1	1,5 Oly.-47, 1,5 Oly.-50, L-50	
Federring (6,1 mm)	N-10690	1		
Sechskantmutter (M6)	<N-10804	1		
Gummitülle für Öldruckanzeigerrohr durch Stirnwand	N-43120	1	11234, 3200, 3300, 13237, 3500, 1,5 Oly.-47, 1,5 Oly.-50, L-50	
Gummitülle für Öldruckanzeigerrohr durch Stirnwand	N-18340	1	6100	

Ersatzteil-Nr.	Teile-Name	Stück pro Wagen	Modell
12 52 376	Winkelstück für Öldruckanzeigerrohr (Nur für Teil-Motoren 6 04 027, 6 04 028, 6 04 519 und 6 04 520, sowie bei 6 04 031, 6 04 032, 6 04 523 und 6 04 524 für 1,5 t-45)	1	1,5 Oly.-47, 1,5 Oly.-50, L-50, 1,5 Oly.-51, L-51
≈12 52 425			
≈12 54 012			
≈12 54 017			
12 54 020	**Anzeiger für Kraftstoff** im Kraftstoffbehälter 3500 ab Fahrg. Nr. OL-38-29705	1	3800, 1,5 Oly.-47, 1,5 Oly.-50, L-50
12 54 023	Anzeiger für Kraftstoff im Kraftstoffbehälter	1	3800, 2,5 Kapt.-47, 2,5 Kapt.-47 (Mod. 50)
12 54 024	Anzeiger für Kraftstoff im Kraftstoffbehälter	1	1,5 Oly.-51, L-51
12 54 025	Anzeiger für Kraftstoff im Kraftstoffbehälter	1	2,5 Kapt.-51
12 54 026	Anzeiger für Kraftstoff im Kraftstoffbehälter (nicht für Fahrgestell-Kraftstoffbehälter)	1	1,75 t-330-52, 1,75 t-375-52

Teile-Name	Stück pro Wagen	Modell	Ersatzteil-Nr.
Anzeiger für Kraftstoff im Kraftstoffbehälter (nur für Fahrgestell-Kraftstoffbehälter)	1	1,75 t-330-52, 1,75 t-375-52	12 54 027
Dichung für Kraftstoffanzeiger 1290, 1296 ab Motor Nr. R-35001 2,0-12 ab Fahrg. Nr. 2V-4038 und Br. 2V-1 3,5-34-57-83 ab Motor Nr. R-3166	1	1290, 1296, 1397, 20103, 20120, 2,0-12, 3,5-34-57-83, 1190, 1396, 11234, 3200, 3300, 6100, 5200, 13237, 3500, 25104, 3700, 3800, 36315, 3,5-36-47, 3,6-36-42-47, 6700, 1,5 t-45, 1,5 Oly.-47, 1,5 Oly.-50, L-50, 2,5 Kapt.-47, 2,5 Kapt.-47 (Mod. 50)	12 54 277
Dichtung für Kraftstoffanzeiger	1	1,5 Oly.-51, L-51 2,5 Kapt.-51, 1,75 t-330-52, 1,75 t-375-52	12 54 278
Scheibe (Dichtring) 5,2 x 9,5 mm	5	1290, 1296, 1397, 20103, 20120, 2,0-12, 3,5-34-57-83, 1190, 1396, 11234, 3200, 3300, 6100, 5200, 13237, 3500, 25104, 3700, 3800, 36315, 3,5-36-47, 3,6-36-42-47, 6700, 1,5 t-45, 1,5 Oly.-47, 1,5 Oly.-50, L-50, 1,5 Oly.-51, L-51, 2,5 Kapt.-47, 2,5 Kapt.-47 (Mod. 50)	(8 18 376)
Halbrundschraube (M 5 x 12) N-37851	5		
Halbrundschraube (M 5 x 10) <N-39162	5		
Scheibe (5,2 x 8,5 x 0,15 mm)	5	2,5 Kapt.-51, 1,75 t-330-52, 1,75 t-375-52	12 54 326
			≈12 58 202
Tachometer, 100 mm ⌀ Zahleneinteilung bis 120 km Zifferblatt schwarz	1	20103, 2,0-12, 1190, 1396, 11234, 3200, 3300, 6100, 5200, 13237, 3500, 25104, 3700, 5300, 36315, 3,5-34-57, 3,6-36-42-47, 6700, 1,5 Oly.-47	**12 60 151**
~~Tachometer, Kilometer~~	~~1~~	~~3800, 2,5 Kapt.-47~~	~~12 60 172~~
Tachometer mit Kraftstoffanzeiger, Kilometer	1	2,5 Kapt.-51	12 60 176
~~Halbrundschraube für Tachometer (M 4 x 4,8)~~	~~1~~	~~1,5 Oly.-50, L-50,~~ 1,5 Oly.-51, L-51	~~(12 34 776)~~
~~Tachometer mit Kraftstoffanzeiger, Kilometer~~	~~1~~	~~2,5 Kapt.-47 (Mod. 50)~~	~~12 60 177~~

Ersatzteil-Nr.	Teile-Name		Stück pro Wagen	Modell
12 60 178	Tachometer mit Kraftstoffanzeiger, Meilen		1	2,5 Kapt.-47 (Mod. 50)
	Federring (4,1 mm)	N-10685	3	
12 60 180	Tachometer, Kilometer		1	1,5 Oly.-51, L-51
12 60 181	Tachometer, Meilen		1	1,5 Oly.-51, L-51
12 60 182	Tachometer, Kilometer		1	1,5 t-45
12 60 184	Tachometer mit Kraftstoffanzeiger, Kilometer		1	1,75 t-330-52, 1,75 t-375-52
12 60 185	Tachometer mit Kraftstoffanzeiger, Meilen		1	1,75 t-330-52, 1,75 t-375-52
	Halbrundschraube (M 4 x 10)	<N-37633	2	
	Federring (4,1 mm)	N-10685	2	
12 60 188	Tachometer mit Kraftstoffanzeiger, 12 Volt		1	1,75 t-330-52, 1,75 t-375-52
≈12 66 156				
12 66 157	**Glasscheibe,** außen, gewölbt (134 mm ⌀) für Tachometer mit Kraftstoffanzeiger		1	2,5 Kapt.-47, 2,5 Kapt.-47 (Mod. 50), 1,75 t-330-52, 1,75 t-375-52
12 66 180	Gummiabdichtung für Glasscheibe, außen (135 mm ⌀)		1	2,5 Kapt.-47 (Mod. 50), 1,75 t-330-52, 1,75 t-375-52
~~<12 66 205~~	~~Fassungsring für Glasscheibe, Tachometer (siehe auch 12 44 . . .)~~		~~1~~	~~1,5 Oly.-50, L-50, 1,5 Oly.-51, L-51~~
~~12 68 007~~	~~Tachometerwelle mit Schutzschlauch, 1255 mm lang~~ Anschluß an Tachometer und Getriebe (M 17 x 1,5) 1290 L-RH und CL ab Motor Nr. R-35001 1190 L-RH bis Fahrg. Nr. 190-10992 einschl. 13563 ausschl. 10303, 306, 415, 425, 448, 451, 466, 497, 533, 831 3,5-36 bis Fahrg. Nr. Br. 6 V-3066 3,5-47 bis Fahrg. Nr. Br. 9 V-2735		~~1~~	~~1290, 1190, 3,5-36-47~~
	Rlkg. 1397, 20103 bis Motor Nr. 47689 2,0-12 bis Fahrg. Nr. 2 V-5903		1	1397, 20103, 2,0-12

Teile-Name	Stück pro Wagen	Modell	Ersatzteil-Nr.
~~Tachometerwele mit Schutzschlauch, 1135 mm lang~~ Anschluß an Tachometer und Getriebe (M 17 x 1,5) 1290, 1296 L-RV ab Motor Nr. R-35001 1190 L-RV und CL 4-Gang-Getriebe CL bis Fahrg. Nr. 190-38104 L-RV bis Fahrg. Nr. 190-42391 1397 ab Motor Nr. 21001 20103, 20120 ab Motor Nr. 12511 bis Fahrg. Nr. 103-44083 1396 bis Fahrg. Nr. 396-7999	~~1~~	~~1290, 1296, 1397, 20103,~~ 20120, 1190, 1396	~~12 68 008~~
Tachometerwelle mit Schutzschlauch, 1180 mm lang Gewinde an Tachometer und Getriebe (M 18 x 1,5) 3800 LV bis Fahrg. Nr. Kapt.-39-1789 2,5 Kapt.-47 ab Fahrg. Nr. 7350	1	3800, 2,5 Kapt.-47, 2,5 Kapt.-47 (Mod. 50), 2,5 Kapt.-51	12 68 017
Rlkg. 1190 L-RV ab Fahrg. Nr. 190-42392 1396 ab Fahrg. Nr. 396-7999	1	1190, 1396, 25104, 3700	
Tachometerwelle mit Schutzschlauch, 1000 mm lang Gewinde an Tachometer und Getriebe (M 18 x 1,5)	1	3500, 1,5 Oly.-47	12 68 020
Tachometerwelle mit Schutzschlauch, 1225 mm lang Gewinde an Tachometer und Getriebe (M 18 x 1,5)	1	36315	12 68 021
Rlkg.	1	1,5 Oly.-50, L-50, 1,5 Oly.-51, L-51	
			≈12 68 022

Ersatzteil-Nr.	Teile-Name	Stück pro Wagen	Modell
~~12 68 024~~	~~Tachometerwelle mit Schutzschlauch, 2100 mm lang~~ ~~Gewinde an Tachometer und Getriebe (M 18 x 1,5)~~	~~1~~	~~6700~~
12 68 026	Tachometerwelle mit Schutzschlauch, 1418 mm lang, Llkg. Gewinde an Tachometer und Getriebe (M 18 x 1,5)	1	1,5 Oly.-50, L-50, 1,5 Oly.-51, L-51
12 68 033	Tachometerwelle mit Schutzschlauch, Llkg. und Rlkg. Gewinde an Tachometer und Getriebe (M 18 x 1,5) 3800 für LZ, LV, C4 für LV ab Fahrg. Nr. Kapt.-39-1790 3,5-36 ab Fahrg. Nr. Br. 6V-3067 3,5-47 ab Fahrg. Nr. Br. 9V-2736 2,5 Kapt.-47 bis Fahrg. Nr. 7349	1	5300, 3800, 3,5-36-47, 3,6-36-42-47, 1,5 t-45, 2,5 Kapt.-47
	Llkg.	1	1,75 t-330-52, 1,75 t-375-52
	Rlkg. 20103 ab Motor Nr. 47690 2,0-12 ab Fahrg. Nr. 2V-5904	1	20103, 2,0-12
12 68 034	Tachometerwelle mit Schutzschlauch, Rlkg.	1	1,75 t-330-52, 1,75 t-375-52
12 68 039	(siehe Seite 434 b, 434 f)		
12 68 043	(siehe Seite 434 b, 434 f)		
12 68 228	Tachometerwelle ohne Schutzschlauch, 1192 mm lang Für Tachometerwelle 12 68 010 und 017 3800 LV bis Fahrg. Nr. Kapt.-39-1789 2,5 Kapt.-47 ab Fahrg. Nr. 7350	1	1290, 1296, 1190, 1396, 3,5-34-57-83, 25104, 3700, 3800, 2,5 Kapt.-47, 2,5 Kapt.-47 (Mod. 50), 2,5 Kapt.-51

Teile-Name	Stück pro Wagen	Modell	Ersatzteil-Nr.
~~Tachometerwelle ohne Schutzschlauch, 1061 mm lang Für Tachometerwelle 12 68 011 und 014~~	~~1~~	~~2,0-12, 1190, 11234, 5200, 13237~~	~~12 68 231~~
Tachometerwelle ohne Schutzschlauch, 1000 mm lang 3200 bis Fahrg. Nr. K-38-16983 3300 bis Fahrg. Nr. KJ-38-7999	1	3200, 3300, 3500, 1,5 Oly.-47	12 68 235 ≈12 68 236
Tachometerwelle ohne Schutzschlauch, 1462 mm lang, Llkg.	1	1,5 Oly.-50, L-50, 1,5 Oly.-51, L-51	12 68 239
Tachometerwelle ohne Schutzschlauch, Rlkg. 1,75 t-330-52 bis Fahrg. Nr. 32033 1,75 t-375-52 bis Fahrg. Nr. 11098	1	1,75 t-330-52, 1,75 t-375-52	12 68 240
Tachometerwelle ohne Schutzschlauch, Llkg. und Rlkg. Für Tachometerwelle 12 68 007 und 017, 3800 LZ, C4 und LV 2,5 Kapt.-47 bis Fahrg. Nr. 7349	1	1290, 1190, 5300, 3800, 3,5-36-47, 3,6-36-42-47, 1,5 t-45, 2,5 Kapt.-47	12 68 245
Llkg.	1	1,75 t-330-52, 1,75 t-375-52	
Rlkg.	1	1397, 20103, 2,0-12	
Tachometerwelle ohne Schutzschlauch, Rlkg. 1,75 t-330-52 ab Fahrg. Nr. 32034 1,75 t-375-52 ab Fahrg. Nr. 11099	1	1,75 t-330-52, 1,75 t-375-52	12 68 246
Anlaufstück für Tachometerwelle Llkg. 1,75 t-330-52 bis Fahrg. Nr. 32063 1,75 t-375-52 bis Fahrg. Nr. 11098 Rlkg. 1,75 t-330-52 bis Fahrg. Nr. 32033 1,75 t-375-52 bis Fahrg. Nr. 11098	1	1290, 1296, 1397, 20103, 20120, 2,0-12, 3,5-34-57-83, 1190, 1396, 11234, 3200, 3300, 6100, 5200, 13237, 3500, 25104, 3700, 5300, 3800, 36315, 3,5-36-47, 3,6-36-42-47, 6700, 1,5 t-45, 1,5 Oly.-47, 1,5 Oly.-50, L-50, 1,5 Oly.-51, L-51, 2,5 Kapt.-47, 2,5 Kapt.-47 (Mod. 50), 2,5 Kapt.-51, 1,75 t-330-52, 1,75 t-375-52	12 68 900

Ersatzteil-Nr.	Teile-Name		Stück pro Wagen	Modell
12 68 901	Anlaufstück für Tachometerwelle Llkg. 1,75 t-330-52 ab Fahrg. Nr. 32064 1,75 t-375-52 ab Fahrg. Nr. 11099 Rlkg. 1,75 t-330-52 ab Fahrg. Nr. 32034 1,75 t-375-52 ab Fahrg. Nr. 11099		1	1,75 t-330-52, 1,75 t-375-52
12 68 925	Anlaufscheibe für Tachometerwelle Llkg. 1,75 t-330-52 bis Fahrg. Nr. 32063 1,75 t-375-52 bis Fahrg. Nr. 11098 Rlkg. 1,75 t-330-52 bis Fahrg. Nr. 32033 1,75 t-375-52 bis Fahrg. Nr. 11098		1	1290, 1296, 1397, 20103, 20120, 2,0-12, 3,5-34-57-83, 1190, 1396, 11234, 3200, 3300, 6100, 5200, 13237, 3500, 25104, 3700, 5300, 3800, 36315, 3,5-36-47, 3,6-36-42-47, 6700, 1,5 t-45, 1,5 Oly.-47, 1,5 Oly.-50, L-50, 1,5 Oly.-51, L-51, 2,5 Kapt.-47, 2,5 Kapt.-47 (Mod. 50), 2,5 Kapt.-51, 1,75 t-330-52, 1,75 t-375-52
12 68 926	Anlaufscheibe für Tachometerwelle Llkg. 1,75 t-330-52 ab Fahrg. Nr. 32064 1,75 t-375-52 ab Fahrg. Nr. 11099 Rlkg. 1,75 t-330-52 ab Fahrg. Nr. 32034 1,75 t-375-52 ab Fahrg. Nr. 11099		1	1,75 t-330-52, 1,75 t-375-52
(11 80 204)	Halter für Tachometerwelle mit Schutzschlauch		1	2,5 Kapt.-47, 2,5 Kapt.-47 (Mod. 50), 2,5 Kapt.-51
	Gummitülle für Tachometerwelle siehe 12 88 ---			
	(Tachometerwelle-Befestigung)			
	Linsenschraube (M 5 x 10)	<N-37641	2	1,5 Oly.-50, L-50
	Halbrundschraube, Llkg. (M 5 x 10)	<N-39162	1	1,5 Oly.-51, L-51
	Federring (5,1 mm)	N-10688	2	
	Sechskantmutter (M 5)	<N-10803	2	
	Halbrundschraube (M 6 x 12)	N-37741	2	1,5 Oly.-47, 6700
	Federring (6,1 mm)	N-10690	2	
	Sechskantmutter (M 6)	N-10804	x	
	Vierkantmutter (M 6)	N-24900	x	
	Zylinderschraube (M 6 x 16)	N-32120	1	3500,
	Zylinderschraube, Rlkg. (M 6 x 12)	N-16670	1	1,5 Oly.-51, L-51
	Linsenschraube (M 6 x 20)	N-38780	1	13237
	Federring (6,1 mm)	N-10690	1	13237, 3500
	Sechskantmutter (M 6)	N-10804	1	

Teile-Name	Stück pro Wagen	Modell	Ersatzteil-Nr.
Getriebegehäuse für elektr. Scheibenwischermotor 12 72 155 (Bosch) Ausführung: WS/HA 1/6 /2	1	1,75 t-330-52, 1,75 t-375-52	**12 70 050**
Getriebegehäuse für elektr. Scheibenwischermotor 12 72 155 (Bosch) Ausführung: WS/HA 3/6 A2	1	1,75 t-330-52, 1,75 t-375-52	**12 70 053**
Getriebegehäuse für elektr. Scheibenwischermotor 12 72 156 Ausführung: WS 13/1 F 13	1	1,75 t-330-52, 1,75 t-375-52	**12 70 056**
Achse mit Zahnrad für elektr. Scheibenwischermotor 12 72 155 (Bosch) Ausführung: WS/HA 1/6 A2 WS/HA 1/6 /2 WS/HA 3/6 A2 Bei Verwendung für Scheibenwischermotor 12 72 155 (Bosch) Ausführung: WS/HA 1/6 A2 ist das Anlaufteil 12 70 350 - WSNF 16 Z 1 x mitzuverwenden.	1	1,75 t-330-52, 1,75 t-375-52	**12 70 105**
Polgehäuse mit Erregerwicklung komplett für Scheibenwischermotor 12 72 155 Ausführung: WS/HA 1/6 A2	1	1,75 t-330-52, 1,75 t-375-52	**12 70 076**
Polgehäuse mit Erregerwicklung komplett für Scheibenwischermotor 12 72 155 (Bosch) Ausführung: WS/HA 3/6 A2	1	1,75 t-330-52, 1,75 t-375-52	**12 70 078**
Polgehäuse mit Erregerwicklung komplett für Scheibenwischermotor 12 72 156 Ausführung: WS 13/1 F 13	1	1,75 t-330-52, 1,75 t-375-52	**12 70 079**
Lagerbuchse für Lagerdeckel Getriebegehäuse elektr. Scheibenwischermotor 12 72 155 (Bosch) Ausführung: WS/HA 1/6 /2 WS/HA 1/6 A2 WS/HA 3/6 A2	2	1,75 t-330-52, 1,75 t-375-52	**12 70 200**
Anker für elektr. Scheibenwischermotor 12 72 155 (Bosch) Ausführung: WS/HA 1/6/2	1	1,75 t-330-52, 1,75 t-375-52	**12 70 250**
Anker für elektr. Scheibenwischermotor 12 72 155 (Bosch) Ausführung: WS/HA 3/6 A2	1	1,75 t-330-52, 1,75 t-375-52	**12 70 254**
Anker für elektr. Scheibenwischermotor 12 72 155 (Bosch) Ausführung: WS/HA 1/6 A2	1	1,75 t-330-52, 1,75 t-375-52	**12 70 257**
Anker für elektr. Scheibenwischermotor 12 72 156 Ausführung: WS 13/1 F 13	1	1,75 t-330-52, 1,75 t-375-52	**12 70 259**
Erregerwicklung-Hauptstrom für elektr. Scheibenwischermotor 12 72 155 (Bosch) Ausführung: WS/HA 1/6 /2 „Nur für angeschraubte Ausführung"	1	1,75 t-330-52, 1,75 t-375-52	**12 70 300**
Erregerwicklung-Nebenstrom für elektr. Scheibenwischermotor 12 72 155 (Bosch) Ausführung: WS/HA 1/6/2 „Nur für angeschraubte Ausführung"	1	1,75 t-330-52, 1,75 t-375-52	**12 70 301**
Anlaufteil für elektr. Scheibenwischermotor Nur in Verbindung von Achse mit Zahnrad 12 70 150 für Wischermotor 12 72 155 Ausführung: WS/HA 1/6 A2	1	1,75 t-330-52, 1,75 t-375-52	**12 70 350**
Lagerdeckel, Kollektorseite für elektr. Scheibenwischermotor 12 72 155 (Bosch) Ausführung: WS/HA 1/6/2	1	1,75 t-330-52, 1,75 t-375-52	**12 70 400**
Lagerdeckel für Anker auf Kollektorseite für elektr. Scheibenwischermotor 12 72 155 (Bosch) Ausführung: WS/HA 1/6 A2 WS/HA 3/6 A2	1	1,75 t-330-52, 1,75 t-375-52	<12 70 404
Lagerdeckel für Anker auf Kollektorseite für elektr. Scheibenwischermotor 12 72 156 Ausführung: WS 13/1 F 13	1	1,75 t-330-52, 1,75 t-375-52	<12 70 410

Ersatzteil-Nr.	Teile-Name	Stück pro Wagen	Modell
12 70 450	Halteplatten mit Kohlebürsten und Federn für elektr. Scheibenwischermotor 12 72 155 (Bosch) Ausführung: WS/HA 1/6 A2 WS/HA 1/6/2 WS/HA 3/6 A2	1	1,75 t-330-52, 1,75 t-375-52
12 70 475	Kohlebürste mit Kabel für elektr. Scheibenwischermotor 12 72 155 (Bosch) Ausführung: WS/HA 1/6/2	2	1,75 t-330-52, 1,75 t-375-52
12 70 478	Kohlebürste mit Kabel für elektr. Scheibenwischermotor 12 72 155 (Bosch) Ausführung: WS/HA 1/6 A2 WS/HA 3/6 A2	2	1,75 t-330-52, 1,75 t-375-52
12 70 500	Druckfeder - Kohlebürste für elektr. Scheibenwischermotor 12 72 155 (Bosch) Ausführung: WS/HA 1/6 A2 WS/HA 3/6 A2	2	1,75 t-330-52, 1,75 t-375-52
12 72 155	**Scheibenwischermotor** mit Befestigungsplatte, elektr. (6 Volt) 1,75 t-330-52 ab Fahrg. Nr. 52024 1,75 t-375-52 ab Fahrg. Nr. 22876	1	1,75 t-330-52, 1,75 t-375-52
<12 72 156	Scheibenwischermotor mit Befestigungsplatte, elektr. (12 Volt) 1,75 t-330-52 ab Fahrg. Nr. 52024 1,75 t-375-52 ab Fahrg. Nr. 22876	1	1,75 t-330-52, 1,75 t-375-52
<12 72 226	Kurbelarm, Scheibenwischermotor, elektr. 1,75 t-330-52 ab Fahrg. Nr. 52024 1,75 t-375-52 ab Fahrg. Nr. 22876	1	1,75 t-330-52, 1,75 t-375-52
	(Kurbelarm an Scheibenwischermotor)		
	*Sechskantmutter (M 6 - Rechtsgewinde) (Bosch) N-11419	1	
	*Sechskantmutter (M 7 - Linksgewinde) (AVOG) N-48611	1	
	*Sechskantmutter (M 6 - Linksgewinde) (SWF) N-48171	1	
	*Fächerscheibe (6,4 mm) (SWF und Bosch) N-47492	1	
	*Federscheibe (7,4 x 14 x 1,7 mm) (AVOG) N-48411 *1,75 t-330-52 ab Fahrg. Nr. 52024 1,75 t-375-52 ab Fahrg. Nr. 22876	1	

Teile-Name		Stück pro Wagen	Modell	Ersatzteil-Nr.
(Scheibenwischer an Armaturentafel)				
Dämpfungstülle, Gummi 1,75 t-330-52 ab Fahrg. Nr. 52024 1,75 t-375-52 ab Fahrg. Nr. 22876		2	1,75 t-330-52, 1,75 t-375-52	12 72 351
Dämpfungsring 1,75 t-330-52 ab Fahrg. Nr. 52024 1,75 t-375-52 ab Fahrg. Nr. 22876		2	1,75 t-330-52, 1,75 t-375-52	12 72 400
Hülse 1,75 t-330-52 ab Fahrg. Nr. 52024 1,75 t-375-52 ab Fahrg. Nr. 22876		4	1,75 t-330-52, 1,75 t-375-52	12 72 375
Sechskantschraube (M 5 x 16) 1,75 t-330-52 ab Fahrg. Nr. 52024 1,75 t-375-52 ab Fahrg. Nr. 22876	N-27862	2		
(Scheibenwischermotor an Luftfangtrichter)				
Dämpfungstülle, Gummi 1,75 t-330-52 ab Fahrg. Nr. 52024 1,75 t-375-52 ab Fahrg. Nr. 22876		1	1,75 t-330-52, 1,75 t-375-52	12 72 351
Dämpfungsring 1,75 t-330-52 ab Fahrg. Nr. 52024 1,75 t-375-52 ab Fahrg. Nr. 22876		1	1,75 t-330-52, 1,75 t-375-52	12 72 400
Hülse 1,75 t-330-52 ab Fahrg. Nr. 52024 1,75 t-375-52 ab Fahrg. Nr. 22876		2	1,75 t-330-52, 1,75 t-375-52	12 72 375
*Scheibe (10,5 x 0,5 mm)	N-27285	2		
*Sechskantschraube (M 5 x 16)	N-27862	1		
*1,75 t-330-52 ab Fahrg. Nr. 52024 1,75 t-375t52 ab Fahrg. Nr. 22876				

Teile-Name	Stück pro Wagen	Modell	Ersatzteil-Nr.
			≈12 72 483
Arm für Scheibenwischer, verchromt 25104, 3700 für LC 4	2	25104, 3700, 3800, 36315, 2,5 Kapt.-47, 2,5 Kapt.-47 (Mod. 50), 2,5 Kapt.-51	12 72 486
Arm für Scheibenwischer 5200 ab Fahrg. Nr. 2V-2651 5300 ab Fahrg. Nr. 2V-2651 3,6-36 ab Fahrg. Nr. Br. 6W-56993 3,6-42 ab Fahrg. Nr. Br. 7W-56981 3,6-47 ab Fahrg. Nr. Br. 8W-57031	2	5200, 5300, 3,6-36-42-47, 6700, 1,5 t-45	12 72 490
Arm für Scheibenwischer, verchromt	2	3500, 1,5 Oly.-47, 1,5 Oly.-50, L-50, 1,5 Oly.-51, L-51	12 72 493
Arm für Scheibenwischer, links	1	1,75 t-330-52, 1,75 t-375-52	12 72 494
Arm für Scheibenwischer, rechts	1	1,75 t-330-52, 1,75 t-375-52	12 72 495

Ersatzteil-Nr.	Teile-Name	Stück pro Wagen	Modell
12 72 730	Wischer mit Fassung, schwarz 1290, 1296 ab Motor Nr. R-35001 2,0-12 ab Fahrg. Nr. Br. 2V-4038 bis Fahrg. Nr. Br. 2V-9698 3,5-34-57-83 ab Fahrg. Nr. R-3166 3,6-36-42-47 bis Fahrg. Nr. Br. W-3969	1	1290, 1296, 1397, 20103, 2,0-12, 3,5-34-57-83, 1190, 1396, 3,6-36-42-47
<12 72 732	Wischer mit Fassung, verchromt 25104, 3700 für LC 4	2	25104, 3700, 3800, 36315, 2,5 Kapt.-47, 2,5 Kapt.-47 (Mod. 50), 2,5 Kapt.-51
12 72 734	Wischer mit Fassung, verchromt	2	2,0-12, 1190, 11234, 3200, 3300, 6100, 5200, 3500, 25104, 3700, 5300, 3,6-36-42-47, 6700, 1,5 t-45, 1,5 Oly.-47, 1,5 Oly.-50, L-50, 1,5 Oly.-51, L-51, 1,75 t-330-52, 1,75 t-375-52
12 74 003	**Rückzugfeder für Scheibenwischerarm** 1290, 1296 ab Motor Nr. R-35001 3300 bis Fahrg. Nr. KJ-38-10303 } 1 Stück 6100 bis Fahrg. Nr. 196-1733 } 1 Stück	2	1290, 1296, 1397, 20103, 20120, 2,0-12, 3,5-34-57-83, 1190, 1396, 11234, 3200, 3300, 6100, 5200, 13237, 3500, 5300, 3800, 36315, 3,5-36-47, 3,6-36-42-47, 6700, 1,5 t-45, 1,5 Oly.-47, 1,5 Oly.-50, L-50, 1,5 Oly.-51, L-51, 2,5 Kapt.-47, 2,5 Kapt.-47 (Mod. 50), 2,5 Kapt.-51, 1,75 t-330-52, 1,75 t-375-52
12 74 138	Scheibenwischerlager mit Verbindungsstange, links	1	3800, 2,5 Kapt.-47 2,5 Kapt.-47 (Mod. 50), 2,5 Kapt.-51
12 74 139	Scheibenwischerlager mit Verbindungsstange, rechts	1	3800, 2,5 Kapt.-47 2,5 Kapt.-47 (Mod. 50), 2,5 Kapt.-51

Teile-Name	Stück pro Wagen	Modell	Ersatzteil-Nr.
Scheibenwischerlager mit Verbindungsstange, links 3,6-36 ab Fahrg. Nr. Br. 6W-56933 3,6-42 ab Fahrg. Nr. Br. 7W-56981 3,6-47 ab Fahrg. Nr. Br. 8W-57031	1	3,6-36-42-47, 6700	12 74 147 ≈12 74 148
Scheibenwischerlager mit Verbindungsstange, links	1	1,5 t-45	12 74 149
Scheibenwischerlager mit Verbindungsstange, rechts	1	1,5 t-45	12 74 150
Scheibenwischerlager mit Verbindungsstange, links 1,75 t-330-52 bis Fahrg. Nr. 52023 1,75 t-375-52 bis Fahrg. Nr. 22875	1	1,75 t-330-52, 1,75 t-375-52	12 74 151
Scheibenwischerlager mit Verbindungsstange, rechts 1,75 t-330-52 bis Fahrg. Nr. 52023 1,75 t-375-52 bis Fahrg. Nr. 22875	1	1,75 t-330-52, 1,75 t-375-52	12 74 152
Scheibenwischerlager mit Verbindungsstange, links 1,75 t-330-52 ab Fahrg. Nr. 52024 1,75 t-375-52 ab Fahrg. Nr. 22876	1	1,75 t-330-52, 1,75 t-375-52	12 74 164
Scheibenwischerlager mit Verbindungsstange, rechts 1,75 t-330-52 ab Fahrg. Nr. 52024 1,75 t-375-52 ab Fahrg. Nr. 22876	1	1,75 t-330-52, 1,75 t-375-52	12 74 165
Verbindungsstange für Scheibenwischer 1,75 t-330-52 bis Fahrg. Nr. 52023 1,75 t-375-52 bis Fahrg. Nr. 22875	1	1,75 t-330-52, 1,75 t-375-52	12 74 276
Verbindungsstange für Scheibenwischer, 203,5 mm lang	1	1,5 Oly.-47, 1,5 Oly.-50, L-50, 1,5 Oly.-51, L-51	12 74 295
Verbindungsstange für Scheibenwischer, links 1,75 t-330-52 ab Fahrg. Nr. 52024 1,75 t-375-52 ab Fahrg. Nr. 22876	1	1,75 t-330-52, 1,75 t-375-52	12 74 316
Verbindungsstange für Scheibenwischer, rechts 1,75 t-330-52 ab Fahrg. Nr. 52024 1,75 t-375-52 ab Fahrg. Nr. 22876	1	1,75 t-330-52, 1,75 t-375-52	12 74 317
(Verbindungsstange an Scheibenwischergetriebe)			
Scheibe, Filz (6,5 x 12 x 1 mm) 1,75 t-330-52 bis Fahrg. Nr. 52023 1,75 t-375-52 bis Fahrg. Nr. 22875	3	1,75 t-330-52, 1,75 t-375-52	12 74 701

ELEKTRISCHE AUSRÜSTUNG UND ARMATUREN

Ersatzteil-Nr.	Teile-Name	Stück pro Wagen	Modell
(12 00 450)	Scheibe (6,5 x 12 x 0,3 mm) 1,75 t-330-52 bis Fahrg. Nr. 52023 1,75 t-375-52 bis Fahrg. Nr. 22875	1	1,75 t-330-52, 1,75 t-375-52
	Federklammer (4,5 mm) N-18431 1,75 t-330-52 bis Fahrg. Nr. 52023 1,75 t-375-52 bis Fahrg. Nr. 22875	1	
	(Verbindungsstange an Scheibenwischermotor)		
12 74 501	*Abstandring (8 x 15 x 6,5 mm)	1	1,75 t-330-52, 1,75 t-375-52
12 74 714	*Scheibe (7,8 x 14 x 1 mm)	3	1,75 t-330-52, 1,75 t-375-52
12 74 711	*Scheibe (8,3 x 14 x 0,3 mm)	5	1,75 t-330-52, 1,75 t-375-52
	*Federklammer N-44721 *1,75 t-330-52 ab Fahrg. Nr. 52024 1,75 t-375-52 ab Fahrg. Nr. 22876	1	1,75 t-330-52, 1,75 t-375-52
~~12 74 401~~	~~Lager für Scheibenwischerbolzen~~	~~2~~	~~13237~~
12 74 407	Lager für Scheibenwischerbolzen 1,5 Oly.-51 ab Fahrg. Nr. 50000 L-51 ab Fahrg. Nr. 10987 Für 1,5 Oly.-47, 1,5 Oly.-50, L-50, 1,5 Oly.-51, bis Fahrg. Nr. 49999 und L-51 bis Fahrg. Nr. 10986 ist jeweils der in Frage kommende Bolzen mit Hebel und Zapfen 12 74 430 links, 12 74 421 rechts, mitzuverwenden, bei 3500 muß an der Lagerfläche 2,7 mm abgenommen werden.	2	3500, 1,5 Oly.-47, 1,5 Oly.-50, L-50, 1,5 Oly.-51, L-51
≈12 74 426			
12 74 430	Bolzen mit Hebel und Zapfen und Scheibenwischerarm, links 1,5 Oly.-51 ab Fahrg. Nr. 50000 L-51 ab Fahrg. Nr. 10987 Für 1,5 Oly.-47, 1,5 Oly.-50, L-50, 1,5 Oly.-51 bis Fahrg. Nr. 49999 und L-51 bis Fahrg. Nr. 10986 nur in Verbindung mit Lager 1274406	1	1,5 Oly.-47, 1,5 Oly.-50, L-50, 1,5 Oly.-51, L-51
12 74 431	Bolzen mit Hebel und Zapfen für Scheibenwischerarm, rechts 1,5 Oly.-51 ab Fahrg. Nr. 50000 L-51 ab Fahrg. Nr. 10987 Für 1,5 Oly.-47, 1,5 Oly.-50, L-50, 1,5 Oly.-51 bis Fahrg. Nr. 49999 und L-51 bis Fahrg. Nr. 10986 nur in Verbindung mit Lager 1274406	1	1,5 Oly.-47, 1,5 Oly.-50, L-50, 1,5 Oly.-51, L-51
12 74 450	Bolzen für Scheibenwischer-Zahnsegment	2	5300, 3,6-36-42-47, 6700, 1,5 t-45, 2,5 Kapt.-47, 2,5 Kapt.-47 (Mod. 50), 2,5 Kapt.-51, 1,75 t-330-52, 1,75 t-375-52
		3	3800, 36315
12 74 500	Sicherungsring (Bolzen-Abdichtung an Wischerlager), 5,7 mm ϕ 2,5 Kapt.-47 (Mod. 50) ab Fahrg. Nr. 11704	1	2,5 Kapt.-47 (Mod. 50), 2,5 Kapt.-51

Teile-Name		Stück pro Wagen	Modell	Ersatzteil-Nr.
Scheibe (Bolzen Abdichtung an Wischerlager) (6,5 x 12 x 0,3 mm) 2,5 Kapt.-47 (Mod. 50) ab Fahrg. Nr. 11704		2	1,5 Oly.-51, L-51, 2,5 Kapt.-47 (Mod. 50), 2,5 Kapt.-51, 1,75 t-330-52, 1,75 t-375-52	(12 00 450)
Zwischenlage für Scheibenwischerlager (Gummi) 3300 nur für LZ		2	11234, 3200, 3300, 13237, 3500, 1,5 Oly.-47, 1,5 Oly.-50, L-50, 1,5 Oly.-51, L-51	12 74 626
(Scheibenwischerlager an Windlauf)				
Linsenkschraube (M 4 x 12)	N-37551	4	13237, 3500, 1,5 Oly.-47, 1,5 Oly.-50, L-50	
Federring (4,1 mm)	<N-11409	4		
Zwischenlage für Scheibenwischerlager (Gummi)		2	3800, 2,5 Kapt.-47, 2,5 Kapt.-47 (Mod. 50), 2,5 Kapt.-51	12 74 628
Zwischenlage für Scheibenwischerlager an Windschutz (Gummi)		2	1,75 t-330-52, 1,75 t-375-52	12 74 630
Zwischenlage für Scheibenwischerlager (Gummi) 3,6-36-42-47 ab Fahrg. Nr. Br. W-81445 6700 ab Fahrg. Nr. 1Z-13020		2	3,6-36-42-47, 6700, 1,5 t-45	12 74 631

Ersatzteil-Nr.	Teile-Name		Stück pro Wagen	Modell
(12 00 450)	Beilegscheibe (6,5 x 12 x 0,3 mm)		1	1,5 t-45
(12 00 450)	Beilegscheibe (6,5 x 12 x 0,3 mm)		x	1290, 1296, 1397, 20103, 20120, 2,0-12, 3,5-34-57-83, 1190, 1396, 11234, 3200, 3300, 6100, 5200, 13237, 3500
	Scheibe (6,4 x 12 x 1,5 mm)	N-11612	x	1290, 1296, 2,0-12, 3,5-34-57-83, 1190, 1396, 6100
≈12 74 651				
≈12 74 656				
(12 00 450)	Beilegscheibe für Verbindungsstange an Lagerbolzen (6,5 x 12 x 0,3 mm)		x	3800, 3,5-36-47, 3,6-36-42-47, 1,5 Oly.-47, 1,5 Oly.-50, L-50, 2,5 Kapt.-47, 2,5 Kapt.-47 (Mod. 50)
12 74 701	Beilegscheibe (Filz) für Verbindungsstange an Lagerbolzen (6,5 x 12 x 1 mm) 1,75 t-330-52 bis Fahrg. Nr. 52023 1,75 t-375-52 bis Fahrg. Nr. 22875		x	1290, 1296, 1397, 20103, 20120, 2,0-12, 3,5-34-57-83, 1190, 1396, 11234, 3200, 3300, 6100, 5200, 13237, 3500, 25104, 3700, 5300, 3800, 3,6-36-42-47, 6700, 1,5 t-45, 1,5 Oly.-47, 1,5 Oly.-50, L-50, 1,5 Oly.-51, L-51, 2,5 Kapt.-47, 2,5 Kapt.-47 (Mod. 50), 2,5 Kapt.-51, 1,75 t-330-52, 1,75 t-375-52
	Federklammer	N-18431	1	3800, 1,5 t-45, 2,5 Kapt.-47, 2,5 Kapt.-47 (Mod. 50)

Teile-Name	Stück pro Wagen	Modell	Ersatzteil-Nr.
			≈12 74 728
Knopf für Schalter 1,75 t-330-52 bis Fahrg. Nr. 52023 1,75 t-375-52 bis Fahrg. Nr. 22875	1	1,5 Oly.-47, 1,5 Oly.-50, L-50, 1,5 Oly.-51, L-51, 1,75 t-330-52, 1,75 t-375-52	(12 40 183)
Schalter für Scheibenwischer 1,75 t-330-52 bis Fahrg. Nr. 52023 1,75 t-375-52 bis Fahrg. Nr. 22875	1	1,75 t-330-52, 1,75 t-375-52	12 74 730
Scheibenwischerhalter ohne Knopf 1,75 t-330-52 ab Fahrg. Nr. 52024 1,75 t-375-52 ab Fahrg. Nr. 22876	1	1,75 t-330-52, 1,75 t-375-52	12 74 732
Knopf für Scheibenwischerschalter 1,75 t-330-52 ab Fahrg. Nr. 52024 1,75 t-375-52 ab Fahrg. Nr. 22876 (Wischerschalter an Armaturentafel)	1	1,75 t-330-52, 1,75 t-375-52	(12 40 180)
Abstandstück für Schalter 1,75 t-330-52 ab Fahrg. Nr. 52024 1,75 t-375-52 ab Fahrg. Nr. 22876	1	1,75 t-330-52, 1,75 t-375-52	Z-870
Rundmutter für Schalter 1,75 t-330-52 ab Fahrg. Nr. 52024 1,75 t-375-52 ab Fahrg. Nr. 22876	1	1,75 t-330-52, 1,75 t-375-52	(12 40 386)
~~Knopf für Scheibenwischerschalter~~	~~1~~	~~2,5 Kapt.-51~~	~~(12 40 188)~~
Knopf für Scheibenwischerschalter	1	3800, 2,5 Kapt.-47	(12 40 179)
~~Knopf für Scheibenwischerschalter~~	~~1~~	~~2,5 Kapt.-47 (Mod. 50)~~	~~(12 40 186)~~
Bügel für Scheibenwischerlager	2	1,75 t-330-52, 1,75 t-375-52	12 74 801
Sechskantschraube (M 6 x 12) N-10784	4		
Fächerscheibe N-47491	4		

Ersatzteil-Nr.	Teile-Name	Stück pro Wagen	Modell
12 74 902	Überwurfmutter für Schalter an Armaturentafel 1,75 t-330-52 bis Fahrg. Nr. 52023 1,75 t-375-52 bis Fahrg. Nr. 22875	1	1,5 Oly.-47, 1,5 Oly.-50, L-50, 1,5 Oly.-51, L-51 1,75 t-330-52, 1,75 t-375-52
~~12 74 927~~	~~Knebelgriff für Scheibenwischerschaltgriff 3700 LZ~~	~~1~~	~~1290, 1296, 1397, 20103,~~ 20120, 2,0-12, 1190, 1396, 11234, 3200, 3300, 6100, 5200, 13237, 3500, 3700, 5300, 3,6-36-42-47, 6700, 1,5 t-45
≈12 74 950	(Scheibenwischerverbindungsstange an Scheibenwischerlager)		
12 74 951	Kugelhülse	2	1,75 t-330-52, 1,75 t-375-52
~~12 74 707~~	~~Scheibe (4,8 x 10 x 0,8 mm)~~ 1,75 t-330-52 bis ~~Fahrg. Nr. 31185~~ ~~1,75 t-375-52~~ bis Fahrg. Nr. 10438	~~2~~	~~1,75 t-330-52, 1,75 t-375-52~~
12 74 952	Halbrundlochniet, spezial 1,75 t-330-52 ab Fahrg. Nr. 31186 1,75 t-375-52 ab Fahrg. Nr. 10439	2	1,75 t-330-52, 1,75 t-375-52
12 74 712	Scheibe (8,4 x 12 x 0,5 mm) 1,75 t-330-52 ab Fahrg. Nr. 31186 1,75 t-375-52 ab Fahrg. Nr. 10439	2	1,75 t-330-52, 1,75 t-375-52
12 74 840	Feder (8 mm ⌀, 3½ Windungen) 1,75 t-330-52 ab Fahrg. Nr. 31186 1,75 t-375-52 ab Fahrg. Nr. 10439	2	1,75 t-330-52, 1,75 t-375-52
12 74 855	Federteller 1,75 t-330-52 ab Fahrg. Nr. 31186 1,75 t-375-52 ab Fahrg. Nr. 10439	2	1,75 t-330-52, 1,75 t-375-52
12 74 975	Sechskantmutter für Scheibenwischerschaltgriff (M 12 x 1) 3,6-36 ab Fahrg. Nr. Br. 6W-56933 3,6-42 ab Fahrg. Nr. Br. 7W-56981 3,6-47 ab Fahrg. Nr. Br. 8W-57038 (siehe auch 1 14 . . .)	1	1290, 1296, 1397, 20103, 20120, 2,0-12, 1190, 1396, 11234, 3200, 3300, 6100, 5200, 13237, 3500, 25104, 3700, 5300, 3,6-36-42-47, 6700, 1,5 t-45
12 74 976	Mutter (M 16 x 1) 1,75 t-330-52 bis Fahrg. Nr. 52023 1,75 t-375-52 bis Fahrg. Nr. 22875	1	1,5 Oly.-47, 1,5 Oly.-50, L-50, 1,5 Oly.-51, L-51, 1,75 t-330-52, 1,75 t-375-52
	Zylinderstift (2 x 12 mm) N-21640 1,75 t-330-52 bis Fahrg. Nr. 52023 1,75 t-375-52 bis Fahrg. Nr. 22875	1	
12 76 005	**Getriebe für Scheibenwischer** 1,75 t-330-52 bis Fahrg. Nr. 19233 1,75 t-375-52 bis Fahrg. Nr. 5041	1	3800, 36315, 2,5 Kapt.-47, 2,5 Kapt.-47 (Mod. 50), 2,5 Kapt.-51, 1,75 t-330-52, 1,75 t-375-52
12 76 006	Getriebe für Scheibenwischer 5200 ab Fahrg. Nr. 2W-2651 5300 ab Fahrg. Nr. Br. 3V-9917 3,6-36 ab Fahrg. Nr. Br. 6W-17334 3,6-42 ab Fahrg. Nr. Br. 7W-17421 3,6-47 ab Fahrg. Nr. Br. 8W-17452	1	5200, 5300, 3,6-36-42-47, 6700, 1,5 t-45

Teile-Name		Stück pro Wagen	Modell	Ersatzteil-Nr.
Getriebe für Scheibenwischer		1	1,5 Oly.-47, 1,5 Oly.-50, L-50, 1,5 Oly.-51, L-51	12 76 010
Sechskantschraube (M 6 x 30)	N-22170	2		
Federrig (6,1 mm)	<N-11423	2		
Getriebe für Scheibenwischer 1,75 t-330-52 ab Fahrg. Nr. 19234 bis 52023 1,75 t-375-52 ab Fahrg. Nr. 5042 bis 22875		1	1,75 t-330-52, 1,75 t-375-52	12 76 015
+Sechskantschraube (M 6 x 22)	N-15320	2		
	•N-24190			
+Fächerscheibe (6,4 x 11 x 2,1 mm)	■N-47481	2		
+Scheibe (6,4 x 12 x 1,5 mm)	<N-11956	2		
+1,75 t-330-52 bis Fahrg. Nr. 52023 1,75 t-375-52 bis Fahrg. Nr. 22875				
Welle für Scheibenwischergetriebe 5200 ab Fahrg. Nr. 2W-2651 5300 ab Fahrg. Nr. Br. 3V-9917 1,75 t-330-52 bis Fahrg. Nr. 19233 1,75 t-375-52 bis Fahrg. Nr. 5041		1	5200, 5300, 3800, 36315, 3,6-36-42-47, 6700, 1,5 t-45, 1,5 Oly.-47, 1,5 Oly.-50, L-50, 1,5 Oly.-51, L-51, 2,5 Kapt.-47, 2,5 Kapt.-47 (Mod. 50), 2,5 Kapt.-51, 1,75 t-330-52, 1,75 t-375-52	12 76 151
Welle mit Kurbel und Zapfen für Scheibenwischergetriebe 1,75 t-330-52 ab Fahrg. Nr. 19234 bis 52023 1,75 t-375-52 ab Fahrg. Nr. 5042 bis 22875		1	1,75 t-330-52, 1,75 t-375-52	12 76 155
Zylinderstift für Scheibenwischergetriebewelle 5200 ab Fahrg. Nr. 2W-2651 5300 ab Fahrg. Nr. 3V-9917 1,75 t-330-52 bis Fahrg. Nr. 19233 1,75 t-375-52 bis Fahrg. Nr. 5041		1	5200, 5300, 3800, 36315, 3,6-36-42-47, 6700, 1,5 t-45, 1,5 Oly.-47, 1,5 Oly.-50, L-50, 1,5 Oly.-51, L-51, 2,5 Kapt.-47, 2,5 Kapt.-47 (Mod. 50), 2,5 Kapt.-51, 1,75 t-330-52, 1,75 t-375-52	12 76 175
Zylinderstift für Scheibenwischergetriebewelle 1,75 t-330-52 ab Fahrg. Nr. 19234 bis 52023 1,75 t-375-52 ab Fahrg. Nr. 5042 bis 22875		1	1,75 t-330-52, 1,75 t-375-52	12 76 176 ≈12 76 200
Druckfeder für Welle im Scheibenwischergetriebe 1,75 t-330-52 ab Fahrg. Nr. 19234 bis 52023 1,75 t-375-52 ab Fahrg. Nr. 5042 bis 22875		1	1,75 t-330-52, 1,75 t-375-52	12 76 202

Ersatzteil-Nr.	Teile-Name	Stück pro Wagen	Modell
<12 76 250	Dämpfungstülle für Getriebe an Halter, Gummi 1,75 t-330-52 ab Fahrg. Nr. 19234 bis 52023 1,75 t-375-52 ab Fahrg. Nr. 5042 bis 22875	4	1,75 t-330-52, 1,75 t-375-52
<12 76 275	Hülse für Dämpfungstülle 1,75 t-330-52 ab Fahrg. Nr. 19234 bis 52023 1,75 t-375-52 ab Fahrg. Nr. 5042 bis 22875	4	1,75 t-330-52, 1,75 t-375-52
<12 76 325	Vorsteckscheibe 1,75 t-330-52 bis Fahrg. Nr. 52023 1,75 t-375-52 bis Fahrg. Nr. 22875	1	1290, 1296, 1397, 20103, 20120, 2,0-12, 1190, 1396, 11234, 3200, 3300, 6100, 5200, 13237, 3500, 25104, 3700, 5300, 3800, 36315, 3,6-36-42-47, 6700, 1,5 t-45, 1,5 Oly.-47, 1,5 Oly.-50, L-50, 1,5 Oly.-51, L-51, 2,5 Kapt.-47, 2,5 Kapt.-47 (Mod. 50), 2,5 Kapt.-51, 1,75 t-330-52, 1,75 t-375-52
12 76 353	Schraubenrad für Scheibenwischergetriebe 5200 ab Fahrg. Nr. 2W-2651 5300 ab Fahrg. Nr. Br. 3V-9917 36315 ab Fahrg. Nr. AD-38-2997 3,6-36-42-47 ab Fahrg. Nr. Br. W-18821 1,75 t-330-52 bis Fahrg. Nr. 19233 1,75 t-375-52 bis Fahrg. Nr. 5041	1	5200, 5300, 3800, 36315, 3,6-36-42-47, 6700, 1,5 t-45, 1,5 Oly.-47, 1,5 Oly.-50, L-50, 1,5 Oly.-51, L-51, 2,5 Kapt.-47 2,5 Kapt.-47 (Mod. 50), 2,5 Kapt.-51, 1,75 t-330-52, 1,75 t-375-52
<12 76 357	Schraubenrad für Scheibenwischergetriebe 1,75 t-330-52 ab Fahrg. Nr. 19234 bis 52023 1,75 t-375-52 ab Fahrg. Nr. 5042 bis 22875	1	1,75 t-330-52, 1,75 t-375-52
<12 76 400	Kupplungswelle (Schnecke) für Scheibenwischergetriebe 1,75 t-330-52 bis Fahrg. Nr. 52023 1,75 t-375-52 bis Fahrg. Nr. 22875	1	5300, 3800, 36315, 3,6-36-42-47, 6700, 1,5 t-45, 1,5 Oly.-47, 1,5 Oly.-50, L-50, 1,5 Oly.-51, L-51, 2,5 Kapt.-47 2,5 Kapt.-47 (Mod. 50), 2,5 Kapt.-51, 1,75 t-330-52, 1,75 t-375-52
<12 76 425	Haltetring für Scheibenwischergetriebeschnecke 1,75 t-330-52 bis Fahrg. Nr. 52023 1,75 t-375-52 bis Fahrg. Nr. 22875	1	1,75 t-330-52, 1,75 t-375-52
<12 76 380	Abstandhülse (2,1 mm ⌀), für Scheibenwischergetriebe 1,75 t-330-52 bis Fahrg. Nr. 52023 1,75 t-375-52 bis Fahrg. Nr. 22875	1	1,75 t-330-52, 1,75 t-375-52
12 76 451	Buchse für Scheibenwischergetriebe-Kupplungswelle, 8 mm Bohrung 1,75 t-330-52 bis Fahrg. Nr. 19233 1,75 t-375-52 bis Fahrg. Nr. 5041	1	5300, 3800, 36315, 3,6-36-42-47, 6700, 1,5 t-45, 1,5 Oly.-47, 1,5 Oly.-50, L-50, 1,5 Oly.-51, L-51, 2,5 Kapt.-47, 2,5 Kapt.-47 (Mod. 50), 2,5 Kapt.-51, 1,75 t-330-52, 1,75 t-375-52

Teile-Name	Stück pro Wagen	Modell	Ersatzteil-Nr.
Buchse für Scheibenwischergetriebe-Kupplungswelle 1,75 t-330-52 ab Fahrg. Nr. 19234 bis 52023 1,75 t-375-52 ab Fahrg. Nr. 5042 bis 22875	1	1,75 t-330-52, 1.75 t-375-52	12 76 452
Klinke für Scheibenwischergetriebe 5200 ab Fahrg. Nr. 2W-2651 5300 ab Fahrg. Nr. Br. 3V-9917 1,75 t-330-52 bis Fahrg. Nr. 52023	1	5200, 5300, 3800, 36315, 3,6-36-42-47, 6700, 1,5 t-45, 1,5 Oly.-47, 1,5 Oly.-50, L-50, 1,5 Oly.-51, L-51, 2,5 Kapt.-47, 2,5 Kapt.-47 (Mod. 50), 2,5 Kapt.-51, 1,75 t-330-52, 1,75 t-375-52	12 76 500
Kurbel und Zapfen für Scheibenwischergetriebe 5200 ab Fahrg. Nr. 2W-2651 5300 ab Fahrg. Nr. Br. 3V-9917 1,75 t-330-52 bis Fahrg. Nr. 19233 1,75 t-375-52 bis Fahrg. Nr. 5041	1	5200, 5300, 3800, 36315, 3,6-36-42-47, 6700, 1,5 t-45, 1,5 Oly.-47, 1,5 Oly.-50, L-50, 1,5 Oly.-51, L-51, 2,5 Kapt.-47, 2,5 Kapt.-47 (Mod. 50), 2,5 Kapt.-51, 1,75 t-330-52, 1,75 t-375-52	12 76 526 *12 76 532
Schaltwelle für Scheibenwischer 5200 ab Fahrg. Nr. 2W-2651 5300 ab Fahrg. Nr. Br. 3V-9917 3,6-36 ab Fahrg. Nr. Br. 6W-17334 3,6-42 ab Fahrg. Nr. Br. 7W-17421 3,6-47 ab Fahg. Nr. Br. 8W-17452 1,75 t-330-52 bis Fahrg. Nr. 52023 1,75 t-375-52 bis Fahrg. Nr. 22875	1	5200, 5300, 3800, 36315, 3,6-36-42-47, 6700, 1,5 t-45, 1,5 Oly.-47, 1,5 Oly.-50, L-50, 1,5 Oly.-51, L-51, 2,5 Kapt.-47, 2,5 Kapt.-47 (Mod. 50), 2,5 Kapt.-51, 1,75 t-330-52, 1,75 t-375-52	12 76 675
Scheibe für Scheibenwischergetriebeschaltwelle 1,75 t-330-52 bis Fahrg. Nr. 52023 1,75 t-375-52 bis Fahrg. Nr. 22875	1	1,75 t-330-52, 1,75 t-375-52	12 76 720
Rückzugfeder für Schaltzunge 5200 ab Fahrg. Nr. 2W-2651 5300 ab Fahrg. Nr. Br. 3V-9917 3,6-36 ab Fahrg. Nr. Br. 6W-17334 3,6-42 ab Fahrg. Nr. Br. 7W-17421 3,6-47 ab Fahrg. Nr. Br. 8W-17452 1,75 t-330-52 bis Fahrg. Nr. 52023 1,75 t-375-52 bis Fahrg. Nr. 22875	1	5200, 5300, 3800, 36315, 3,6-36-42-47, 6700, 1,5 t-45, 1,5 Oly.-47, 1,5 Oly.-50, L-50, 1,5 Oly.-51, L-51, 2,5 Kapt.-47, 2,5 Kapt.-47 (Mod. 50), 2,5 Kapt.-51, 1,75 t-330-52, 1,75 t-375-52	12 76 800

Teile-Name		Stück pro Wagen	Modell	Ersatzteil-Nr.
Dichtung für Scheibenwischergetriebedeckel 5200 ab Fahrg. Nr. 2W-2651 5300 ab Fahrg. Nr. Br. 3V-9917 1,75 t-330-52 bis Fahrg. Nr. 52023 1,75 t-375-52 bis Fahrg. Nr. 22875		1	5200, 5300, 3800, 36315, 3,6-36-42-47, 6700, 1,5 t-45, 1,5 Oly.-47, 1,5 Oly.-50, L-50, 2,5 Kapt.-47, 2,5 Kapt.-47 (Mod. 50), 2,5 Kapt.-51, 1,75 t-330-52, 1,75 t-375-52	12 76 876
(Deckel an Scheibenwischergetriebegehäuse)				
+Halbrundschraube (M 3 x 8)	N-11354	7	1,75 t-330-52, 1,75 t-375-52	
+Federring (3,1 mm) +1,75 t-330-52 bis Fahrg. Nr. 52023 1,75 t-375-52 bis Fahrg. Nr. 22875	N-10683	7		
Schaltgabel und Zunge für Scheibenwischerantrieb 5200 ab Fahrg. Nr. 2W-2651 5300 ab Fahrg. Nr. Br. 3V-9917 3,6-36 ab Fahrg. Nr. Br. 6W-17334 3,6-42 ab Fahrg. Nr. Br. 7W-17421 3,6-47 ab Fahrg. Nr. Br. 8W-17452 1,75 t-330-52 bis Fahrg. Nr. 52023 1,75 t-375-52 bis Fahrg. Nr. 22875		1	5200, 5300, 3800, 36315, 3,6-36-42-47, 6700, 1,5 t-45, 1,5 Oly.-47, 1,5 Oly.-50, L-50, 1,5 Oly.-51, L-51, 2,5 Kapt.-47, 2,5 Kapt.-47 (Mod. 50), 2,5 Kapt.-51, 1,75 t-330-52, 1,75 t-375-52	12 76 951
Zylinderkerbstift (3 x 16 mm)	N-11013	x	36315	
(Halter für Scheibenwischergetriebe an Halter)				
Sechskantschraube (M 6 x 10)	N-27740	2	25104	
Federring (6,1 mm)	N-10690	2		
(Scheibenwischergetriebe an Halter)				
Halbrundschraube (M 5 x 15)	N-38150	2	25104, 3700, 5300,	
Scheibe (5,3 x 11 x 1 mm)	N-17010	2		
Federring (5,1 mm)	N-10688	2		
Sechskantmutter (M 5)	N-11795	2		
Linsenschraube (M 6 x 20)	N-38780	2	1,5 t-45, 6700	
Federring (6,1mm)	N-10690	2		
Sechskantmutter (M 6)	<N-10804	2		

Ersatzteil-Nr.	Teile-Name		Stück pro Wagen	Modell
	(Scheibenwischertreibwellenscheibe an Stirnwand)			
	Halbrundschraube (M 6 x 12)	N-37740	2	25104, 3700, 5300
	Federring (6,1 mm)	N-10690	2	
	Sechskantmutter (M 6)	<N-10804	2	
12 78 003	**Antrieb für Scheibenwischer** 5200 ab Fahrg. Nr. 2W-2651 5300 ab Fahrg. Nr. 3V-9917 3,6-36 ab Fahrg. Nr. Br. 6W-17334 3,6-42 ab Fahrg. Nr. Br. 7W-17421 3,6-47 ab Fahrg. Nr. Br. 8W-17452 1,5 Oly.-50 bis Fahrg. Nr. 24811 Llkg. L-50 bis Fahrg. Nr. 13074 1,75 t-330-52 bis Fahrg. Nr. 52023 1,75 t-375-52 bis Fahrg. Nr. 22875		1	5200, 5300, 3800, 36315, 3,6-36-42-47, 6700, 1,5 t-45, 1,5 Oly.-47, 1,5 Oly.-50, L-50, 2,5 Kapt.-47, 2,5 Kapt.-47 (Mod. 50), 2,5 Kapt.-51, 1,75 t-330-52, 1,75 t-375-52
≈ 12 78 005				
12 78 201	Schraubenrad für Scheibenwischerantrieb 3,6-36 ab Fahrg. Nr. Br. 6W-17334 3,6-42 ab Fahrg. Nr. Br. 7W-17421 3,6-47 ab Fahrg. Nr. Br. 8W-17452 1,5 Oly.-50 bis Fahrg. Nr. 24811 Llkg. L-50 bis Fahrg. Nr. 13074 1,75 t-330-52 bis Fahrg. Nr. 52023 1,75 t-375-52 bis Fahrg. Nr. 22875		1	5200, 3500, 25104, 3700, 5300, 3800, 36315, 3,6-36-42-47, 6700, 1,5 t-45, 1,5 Oly.-47, 1,5 Oly.-50, L-50, 2,5 Kapt.-47, 2,5 Kapt.-47 (Mod. 50), 2,5 Kapt.-51, 1,75 t-330-52, 1,75 t-375-52
	+Zylinderkerbstift (3 x 16 mm) +1,75 t-330-52 bis Fahrg. Nr. 52023 1,75t-375-52 bis Fahrg. Nr. 22875	N-11013	1	
≈ 12 78 203				
12 78 225	Dichtung für Scheibenwischerantrieb 3,6-36 ab Fahrg. Nr. Br. 6W-17334 3,6-42 ab Fahrg. Nr. Br. 7W-17421 3,6-47 ab Fahrg. Nr. Br. 8W-17452 1,75 t-330-52 bis Fahrg. Nr. 52023 1,75 t-375-52 bis Fahrg. Nr. 22875		1	1290, 1296, 1397, 20103, 20120, 2,0-12, 1190, 1396, 11234, 3200, 3300, 6100, 5200, 13237, 3500, 25104, 3700, 5300, 3800, 36315, 3,6-36-42-47, 6700, 1,5 t-45, 1,5 Oy.-47, 1,5 Oly.-50, L-50, 1,5 Oly.-51, L-51, 2,5 Kapt.-47, 2,5 Kapt.-47 (Mod. 50), 2,5 Kapt.-51, 1,75 t-330-52, 1,75 t-375-52
	Dichtring (8,2x 11,9 x 1 mm)	N-31500	2	
	Sechskantschraube (M 8 x 20)	N-41231	2	
	Sechskantschraube (M 8 x 22)	<N-42892	x	

Teile-Name	Stück pro Wagen	Modell	Ersatzteil-Nr.
Sicherungsblech für Antrieb an Zylinderblock	2	1290, 1296, 1397, 20103, 20120, 2,0-12, 1190, 1396, 11234, 3200, 3300, 6100, 5200, 13237, 3500, 25104, 3700, 5300, 3800, 36315, 1,5 t-45, 1,5 Oly.-47, 1,5 Oly.-50, L-50, 1,5 Oly.-51, L-51, 2,5 Kapt.-47, 2,5 Kapt.-47 (Mod. 50), 2,5 Kapt.-51	12 78 275
(Scheibenwischer-Antrieb an Zylinderblock)			
+Federscheibe (8,4 x 15 x 0,8 mm) <N-43011	2	1,75 t-330-52, 1,75 t-375-52	
+Sechskantschraube (M 8 x 20) N-41231 +1,75 t-330-52 bis Fahrg. Nr. 52023 1,75 t-375-52 bis Fahrg. Nr. 22875	2		
Blindflansch für Scheibenwischerantrieb	1	11234, 3200, 3300	(6 06 926)
~~Treibwelle mit Schutzschlauch für Scheibenwischer, 1272 mm lang~~ 1290, 1296 ab Motor Nr. R-35001 13237 ab Motor Nr. 21001 20103, 20120 ab Motor Nr. 12511 1190 bis Motor Nr. 37-14974 1396 bis Motor Nr. 37-3426 13237 ab Motor Nr. 12694	~~1~~	~~1290, 1296, 1397, 20103,~~ 20120, 1190, 1396, 11234, 3200, 3300, 13237, 3500, 25104, 3700	~~12 78 375~~ ≈12 78 377
Treibwelle mit Schutzschlauch für Scheibenwischer, 1397 mm lang	1	3800, 1,5 t-45, 2,5 Kapt.-47	12 78 383
Treibwelle mit Schutzschlauch für Scheibenwischer, unten, 522 mm lang 6700 bis Fahrg. Nr. Z-17830 (nur bei Einbau eines Drehzahlmessers) 6700 bei 600 Watt-Anlage oben bis Fahrg. Nr. 1 Z-17830	1	3,6-36-42-47, 6700	12 78 385 ≈12 78 387
Treibwelle mit Schutzschlauch für Scheibenwischer 1236 mm lang, Llkg. 1,5 Oly.-47 ab Fahrg. Nr. 1428 Länge von 1287 in 1236 mm geändert 1,5 Oly.-50 bis Fahrg. Nr. 24811 L-50 bis Fahrg. Nr. 13074	1	1,5 Oly.-47, 1,5 Oly.-50, L-50	12 78 389
Treibwelle mit Schutzschlauch für Scheibenwischer, 1446 mm lang	1	2,5 Kapt.-47 (Mod. 50)	12 78 390

Ersatzteil-Nr.	Teile-Name	Stück pro Wagen	Modell
12 78 391	Treibwelle mit Schutzschlauch für Scheibenwischer, Llkg. und Rlkg. 1,5 Oly.-50 ab Fahrg. Nr. 24812 L-50 ab Fahrg. Nr. 13075	1	1,5 Oly.-50, L-50, 1,5 Oly.-51, L-51
12 78 392	Treibwelle mit Schutzschlauch für Scheibenwischer	1	2,5 Kapt.-51
12 78 397	Treibwelle mit Schutzschlauch für Scheibenwischer 1,75 t-330-52 bis Fahrg. Nr. 52023 1,75 t-375-52 bis Fahrg. Nr. 22875	1	1,75 t-330-52, 1,75 t-375-52
12 78 481	Treibwelle ohne Schutzschlauch für Scheibenwischer, 1397 mm lang	1	3800, 1,5 t-45, 2,5 Kapt.-47
	(Scheibenwischertreibwelle an Halter und Stirnwandseitenteil)		
	Halbrundschraube (M 6 x 12) N-37740	2	1,5 t-45
	Federring (6,1 mm) <N-11423	2	
	Sechskantmutter (M 6) N-10804	2	
12 78 482	Treibwelle ohne Schutzschlauch für Scheibenwischer, 1212 mm lang	1	20103, 20120, 11234, 3200, 3300, 13237, 3500, 25104, 3700
12 78 488 ≈ 12 78 489	Treibwelle ohne Schutzschlauch für Scheibenwischer, Länge vorn 1286,5 in 1236 mm geändert Für 1,5 Oly.-47 bis Fahrg. Nr. 1427 ist die komplette Welle 12 78 389 zu verwenden. 1,5 Oly.-50 bis Fahrg. Nr. 24811 L-50 bis Fahrg. Nr. 13074	1	1,5 Oly.-47, 1,5 Oly.-50, L-50
12 78 490	Treibwelle ohne Schutzschlauch für Scheibenwischer, Llkg. und Rlkg. 1,5 Oly.-50 ab Fahrg. Nr. 24812 L-50 ab Fahrg. Nr. 13075	1	1,5 Oly.-50, L-50, 1,5 Oly.-51, L-51
12 78 491	Treibwelle ohne Schutzschlauch für Scheibenwischer	1	2,5 Kapt.-51
12 78 496	Treibwelle ohne Schutzschlauch für Scheibenwischer 1,75 t-330-52 ab Fahrg. Nr. 19234 bis 52023 1,75 t-375-52 ab Fahrg. Nr. 5042 bis 22875	1	1,75 t-330-52, 1,75 t-375-52
12 78 876	Beilegscheibe, Kunststoff (5,2 x 17,5 x 1 mm) 1,75 t-330-52 bis Fahrg. Nr. 52023 1,75 t-375-52 bis Fahrg. Nr. 22875	1	1,75 t-330-52, 1,75 t-375-52

Teile-Name	Stück pro Wagen	Modell	Ersatzteil-Nr.
Gummiunterlage für Scheibenwischerantriebswelle an Handschuhkasten	1	2,5 Kapt.-51, 1,75 t-330-52, 1,75 t-375-52	12 78 926
Anlaufscheibe für Scheibenwischertreibwelle	1	5200, 5300, 3800, 36315, 3,6-36-42-47, 1,5 t-45, 1,5 Oly.-50, L-50, 1,5 Oly.-51, L-51, 2,5 Kapt.-47, 2,5 Kapt.-47 (Mod. 50), 2,5 Kapt.-51, 1,75 t-330-52, 1,75 t-375-52	12 78 950
Druckscheibe für Scheibenwischertreibwelle	1	5200, 5300, 3800, 36315, 3,6-36-42-47, 1,5 t-45, 1,5 Oly.-47, 1,5 Oly.-50, L-50, 1,5 Oly.-51, L-51, 2,5 Kapt.-47, 2,5 Kapt.-47 (Mod. 50), 2,5 Kapt.-51, 1,75 t-330-52, 1,75 t-375-52	12 78 975
Kabelsatz, 12-Volt, 300-Watt-Anlage 3,6-36 ab Fahrg. Nr. 6W-90326 6700 ab Fahrg. Nr. 1Z-17831	1	3,6-36-47, 6700	12 80 092
Kabelsatz mit Winkeranschluß	1	1,5 t-45	12 80 097 ≈ 12 80 098
Kabelsatz, Llkg. Für 2,5 Kapt.-47 ist Kabel für Bremslichtschalter entsprechend zu verlängern.	1	2,5 Kapt.-47, 2,5 Kapt.-47 (Mod. 50)	12 80 100 ≈ 12 80 101
Kabelsatz, Rlkg.	1	1,5 Oly.-50, L-50, 1,5 Oly.-51, L-51	12 80 102
Kabelsatz, Llkg. 1,75 t-330-52 / 1,75 t-375-52 } bis Motor Nr. *2,5 L-54-5800 L	1	1,75 t-330-52, 1,75 t-375-52	12 80 105

Ersatzteil-Nr.	Teile-Name		Stück pro Wagen	Modell
12 80 106	Kabelsatz, Rlkg. 1,75 t-330-52 } bis Motor Nr. *2,5 L-54-5800 L 1,75 t-375-52 }		1	1,75 t-330-52, 1,75 t-375-52
12 80 118	Kabelsatz, Llkg. 1,75 t-330-52 ab Motor Nr. A 2,5 L-54-5801 L bis Fahrg. Nr. 47164 1,75 t-375-52 ab Motor Nr. A 2,5 L-54-5801 L bis Fahrg. Nr. 19930		1	1,75 t-330-52, 1,75 t-375-52
12 80 119	Kabelsatz, Rlkg. 1,75 t-330-52 ab Motor Nr. A 2,5 L-54-5801 L bis Fahrg. Nr. 47164 1,75 t-375-52 ab Motor Nr. A 2,5 L-54-5801 L bis Fahrg. Nr. 19930		1	1,75 t-330-52, 1,75 t-375-52
12 80 125	Kabelsatz von Lichtmaschine zum Reglerschalter 1,75 t-330-52 } ab Motor Nr. A 2,5 L-54-5801 L 1,75 t-375-52 }		1	1,75 t-330-52, 1,75 t-375-52
	Federschelle für Kabelsatz an Stirnwand (16 mm Φ)	N-41161	x	2,5 Kapt.-51, 1,75 t-330-52, 1,75 t-375-52
12 80 170	Kabelsatz, Llkg. 1,75 t-330-52 ab Fahrg. Nr. 47165 1,75 t-375-52 ab Fahrg. Nr. 19931		1	1,75 t-330-52, 1,75 t-375-52
	(Masseleitung für Scheinwerfer an Kühlerrahmen)			
	Linsenblechschraube (3,9 x 8 mm) 1,75 t-330-52 ab Fahrg. Nr. 24014 1,75 t-375-52 ab Fahrg. Nr. 7340	N-37521	2	1,75 t-330-52, 1,75 t-375-52
	Federscheibe für Kabelsatz an Stirnwand (10 mm Φ)	N-41151	x	2,5 Kapt.-51, 1,75 t-330-52, 1,75 t-375-52
(12 88 217)	Schelle, Spezial, für Kabel an Längs- und Querträger		1	1,75 t-330-52, 1,75 t-375-52
	für Kabel-Stopp- und Schlußlampe, Kraftstoffanzeiger und Winker an Längsträger		4	
	Gummitülle für Kabelsatz durch Stirnwand, rechts	N-26331	1	2,5 Kapt.-47, 2,5 Kapt.-47 (Mod. 50)
	Gummitülle für Kabel durch Kotflügel-Seitenteil, Scheinwerferschutzkappen und Unterbau vorn und mitten, Winkerkabel durch Dachrahmen und Kabel durch Verkleidung-Fußboden 1,75 t-330-52 bis Fahrg. Nr. 47164 1,75 t-375-52 bis Fahrg. Nr. 19930	N-26310	6—8	

Teile-Name		Stück pro Wagen	Modell	Ersatzteil-Nr.
Gummitülle für Kabelsatz durch Schutzkappe 1,75 t-330-52 ab Fahrg. Nr. 52024 1,75 t-375-52 ab Fahrg. Nr. 22876		2	1,75 t-330-52, 1,75 t-375-52	■(12 18 976)
Gummitülle für Kabel-Zündspule und Öldruckschalter durch Stirnwand, Kraftstoffanzeiger durch Unterbau und Kabel durch Hinterkotflügel und Seitenteil	N-26290	5—6		
Gummitülle für Kabelsatz-Abzweigung-Zündspule und Öldruckschalter durch Stirnwand, unten	N-26291	4	1,75 t-330-52, 1,75 t-375-52	
Gummitülle für Kabel-Kraftstoffmeßgerät durch Unterbau hinten und Kennzeichenleuchte an Kofferdeckel	N-43120	1—2		
Kabel für Anlasser, 35 mm² ⌀		lfd. m.	1,8 alle, 1397, 20103, 20120, 2,0-12, 3,5-34-57-83, 1396, 5200, 25104, 3700, 5300, 3800, 36315, 3,5-36-47, 3,6-36-42-47, 6700, 1,5 t-45, 2,5 Kapt.-47, 2,5 Kapt.-47 (Mod. 50), 2,5 Kapt.-51, 1,75 t-330-52, 1,75 t-375-52	12 80 500
(Anlasserkabel an Anlasser)				
Federring (8,2 mm)	■N-11515	1	1,75 t-330-52, 1,75 t-375-52	
Sechskantmutter (M 8)	■N-11482	1		
Kabel für Anlasser, 25 mm² ⌀		lfd. m.	1,2 alle, 1190, 11234, 3200, 3300, 6100, 13237, 3500, 1,5 Oly.-47, 1,5 Oly.-50, L-50, 1,5 Oly.-51, L-51	12 80 501
Schutzhülle für Anlasserkabel (siehe auch 12 40 . . .)		1	1,2 alle, 1,8 alle, 1033, 1397, 20103, 20120, 2,0-12, 1190, 1396, 11234, 3200, 3300, 6100, 5200, 13237, 3500, 25104, 3700, 5300, 3800, 36315, 3,5-36-47, 3,6-36-42-47, 1,5 t-45, 6700, 1,5 Oly.-47, 1,5 Oly.-50, L-50, 1,5 Oly.-51, L-51, 2,5 Kapt.-47, 2,5 Kapt.-47 (Mod. 50), 2,5 Kapt.-51, 1,75 t-330-52, 1,75 t-375-52	12 80 602
Anschlußstück für Anlasserkabel 12 80 500		1	1,8 alle, 1397, 20103, 20120, 2,0-12, 3,5-34-57-83, 1396, 5200, 25104, 3700, 5300, 3800, 36315, 3,5-36-47, 3,6-36-42-47, 6700, 1,5 t-45, 2,5 Kapt.-47, 2,5 Kapt.-47 (Mod. 50), 2,5 Kapt.-51, 1,75 t-330-52, 1,75 t-375-52	12 80 650
Anschlußstück für Anlasserkabel 12 80 501		1	1,2 alle, 1190, 11234, 3200, 3300, 6100, 13237, 3500, 1,5 Oly.-47, 1,5 Oly.-50, L-50, 1,5 Oly.-51, L-51	12 80 651

Ersatzteil-Nr.	Teile-Name		Stück pro Wagen	Modell
12 80 700	Kabelschuh für Anlasserkabel 12 80 500 1,75 t-330-52 } Rlkg. bis Motor Nr. *2,5 L-54-5800 L 1,75 t-375-52 } Llkg. bis Motor Nr. *2,5 L-56-07949 L		1	1,8 alle, 1397, 20103, 20120, 3,5-34-57-83, 1396, 5200, 25104, 3700, 5300, 3800, 36315, 3,5-36-47, 3,6-36-42-47, 6700, 1,5 t-45, 2,5 Kapt.-47, 2,5 Kapt.-47 (Mod. 50), 1,75 t-330-52, 1,75 t-375-52
12 80 701	Kabelschuh für Anlasserkabel 12 80 501		1	1,2 alle, 1190, 11234, 3200, 3300, 6100, 13237, 3500, 1,5 Oly.-47, 1,5 Oly.-50, L-50, 1,5 Oly.-51, L-51
	(Anlasserkabel an Batterie)			
	Vierkantschraube (M 8 x 20)	N-10870	1	1,2 alle, 1,8 alle, 1033, 1397, 20103, 20120, 2,0-12, 3,5-34-57-83, 1190, 1396, 11234, 3200, 3300, 6100, 5200, 13237, 3500, 25104, 3700, 5300, 3800, 36315, 3,5-36-47, 3,6-36-42-47, 6700, 1,5 t-45, 1,5 Oly.-47, 1,5 Oly.-50, L-50, 2,5 Kapt.-47, 2,5 Kapt.-47 (Mod. 50)
	Sechskantmutter (M 8)	N-22123	1	
	(Anlasserkabel an Stirnwand)			
	Halbrundschraube (M 6 x 12)	N-37740	x	
	Halbrundschraube (Kreuzschlitz M 6 x 12)	N-37741	x	
	Federring (6,1 mm)	N-10690	x	
	Sechskantmutter (M 6)	N-10804	x	
12 80 702	Kabelschuh für Kabel 1 mm², Loch 5,3 mm ⌀		x	1,2 alle, 1,8 alle, 1033, 1397, 20103, 20120, 2,0-12, 3,5-34-57-83, 1190, 1396, 11234, 3200, 3300, 6100, 5200, 13237, 3500, 25104, 3700, 5300, 3800, 36315, 3,5-36-47, 3,6-36-42-47, 6700, 1,5 t-45, 1,5 Oly.-47, 1,5 Oly.-50, L-50, 1,5 Oly.-51, L-51, 2,5 Kapt.-47, 2,5 Kapt.-47 (Mod. 50), 2,5 Kapt.-51, 1,75 t-330-52, 1,75 t-375-52
12 80 706	Kabelschuh für Anlasserkabel (siehe auch 12 40 . . .)		1	2,5 Kapt.-51
12 80 708	Kabelschuh für Anlasser Rlkg. ab Motor Nr. A 2,5 L-54-5801 L Llkg. ab Motor Nr. *2,5 L-56-07950 L		1	1,75 t-330-52, 1,75 t-375-52
■12 80 712	Kabelschuh (4,3 mm Loch)		x	alle
12 80 800	Kabel, Lichtmaschine-Reglerschalter, 1,5², 320 mm lang 1,75 t-330-52 ab Fahrg. Nr. 53287 } bis Motor Nr. *2,5 L-10640* 1,75 t-375-52 ab Fahrg. Nr. 23596 }		1	1,75 t-330-52, 1,75 t-375-52
12 80 801	Kabel, Lichtmaschine-Reglerschalter, 1,5², 350 mm lang ab Motor Nr. *2,5 L-10641* bis Motor Nr. *2,5 L-15017*		1	1,75 t-330-52, 1,75 t-375-52

Teile-Name	Stück pro Wagen	Modell	Ersatzteil-Nr.
Zündkabel	lfd. m	1,2 alle, 1,8 alle, 1033, 1397, 20103, 20120, 2,0-12, 3,5-34-57-83, 1190, 1396, 11234, 3200, 3300, 6100, 5200, 13237, 3500, 25104, 3700, 5300, 3800, 36315, 3,5-36-47, 3,6-36-42-47, 6700, 1,5 t-45, 1,5 Oly.-47, 1,5 Oly.-50, L-50, 1,5 Oly.-51, L-51, 2,5 Kapt.-47, 2,5 Kapt.-47 (Mod. 50), 2,5 Kapt.-51, 1,75 t-330-52, 1,75 t-375-52	**12 82 151**
Widerstandszündleitung von Verteiler an Zündkerze 2 und 5, 285 mm lang ab Motor Nr. *2,5 L-4547*	2	1,75 t-330-52, 1,75 t-375-52	**<12 82 300**
Widerstandsleitung von Zündspule an Zündverteiler, 180 mm lang ab Motor Nr. *2,5 L-4547*	1	1,75 t-330-52, 1,75 t-375-52	**<12 82 302**
Widerstandsleitung von Verteiler an Zündkerze 1 und 6, 380 mm lang ab Motor Nr. *2,5 L-4547*	2	1,75 t-330-52, 1,75 t-375-52	**<12 82 303**
Widerstandsleitung von Verteiler an Zündkerze 3 und 4, 255 mm lang ab Motor Nr. *2,5 L-4547*	2	1,75 t-330-52, 1,75 t-375-52	**<12 82 304**
Kabel, einadrig, 0,5 mm², lackiert Bei Bedarf ist Kabelschuh 12 80 702 mitzuverwenden. (siehe auch 12 30 . . .)	lfd. m	1,2 alle, 1,8 alle, 1033, 1397, 20103, 20120, 2,0-12, 3,5-34-57-83, 1190, 1396, 11234, 3200, 3300, 6100, 5200, 13237, 3500, 25104, 3700, 5300, 3800, 36315, 3,5-36-47, 3,6-36-42-47, 6700, 1,5 t-45, 1,5 Oly.-47, 1,5 Oly.-50, L-50, 1,5 Oly.-51, L-51, 2,5 Kapt.-47, 2,5 Kapt.-47 (Mod. 50), 2,5 Kapt.-51, 1,75 t-330-52, 1,75 t-375-52	**<12 82 601**
Hülse für Zündkabel-Verteileranschluß, 14 mm lang 1,75 t-330-52 / 1,75 t-375-52 } bis Motor Nr. *2,5 L-4546*	x	1,2 alle, 1,8 alle, 1033, 1397, 20103, 20120, 2,0-12, 3,5-34-57-83, 1190, 1396, 11234, 3200, 3300, 6100, 5200, 13237, 3500, 25104, 3700, 5300, 3800, 36315, 3,5-36-47, 3,6-36-42-47, 6700, 1,5 t-45, 1,5 Oly.-47, 1,5 Oly.-50, L-50, 1,5 Oly.-51, L-51, 2,5 Kapt.-47, 2,5 Kapt.-47 (Mod. 50), 2,5 Kapt.-51, 1,75 t-330-52, 1,75 t-375-52	**12 82 726**
Stecker für Widerstandszündleitung	x	1,2 alle, 1,8 alle, 1033, 1397, 20103, 20120, 2,0-12, 3,5-34-57-83, 1190, 1396, 11234, 3200, 3300, 6100, 5200, 13237, 3500, 25104, 3700, 5300, 3800, 36315, 3,5-36-47, 3,6-36-42-47, 6700, 1,5 t-45, 1,5 Oly.-47, 1,5 Oly.-50, L-50, 1,5 Oly.-51, L-51, 2,5 Kapt.-47, 2,5 Kapt.-47 (Mod. 50), 2,5 Kapt.-51, 1,75 t-330-52, 1,75 t-375-52	**12 82 728**
Entstörstecker	x	1396, 2,0-12, 5200, 13237, 3500, 25104, 3700, 5300, 3800, 36315, 3,5-36-47, 3,6-36-42-47,	**Z-2160**
Zwischenstück für Entstörstecker an Zündverteiler	1	alle	**Z-2170**

Ersatzteil-Nr.	Teile-Name	Stück pro Wagen	Modell
12 84 105	**Kabel**, einadrig, 1 mm², lackiert	lfd. m	1,2 alle, 1,8 alle, 1033, 1397, 20103, 20120, 2,0-12, 3,5-34-57-83, 1190, 1396, 11234, 3200, 3300, 6100, 5200, 13237, 3500, 25104, 3700, 5300, 3800, 36315, 3,5-36-47, 3,6-36-42-47, 6700, 1,5 t-45, 1,5 Oly.-47, 1,5 Oly.-50, L-50, 1,5 Oly.-51, L-51, 2,5 Kapt.-47, 2,5 Kapt.-47 (Mod. 50), 2,5 Kapt.-51
12 84 109	Panzerkabel, einadrig, 0,5 mm²	lfd. m	1,2 alle, 1,8 alle, 1033, 1397, 20103, 20120, 2,0-12, 3,5-34-57-83, 1190, 1396, 11234, 3200, 3300, 6100, 5200, 13237, 3500, 25104, 3700, 5300, 3800, 36315, 3,5-36-47, 3,6-36-42-47, 6700, 1,5 t-45, 1,5 Oly.-47, 1,5 Oly.-50, L-50, 1,5 Oly.-51, L-51, 2,5 Kapt.-47, 2,5 Kapt.-47 (Mod. 50), 2,5 Kapt.-51, 1,75 t-330-52, 1,75 t-375-52
12 84 400	Stecker (Kugelkopf) Kabelanschluß (4 mm ⌀)	x	1,75 t-330-52, 1,75 t-375-52
12 84 401	Stecker (Kugelkopf) Kabelanschluß (5 mm ⌀)	x	1,75 t-330-52, 1,75 t-375-52
12 84 402	Kabelstecker für Gewinde M 4	x	1,75 t-330-52, 1,75 t-375-52
12 84 403	Kabelstecker für Gewinde M 5	x	1,75 t-330-52, 1,75 t-375-52
■12 84 425	Kabelverbindungsstück	x	alle
12 84 450	Steckhülse für Stecker mit Kugelkopf für Kabelanschluß (4 mm ⌀)	x	1,75 t-330-52, 1,75 t-375-52
12 84 451	Steckhülse für Stecker mit Kugelkopf für Kabelanschluß (5 mm ⌀)	x	1,75 t-330-52, 1,75 t-375-52
12 84 475	Gummi-Isolierungsschlauch (2 mm I-⌀) Teil wird verwendet für Steckhülse 12 84 450 Stecker 12 84 400 12 84 402	lfd. m	1,75 t-330-52, 1,75 t-375-52
12 84 476	Gummi-Isolierungsschlauch (3 mm I-⌀) Teil wird verwendet für Steckhülse 12 84 451 Stecker 12 84 401 12 84 403	lfd. m	1,75 t-330-52, 1,75 t-375-52
12 84 801	Kabel, einadrig, 2,5 mm²	lfd. m	alle
12 84 802	Kabel, doppeladrig, 1 mm²	lfd. m	alle
12 84 803	Kabel, einadrig, 2,5 mm², mit Kunststoffschlauch	lfd. m	alle
12 84 900	Kabelklemme, vierfach 1,75 t-330-52, Rlkg. bis Fahrg. Nr. 47164 1,75 t-375-52 Rlkg. bis Fahrg. Nr. 19930	2	1,5 Oly.-50, L-50, 1,5 Oly.-51, L-51, 1,75 t-330-52, 1,75 t-375-52
12 84 901	Kabelklemme, dreifach 1,75 t-330-52 bis Fahrg. Nr. 47164 1,75 t-375-52 bis Fahrg. Nr. 19930	1	2,5 Kapt.-47 (Mod. 50), 2,5 Kapt.-51, 1,75 t-330-52, 1,75 t-375-52
12 84 902	Kabelklemme, sechsfach, für Kabel-, Stopp- und Schlußlampe und Winker an Kabelsatz 1,75 t-330-52, Llkg. bis Fahrg. Nr. 47164 1,75 t-375-52, Llkg. bis Fahrg. Nr. 19930	1	1,75 t-330-52, 1,75 t-375-52
12 84 903	Kabelklemme, zweifach, für Signalhornkabel an Kabelsatz 1,75 t-330-52 bis Fahrg. Nr. 47164 1,75 t-375-52 bis Fahrg. Nr. 19930	1	1,75 t-330-52, 1,75 t-375-52
	Federscheibe (5,3 x 11 x 0,5 mm) N-29901	1	
	Sechskantmutter für Kabel-Kraftstoffmeßgerät (M 5) N-11795	1	
12 84 905	Kabelklemme, fünffach, Llkg. 1,75 t-330-52 ab Fahrg. Nr. 47165 1,75 t-375-52 ab Fahrg. Nr. 19931	1	1,75 t-330-52, 1,75 t-375-52
12 84 906	Kabelklemme, siebenfach, Rlkg. 1,75 t-330-52 ab Fahrg. Nr. 47165 1,75 t-375-52 ab Fahrg. Nr. 19931	1	1,75 t-330-52, 1,75 t-375-52

Teile-Name		Stück pro Wagen	Modell	Ersatzteil-Nr.
Schutzklappe für Kabelanschuß an Nummernlampe		1—2	3800, 1,5 Oly.-47, 1,5 Oly.-50, L-50, 1,5 Oly.-51, L-51, 2,5 Kapt.-47, 2,5 Kapt.-47 (Mod. 50), 2,5 Kapt.-51	12 84 925
(Siehe 12 04 . . .)				12 84 926
Unterlegscheibe für Signalknopfkontakt-ringschraube (Fiber)		1	1,2 alle, 1,8 alle, 1033, 1397, 20103, 20120, 2,0-12, 1190, 1396, 11234, 3200, 3300, 6100, 5200, 13237, 3500, 25104, 3700, 5300, 3800, 36315, 3,5-36-47, 3,6-36-42, 6700, 1,5 t-45, 1,5 Oly.-47, 1,5 Oly.-50, L-50, 1,5 Oly.-51, L-51, 2,5 Kapt.-47, 2,5 Kapt.-47 (Mod. 50), 2,5 Kapt.-51	12 86 050
Fächerscheibe	N-47462	x		
Halbrundschraube (M 5 x 10)	<N-39162	x		
Linsenschraube (M 4 x 6)	<N-38551	x		
Gummitülle für Winkerkabel (7 x 12 x 1,6 mm)	N-18340	2	2,5 Kapt.-51	
Kabel, 1,5 mm²		lfd. m	1,5 Oly.-50, L-50, 1,5 Oly.-51, L-51, 1,75 t-330-52, 1,75 t-375-52	12 86 875
Sicherungshalter 1,5 Oly.-50 für LZ		1	1,5 Oly.-50, L-50, 1,5 Oly.-51, L-51, 2,5 Kapt.-47 (Mod. 50), 2,5 Kapt.-51	12 86 900
Kabel, 1 adrig, 0,5 mm²		lfd. m	1,5 Oly.-50, L-50, 1,5 Oly.-51, 2,5 Kapt.-47 (Mod. 50), 2,5 Kapt.-51	(12 82 601)
Sicherung 8 (15 Amp.)	N-11297	1		
Schelle für Schlußlampenkabel (siehe auch 12 80 . . .)		x	1,2 alle, 1,8 alle, 1033, 1397, 20103, 20120, 2,0-12, 3,5-34-57-83, 1190, 1396, 11234, 3200, 3300, 6100, 5200, 13237, 3500, 25104, 3700, 5300, 3800, 36315, 3,5-36-47, 36315, 3,6-36-42-47, 1,5 t-45, 1,75 t-330-52, 1,75 t-375-52	<12 88 217
Halbrundschraube (M 6 x 12)	N-37740	x		
Federring (6,1 mm)	<N-11423	x		
Sechskantmutter (M 6)	<N-10804	x		
Verbindung für Kabel 1,75 t-330-52 bis Fahrg. Nr. 47164 1,75 t-375-52 bis Fahrg. Nr. 19930		x	1,2 alle, 1,8 alle, 1033, 1390, 20103, 20120, 2,0-12, 3,5-34-57-83, 1190, 1396, 11234, 3200, 3300, 6100, 5200, 13237, 3500, 25104, 3700, 5300, 3800, 36315, 3,5-36-47, 3,6-36-42-47, 6700, 1,5 t-45, 1,5 Oly.-47, 1,5 Oly.-50, L-50, 2,5 Kapt.-47, 2,5 Kapt.-47 (Mod. 50), 2,5 Kapt.-51, 1,75 t-330-52, 1,75 t-375-52	12 88 652

Ersatzteil-Nr.	Teile-Name	Stück pro Wagen	Modell
12 88 676	Schlauch für Kabelverbindung (Siehe auch 8 06 . . ., 8 24 . . ., 13 02 . . .)	lfd. m	1,2 alle, 1,8 alle, 1033, 1397, 20103, 20120, 2,0-12, 3,5-34-57-83, 1190, 1396, 11234, 3200, 3300, 6100, 5200, 13237, 3500, 25104, 3700, 5300, 3800, 36315, 3,5-36-47, 3,6-36-42-47, 6700, 1,5 t-45, 1,5 Oly.-47, 1,5 Oly.-50, L-50, 2,5 Kapt.-47, 2,5 Kapt.-47 (Mod. 50), 2,5 Kapt.-51
12 88 725	Gummiring für Zündkabel (I-ϕ 15 mm)	x	20103, 20120, 2,0-12, 3,5-34-57-83, 25104, 3700, 5300, 3800, 36315, 3,5-36-47, 3,6-36-42-47, 6700, 1,5 t-45, 2,5 Kapt.-47, 2,5 Kapt.-47 (Mod. 50), 2,5 Kapt.-51, 1,75 t-330-52, 1,75 t-375-52
12 88 726	Gummiring für Zündkabel (I-ϕ 11,5 mm)	x	1210, 1290, 1296, 1397, 20103, 20120, 2,0-12, 1396, 3200, 3300, 13237, 3500, 1,5 Oly.-47, 1,5 Oly.-50, L-50, 1,5 Oly.-51, L-51, 2,5 Kapt.-47, 2,5 Kapt.-47 (Mod. 50)
~~12 88 727~~	~~Gummiring für Kabelbefestigung an Lenkstützrohr~~	~~1~~	~~1,5 Oly.-50, L-50, 1,5 Oly.-51, L-51~~
*12 88 728	Gummiring für Kabel, Lichtmaschine-Reglerschalter 1,75 t-330-52 ab Fahrg. Nr. 53287 1,75 t-375-52 ab Fahrg. Nr. 23596	2	1,75 t-330-52, 1,75 t-375-52
12 88 757	Gummitülle für Tachometer und Scheibenwischertreibwelle durch Stirnwand 1290, 1296 ab Motor Nr. R-35001 1397 ab Motor Nr. 21001 20103, 20120 ab Motor Nr. 12511 2,0-12 ab Fahrg. Nr. 2 V-4038 und Br. 2 V-1	1	1290, 1296, 1397, 20103, 20120, 2,0-12, 1190, 1396, 11234, 3200, 3300, 6100, 13237, 3500, 25104, 3700, 3800, 36315, 1,5 Oly.-47, 2,5 Kapt.-47, 2,5 Kapt.-47 (Mod. 50)
12 88 761	Gummitülle mit Abdichtung für Tachometer und Scheibenwischerantrieb durch Stirnwand	2	1,5 Oly.-50, L-50, 1,5 Oly.-51, L-51, 2,5 Kapt.-51, 1,75 t-330-52, 1,75 t-375-52
12 88 763	Gummitülle für Kabelsatz durch Stirnwand, unten links und rechts, sowie Sicherungsdosenabzweig	1	3500, 1,5 Oly.-47, 1,5 Oly.-50, L-50, 1,5 Oly.-51, L-51, 1,75 t-330-52, 1,75 t-375-52
12 88 764	Gummitülle für Kabelsatz durch Stirnwand, unten links und Sicherungsdosenabzweig	1	1,5 Oly.-50, L-50, 1,5 Oly.-51, L-51, 1,75 t-330-52, 1,75 t-375-52
	Gummitülle für Kabelsatz durch Stirnwand, rechts und Kabelsatzabzweig-Sicherungsdose (12 x 18 x 1,6 mm) N-26321	2	1,5 Oly.-47
	Gummitülle für Kabelsatzabzweig-Sicherungsdose (10 x 15 x 1,6 mm) N-26310	1	1,5 Oly.-47
(5 64 479)	Gummitülle für Winkerleitung durch Rückwand	2	1,5 t-45
12 88 768	Gummitülle (21 x 1,6 mm) 1,75 t-330-52 ab Fahrg. Nr. 47165 1,75 t-375-52 ab Fahrg. Nr. 19931	2	1,75 t-330-52, 1,75 t-375-52

Teile-Name		Stück pro Wagen	Modell	Ersatzteil-Nr.
Gummitülle für Kabel-Winker, Stopp- und Schlußlampe und Kraftstoffmeßgerät durch Unterbau, Stopp- und Schlußlampe durch Radeinbau (7 x 12 x 1,6 mm)	N-18340	5	1,5 Oly.-50, L-50, 1,5 Oly.-51, L-51	
	•N-18200			
Gummitülle für Anlasserkabel durch Stirnwand (13 x 22 x 1,6 mm)	■N-26331	1	11234, 3200, 3300	

ORIGINAL ERSATZTEILE

■1. Änderung August 1958

HAUPTGRUPPE 13

UNTERGRUPPEN-FOLGE

		Seite
13 02	Kühlerkern	663
04	Wasserauslaßstutzen	666
10 12 14	Befestigung für Kühler	666 668 669
16	Kühlermantel	672
18	Rahmen für Kühlerschutzgitter	678
20	Kühlerschutzgitter	679
22	Zierstab für Kühlerschutzgitter	680
24	Kühlerfigur und Zierstücke	685
26	Verschraubung für Kühler	688
32	Befestigungsteile für Kühler	689
34	Wasserpumpe	690
36	Wassereinlaßstutzen	695
38	Thermostat	698
40	Ventilatorflügel	699

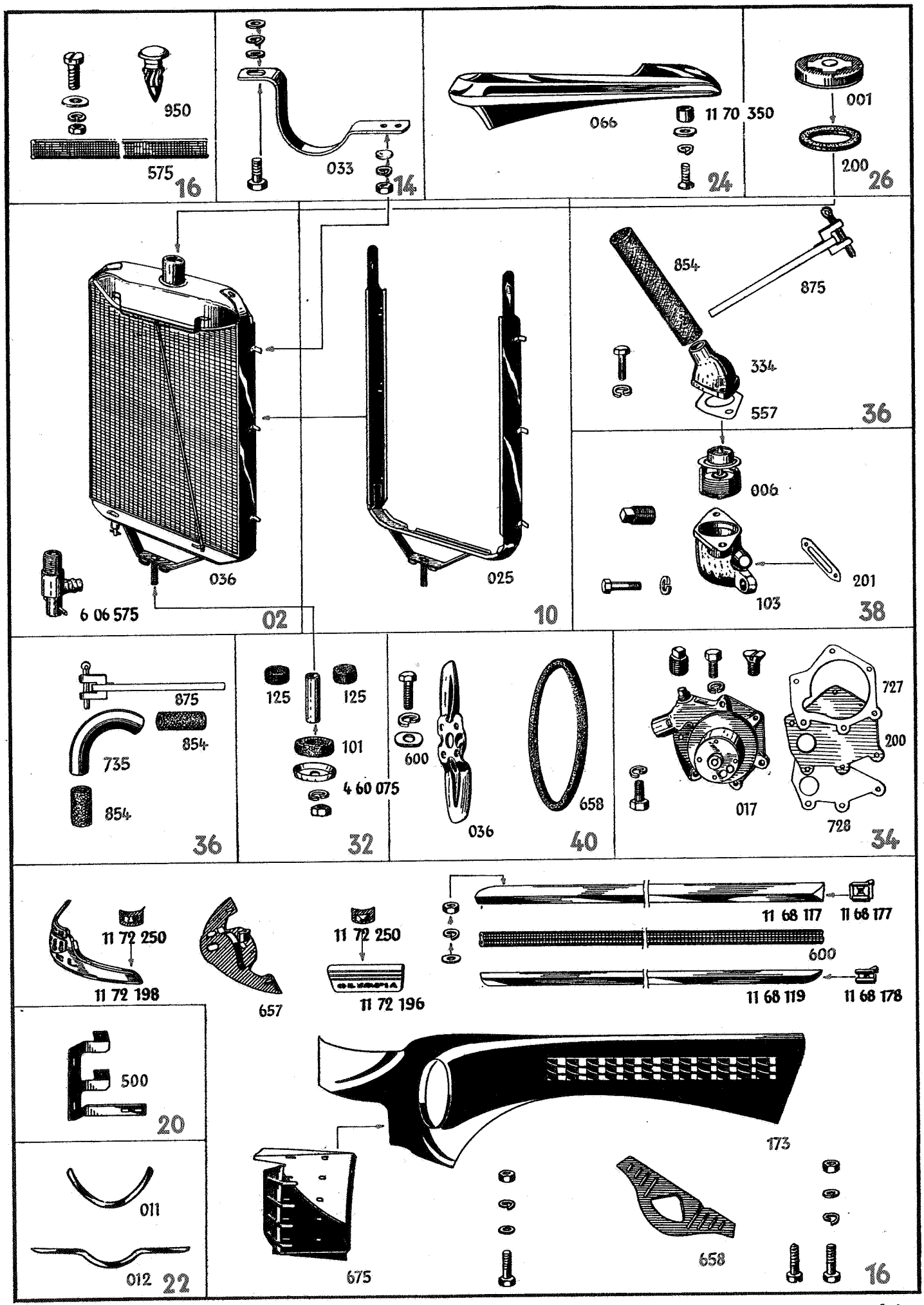
950
575
16
033
14
066
11 70 350
24
001
200
26
854
875
334
557
36
006
201
103
38
036
6 06 575
02
025
10
875
854
735
854
36
125
125
101
4 60 075
32
600
036
658
40
727
200
017
728
34
11 72 250
11 72 198
657
11 72 250
11 72 196
11 68 117
11 68 177
600
11 68 119
11 68 178
500
20
011
012
22
173
675
658
16

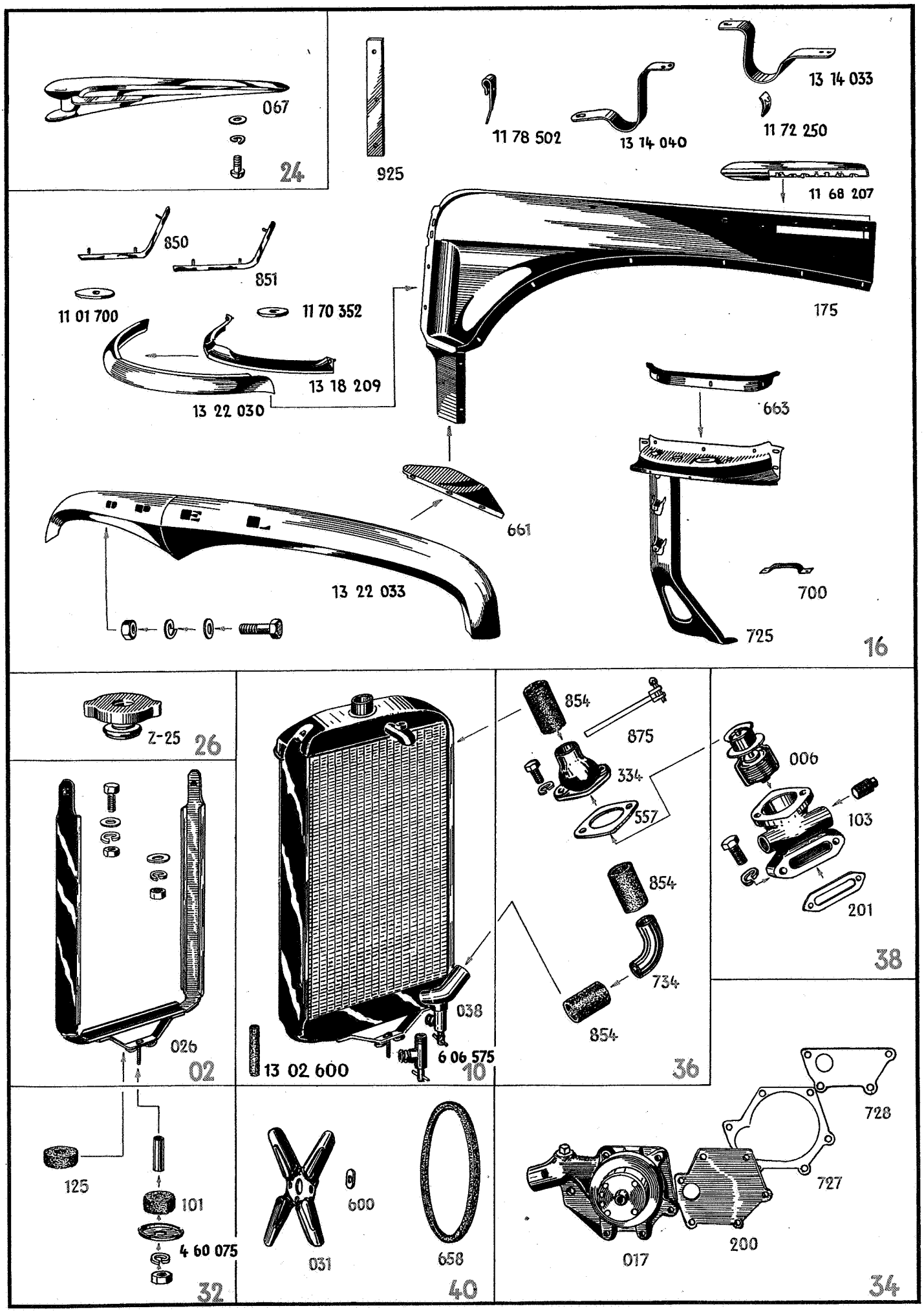
067
24
925
11 78 502
13 14 040
13 14 033
11 72 250
11 68 207
850
851
11 01 700
11 70 352
175
13 18 209
13 22 030
663
661
13 22 033
700
725
16
Z-25
26
026
02
13 02 600
038
6 06 575
10
854
875
334
557
854
734
854
36
006
103
201
38
125
101
4 60 075
32
600
031
658
40
728
727
200
017
34

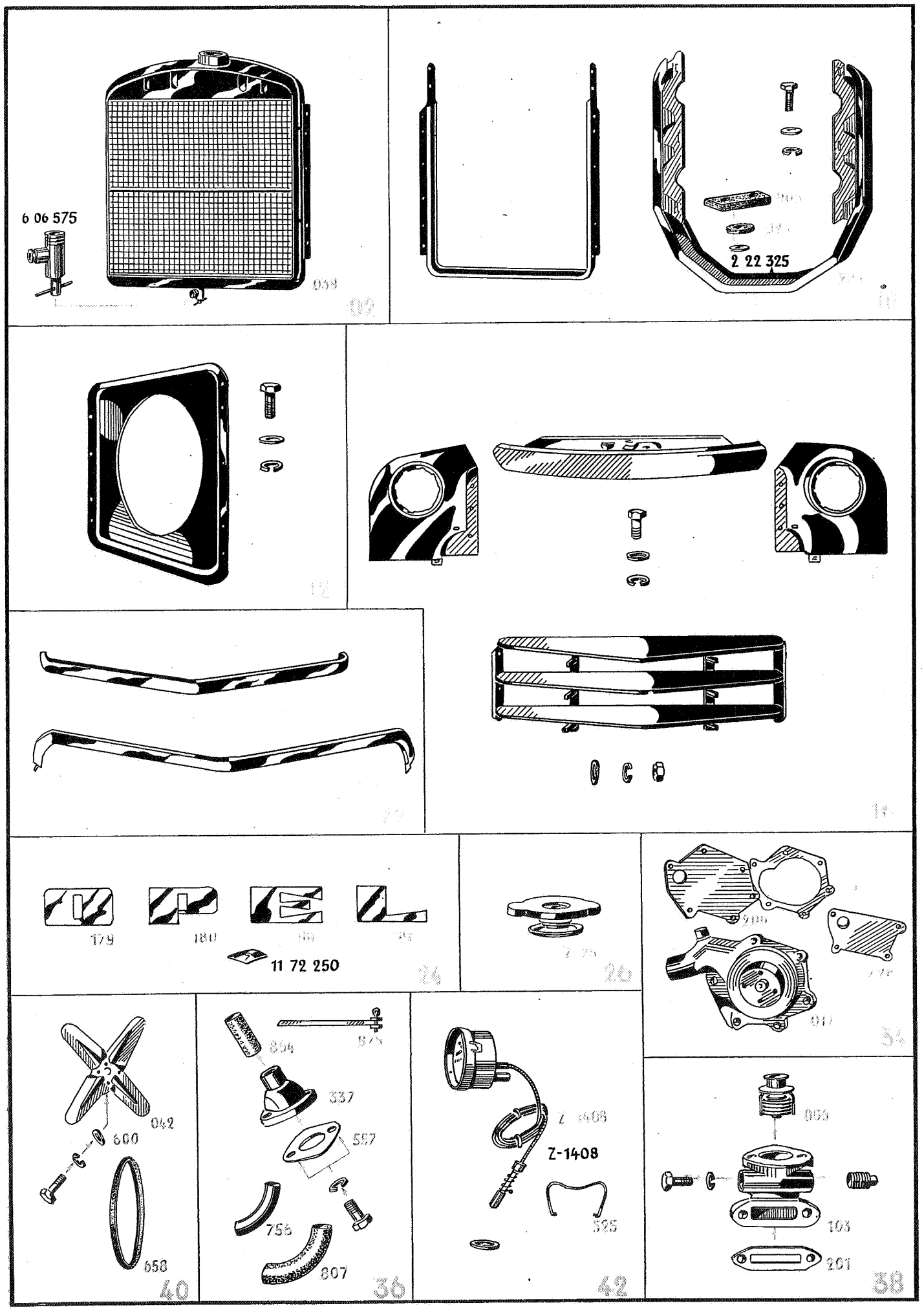
6 06 575
2 22 325
179
180
11 72 250
042
600
658
854
337
557
756
807
Z-1408
525
103
201

Teile-Name		Stück pro Wagen	Modell	Ersatzteil-Nr.
HAUPTGRUPPE 13				
KÜHLUNG				
				≈ 13 02 019
	•N-10074			
Scheibe (6,4 x 12 x 1,5 mm)	*N-11612	4		
Federring (6,1 mm)	N-10650	2		
Sechskantmutter (M 6)	<N10804	2		
				≈ 13 02 021
Kühlerkern Für 3,6 bis Fahrg. Nr. Br. W-80010 6700 bis Fahrg. Nr. 1Z-7993 ausschl. 7969-76 sind 1 Kühlerwindfang 13 12 338 1 Stütze 13 14 035 6 Sechskantschrauben N-27770 4 Sechskantschrauben N-41101 4 Sechskantschrauben N-41231 12 Scheiben N-11612 16 Scheiben N-10094 6 Federringe N-10690 8 Federringe N-10693 6 Sechskantmuttern N-22110 8 Sechskantmuttern N-40411 außerdem bis Fahrg. Nr. Br. W-17676 2 Stützen 2 22 107 2 Halter 13 14 036 mitzuverwenden. Bis Fahrg. Nr. Br. W-19360 im vorderen Querträger 1 Loch (22 mm ∅) für Wasserablaufschlauch bohren.		1	3,6-36-42-47, 6700	13 02 032

Teile-Name	Stück pro Wagen	Modell	Ersatzteil-Nr.
Kühlerkern ohne Verschlußkappe	1	2,5 Kapt.-47	13 02 035
Kühlerkern ohne Verschlußkappe Für 1,5 Oly.-47 sind 1 unteres Wasserrohr 13 36 735 2 Halter 13 14 033 mitzuverwenden.	1	1,5 Oly.-47, 1,5 Oly.-50, L-50, 1,5 Oly.-51, L-51	13 02 036
Kühlerkern ohne Verschlußkappe	1	2,5 Kapt.-47 (Mod. 50)	13 02 038
Kühlerkern ohne Verschlußkappe und Halter für Kühlerbefestigung bis Fahrg. Nr. 41954 sind 1 Halter 13 14 042 4 Haltebleche 13 14 525 1 Abschlußblech 13 16 664 2 Abstandrohre N-20530 2 Sechskantschrauben N-42891 2 Scheiben N-10094 4 Federringe N-11515 4 Sechskantmuttern N-40411 mitzuverwenden.	1	2,5 Kapt.-51	13 02 040
Kühlerkern mit Spannbändern ohne Verschlußkappe 1,75 t-330-52 ab Fahrg. Nr. 24014 1,75 t-375-52 ab Fahrg. Nr. 7340 (Für heiße Länder verwende 13 02 048)	1	1,75 t-330-52, 1,75 t-375-52	13 02 047
Kühlerkern mit Spannbändern ohne Verschlußkappe (wird auch für heiße Länder verwendet) 1,75 t-330-52 bis Fahrg. Nr. 24013 1,75 t-375-52 bis Fahrg. Nr. 7339 Bis Motor Nr. *2,5 L-54-5800 L sind 1 Gummischlauch (400 mm lang) 13 02 601 3 Gummischlauchkrümmer 13 36 811 mitzuverwenden, außerdem ist am Lufttrichter ein Loch von 52 mm ⌀ für Kühlerauslaßstutzen zu bohren. Ab Motor Nr. A 2,5 L-54-5801 L 1,75 t-330-52 bis Fahrg. Nr. 24013 1,75 t-375-52 bis Fahrg. Nr. 7339 sind Gummischlauchkrümmer 13 36 815 Gummischlauchkrümmer 13 36 813 Gummischlauch (400 mm lang) 13 02 601 mitzuverwenden, außerdem ist am Lufttrichter ein Loch von 52 mm ⌀ für Kühlerauslaßstutzen zu bohren. Für 1,75 t-330-52 bis Fahrg. Nr. 10918 1,75 t-375-52 bis Fahrg. Nr. 4954 ist Verschlußkappe 13 26 002 mitzuverwenden.	1	1,75 t-330-52, 1,75 t-375-52	13 02 048
Kühlerkern (Lamellenkühler) mit Spannbändern ohne Verschlußkappe Folgende Teile sind mitzuverwenden: 1 Verschlußkappe 13 26 002 1 Gummischlauchkrümmer 13 36 814 1 Gummischlauchkrümmer 13 36 815 sowie Wasserauslaßstutzen 13 36 332 durch 13 36 338 zu ersetzen. (Befestigungsteile für Kühler mitten) Sechskantschrauben (M 8 x 18) N-41101 2 Federringe (8,2 mm) N-11515 2 Sechskantmuttern (M 8) N-40412 Außerdem ist der Lufttrichter anzupassen, ferner sind am Befestigungsrahmen 2 Löcher 8,4 mm ⌀ für Kühlerbefestigung mitten zu bohren.	1	5300, 1,5 t-45	•13 02 049 ■13 02 051

Ersatzteil-Nr.	Teile-Name	Stück pro Wagen	Modell
13 02 600	Gummischlauch für Überlaufrohr (5,5 x 7,5 x 160 mm) (siehe auch 11 78 . . .)	lfd. m	2,5 Kapf.-47 (Mod. 50), 2,5 Kapf.-51
13 02 601	Gummischlauch für Wasserüberlauf an Kühler (350 mm lang) 1,75 t-330-52 ab Fahrg. Nr. 24014 1,75 t-375-52 ab Fahrg. Nr. 7340 wird auch für Kühler 13 02 048 verwendet (400 mm lang)	lfd. m	1,75 t-330-52, 1,75 t-375-52
(12 88 676)	Gummischlauch für Überlaufrohr (7 x 10 mm)	lfd. m	1397, 20103, 20120, 2,0-12, 3,5-34-57-83, 1190, 1396, 11234, 3200, 3300, 6100, 5200, 13237, 3500, 25104, 3700, 5300, 3800, 36315, 3,5-36-47, 3,6-36-42-47, 6700, 1,5 t-45, 2,5 Kapf.-47
(6 06 575)	Wasserablaßhahn (M 14 x 1,5) 3,6 bis Fahrg. Nr. Br. W-19360 1,75 t-330-52 bis Fahrg. Nr. 24013 1,75 t-375-52 bis Fahrg. Nr. 7339	1	1190, 5200, 3500, 25104, 3700, 5300, 3800, 36315, 3,5-36-47, 3,6-36-42-47, 1,5 t-45, 1,5 Oly.-47, 1,5 Oly.-50, L-50, 1,5 Oly.-51, L-51, 2,5 Kapf.-47, 2,5 Kapf.-47 (Mod. 50), 2,5 Kapf.-51, 1,75 t-330-52, 1,75 t-375-52
13 04 279	Wasserablaßhahn (M 18 x 1,5) 5300 ab Fahrg. Nr. Br. 3V-7021 3,6 ab Fahrg. Nr. Br. W-19361 (siehe auch 6 06 . . .)	1	5200, 5300, 3,6-36-42-47, 6700
13 04 281	Wasserablaßhahn an Kühler (M 14 x 1,5) wird auch für 13 02 048 und 13 02 049 verwendet 1,75 t-330-52 ab Fahrg. Nr. 24014 1,75 t-375-52 ab Fahrg. Nr. 7340	1	5300, 1,5 t-45, 1,75 t-330-52, 1,75 t-375-52
~~13 04 302~~	~~Ablaßrohr für Wasserablaßhahn an Kühler 13 02 049~~	~~1~~	~~5300, 1,5 t-45~~
13 10 014	**Befestigungsband für Kühler** 13 02 039 und 13 02 045, unten und seitlich 1,75 t-330-52 bis Fahrg. Nr. 24013 1,75 t-375-52 bis Fahrg. Nr. 7339	1	1,75 t-330-52, 1,75 t-375-52
≈13 10 022			
≈13 10 025			
13 10 031	Befestigungsband für Kühler, unten und seitlich 1,75 t-330-52 ab Fahrg. Nr. 24014 1,75 t-375-52 ab Fahrg. Nr. 7340	1	1,75 t-330-52, 1,75 t-375-52
~~13 10 033~~	~~Befestigungsband für Kühler 13 02 048, unten und seitlich~~ 1,75 t-330-52 bis Fahrg. Nr. 35312 ~~1,75 t-375-52~~ bis Fahrg. Nr. 13004	~~1~~	~~1,75 t-330-52, 1,75 t-375-52~~

Teile-Name		Stück pro Wagen	Modell	Ersatzteil-Nr.
				≈13 10 034
Befestigungsband für Kühler 13 02 048, unten und seitlich 1,75 t-330-52 ab Fahrg. Nr. 35313 1,75 t-375-52 ab Fahrg. Nr. 13005		1	1,75 t-330-52, 1,75 t-375-52	13 10 035
Befestigungsrahmen für Kühler		1	5200, 5300, 1,5 t-45	13 10 201
(Kühlerbefestigungsrahmen an vorderem Querträger)				
Sechskantschraube (M 10 x 20)	N-10792	2		
Federring (10,2 mm)	<N-11518	2		
Sechskantmutter (M 10)	N-40202	2		
Befestigungsrahmen für Kühler 1,75 t-330-52 bis Fahrg. Nr. 24013 1,75 t-375-52 bis Fahrg. Nr. 7339 wird auch für Kühler 13 02 048 verwendet		1	1,75 t-330-52, 1,75 t-375-52	13 10 203
Befestigungsrahmen für Kühler 13 02 047, unten und seitlich 1,75 t-330-52 ab Fahrg. Nr. 24014 1,75 t-375-52 ab Fahrg. Nr. 7340		1	1,75 t-330-52, 1,75 t-375-52	13 10 204
(Rahmen an Kühler)				
Sechskantschraube mit Federring und Scheibe	N-50041	6		
Dämpfungsplatte für Kühler-Befestigungsrahmen an Querträger, Gummi (8 x 35 x 115 mm)		1	1,75 t-330-52, 1,75 t-375-52	13 10 900

Ersatzteil-Nr.	Teile-Name		Stück pro Wagen	Modell
13 10 925	Gummipuffer (15,5 x 42 x 8 mm)		2	1,75 t-330-52, 1,75 t-375-52
(2 22 325)	Scheibe (10,4 x 43 x 3 mm)		2	1,75 t-330-52, 1,75 t-375-52
	Abstandrohr (11 x 15 x 20 mm)	N-39921	2	
	Federring (10,2 mm)	<N-11518	2	
	Sechskantmutter (M 10)	N-40202	2	
	(Kühlerrahmen an Radeinbau und Kotflügelstütze)			
	Sechskantschraube mit Federring und Scheibe	N-50041	8	
	Sechskantschraube für Kühlerrahmen an Frontverkleidung (M 8 x 15)	N-41011	6	
	Scheibe (8,4 x 22 x 2 mm)	N-25621	6	
	Federring (8,2 mm)	<N-11515	6	
≈13 12 017				
13 12 275	**Verbindungskeil für Befestigungsbänder**		2	1,2 alle, 1,8 alle, 1033, 1397, 20103, 20120, 2,0-12, 1190, 1396, 11234, 3200, 3300, 6100, 5200, 13237, 3500, 25104, 3700, 5300, 3800, 36315, 3,5-36-47, 3,6-36-42,47, 6700, 1,5 t-45
~~13 12 341~~	~~Luftleitblech für Kühler~~ ab Fahrg. Nr. 10267 bis Fahrg. ~~Nr. 16747~~ und ~~ab Fahrg.~~ Nr. 17753		~~1~~	~~1,5 t-45~~
	Sechskantschraube (M 6 x 15)	<N-27771	8	
	Scheibe (6,4 x 12 x 1,5 mm)	N-35613	16	
	Federring (6,1 mm)	<N-11423	8	

Teile-Name		Stück pro Wagen	Modell	Ersatzteil-Nr.
Sechskantmutter (M 6)	N-10804	8		
Lufttrichter 1,75 t-330-52 1,75 t-375-52 } bis Motor Nr. *2,5 L-54-5800 L		1	1,75 t-330-52, 1,75 t-375-52	13 12 342
+Sechskantschraube (M 6 x 12)	N-10784	4		
+Federring (6,1 mm)	<N-11423	4		
+Scheibe (6,4 x 18 x 1,5 mm) +1,75 t-330-52 bis Fahrg. Nr. 19019 1,7 5t-375-52 bis Fahrg. Nr. 4954	N-35613	4		
				•13 12 350
Lufttrichter (für Kühler 13 02 048) 1,75 t-330-52 ab Motor Nr. A 2,5 L-54-5801 L bis Fahrg .Nr. 24013 1,75 t-375-52 ab Motor Nr. A 2,5 L-54-5801 L bis Fahrg. Nr. 7339		1	1,75 t-330-52, 1,75 t-375-52	<13 12 354
Sechskantschraube (M 8 x 18)	N-41101	6		
Scheibe (8,4 x 22 x 2 mm)	<N-35622	6		
Federring (8,2 mm)	N-10693	6		
~~Halter für Kühler, oben (für Kühler mit 490 mm Kernhöhe) 3500 bis Fahrg. Nr. OL-38-32310~~		~~2~~	~~3500, 1,5 Oly.-47, 2,5 Kapt.-47~~	~~13 14 030~~
Halter für Kühler, oben (für Kühler mit 420 mm Kernhöhe)		2	1,5 Oly.-47, 1,5 Oly.-50, L-50, 1,5 Oly.-51, L-51, 2,5 Kapt.-47 (Mod. 50)	13 14 033
Scheibe (5,3 x 11 x 1 mm)	N-17010	4	1,5 Oly.-47, 1,5 Oly.-50, L-50, 2,5 Kapt.-47 (Mod. 50)	
Federring (5,1 mm)	<N-11410	4		
Sechskantmutter (M 5)	N-10803	4		
Sechskantschraube (M 6 x 15)	N-10592	2	1,5 Oly.-47, 1,5 Oly.-50, L-50	
Scheibe (6,4 x 12 x 1,5 mm)	N-11612	4		
Federring (6,1 mm)	<N-11423	2		

Ersatzteil-Nr.	Teile-Name		Stück pro Wagen	Modell
	Sechskantmutter (M 6)	N-10804	2	
	Sechskantschraube (M 8 x 25)	N-41451	2	2,5 Kapt.-47, 2,5 Kapt.-47 (Mod. 50)
	Scheibe (8,4 x 15 x 1,5 mm)	N-10863	4	
	Federring (8,2 mm)	N-10693	2	
	Sechskantmutter (M 8)	N-40192	2	1,5 Oly.-51, L-51
	Federring (6,1 mm)	<N-11423	4	
	Sechskantmutter (M 6)	N-10804	4	
	Sechskantschraube (M 6 x 15)	N-10592	2	
	Scheibe (6,4 x 18 x 1,5 mm)	N-35613	4	
	Federring (6,1 mm)	<N-11423	2	
	Sechskantmutter (M 6)	N-10804	2	
13 14 032	Stütze für Kühlerbefestigung (von Außenkante bis Außenkante 654 mm) 3,6 ab Fahrg. Nr. Br. W-17677 bis Fahrg. Nr. Br. W-76554 und ab Fahrg. Nr. Br. W-80011 6700 bis Fahrg. Nr. 1 Z-3743 und ab Fahrg. Nr. 1 Z-7994 einschl. 7969-76		1	3,6-36-42-47, 6700
13 14 042	Halter für Kühlerbefestigung mit Gummilaschen ab Fahrg. Nr. 41955		1	2,5 Kapt.-51
	(Halter für Kühlerwasserkasten, oben)			
	Scheibe (8,4 x 17 x 2 mm)	N-10094	2	
	Federring (8,2 mm)	N-10693	2	
	Sechskantmutter (M 8)	N-40192	2	

Teile-Name		Stück pro Wagen	Modell	Ersatzteil-Nr.
Halter für Kühlerbefestigung mit Gummilaschen (Kühler 13 02 038) bis Fahrg. Nr. 41954 Folgende Teile sind mitzuverwenden: 4 Haltebleche für Gummilasche 13 14 525 1 Abschlußblech 13 16 664 2 Abstandrohre N-20530 2 Sechskantschrauben N-10643 2 Federringe N-10693 2 Sechskantmuttern N-22121 (siehe Montage-Anweisung KTA-241, Nr. 1/1953)		1	2,5 Kapt.-51	13 14 044
(Halter an Kühlerwasserkasten, oben)				
Federring (6,1 mm)	<N-11423	4		
Sechskantmutter (M 6)	N-10804	4		
(Halter an Knotenblech)				
Sechskantschraube (M 8 x 20)	N-41231	2		
Federring (8,2 mm)	N-10693	2		
Scheibe (8,4 x 22 x 2 mm)	<N-35622	4		
Sechskantmutter (M 8)	N-40192	2		
Gummipuffer für Kühlerkern an Stütze		2	1,5 Oly.-51, L-51, 2,5 Kapt.-51	(13 32 125)
Gummitülle für Kühler an Stütze		1	1,5 Oly.-51, L-51, 2,5 Kapt.-51	(13 32 101)
				≈ (3 02 600)

Ersatzteil-Nr.	Teile-Name		Stück pro Wagen	Modell
13 14 525	(Halter und Gummilaschen an Knotenblech)			
	Halteblech für Gummilasche ab Fahrg. Nr. 41955		4	2,5 Kapt.-51
	Abstandrohr (12 x 9 x 7 mm)	N-20530	2	
	Sechskantschraube (M 8 x 22)	N-42892	2	
	Federring (8,2 mm)	N-10693	2	
	Befestigungsteile für Kühler siehe auch 3 02---			
≈13 16 157				
≈13 16 158				
13 16 164	**Kühlermantel ohne Schutzgitter**		1	5200, 5300, 1,5 t-45

Teile-Name		Stück pro Wagen	Modell	Ersatzteil-Nr.
(Kühlermantel an Befestigungsrahmen)				
Senkschraube (M 6 x 20)	N-10720	8		
Kühlermantel und Seitenteil, rechts (Frontverkleidung)		1	3500, 1,5 Oly.-47	13 16 169
(Kühlermantel an Windlauf)				
Senkschraube (M 6 x 15)	<N-27771	4		
Scheibe (6,4 x 18 x 1,5 mm)	N-35613	8		
Federring (6,1 mm)	<N-11423	10		
Sechskantmutter (M 6)	N-10804	10		
Linsenblechschraube (3,9 x 12 mm)	N-38730	2		
Kühlermantel und Seitenteil, links		1	3800, 2,5 Kapt.-47, 2,5 Kapt.-47 (Mod. 50)	13 16 170
Kühlermantel und Seitenteil, rechts		1	3800, 2,5 Kapt.-47, 2,5 Kapt.-47 (Mod. 50)	13 16 171
				≈ 13 16 172
Kühlermantel und Seitenteil, links (Frontverkleidung)		1	1,5 Oly.-50, L-50, 1,5 Oly.-51, L-51	13 16 173
Kühlermantel und Seitenteil, rechts (Frontverkleidung)		1	1,5 Oly.-50, L-50, 1,5 Oly.-51, L-51	13 16 174
Sechskantschraube (M 6 x 15)	N-27771	4		
Scheibe (6,4 x 18 x 1,5 mm)	N-35613	8		
Federring (6,1 mm)	<N-11423	10		
Sechskantmutter (M 6)	N-10804	10		
Linsenblechschraube (3,9 x 12 mm)	N-38730	x		
Kühlermantel und Seitenteil, links		1	2,5 Kapt.-51	13 16 175
(Kühlermantel und Seitenteil an Querträger und Luftleitblech)				
Sechskantschraube (M 6 x 12)	N-10784	4		
Scheibe (6,4 x 18 x 1,5 mm)	N-35613	4		
Federring (6,1 mm)	<N-11423	4		
Sechskantmutter (M 6)	N-10804	2		
Vierkantmutter (M 6)	N-24900	2		

Ersatzteil-Nr.	Teile-Name		Stück pro Wagen	Modell
13 16 177	Seitenteil - Frontverkleidung, links		1	1,75 t-330-52, 1,75 t-375-52
13 16 178	Seitenteil - Frontverkleidung, rechts		1	1,75 t-330-52, 1,75 t-375-52
13 16 425	Vorderteil-Kühlermantel, unten links		1	3800, 2,5 Kapt.-47, 2,5 Kapt.-47 (Mod. 50)
13 16 426	Vorderteil-Kühlermantel, unten rechts		1	3800, 2,5 Kapt.-47, 2,5 Kapt.-47 (Mod. 50)
13 16 450	Zwischenstück mit Abdeckblech - Frontverkleidung, oben		1	1,75 t-330-52, 1,75 t-375-52
	(Frontverkleidung an Radeinbau)			
	Sechskantschraube mit Federring und Scheibe	N-50041	4	
	Sechskantmutter (M 8)	N-40192	4	
~~13 16 475~~	~~Versteifung für Kühlermantel~~		~~1~~	~~3800, 2,5 Kapt.-47, 2,5 Kapt.-47 (Mod. 50)~~
	(Versteifung an vorderem Querträger)			
	Sechskantschraube (M 8 x 20)	N-41231	2	
	Scheibe (8,4 x 17 x 2 mm)	<N-12040	2	
	Federring (8,2 mm)	N-10693	2	
≈13 16 550				
13 16 575	Gurt für Haubenauflage (siehe auch 1 04 . . .)		lfd. m	1,2 alle, 1,8 alle, 1033, 1397, 20103, 20120, 1190, 1396, 11234, 3200, 3300, 6100, 5200, 13237, 3500, 25104, 3700, 5300, 36315, 3,5-36-47, 3,6-36-42-47, 6700, 1,5 t-45, 1,5 Oly.-47, 1,5 Oly.-50, L-50, 1,5 Oly.-51, L-51

Teile-Name		Stück pro Wagen	Modell	Ersatzteil-Nr.
Flachrundschlitzniet (3,8 x 8 x 7 mm)	N-17911	x		
Linsenblechschraube (3,5 x 10 mm)	N-38761	x		
Gurt für Haubenauflage, hinten, mit Drahteinlage		2	5200, 5300, 3,6-36-42-47, 1,5 1-45	13 16 577
Dichtungsschnur für Haubenauflage, seitlich		2	3500, 1,5 Oly.-47, 1,5 Oly.-50, L-50, 1,5 Oly.-51, L-51	13 16 600 ≈13 16 656
Abdeckblech für Kühlermantel (Frontverkleidung), unten		1	1,5 Oly.-50, L-50, 1,5 Oly.-51, L-51	13 16 658 ≈13 16 660
Verkleidungsblech, vorn links		1	2,5 Kapt.-51	13 16 661
Verkleidungsblech, vorn rechts		1	2,5 Kapt.-51	13 16 662
(Verkleidungsblech an Vorderkotflügel und Seitenteil)				
Sechskantschraube (M 6 x 12)	N-10784	4		

Ersatzteil-Nr.	Teile-Name		Stück pro Wagen	Modell
	Scheibe (6,4 x 18 x 1,5 mm)	N-35613	8	
	Federring (6,1 mm)	N-11423	4	
	Sechskantmutter (M 6)	<N-11419	4	
13 16 664	Abschlußblech für Knotenblech-Frontverkleidung		1	2,5 Kapt.-51
	(Abschlußblech an Knotenblech)			
	Scheibe (5,3 x 11 x 1 mm)	N-17010	3	
	Linsensenkblechschraube (4,8 x 10 mm)	<N-38791	3	
13 16 665	Knotenblech mit Haubenschloß, oben		1	1,5 Oly.-50, L-50, 1,5 Oly.-51, L-51
13 16 675	Abdeckblech für Frontverkleidung, vorn links		1	1,5 Oly.-50, L-50, 1,5 Oly.-51, L-51
13 16 676	Abdeckblech für Frontverkleidung, vorn rechts		1	1,5 Oly.-50, L-50, 1,5 Oly.-51, L-51
	Sechskantschraube (M 6 x 12)	N-10784	x	
	Sechskantschraube (M 6 x 15)	N-27771	x	
	Scheibe (6,4 x 18 x 1,5 mm)	N-35613	x	
	Scheibe (6,4 x 12 x 1,5 mm)	N-11612	x	
	Federring (6,1 mm)	N-11423	x	
	Sechskantmutter (M 6)	<N-11419	x	
13 16 726	Stütze und Knotenblech für Kühlermantel-Frontverkleidung Bei Verwendung bis Fahrg. Nr. 41954 sind 2 Löcher für Kühlerbefestigung zu bohren.		1	2,5 Kapt.-51

Teile-Name		Stück pro Wagen	Modell	Ersatzteil-Nr
Scheibe (8,4 x 17 x 2 mm)	N-12040	2		
Federring (8,2 mm)	N-11515	2		
Abstandstück für Kühlerbefestigungsbügel (8,5 x 20 x 6 mm) 3,5-36 ab Fahrg. Nr. Br. 6-V-1536		4	1397, 20103, 20120, 3700, 3,5-36, 3,6-36-42-47	13 16 775
		8	5200, 5300, 1,5 t-45	
Scheibe (6,4 x 12 x 1,5 mm)	<N-11956	8		
Federring (6,1 mm)	N-11423	8		
Vierkantmutter (M 6)	N-24900	8		
Zierstab mit Bolzen für Verkleidungsblech, vorn oben		2	2,5 Kapt.-51	13 16 850
Zierstab mit Bolzen für Verkleidungsblech, vorn unten		2	2,5 Kapt.-51	13 16 851
Teller (Scheibe) für Zierstab mit Gewindebolzen an Verkeidungsbech		12	2,5 Kapt.-51	(11 70 352)
Federring (3,1 mm)	N-10683	12		
Sechskantmutter (M 3)	<N-22132	12		
				*(11 72 250)
Federmutter für Zierstab mit Bolzen ohne Gewinde		12	2,5 Kapt.-51	■(1 76 651)
Halteschiene mit Luftleitblech und Halter für Zierstäbe-Frontverkleidung		1	1,75 t-330-52, 1,75 t-375-52	13 16 875
Scheibe (8,4 x 17 x 2 mm)	N-12040	6		
Federring (8,2 mm)	N-11515	6		
Sechskantmutter (M 8)	N-40192	6		

Ersatzteil-Nr.	Teile-Name		Stück pro Wagen	Modell
13 16 950	Hammerschraube für Gurt an Vorderwand		9	1,5 Oly.-51, L-51
	Zylinderschraube (M 6 x 16)	N-32120	1	
	Scheibe (6,4 x 18 x 1,5 mm)	N-35613	1	
	Federring (6,1 mm)	N-11423	1	
	Sechskantmutter (M 6)	<N-11419	1	
13 18 005	**Rahmen für Kühlerschutzgitter,** verchromt Die Zählung der Rippen für Kühlermantel-Frontverkleidung erfolgt, in Fahrtrichtung gesehen, von unten nach oben, so daß jeweils die unterste Rippe mit 1 bezeichnet ist.		1	5200, 5300, 1,5 t-45
13 18 201	Rippe für Kühlermantel und Seitenteil, Nr. 2-8		7	3800, 2,5 Kapt.-47, 2,5 Kapt.-47 (Mod. 50)
13 18 205	Rippe für Kühlermantel und Seitenteil, mitten, Nr. 9, 10, 11		3	3800, 2,5 Kapt.-47, 2,5 Kapt.-47 (Mod. 50)
13 18 206	Rippe für Kühlermantel und Seitenteil, links, Nr. 9, 10, 11		3	3800, 2,5 Kapt.-47, 2,5 Kapt.-47 (Mod. 50)
13 18 207	Rippe für Kühlermantel und Seitenteil, rechts, Nr. 9, 10 ,11		3	3800, 2,5 Kapt.-47, 2,5 Kapt.-47 (Mod. 50)
13 18 209	Blende für Zierstab, vorn		2	2,5 Kapt.-51
	(Blende Zierstab an Seitenteil)			
	Federring (6,1 mm)	N-11423	4	
	Sechskantmutter (M 6)	<N-11419	4	
≈13 18 300				

Teile-Name		Stück pro Wagen	Modell	Ersatzteil-Nr.
Verstärkungsschine, rechts, für Rippe Nr. 11		1	3800, 2,5 Kapt.-47, 2,5 Kapt.-47 (Mod. 50)	13 18 301
~~Steg für Rippe Nr. 9, 10, 11~~		~~6~~	~~3800, 2,5 Kapt.-47, 2,5 Kapt.-47 (Mod. 50)~~	~~13 18 350~~
Kühlerschutzgitter		1	3,5-36-47, 3,6-36-42-47, 6700	13 20 007
Kühlerschutzgitter		1	5200, 5300, 1,5 t-45	13 20 008
(Kühlerschutzgitter an Kühlermantel)				
Federring (4,1 mm)	N-10685	10		
Sechskantmutter (M 4)	N-22061	10		
~~Verbindungssteg für Kühlerschutzgitter, seitlich links~~		~~1~~	~~1,5 Oly.-50, L-50, 1,5 Oly.-51, L-51~~	~~13 20 500~~
~~Verbindungssteg für Kühlerschutzgitter, seitlich rechts~~		~~1~~	~~1,5 Oly.-50, L-50, 1,5 Oly.-51, L-51~~	~~13 20 501~~
				≈13 20 550
Die Zählung der Stäbe ist von oben nach unten vorzunehmen, so daß der oberste Stab die Nr. 1 trägt.				
~~Zierstab für Kühlerschutzgitter, vorn~~		~~1~~	~~3500, 1,5 Oly.-47~~	~~13 22 003~~
Scheibe (3,2 x 7 x 0,5 mm)	N-10065	4		
Federring (3,1 mm)	N-10683	4		
Sechskantmutter (M 3)	N-22130	4		

Ersatzteil-Nr.	Teile-Name		Stück pro Wagen	Modell
~~13 22 007~~	~~Zierstab für Kühlerschutzgitter, mitten senkrecht~~		~~1~~	~~3800, 2,5 Kapt.-47, 2,5 Kapt.-47 (Mod. 50)~~
	Halbrundschraube (M 4 x 15)	N-38710	2	
	Scheibe (4,3 x 9 x 0,8 mm)	N-10068	2	
	Federring (8,2 mm)	N-10685	2	
≈ 13 22 009				
~~13 22 010~~	~~Zierstab für Kühlermantel, mitten unten~~		~~1~~	~~3800, 2,5 Kapt.-47, 2,5 Kapt.-47 (Mod. 50)~~
13 22 011	Zierstab für Kühlergitter, Nr. 1 und 2		2	1,5 Oly.-50, 1,5 Oly.-51
13 22 012	Zierstab für Kühlergitter, Nr. 3		1	1,5 Oly.-50, 1,5 Oly.-51
13 22 013	Zierstab für Kühlergitter, Nr. 4		1	1,5 Oly.-50, 1,5 Oly.-51
13 22 014	Zierstab für Kühlergitter, Nr. 5		1	1,5 Oly.-50, 1,5 Oly.-51
13 22 015	Zierstab für Kühlergitter, Nr. 6		1	1,5 Oly.-50, 1,5 Oly.-51
13 22 016	Zierstab für Kühlergitter, Nr. 7		1	1,5 Oly.-50, 1,5 Oly.-51
13 22 017	Zierstab für Kühlergitter, Nr. 1 und 2, grundiert		2	L-50, L-51
13 22 018	Zierstab für Kühlergitter, Nr. 3, grundiert		1	L-50, L-51
13 22 019	Zierstab für Kühlergitter, Nr. 4, grundiert		1	L-50, L-51
13 22 020	Zierstab für Kühlergitter, Nr. 5, grundiert		1	L-50, L-51
13 22 021	Zierstab für Kühlergitter, Nr. 6, grundiert		1	L-50, L-51
13 22 022	Zierstab für Kühlergitter, Nr. 7, grundiert		1	L-50, L-51
	Linsenblechschraube (4,8 x 10 mm)	N-38790	18	1,5 Oly.-50, L-50, 1,5 Oly.-51, L-51
	Federscheibe 5,3 x 11 x 0,5 mm)	N-29901	18	
	Scheibe (5,3 x 11 x 1 mm)	N-17010	4	
	Scheibe (4,3 x 9 x 0,8 mm)	N-10068	7	

Teile-Name		Stück pro Wagen	Modell	Ersatzteil-Nr.
Federring (4,1 mm)	<N-11409	7		
Sechskantmutter (M 4)	N-22061	7		
Zierstab für Blende, vorn		3	2,5 Kapt.-51	13 22 030
(Zierstab an Blende)				
Halbrundlochniet (4 x 4 x 6 mm)	N-37150	12		
(Zierstab an Blende und Stütze)				
Linsenblechschraube (3,9 x 8 mm)	N-37521	3		
Zierstab (Frontprofil)		1	2 5 Kapt.-51	13 22 031
(Frontprofil an Luftleitblech-Vorderkotflügel und Verkleidungsblech)				
Sechskantschraube (M 6 x 12)	N-10784	12		
Scheibe (6,4 x 18 x 1,5 mm)	N-35613	12		
Federring (6,1 mm)	N-11423	12		
Sechskantmutter (M 6)	N-10804	12		
Zierstab für Kühlermantel, unten links		1	3800, 2,5 Kapt.-47, 2,5 Kapt.-47 (Mod. 50)	13 22 304
~~Zierstab für Kühlermantel, unten rechts~~		~~1~~	~~3800, 2,5 Kapt.-47, 2,5 Kapt.-47 (Mod. 50)~~	~~13 22 353~~
Zierstab für Kühlerschutzgitter, oben, seitlich links und rechts		6	3800, 2,5 Kapt.-47, 2,5 Kapt.-47 (Mod. 50)	13 22 375

Ersatzteil-Nr.	Teile-Name	Stück pro Wagen	Modell
(13 22 601)	Zierstab für Kühlergitter, quer, links LV Nr. 1-10	10	3500, 1,5 Oly.-47
	3500 LZ und CL Nr. 1 und 2	2	
~~13 22 455~~	~~Zierstab für Kühlergitter, quer, links, Nr. 11 3500 LV~~	~~1~~	~~3500, 1,5 Oly.-47~~
13 22 456	Zierstab für Kühlergitter, quer, links, Nr. 12 ~~3500 LV~~	~~1~~	~~3500, 1,5 Oly.-47~~
	3500 LZ und CL Nr. 3	1	
13 22 457	Zierstab für Kühlergitter, quer, links, Nr. 13 3500 LV	1	3500, 1,5 Oly.-47
~~13 22 458~~	~~Zierstab für Kühlergitter, quer, links, Nr. 14 3500 LV~~	~~1~~	~~3500, 1,5 Oly.-47~~
~~13 22 459~~	~~Zierstab für Kühlergitter, quer, links, Nr. 15 3500 LV~~	~~1~~	~~3500, 1,5 Oly.-47~~
~~13 22 460~~	~~Zierstab für Kühlergitter, quer, links, Nr. 16 3500 LV~~	~~1~~	~~3500, 1,5 Oly.-47~~
	3500 LZ und CL Nr. 4	1	
≈ 13 22 461			
≈ 13 22 462			
~~13 22 463~~	~~Zierstab für Kühlergitter, quer, links, Nr. 19 3500 LV~~	~~1~~	~~3500, 1,5 Oly.-47~~
	~~3500 LZ und CL Nr. 5~~	~~1~~	

Teile-Name		Stück pro Wagen	Modell	Ersatzteil-Nr.
~~Zierstab für Kühlergitter, quer, rechts,~~ LV Nr. 1-10		~~10~~	~~3500, 1,5 Oly.-47~~	~~13 22 602~~
~~3500 LZ und~~ CL Nr. 1 und 2		2		
~~Zierstab für Kühlergitter, quer, rechts, Nr. 11 3500 LV~~		~~1~~	~~3500, 1,5 Oly.-47~~	~~13 22 555~~
~~Zierstab für Kühlergitter, quer, rechts, Nr. 13 3500 LV~~		~~1~~	~~3500, 1,5 Oly.-47~~	~~13 22 557~~
~~Zierstab für Kühlergitter, quer, rechts, Nr. 14 3500 LV~~		~~1~~	~~3500, 1,5 Oly.-47~~	~~13 22 558~~
~~Zierstab für Kühlergitter, quer, rechts, Nr. 15 3500 LV~~		~~1~~	~~3500, 1,5 Oly.-47~~	~~13 22 559~~
				≈13 22 561
~~Zierstab für Kühlergitter, quer, rechts, Nr. 18 3500 LV~~		~~1~~	~~3500, 1,5 Oly.-47~~	~~13 22 562~~
~~Zierstab für Kühlergitter, quer, rechts, Nr. 19 3500 LV~~		~~1~~	~~3500, 1,5 Oly.-47~~	~~13 22 563~~
3500 LZ und CL Nr. 5		1		
Haltefeder für Zierstab 3500 LV		140	3500, 1,5 Oly.-47	13 22 901
3500 LZ, CL		30		
Schriftschild „OPEL" an Frontverkleidung		1	3500, 1,5 Oly.-47	(11 72 192)
Schriftschild „OLYMPIA" an Frontverkleidung, links		1	1,5 Oly.-47	(11 72 193)
Schriftschild „OLYMPIA" an Frontverkleidung, rechts		1	1,5 Oly.-47	(11 72 194)
Scheibe (3,2x7x0,5 mm)	N-10065	2	3500, 1,5 Oly.-47	
Scheibe (3,7x8x0,5 mm)	<N-18001	4		
Federring (3,1 mm)	N-10613	6		
Sechskantmutter (M 3)	<N-22132	6		
Schriftschild „OLYMPIA" an Frontverkleidung, links		1	1,5 Oly.-50, L-50, 1,5 Oly.-51, L-51	(11 72 196)
Schriftschild „OLYMPIA" an Frontverkleidung, rechts		1	1,5 Oly.-50, L-50, 1,5 Oly.-51, L-51	(11 72 197)
				*(11 72 250)
Federmutter für Schriftschild		4	1,5 Oly.-50, L-50, 1,5 Oly.-51, L-51	*(1 76 651)
Zierstab an Frontverkleidung, seitlich, oben links (Haubenentlüftung)		1	1,5 Oly.-50, L-50, 1,5 Oly.-51, L-51	(11 68 117)
Zierstab an Frontverkleidung, seitlich, oben rechts (Haubenentlüftung)		1	1,5 Oly.-50, L-50, 1,5 Oly.-51, L-51	(11 68 118)

Ersatzteil-Nr.	Teile-Name		Stück pro Wagen	Modell
	Scheibe (4,3 x 9 x 0,8 mm)	<N-11379	2	
	Federring (4,1 mm)	N-11409	2	
	Sechskantmutter (M 4)	<N-22062	2	
(11 68 177)	Haltefeder für Zierstab, oben		6	1,5 Oly.-50, L-50, 1,5 Oly.-51, L-51
(11 68 119)	Zierstab an Frontverkleidung, seitlich, unten links		1	1,5 Oly.-50, L-50, 1,5 Oly.-51, L-51
(11 68 120)	Zierstab an Frontverkleidung, seitlich, unten rechts		1	1,5 Oly.-50, L-50, 1,5 Oly.-51, L-51
(11 68 178)	Haltefeder für Zierstab, unten		8	1,5 Oly.-50, L-50, 1,5 Oly.-51, L-51
(11 72 198)	Firmenzeichen „OPEL" an Frontverkleidung		1	1,5 Oly.-50, L-50, 1,5 Oly.-51, L-51
•(11 72 250) ▪(1 76 651)	Federmutter für Firmenzeichen		4	1,5 Oly.-50, L-50, 1,5 Oly.-51, L-51
13 22 600	Zierstab für Kühlergitter, vorn quer, links und rechts		16	3800, 2,5 Kapt.-47, 2,5 Kapt.-47 (Mod. 50)
	Scheibe (4,3 x 9 x 0,8 mm)	<N-11379	12	
	Federring (4,1 mm)	N-11409	12	
	Sechskantmutter (M 4)	<N-22062	12	
•(11 72 250) ▪(11 76 651)	Federmutter für Zierstückbefestigung		8	2,5 Kapt.-51
(11 70 375)	Haltefeder für Zierstab		118	3800, 2,5 Kapt.-47, 2,5 Kapt.-47 (Mod. 50)
13 22 950	Zierstab-Frontverkleidung, mitten und oben		2	1,75 t-330-52, 1,75 t-375-52
	Linnsenblechschraube (4,8 x 10 mm)	N-38791	12	
	Linsensenkschraube (M 6 x 12)	N-37880	4	
	Halbrundschraube (M 6 x 12)	N-37741	4	
	Federring (6,1 mm)	N-11423	8	
	Sechskantmutter (M 6)	<N-11419	8	
13 22 975	Zierstab-Frontverkleidung		1	1,75 t-330-52, 1,75 t-375-52
	Linsenblechschraube (4,8 x 10 mm)	N-38791	8	
	Sechskantschraube mit Scheibe (M 6 x 15)	N-48231	2	
	Halbrundschraube (M 6 x 12)	N-37741	2	
	Scheibe (6,4 x 18 x 1,5 mm)	N-35613	4	
	Federring (6,1 mm)	N-11423	4	
	Sechskantmutter (M 6)	<N-11419	4	

Teile-Name		Stück pro Wagen	Modell	Ersatzteil-Nr.
				≈13 24 063
				≈13 24 064
				≈13 24 065
~~Kühlerfigur~~ (Nur für Export)		~~1~~	~~1,5 Oly.-50, L-50, 1,5 Oly.-51, L-51~~	~~13 24 066~~
Linsenschraube (M 5 x 10)	N-37641	3		
Halbrundschraube (M 5 x 12)	N-37851	x		
Federring (5,1 mm)	<N-11410	3		
Scheibe (8,4 x 17 x 2 mm)	N-10094	3		
~~Tellerscheibe~~		~~3~~	~~1,5 Oly.-50, L-50, 1,5 Oly.-51, L-51~~	~~(11 70 350)~~
Kühlerfigur (Nur für Export)		3	2,5 Kapt.-51	13 24 068
(Kühlerfigur an Haube)				
Scheibe (5,3 x 15 x 1,5 mm)	N-35601	3		
Federring (5,1 mm)	<N-11410	3		
Halbrundschraube (M 5 x 10)	N-39162	3		

Teile-Name	Stück pro Wagen	Modell	Ersatzteil-Nr.
Schriftschild „OPEL BLITZ"	1	3,5-34-57-83, 5200, 5300, 3,5-36-47, 3,6-36-42-47, 6700, 1,5 t-45	13 24 175
~~Federmutter für Firmenzeichen an Frontverkleidung~~	~~8~~	~~1,75 t-330-52, 1,75 t-375-52~~	~~(11 72 250)~~ Ers. d. 176 051 •R.P. 1324-25
1 Satz Firmenzeichen OPEL	1	1,75 t-330-52, 1,75 t-375-52	■13 24 183
Halbrundschraube (M 3 x 15) N-38600	3		
~~Einsatz für Kühlerfigur~~	~~1~~	~~2,5 Kapt.-51~~	~~13 24 403~~
Verschraubung mit Dichtung für Kühler	1	1397, 20103, 20120, 1190, 1396, 11234, 3200, 3300, 6100, 5200, 13237, 3500, 25104, 3700, 5300, 3,5-36-47, 3,6-36-42-47, 6700, 1,5 t-45, 1,5 Oly.-47, 1,5 Oly.-50, L-50, 1,5 Oly.-51, L-51, 2,5 Kapt.-47, 2,5 Kapt.-47 (Mod. 50)	13 26 001
Verschlußkappe mit Überdruckventil für Kühler 1,75 t-330-52 bis Fahrg. Nr. 19018 1,75 t-375-52 bis Fahrg. Nr. 4953	1	2,5 Kapt.-51, 1,75 t-330-52, 1,75 t-375-52	Z-25
Verschlußkappe mit Überdruckventil für Kühler 1,75 t-330-52 ab Fahrg. Nr. 19019 1,75 t-375-52 ab Fahrg. Nr. 4954 5300 und 1,5 t-45 nur in Verbindung mit Kühler 13 02 049	1	5300, 1,5 t-45, 1,75 t-330-52, 1,75 t-375-52	13 26 002
Dichtung für Kühlerverschraubung	1	1,2 alle, 1,8 alle, 1190, 1397, 20103, 20120, 2,0-12, 3,5-34-57-83, 1190, 1396, 11234, 3200, 3300, 6100, 5200, 13237, 3500, 25104, 3700, 5300, 3800, 36315, 3,5-36-47, 3,6-36-42-47, 6700, 1,5 t-45, 1,5 Oly.-47, 1,5 Oly.-50, L-50, 1,5 Oly.-51, L-51, 2,5 Kapt.-47, 2,5 Kapt.-47 (Mod. 50)	13 26 200

Teile-Name		Stück pro Wagen	Modell	Ersatzteil-Nr
				≈(6 82 101)
Gummitülle für Kühlerkern an Stütze (siehe auch 13 14 . . .)		1 – 2	1190, 11234, 3200, 3300, 13237, 3500, 3800, 1,5 Oly.-47, 1,5 Oly.-50, L-50, 1,5 Oly.-51, L-51, 2,5 Kapt.-47, 2,5 Kapt.-47 (Mod. 50), 2,5 Kapt.-51	**13 32 101**
Gummipuffer an Kühlerstütze, unten (siehe auch 13 14 . . .)		2	1,5 Oly.-47, 1,5 Oly.-50, L-50, 1,5 Oly.-51, L-51, 2,5 Kapt.-47 (Mod. 50), 2,5 Kapt.-51	13 32 125
~~Dämpfungsscheibe, Gummi (15 x 38 x 10 mm)~~		~~2~~	~~2,0-12~~	~~13 32 151~~
		~~4~~	~~3,5-36-47, 3,6-36-42-47~~	
Federring (10,2 mm)	<N-11518	2		
Sechskantmutter (M 10)	N-40202	2		
				≈13 34 005

Teile-Name		Stück pro Wagen	Modell	Ersatzteil-Nr.
Wasserpumpe mit Riemenscheibe 1,75 t-330-52 } bis Motor Nr. *2,5 L-54-5800 L 1,75 t-375-52 } bis Motor Nr. *2,5 L-54-5800 L		1	5200, 3500, 25104, 3700, 5300, 3800, 36315, 1,5 t-45, 1,5 Oly.-47, 1,5 Oly.-50, L-50, 1,5 Oly.-51, L-51, 2,5 Kapt.-47, 2,5 Kapt.-47 (Mod. 50), 2,5 Kapt.-51, 1,75 t-330-52, 1,75 t-375-52	13 34 019
(Wasserpumpe an Zylinderblock)				
+Sechskantschraube (M 10 x 28)	N-41411	x		
Sechskantschraube (M 10 x 48)	N-11228	x		
+Sechskantschraube (M 10 x 35)	N-41421	x		
+Federring (10,2 mm)	N-10696	x		
+Dichtring (10 x 14 x 1 mm)	N-16710	x		
+Federscheibe (10,5 x 21 x 1 mm)	N-29770	x		
+1,75 t-330-52 } bis Motor Nr. *2,5 L-54-5800 L 1,75 t-375-52 } bis Motor Nr. *2,5 L-54-5800 L				
*Stiftschraube (M 10 x 35)	N-18090	1		
*Sechskantmutter (M 10 x 1,5)	N-40202	1		
*Sechskantschraube (M 10 x 28)	N-41411	3		
+Sechskantschraube (M 10 x 28)	N-41411	4		
+Federring (10,2 mm)	N-10696	4		
+1,75 t-330-52 } ab Motor Nr. A 2,5 L-54-5801 L 1,75 t-375-52 } bis Motor Nr. A 2,5 L-57-3478 L				
*1,75 t-330-52 } ab Motor Nr. A 2,5 L-57-3479 L 1,75 t-375-52 } ab Motor Nr. A 2,5 L-57-3479 L				
Wasserpumpe mit Riemenscheibe 1,75 t-330-52 } ab Motor Nr. A 2,5 L-54-5801 L 1,75 t-375-52 } bis Motor Nr. *2,5 L-57-7860 L		1	1,75 t-330-52, 1,75 t-375-52	13 34 021
Wasserpumpe mit Riemenscheibe		1	3,6-36-42-47, 6700	13 34 022
Wasserpumpe mit Riemenscheibe ab Motor Nr. *2,5 L-57-7861 L		1	1,75 t-330-52, 1,75 t-375-52	13 34 027
(Wasserpumpe an Zylinderblock)				
Sechskantschraube (M 10 x 48)	N-11228	1		
Federring (10,2 mm)	N-10696	4		
Sechskantmutter (M 10 x 1)	<N-11371	3		
Für die wartungsfreien Wasserpumpen 13 34 019/021/022 werden keine Ersatzteile geliefert.				
Deckel für Wasserpumpe 1,75 t-330-52 } bis Motor Nr. *2,5 L-57-7860 L 1,75 t-375-52 } bis Motor Nr. *2,5 L-57-7860 L		1	5200, 3500, 25104, 3700, 5300, 3800, 36315, 3,6-36-42-47, 6700, 1,5 t-45, 1,5 Oly.-47, 1,5 Oly.-50, L-50, 1,5 Oly.-51, L-51, 2,5 Kapt.-47, 2,5 Kapt.-47 (Mod. 50), 2,5 Kapt.-51, 1,75 t-330-52, 1,75 t-375-52	13 34 200

Ersatzteil-Nr.	Teile-Name	Stück pro Wagen	Modell
13 34 201 ≈13 34 226	Deckel für Wasserpumpe ab Motor Nr. *2,5 L-57-7061 L	1	1,75 t-330-52, 1,75 t-375-52
~~13 34 228~~ ≈13 34 229	~~Buchse für Wasserpumpe, vorn~~ ~~20103, 20120 ab Motor Nr. 43215~~ ~~2,0-12 ab Motor Nr. Y-3603~~ ~~1396 ab Motor Nr. 4643~~ ~~13237 ab Motor Nr. 39522~~	~~1~~	~~20103, 20120, 2,0-12, 1190, 1396, 11234, 3200, 3300, 6100, 13237~~
13 34 275	Buchse für Wasserpumpe, hinten	1	1,2 alle, 1,8 alle, 1033, 1397, 20103, 20120, 2,0-12, 1190, 1396, 11234, 3200, 3300, 6100, 13237
~~13 34 325~~	~~Filzring für Wasserpumpenbuchse, vorn~~ ~~1,8 ab Motor Nr. 14754~~	~~1~~	~~1,2 alle, 1,8 alle, 1397, 20103, 20120, 2,0-12, 1190, 1396, 11234, 3200, 3300, 6100, 13237~~
13 34 355 ≈13 34 375	Packung für Wasserpumpe	2	1,2 alle, 1,8 alle, 1397, 20103, 20120, 2,0-12, 1190, 1396, 11234, 3200, 3300, 6100, 13237

Teile-Name		Stück pro Wagen	Modell	Ersatzteil-Nr.
Mutter für Wasserpumpenpackung 20103, 20120 ab Motor Nr. 4315 2,0-12 ab Motor Nr. Br. 3603 1190 ab Motor Nr. Y-33001 1396 ab Motor Nr. Y-4643 13237 ab Motor Nr. 39522 Verwende auch R. P. 1334-02		1	20103, 20120, 2,0-12, 1190, 1396, 11234, 3200, 3300, 6100, 13237	13 34 453
Rotor und Welle für Wasserpumpe Verwende auch R. P. 1334-01 -02		1	1,2 alle, 1,8 alle, 1397, 20103, 20120, 2,0-12, 1190, 1396, 11234, 3200, 3300, 6100, 13237	13 34 500 ≈ 13 34 626 ≈ 13 34 675
Riemenscheibe für Wasserpumpe 1396 ab Motor Nr. 37-2364 13237 ab Motor Nr. 37-8521		1	1190, 1396, 11234, 3200, 3300, 6100, 13237	13 34 678
Dichtung für Wasserpumpe, Papier Verwende auch R. P. 600-03 -05 -06 1334-01 -02		1	1,2 alle, 1,8 alle, 1397, 20103, 20120, 2,0-12, 1190, 1396, 11234, 3200, 3300, 6100, 13237	13 34 725
Selbstschlußdeckelöler (6,5 mm)	N-17150	1		
Sechskantschraube, Pumpe an Zylinder	N-10792	3		

Ersatzteil-Nr.	Teile-Name		Stück pro Wagen	Modell
13 34 729	Dichtung für Wasserpumpendeckel (Papier)		1	5200, 3500, 25104, 3700, 5300, 3800, 36315, 3,6-36-42-47, 6700, 1,5 t-45, 1,5 Oly.-47, 1,5 Oly.-50, L-50, 1,5 Oly.-51, L-51, 2,5 Kapt.-47, 2,5 Kapt.-47 (Mod. 50), 2,5 Kapt.-51, 1,75 t-330-52, 1,75 t-375-52
	Senkschraube (M 8 x 15)	N-16950	2	
13 34 730	Dichtung für Wasserpumpe an Zylinderblock (Papier)		1	5200, 3500, 25104, 3700, 5300, 3800, 36315, 3,6-36-42-47, 6700, 1,5 t-45, 1,5 Oly.-47, 1,5 Oly.-50, L-50, 1,5 Oly.-51, L-51, 2,5 Kapt.-47, 2,5 Kapt.-47 (Mod. 50), 2,5 Kapt.-51, 1,75 t-330-52, 1,75 t-375-52
	Dichtring (10,2 x 13,9 x 1 mm)	N-16710	1	
	Federscheibe (10,5 x 21 x 1 mm)	N-29770	1	
	Vierkantstopfen (M 18 x 1,5)	N-30000	x	
	(Wasserpumpe an Zylinderblock)			
	Sechskantschraube (M 10 x 28)	N-41411	3	1,75 t-330-52, 1,75 t-375-52
	Sechskantschraube (M 10 x 35)	N-41421	1	
	Federring (10,2 mm)	N-10696	4	
(6 06 575)	Wasserablaßhahn (M 14 x 1,5)		1	20103, 20120, 2,0-12, 1190, 1396, 11234, 3200, 3300, 6100, 13237

Teile-Name	Stück pro Wagen	Modell	Ersatzteil-Nr.
			≈13 36 028
			≈13 36 126
			≈13 36 179
~~Wasserauslaßstutzen (Thermostatgehäuse)~~	~~1~~	~~11234, 3200, 3300~~	~~13 36 330~~
~~Wasserauslaßstutzen~~	~~1~~	~~5300, 36315, 3,6-36-42-47, 6700, 1,5 t-45~~	~~13 36 332~~
Wasserauslaßstutzen	1	5200, 3500, 1,5 Oly.-47, 1,5 Oly.-50, L-50, 1,5 Oly.-51, L-51, 2,5 Kapt.-47, 2,5 Kapt.-47 (Mod. 50), 2,5 Kapt.-51	13 36 334
Wasserauslaßstutzen 1,75 t-330-52, 1,75 t-375-52 } bis Motor Nr. * 2,5 L-54-5800 L	1	1,75 t-330-52, 1,75 t-375-52	13 36 337
Wasserauslaßstutzen 1,75 t-330-52, 1,75 t-375-52 } ab Motor Nr. A 2,5 L-54-5801 L	1	1,75 t-330-52, 1,75 t-375-52	13 36 338
Sechskantschraube (M 8 x 22) <N-42892	2		
Federring 8,2 mm) N-10693	2		

Teile-Name		Stück pro Wagen	Modell	Ersatzteil-Nr.
(Wasserauslaßstutzen an Zylinderkopf)				
Sechskantschraube (M 8 x 25)	N-41451	3		
Scheibe (8,4 x 17 x 2 mm)	<N-12040	3		
Dichtung zwischen Auslaßstutzen und Thermostatgehäuse (Innen-⌀ 47 mm)		1	5200, 3500, 25104, 3700, 5300, 3800, 36315, 3,6-36-42-47, 6700, 1,5 t-45, 1,5 Oly.-47, 1,5 Oly.-50, L-50, 1,5 Oly.-51, L-51, 2,5 Kapt.-47, 2,5 Kapt.-47 (Mod. 50), 2,5 Kapt.-51, 1,75 t-330-52, 1,75 t-375-52	<13 36 557
Dichtung zwischen Auslaßstutzen und Thermostatgehäuse (I.-⌀ 50 mm) 2,6 l		1	1,75 t-330-52, 1,75 t-375-52	■13 36 558
(Auslaßstutzen an Thermostatgehäuse)				
Sechskantschraube (M 8 x 25)	N-41451	2		
Federring (8,2 mm)	N-10693	2		
~~Wasserrohr vom Kühler zur Pumpe~~		~~1~~	~~3500~~	~~13 36 728~~
				≈13 36 732
				≈13 36 734
Wasserrohr vom Kühler zur Pumpe		1	1,5 Oly.-47, 1,5 Oly.-50, L-50, 1,5 Oly.-51, L-51	13 36 735
Verbindungsrohr, Kühler - Wasserpumpe 1,75 t-330-52 / 1,75 t-375-52 } bis Motor Nr. *2,5 L-54-5800 L		1	5200, 5300, 1,5 t-45, 1,75 t-330-52, 1,75 t-375-52	13 36 756
				≈13 36 789
Gummischlauchkrümmer, Wasserauslaßstutzen - Kühler 1,75 t-330-52 / 1,75 t-375-52 } bis Motor Nr. *2,5 L-54-5800 L		1	1,75 t-330-52, 1,75 t-375-52	13 36 807
Gummischlauchkrümmer für Wasserauslaßstutzen an Kühler-Auslaß (nur für Kühler 13 02 048)		1	1,75 t-330-52, 1,75 t-375-52	13 36 813

Ersatzteil-Nr.	Teile-Name	Stück pro Wagen	Modell
13 36 814	Gummischlauchkrümmer für Wasserauslaßstutzen an Kühler 1,75 t-330-52 ab Fahrg. Nr. 24014 1,75 t-375-52 ab Fahrg. Nr. 7340 für 5300 und 1,5 t-45, nur in Verbindung mit Kühler 13 02 049	1	5300, 1,5 t-45, 1,75 t-330-52, 1,75 t-375-52
13 36 815	Gummischlauchkrümmer für Wasserpumpe Kühler- Einlaß (nur für Kühler 13 02 048 und 13 02 049)	1	5300, 1,5 t-45, 1,75 t-330-52, 1,75 t-375-52
	für Wasserauslaßstutzen an Kühler-Einlaß und -Auslaß (nur in Verbindung mit Röhrenkühler 13 02 045) 1,75 t-330-52 ab Motor Nr. A 2,5 L-54-5801 L bis Fahrg. Nr. 24013 1,75 t-375-52 ab Motor Nr. A 2,5 L-54-5801 L bis Fahrg. Nr. 7339	2	1,75 t-330-52, 1,75 t-375-52
13 36 8 6	Gummischlauchkrümmer, Kühler-Wasserpumpe 1,75 t-330-52 ab Fahrg. Nr. 24014 1,75 t-375-52 ab Fahrg. Nr. 7340	1	1,75 t-330-52, 1,75 t-375-52
13 36 854	Gummischlauch (38 x 46 mm ⌀)	lfd. m	1033, 1397, 20103, 20120, 2,0-12, 3,5-34-57-83, 1190, 5200, 13237, 3500, 25104, 3700, 5300, 3800, 36315, 3,5-36-47, 3,6-36-42-47, 6700, 1,5 t-45, 1,5 Oly.-47 1,5 Oly.-50, L-50, 1,5 Oly.-51, L-51, 2,5 Kapt.-47, 2,5 Kapt.-47 (Mod. 50), 2,5 Kapt.-51, 1,75 t-330-52, 1,75 t-375-52
13 36 875	Schlauchklemme, 340 mm lang (siehe auch 5 64 . . .)	x	1,2 alle, 1,8 alle, 1033, 1397, 20103, 20120, 2,0-12, 3,5-34-57-83, 1190, 1396, 11234, 3200, 3300, 6100, 5200, 13237, 3500, 25104, 3700, 5300, 3800, 36315, 3,5-36-47, 3,6-36-42-47, 6700, 1,5 t-45, 1,5 Oly.-50, L-50, 1,5 Oly.-51, L-51, 2,5 Kapt.-47, 2,5 Kapt.-47 (Mod. 50), 2,5 Kapt.-51, 1,75 t-330-52, 1,75 t-375-52
13 38 006	**Thermostat**, Öffnungsbeginn 82° C	1	5200, 3500, 25104, 3700, 5300, 3800, 36315, 3,6-36-42-47, 6700, 1,5 t-45, 1,5 Oly.-47, 1,5 Oly.-50, L-50, 1,5 Oly.-51, L-51, 2,5 Kapt.-47, 2,5 Kapt.-47 (Mod. 50), 2,5 Kapt.-51, 1,75 t-330-52, 1,75 t-375-52
*13 38 006/10	Thermostat, Öffnungsbeginn 82° C	x	5200, 3500, 25104, 3700, 5300, 3800, 36315, 3,6-36-42-47, 6700, 1,5 t-45, 1,5 Oly.-47, 1,5 Oly.-50, L-50, 1,5 Oly.-51, L-51, 2,5 Kapt.-47, 2,5 Kapt.-47 (Mod. 50), 2,5 Kapt.-51, 1,75 t-330-52, 1,75 t-375-52
Z-1503	Kontaktgeber mit Anzeigelampe	1	1,5 Oly.-51, L-51
13 38 102	Gehäuse im Thermostat	1	36315, 3,6-36-42-47, 6700
	Sechskantschraube (M 10 x 30) N-39581	2	
	Federring (10,2 mm) N-10696	2	

Teile-Name		Stück pro Wagen	Modell	Ersatzteil-Nr.
Gehäuse für Thermostat (M 14 x 1,5) 1,75 t-330-52 } bis Motor Nr. *2,5 L-57-7860 L 1,75 t-375-52 } Bei Auswechslung von Thermostatgehäusen mit Gewinde M 16 x 1,5, gegen solche mit Gewinde M 14 x 1,5 ist 1 Verschlußstopfen	N-21500	1	5200, 3500, 25104, 3700, 5300, 3800, 1,5 t-45, 1,5 Oly.-47, 1,5 Oly.-50, L-50, 1,5 Oly.-51, L-51, 2,5 Kapt.-47, 2,5 Kapt.-47 (Mod. 50), 2,5 Kapt.-51, 1,75 t-330-52, 1,75 t-375-52	13 38 103
mitzuverwenden.				
Gehäuse für Thermostat ab Motor Nr. *2,5 L-57-7861 L bis Motor Nr. *2,5 L-8983 L		1	1,75 t-330-52, 1,75 t-375-52	13 38 104
Gehäuse für Thermostat 2,5 l } ab Motor Nr. *2,5 L-8984 L* } bis Motor Nr. *2,5 L-15017* 2,6 l } ab Motor Nr. *26 T-0000001* } bis Motor Nr. *26 T-5400*		1	1,75 t-330-52, 1,75 t-375-52	13 38 105
Gehäuse für Thermostat mit Anschlußstutzen für Temperaturgeber (M 14 x 1,5) (Nur in Verbindung mit Zylinderkopf 6 07 138)		1	1,75 t-330-52, 1,75 t-375-52	13 38 106
(Thermostatgehäuse an Zylinderkopf)				
*Sechskantschraube (M 10 x 30)	<N-39581	2		
+Sechskantschraube (M 10 x 28)	■N-41411	x		
Federring (10,2 mm)	N-11518	2		
Federscheibe (10,5 x 21 x 1 mm)	<N-29770	x		
Vierkantstopfen für Thermostatgehäuse (M 14 x 1,5)	N-21500	x		
Vierkantstopfen (M 18 x 1,5)	N-30000	x		
*Nur für Gehäuse 13 38 105 mit Befestigungsflansch, Höhe 15 mm +Nur für Gehäuse 13 38 105 mit Befestigungsflansch, Höhe 13,5 mm				
Dichtung für Thermostatgehäuse an Zylinderkopf 1,75 t-330-52 } bis Motor Nr. *2,5 L-8983 L 1,75 t-375-52 }		1	5200, 3500, 25104, 3700, 5300, 3800, 1,5 t-45, 1,5 Oly.-47, 1,5 Oly.-50, L-50, 1,5 Oly.-51, L-51, 2,5 Kapt.-47, 2,5 Kapt.-47 (Mod. 50), 2,5 Kapt.-51, 1,75 t-330-52, 1,75 t-375-52	13 38 201
Dichtung für Thermostatgehäuse		1	36315, 3,6-36-42-47, 6700	13 38 202
Dichtung für Thermostatgehäuse an Zylinderkopf ab Motor Nr. *2,5-8984 L		1	1,75 t-330-52, 1,75 t-375-52	13 38 203
Vierkantstopfen für Thermostatgehäuse (M 18 x 1,5)	N-30000	x		
Ventilatorflügel, vierflügelig 1,75 t-330-52 } bis Motor Nr. *2,5 L-54-5800 L 1,75 t-375-52 }		1	3500, 25104, 3700, 5300, 3800, 1,5 t-45, 2,5 Kapt.-47, 2,5 Kapt.-47 (Mod. 50), 2,5 Kapt.-51, 1,75 t-330-52, 1,75 t-375-52	13 40 049
Ventilatorflügel, zweiflügelig		1	5200, 3500, 1,5 Oly.-47, 1,5 Oly.-50, L-50, 1,5 Oly.-51, L-51	13 40 048
Ventilatorflügel, vierflügelig 1,75 t-330-52 } ab Motor Nr. 2,5 L-54-5801 L 1,75 t-375-52 } bis Motor Nr. *2,5 L-8983 L		1	36315, 3,6-36-42-47, 6700 1,75 t-330-52, 1,75 t-375-52	<13 40 050
Sechskantschraube (M 8 x 18)	N-41101	4		
Federring (8,2 mm)	N-11515	4		

Ersatzteil-Nr.	Teile-Name	Stück pro Wagen	Modell
13 40 047	Ventilatorflügel ab Motor Nr. *2,5 L-8984* bis Motor Nr. *2,5 L-15017*	1	1,75 t-330-52, 1,75 t-375-52
	Sechskantschraube (M 8 x 15) N-41011	4	
13 40 600	Unterlegscheibe für Ventilatorflügel an Riemenscheibe (8,3 x 15 x 1,5 mm)	4	13237, 3500, 25104, 3700, 5300, 3800, 36315, 3,6-36-42-47, 6700, 1,5 t-45, 1,5 Oly.-47, 1,5 Oly.-50, L-50, 1,5 Oly.-51, L-51, 2,5 Kapt.-47, 2,5 Kapt.-47 (Mod. 50), 2,5 Kapt.-51, 1,75 t-330-52, 1,75 t-375-52
	(Ventilatorflügel an Riemenscheibe)		
	Sechskantschraube mit Federscheibe (M 8 x 15) N-48271	4	13237, 3500, 25104, 3700, 3800, 5300, 1,5 t-45, 1,5 Oly.-47, 1,5 Oly.-50, L-50, 1,5 Oly.-51, L-51, 2,5 Kapt.-47, 2,5 Kapt.-47 (Mod. 50), 2,5 Kapt.-51, 1,75 t-330-52, 1,75 t-375-52
13 40 651	Riemen für Ventilator und Wasserpumpe (11/17 x 975 mm) bis Motor Nr. 1199	1	3,5-34-57-83
	für Lichtmaschine (12-Volt-Anlage) bis Motor- Nr. *2,5 L-54-5800 L	1	1,75 t-375-52
13 40 652	Riemen für Ventilator und Wasserpumpe (12,5/20 x 1000 mm) 3,5-34-57-83 ab Motor Nr. 1200	1	3,5-34-57-83, 3,6-36-42-47, 6700
13 40 657	Riemen für Ventilator, Lichtmaschine und Wasserpumpe (11/17 x 1075 mm) 1190 ab Motor Nr. Y-33001 einschl. 29893-904	1	1190, 11234, 3200, 3300, 6100
13 40 658	Riemen für Ventilator, Lichtmaschine und Wasserpumpe (11/17 x 925 mm) 1,75 t-330-52 } bis Motor Nr. *2,5 L-54-5800 L 1,75 t-375-52 }	1	5200, 3500, 25104, 3700, 5300, 3800, 1,5 t-45, 1,5 Oly.-47, 1,5 Oly.-50, L-50, 1,5 Oly.-51 L-51, 2,5 Kapt.-47, 2,5 Kapt.-47 (Mod. 50), 2,5 Kapt.-51, 1,75 t-330-52, 1,75 t-375-52
13 40 661	Riemen für Ventilator, Lichtmaschine und Wasserpumpe (11/17 x 1150 mm)	1	1,2, 1,8, 1397, 20103, 20120, 2,0-12, 1396, 13237
13 40 663	Riemen für Ventilator, Lichtmaschine und Wasserpumpe (11/17 x 1000 mm) (siehe auch 12 04 . . .)	1	36315, 3,6-36-42-47, 6700
≈13 40 665			
13 40 666	Riemen für Ventilator, Lichtmaschine und Wasserpumpe (12,5/20 x 1030 mm) 12 Volt - 300 Watt-Anlage 3,6-47 ab Motor Nr. Br. 43-3849	1	3,6-47, 6700

Teile-Name	Stück pro Wagen	Modell	Ersatzteil-Nr.
Riemen für Ventilator, Lichtmaschine und Wasserpumpe ab Motor Nr. *2,5 L-57-7861 L	1	1,75 t-330-52, 1,75 t-375-52	13 40 668
Riemen für Ventilator, Lichtmaschine und Wasserpumpe 1,75 t-330-52 } ab Motor Nr. A 2,5 L-54-5801 L; 1,75 t-375-52 } bis Motor Nr. *2,5 L-57-7860 L	1	1,75 t-330-52, 1,75 t-375-52	13 40 669
Riemen für Ventilator, Lichtmaschine und Wasserpumpe (17 x 900 mm) (Nur für Teil-Motoren 6 04 027, 6 04 028, 6 04 109, 6 04 519, 6 04 520 und 6 04 532)	1	1,5 Oly.-47, 1,5 Oly.-50, L-50, 1,5 Oly.-51, L-51	13 40 670
Kühlwasserfernthermometer (deutsch)	1	2,5 Kapt.-51	Z-1405
Kühlwasserfernthermometer (englisch)	1	2,5 Kapt.-51	Z-1410
Kühlwasserfernthermometer mit Zifferblattbeleuchtung (nur auf besondere Bestellung)	1	2,5 Kapt.-51	<Z-1407
Sechskantmutter (M 5) <N-11335	2		
Gummitülle für Fernthermometerleitung durch Stirnwand ab Motor Nr. *2,5 L-57-7861 L	1	1,75 t-330-52, 1,75 t-375-52	13 42 350
Kühlwasserfernthermometer, deutsch (C °) bis Motor Nr. *2,5 L-57-7860 L	1	1,75 t-330-52, 1,75 t-375-52	Z-1408
Kühlwasserfernthermometer, deutsch (C °), Llkg. ab Motor Nr. *2,5 L-57-7861 L	1	1,75 t-330-52, 1,75 t-375-52	Z-1400
Kühlwasserfernthermometer, engl. (F °) bis Motor Nr. *2,5 L-57-7860 L	1	1,75 t-330-52, 1,75 t-375-52	Z-1409
Kühlwasserfernthermometer (Moto-Meter), (F °), Rlkg. ab Motor Nr. *2,5 L-57-7861 L	1	1,75 t-330-52, 1,75 t-375-52	Z-1402
Anschlußstück für Kühlwasserfernthermometer (M 14x 1,5) bis Motor Nr. *2,5 L-57-7860 L	1	1,75 t-330-52, 1,75 t-375-52	Z-1463
			≈ 13 42 525

HAUPTGRUPPE 14

UNTERGRUPPEN-FOLGE

		Seite
14 02	Stoßstange, vorn	705
04	Stoßstange, hinten	706
06	Feder und Zierstück für Stoßstange	707
08	Halter und Abdeckblech für Stoßstange	715
10 14 16 18	Ersatzradbefestigung	719 721
24	Kofferbrückenbefestigung	722
28	Rückblickspiegel	722
30	Ascher	724
32	Wagenheber	724
34	Werkzeug	725
36	Schlüsseltasche	728
38	Sonnenblende	729
40	Anhängerkupplung	730
56	Rückstrahler	730
74	Warn-Signal	731

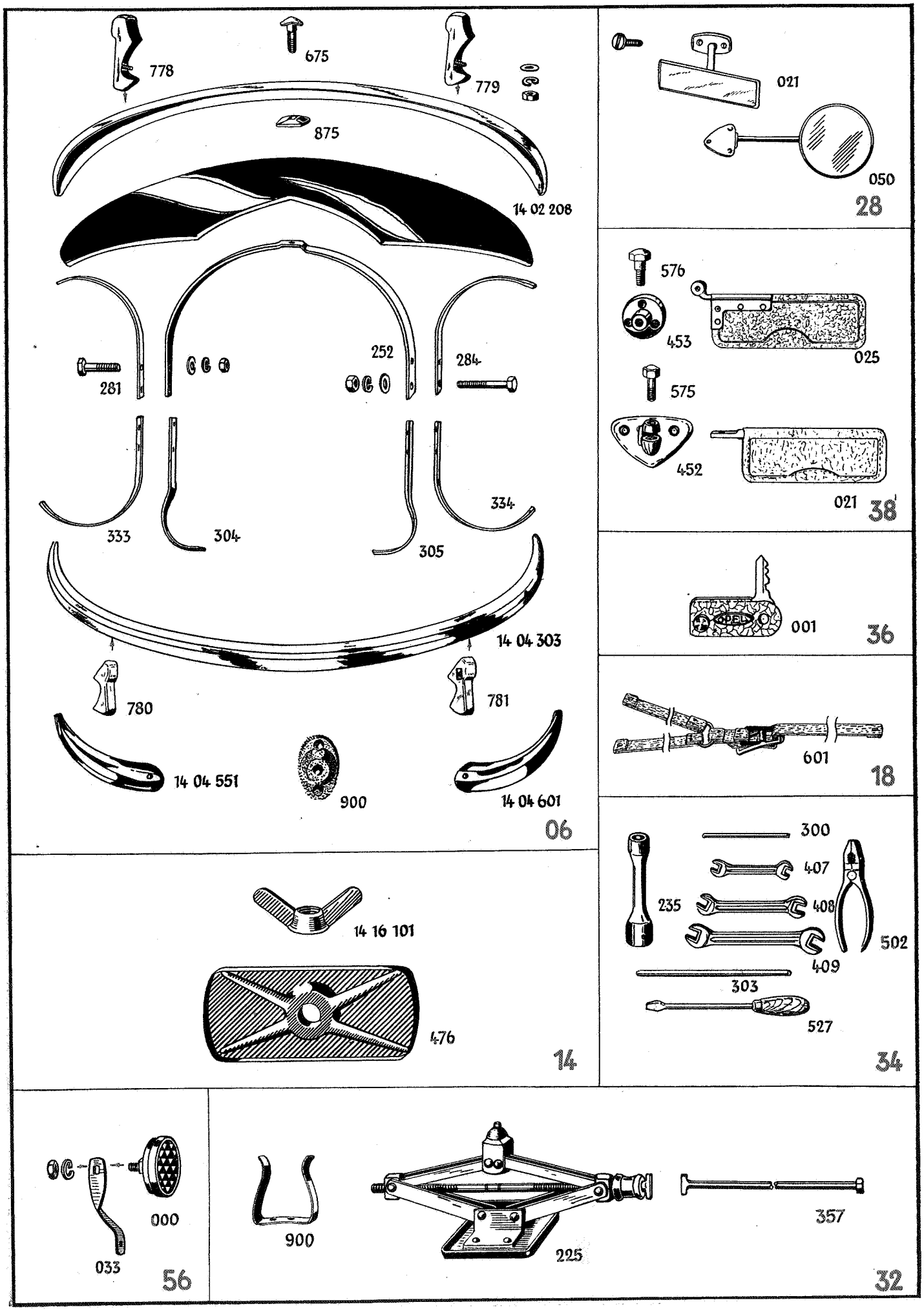
778
675
779
875
14 02 208
281
252
284
333
304
305
334
14 04 303
780
781
14 04 551
900
14 04 601
06
021
050
28
576
453
025
575
452
021
38
001
36
601
18
300
407
235
408
502
409
303
527
34
14 16 101
476
14
000
033
56
900
225
357
32

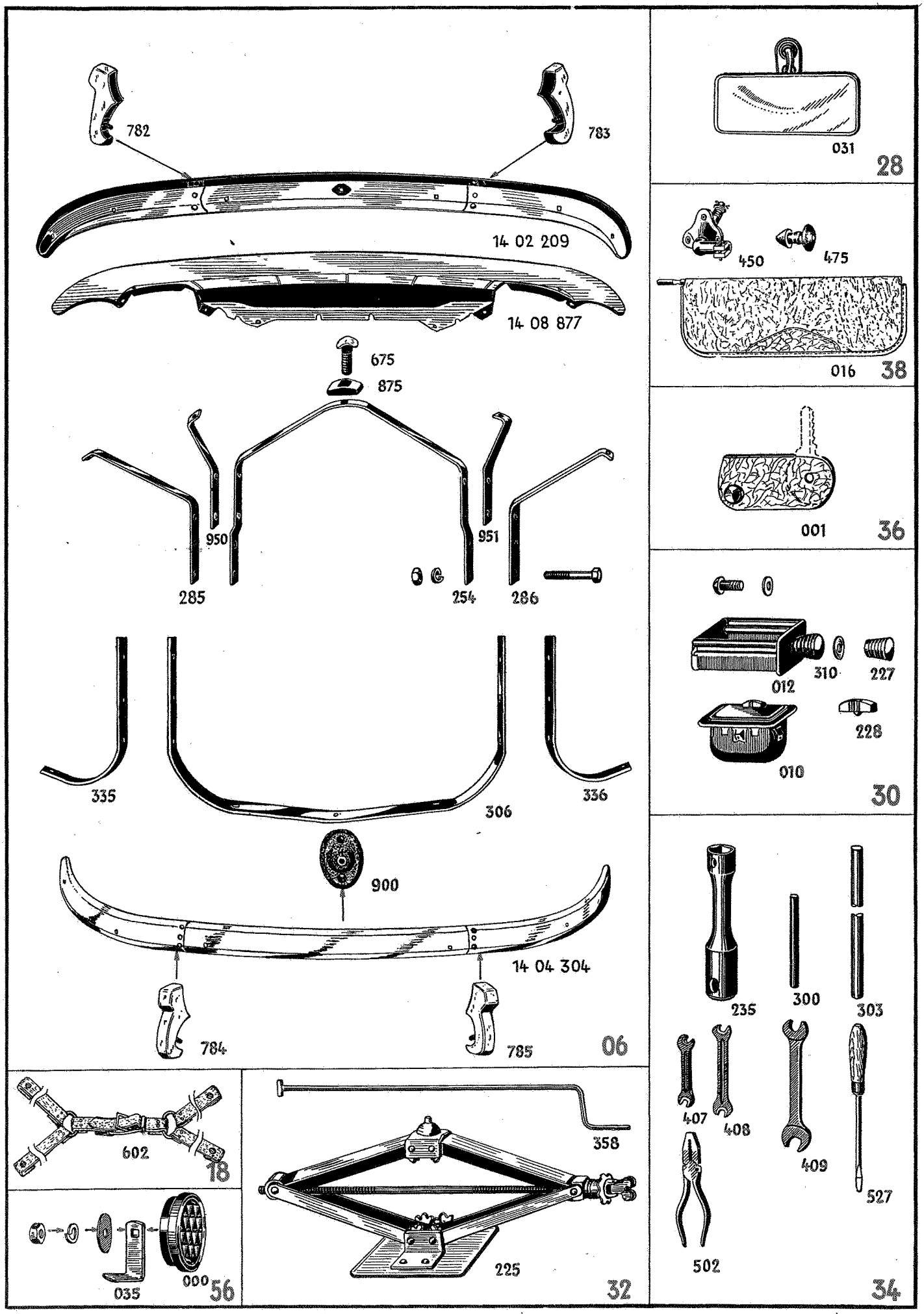
782
783
14 02 209
14 08 877
675
875
950
951
285
254
286
335
306
336
900
14 04 304
784
785
06
031
28
450
475
016
38
001
36
012
310
227
228
010
30
235
300
303
407
408
409
527
502
34
602
18
358
225
32
035
000
56

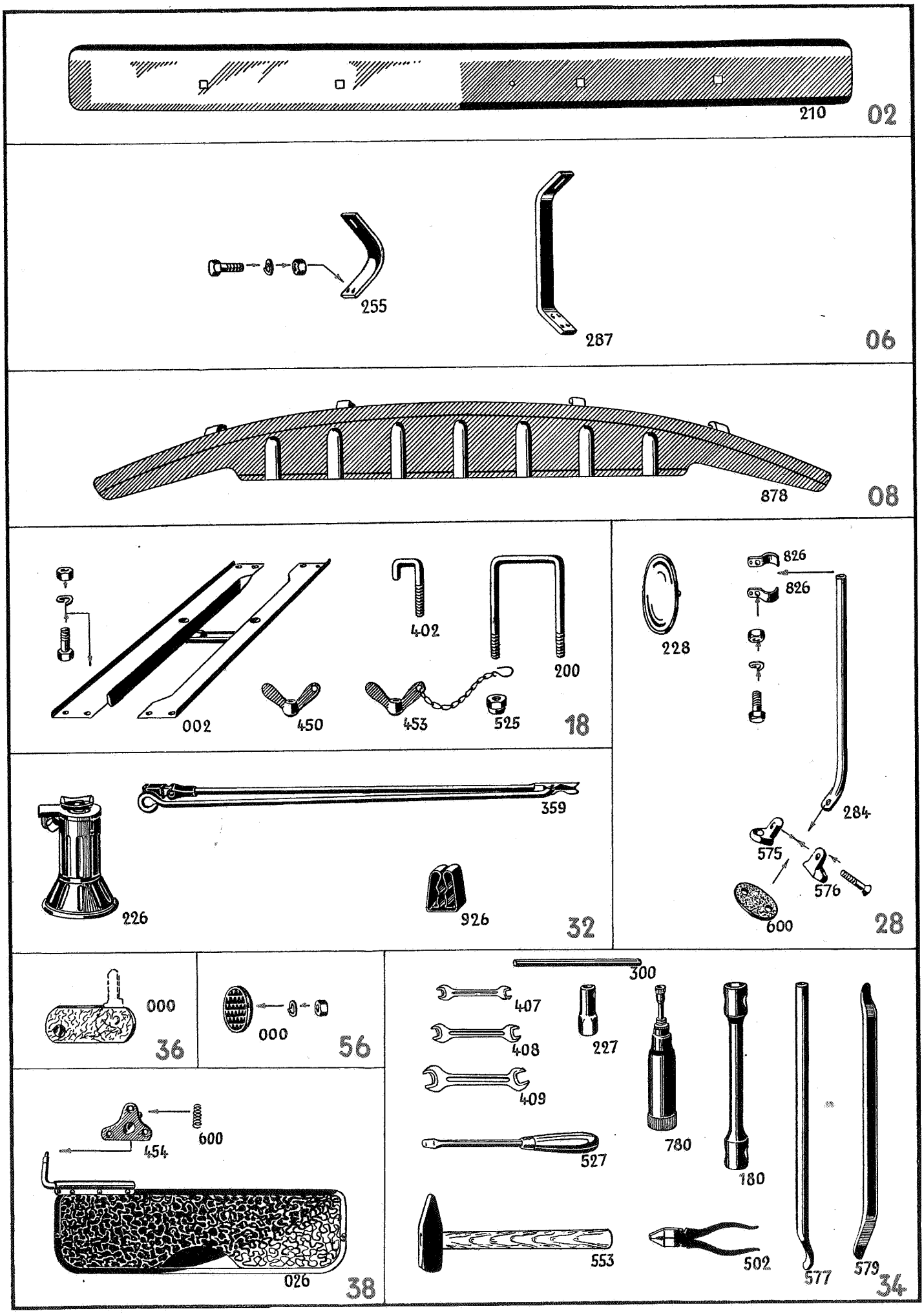
210
02
255
287
06
878
08
002
450
402
453
525
200
18
228
826
826
284
575
576
600
28
359
226
926
32
000
36
000
56
300
407
408
409
227
780
180
527
553
502
577
579
34
454
600
026
38

Teile-Name		Stück pro Wagen	Modell	Ersatzteil-Nr.
HAUPTGRUPPE 14 **ZUBEHÖR**				≈14 02 011
Stoßstange, vorn		1	5200, 5300, 1,5 t-45	14 02 017
(Stoßstange an Rahmen)				
Sechskantschraube (M 8 x 18)	N-41101	4		
Scheibe (8,4 x 17 x 1 mm)	<N-12040	4		
Federring (8,2 mm)	<N-11515	4		
Sechskantmutter (M 8)	N-40192	4		
Stoßstange, vorn und hinten, ohne Federn und Zierstücke, verchromt		1	3500, 1,5 Oly.-47	14 02 029
(Stoßstange an vordere Verkleidung)				
Sechskantschraube (M 6 x 15)	<N-27771	10		
Scheibe (6,4 x 12 x 1,5 mm)	N-11612	10		
Federring (6,1 mm)	<N-11423	10		

Ersatzteil-Nr.	Teile-Name	Stück pro Wagen	Modell
≈ 14 02 200			
~~14 02 207~~	~~Stoßstange, vorn, ohne Federn und Zierstücke, verchromt~~	~~1~~	~~3800, 2,5 Kapt.-47, 2,5 Kapt.-47 (Mod. 50)~~
14 02 208	Stoßstange, vorn, ohne Federn und Zierstücke, verchromt	1	1,5 Oly.-50, L-50, 1,5 Oly.-51, L-51
14 02 209	Stoßstange, vorn, ohne Federn und Zierstücke, verchromt	1	2,5 Kapt.-51
14 02 210	Stoßstange, vorn	1	1,75 t-330-52, 1,75 t-375-52
14 02 600	Stoßstange, vorn mitten	1	1,5 Oly.-50, L-50, 1,5 Oly.-51, L-51
14 02 601	Stoßstange, vorn mitten	1	2,5 Kapt.-51
14 02 650	Stoßstange, vorn links	1	1,5 Oly.-50, L-50, 1,5 Oly.-51, L-51
14 02 651	Stoßstange, vorn links	1	2,5 Kapt.-51
14 02 700	Stoßstange, vorn rechts	1	1,5 Oly.-50, L-50, 1,5 Oly.-51, L-51
	(Stoßstange vorn mitten an Stoßstange seitlich)		
	Flachrundniet (8,4 x 15 mm) N-36991	4	
14 02 701	Stoßstange, vorn rechts	1	2,5 Kapt.-51
	Flachrundniet (8,4 x 15 mm) N-36991	4	
14 04 078	**Stoßstange**, hinten, ohne Federn und Zierstücke, verchromt	1	3800, 2,5 Kapt.-47, 2,5 Kapt.-47 (Mod. 50)

Teile-Name	Stück pro Wagen	Modell	Ersatzteil-Nr.
Stoßstange, hinten, ohne Federn und Zierstücke, verchromt	1	1,5 Oly.-50	14 04 302
Stoßstange, hinten, ohne Federn und Zierstücke, verchromt	1	1,5 Oly.-51	14 04 303
Stoßstange, hinten, ohne Federn und Zierstücke, verchromt	1	2,5 Kapt.-51	14 04 304
Stoßstange, hinten mitten	1	1,5 Oly.-50	14 04 500
Stoßstange, hinten mitten	1	1,5 Oly.-51	14 04 501
Stoßstange, hinten mitten	1	2,5 Kapt.-51	14 04 502
Stoßstange, hinten links	1	1,5 Oly.-50, 1,5 Oly.-51	14 04 550
Stoßstange, hinten links	1	L-50, L-51	14 04 551
Stoßstange, hinten links	1	2,5 Kapt.-51	14 04 552
Stoßstange, hinten rechts	1	1,5 Oly.-50, 1,5 Oly.-51	14 04 600
Stoßstange, hinten rechts	1	L-50, L-51	14 04 601
Stoßstange, hinten rechts	1	2,5 Kapt.-51	14 04 602
Flachrundniet (8,4 x 15 mm) N-36991	4		
(Stoßstange hinten mitten an Stoßstange seitlich)			
Flachrundniet (8,4 x 15 mm) N-36991	4	1,5 Oly.-50, L-50, 1,5 Oly.-51, L-51	
Feder für Stoßstange, vorn mitten	1	3500, 1,5 Oly.-47,	14 06 250
			≈14 06 252
~~Feder für Stoßstange, vorn mitten~~ ~~Für 3800 ist das Nietloch entsprechend zu versetzen.~~	~~1~~	~~3800, 2,5 Kapt.-47, 2,5 Kapt.-47 (Mod. 50)~~	~~14 06 253~~
Feder für Stoßstange, vorn mitten	1	2,5 Kapt.-51	14 06 254
Feder für Stoßstange, innen	2	1,75 t-330-52, 1,75 t-375-52	14 06 255
~~Feder für Stoßstange, vorn, außen links~~	~~1~~	~~3500, 1,5 Oly.-47~~	~~14 06 275~~
~~Feder für Stoßstange, vorn, außen rechts~~	~~1~~	~~3500, 1,5 Oly.-47~~	~~14 06 276~~

Ersatzteil-Nr.	Teile-Name		Stück pro Wagen	Modell
14 06 281	Feder für Stoßstange, vorn, außen links		1	1,5 Oly.-50, L-50, 1,5 Oly.-51, L-51
14 06 282	Feder für Stoßstange, vorn, außen links Für 3800 ist das Nietloch entsprechend zu versetzen.		1	3800, 2,5 Kapt.-47, 2,5 Kapt.-47 (Mod. 50)
14 06 283	Feder ffür Stoßstange, vorn, außen rechts Für 3800 ist das Nietloch entsprechend zu versetzen.		1	3800, 2,5 Kapt.-47, 2,5 Kapt.-47 (Mod. 50)
≈14 06 284				
14 06 285	Feder für Stoßstange, vorn, außen links		1	2,5 Kapt.-51
14 06 286	Feder für Stoßstange, vorn, außen rechts		1	2,5 Kapt.-51
14 06 950	Zwischenfeder für Stoßstange, vorn links		1	2,5 Kapt.-51
14 06 951	Zwischenfeder für Stoßstange, vorn rechts		1	2,5 Kapt.-51
	(Feder mitten und außen an Unterbau)			
	Sechskantschraube (M 10 x 60)	N-25480	4	
	Federring (10,2 mm)	N-10696	4	
	Sechskantmutter (M 10)	N-40202	4	
	(Feder außen an vordere Stoßstange und Zwischenfeder an Stoßstange)			
14 06 675	Schraube, Spezial		4	2,5 Kapt.-51

Teile-Name		Stück pro Wagen	Modell	Ersatzteil-Nr.
Zwischenstück für Schraube		4	2,5 Kapt.-51	14 06 875
Scheibe (10,5 x 21 x 2,5 mm)	N-10023	4		
Federring (10,2 mm)	<N-11518	4		
Sechskantmutter (M 10)	N-40202	4		
(Feder mitten an Stoßstange)				
Flachrundschraube mit Vierkantansatz (M 10 x 25)	N-40301	1		
Scheibe (10,5 x 21 x 2,5 mm)	N-10023	1		
Federring (10,2 mm)	<N-11518	1		
Sechskantmutter (M 10)	N-40202	1		
Feder für Stoßstange, hinten außen		2	1,75 t-330-52, 1,75 t-375-52	14 06 287
Sechskantschraube (M 10 x 25)	N-40622	8		
Federring (10,2 mm)	<N-11518	8		
Sechskantmutter (M 10)	N-40202	8		
				≈14 06 302
				≈14 06 303
Feder für Stoßstange, hinten, innen rechts		1	1,5 Oly.-51, L-51	14 06 305
Scheibe (10,5 x 21 x 2,5 mm)	N-10023	2	1,5 Oly.-50, L-50, 1,5 Oly.-51, L-51	
Federring (10,2 mm)	<N-11518	6		
Sechskantmutter (M 10 x 1)	N-11988	2		
				≈14 06 306

Ersatzteil-Nr.	Teile-Name		Stück pro Wagen	Modell
14 06 331	Feder für Stoßstange, hinten, außen links		1	1,5 Oly.-50, L-50
~~14 06 332~~	~~Feder für Stoßstange, hinten, außen rechts~~		~~1~~	~~1,5 Oly.-50, L-50~~
	Die Stoßstangenfedern 14 06 331/332 wurden von 219 auf 229 mm Länge geändert. Der Einbau der geänderten Federn an Stelle der Altausführung bedingt entsprechendes nachbiegen.			
≈14 06 333				
14 06 334	Feder für Stoßstange, hinten, außen rechts		1	1,5 Oly.-51
14 06 335	Feder für Stoßstange, hinten, außen links		1	2,5 Kapt.-51
	(Feder an Stoßstange und Hinterkotflügel)			
14 06 675	Schraube, Spezial		6	2,5 Kapt.-51
14 06 875	Zwischenstück für Schraube		4	2,5 Kapt.-51
	Sechskantschraube (M 10 x 28)	N-41411	4	
	Scheibe (10,5 x 21 x 2,5 mm)	N-10023	6	
	Federring (10,2 mm)	<N-11518	10	
	Sechskantmutter (M 10)	N-40202	6	
	Sechskantmutter (M 10)	N-11988	4	

Teile-Name		Stück pro Wagen	Modell	Ersatzteil-Nr.
Köder für Stoßstange		lfd. m	3,6-36-42-47, 6700	(11 16 651)
				≈14 06 652
Schraube, spezial, für Feder und Abdeckblech an Stoßstange, vorn und hinten		5	1,5 Oly.-50, L-50, 1,5 Oly.-51, L-51	14 06 675
an Hinterkotflügel		2	L-50, L-51	
Zwischenstück für Schraube		5	1,5 Oly.-50, L-50, 1,5 Oly.-51, L-51	14 06 875
Scheibe (10,5 x 21 x 2,5 mm)	N-10023	x		
Federring (10,2 mm)	N-10696	x		
Sechskantmutter (M 10)	N-40202	x		
Sechskantschraube (M 8 x 30)	N-41091	4	L-51	
Scheibe (8,4 x 17 x 2 mm)	N-10094	4		
Federring (8,2 mm)	N-10693	4		
Sechskantmutter (M 8)	<N-40192	4		

Teile-Name		Stück pro Wagen	Modell	Ersatzteil-Nr.
(Mittleres Zierstück an Stoßstange, vorn und hinten)				
Federring (10,2 mm)	N-10696	2		
Sechskantmutter (M 10)	<N-40202	2		
(Zierstück außen und Feder an vordere und hintere Stoßstange)				
Scheibe (10,5 x 21 x 2,5 mm)	N-10023	x		
Federring (10,2 mm)	N-10696	x		
Sechskantmutter (M 10)	<N-40202	x		
(Vordere und hintere Stoßstange und Feder an Unterbau)				
Sechskantschraube (M 10 x 60)	N-25480	8		
Sechskantmutter (M 10)	<N-40202	8		
Federring (10,2 mm)	N-10696	8		
				≈14 06 768
Zierstück für Stoßstange, vorn und hinten mitten, verchromt		2	3500, 1,5 Oly.-47	14 06 772
Scheibe (10,5 x 21 x 2,5 mm)	N-10023	10		
Federring (10,2 mm)	N-10696	14		
Sechskantmutter (M 10)	N-40202	10		
Sechskantmutter (M 10 x 1)	N-11988	4		
Sechskantschraube (M 10 x 70)	N-41931	4		
Sechskantschraube (M 10 x 1 x 32)	N-23090	4		
Zierstück für Stoßstange, vorn rechts, hinten links, außen		2	2,5 Kapt.-47, 2,5 Kapt.-47 (Mod. 50)	14 06 776

Ersatzteil-Nr.	Teile-Name		Stück pro Wagen	Modell
≈14 06 777				
14 06 778	Zierstück für Stoßstange, vorn links		1	1,5 Oly.-50, L-50, 1,5 Oly.-51, L-51
14 06 779	Zierstück für Stoßstange, vorn rechts		1	1,5 Oly.-50, L-50, 1,5 Oly.-51, L-51
	Scheibe (10,5 x 21 x 2,5 mm)	N-10023	2	
	Federring (10,2 mm)	N-10696	2	
	Sechskantmutter (M 10)	N-40202	2	
14 06 780	Zierstück für Stoßstange, hinten links		1	1,5 Oly.-50, L-50, 1,5 Oly.-51, L-51
14 06 781	Zierstück für Stoßstange, hinten rechts		1	1,5 Oly.-50, L-50, 1,5 Oly.-51, L-51
	Scheibe (10,5 x 21 x 2,5 mm)	N-10023	2	
	Federring (10,2 mm)	N-10696	2	
	Sechskantmutter (M 10)	N-40202	2	
14 06 782	Zierstück für Stoßstange, vorn links		1	2,5 Kapt.-51
14 06 783	Zierstück für Stoßstange, vorn rechts		1	2,5 Kapt.-51
14 06 784	Zierstück für Stoßstange, hinten links		1	2,5 Kapt.-51
14 06 785	Zierstück für Stoßstange, hinten rechts		1	2,5 Kapt.-51
	(Zierstück für Stoßstange, vorn und hinten)			
	Scheibe (10,5 x 21 x 2,5 mm)	N-10023	4	

Teile-Name		Stück pro Wagen	Modell	Ersatzteil-Nr.
Federring (10,2 mm)	<N-11518	4		
Sechskantmutter (M 10)	N-40202	4		
Gummiblock zwischen Stofsstange und Hinterkotflügel		2	L-50, L-51, 2,5 Kapt.-51	14 06 900
(Stofsstangenstütze an Hinterkotflügel)				
Sechskantschraube (M 8 x 30)	<N-41092	4		
Scheibe (8,4 x 17 x 2 mm)	<N-12040	8		
Federring (8,2 mm)	<N-11515	4		
Sechskantmutter (M 8)	N-40192	1		
				≈14 08 004

Teile-Name		Stück pro Wagen	Modell	Ersatzteil-Nr.
Abdeckblech für Stoßstange, vorn		1	2,5 Kapt.-47, 2,5 Kapt.-47 (Mod. 50)	14 08 875
Sechskantschraube (M 6 x 15)	<N-27771	4		
Scheibe (6,4 x 12 x 1,5 mm)	N-11612	4		
Federring (6,1 mm)	<N-11423	4		
Sechskantmutter (M 6)	N-10804	4		
Abdeckblech für Stoßstange, vorn		1	1,5 Oly.-50, L-50, 1,5 Oly.-51, L-51	14 08 876
Köder für Abdeckblech		lfd. m	1,5 Oly.-50, L-50, 1,5 Oly.-51, L-51	(11 16 651)
Sechskantschraube (M 6 x 15)	<N-27771	3		
Scheibe (6,4 x 12 x 1,5 mm)	N-11612	x		
Scheibe (6,4 x 18 x 1,5 mm)	N-35613	x		
Federring (6,1 mm)	<N-11423	3		
Sechskantmutter (M 6)	N-10804	3		
Abdeckblech für Stoßstange, vorn		1	2,5 Kapt.-51	14 08 877
(Abdeckblech an Vorderkotflügel)				
Sechskantschraube (M 6 x 15)	<N-27771	6		
Scheibe (6,4 x 12 x 1,5 mm)	N-11612	6		
Federring (6,1 mm)	<N-11423	6		
Sechskantmutter (M 6)	N-10804	6		

Ersatzteil-Nr.	Teile-Name		Stück pro Wagen	Modell
14 08 878	Abdeckblech für Stoßstange, vorn		1	1,75 t-330-52, 1,75 t-375-52
	Sechskantschraube (M 8 x 15)	N-41011	2	
	Scheibe (8,4 x 17 x 2 mm)	N-10094	2	
	Federring (8,2 mm)	N-10693	2	
	Sechskantmutter (M 8)	N-40192	2	
14 08 990	Flachrundschraube (M 12 x 30)		4	1,75 t-330-52, 1,75 t-375-52
	Scheibe (13 x 20 x 2 mm)	N-11047	4	
	Federring (12,2 mm)	N-10698	4	
	Sechskantmutter (M 12)	N-27431	4	
≈14 08 901				
14 08 903	Abdeckblech für Stoßstange, hinten		1	2,5 Kapt.-47, 2,5 Kapt.-47 (Mod. 50)
	Sechskantschraube (M 6 x 15)	<N-27771	3	
	Scheibe (6,4 x 12 x 1,5 mm)	N-11612	3	
	Federring (6,1 mm)	<N-11423	3	
14 08 904	Abdeckblech für Stoßstange, hinten links, Llkg. Bei Verwendung neuer Ausführung bis Fahrg. Nr. 11854 ist der Halter für Rückstrahler an der Stoßstange zu entfernen.		1	1,5 Oly.-50
~~14 08 905~~	~~Abdeckblech für Stoßstange, hinten rechts~~		~~1~~	~~1,5 Oly.-50~~

Teile-Name		Stück pro Wagen	Modell	Ersatzteil-Nr.
(Siehe 1 90 . . ., 1 92 . . .)				<14 12 175
				≈14 14 014
				≈14 14 476
~~Gummipuffer für Ersatzrad, oben, 8 mm hoch (siehe auch 1 56 . . ., 1 66 . . .)~~		~~2~~	~~11234, 3200, 3300, 13237, 3500, 1,5 Oly.-47, 1,5 Oly.-50~~	~~14 14 750~~
Linsenblechschraube (3,9 x 12 mm)	N-38730	1		
Scheibe (4,3 x 9 x 0,8 mm)	N-10068	1		
Gummipuffer für Ersatzrad, seitlich (26 x 14,5 x 5 mm) (siehe auch 1 56 . . ., 1 58 . . .)		2	13237, 3500, 1,5 Oly.-47, 1,5 Oly.-50	14 14 752
Scheibe (6,5 x 12 x 0,3 mm)		x	13237, 3500, 1,5 Oly.-47, 1,5 Oly.-50	(12 00 450)
Gummipuffer für Ersatzrad, 14,5 mm hoch		2	11234, 3200, 3300	14 14 752
Linsenblechschraube (3,5 x 10 mm)	<N-38761	2		
Linsenblechschraube (3,9 x 12 mm)	N-38730	2		
Scheibe (4,3 x 9 x 0,8 mm)	N-10068	4		

Teile-Name		Stück pro Wagen	Modell	Ersatzteil-Nr.
Sechskantmutter für Ersatzrad, 14 mm hoch (M 12 x 1,5)		3	11234, 3200, 3300	(10 08 054)
Sechskantmutter (M 12 x 1,5)	N-10828	6		
Flügelmutter für Befestigung des Ersatzrades		1	1397, 20103, 20120, 13237, 3500, 25104, 3700, 1,5 Oly.-47, 1,5 Oly.-50, L-50, L-51	14 16 101
Sechskantmutter (M 24 x 1,5)	N-12049	2		
Längs- und Querträger für Ersatzrad		1	5300, 1,5 t-45, 1,75 t-330-52, 1,75 t-375-52	14 18 002
Hakenschraube für Ersatzrad (M 12 x 75)		2	5300, 1,5 t-45, 1,75 t-330-52, 1,75 t-375-52	14 18 402
Flügelmutter für Ersatzrad (M 12)		x	2,0-12, 3,5-34-57-83, 5200, 5300, 3,5-36-47, 3,6-36-42-47, 1,5 t-45, 1,75 t-330-52, 1,75 t-375-52	14 18 450 ≈14 18 601
Haltegurt für Ersatzrad		1	2,5 Kapt. 51	14 18 602
(Haltegurt an Unterbau)				
Halbrundschraube (M 8 x 20)	N-11531	4		
Scheibe (8,4 x 15 x 1,5 mm)	N-10863	4		

Ersatzteil-Nr.	Teile-Name		Stück pro Wagen	Modell
14 28 042	**Rückblickspiegel** innen, blendfrei 1397, 20103 für LZ, LV		1	1190, 1290, 1397, 20103, 20120, 11234, 3200, 3300, 13237, 3500, 25104, 3700, 1,5 Oly.-47, 1,5 Oly.-50, 1,5 Oly.-51
	Linsensenkschraube (M 5 x 15)	N-29822	x	
	Linsensenkschraube (M 4 x 12)	<N-37550	x	
14 28 030	Rückblickspiegel L-51 Llkg.		1	L-50, L-51
	Linsensenkblechschraube (3,5 x 10 mm)	N-30771	3	
14 28 043	Rückblickspiegel innen, blendfrei		1	3800, 2,5 Kapt.-47, 2,5 Kapt.-47 (Mod. 50) 2,5 Kapt.-51
14 28 225	Rückblickspiegel ohne Halter 2,0-12 ab Fahrg. Nr. 2V-4038 und Br. 2V-1 3,5-34-57-83 ab Fahrg. Nr. V-2342 und Br. V-1 5300 bis Fahrg. Nr. Br. 3V-11255 3,6-36 bis Fahrg. Nr. Br. 6W-63090 3,6-42 bis Fahrg. Nr. Br. 7W-63112 3,6-47 bis Fahrg. Nr. Br. 8W-63819		1	12LG, 1296, 1396, 2,0-12, 3,5-34-57-83, 6100, 5200, 5300, 3,5-36-47, 3,6-36-42-47
14 28 229	Rückblickspiegel ohne Halter 5300 ab Fahrg. Nr. Br. 3V-11256 3,6-36 ab Fahrg. Nr. 6W-63091 3,6-42 ab Fahrg. Nr. Br. 7W-63113 3,6-47 ab Fahrg. Nr. Br. 8W-63820		1	5300, 3,6-36-42-47, 6700, 1,5 t-45
	links und rechts (rechts für Export nur auf besondere Bestellung) Verwende auch R. P. 1428-01		2	1,75 t-330-52, 1,75 t-375-52

Teile-Name		Stück pro Wagen	Modell	Ersatzteil-Nr.
Halter für Rückblickspiegel 5300 ab Fahrg. Nr. Br. 3V-14175 3,6-36 ab Fahrg. Nr. Br. 6W-74872 3,6-42 ab Fahrg. Nr. Br. 7W-74893 3,6-47 ab Fahrg. Nr. Br. 8W-74899 6700 ab Fahrg. Nr. 1 Z-02801		1	5300, 3,6-36-42-47, 6700 1,5 f-45	14 28 283
Halter für Rückblickspiegel, links		1	1,75 f-330-52, 1,75 f-375-52	14 28 285
Halter für Rückblickspiegel, rechts (für Export nur auf besondere Bestellung)		1	1,75 f-330-52, 1,75 f-375-52	14 28 286
Winkelstück für Halter an Windschutz, oben (rechts für Export - nur auf besondere Bestellung)		2	1,75 f-330-52, 1,75 f-375-52	14 28 575
Winkelstück für Halter an Windschutz, unten (rechts für Export - nur auf besondere Bestellung)		2	1,75 f-330-52, 1,75 f-375-52	14 28 576
Unterlage für Winkelstück an Windschutz, Gummi (rechts für Export - nur auf besondere Bestellung)		2	1,75 f-330-52, 1,75 f-375-52	14 28 600
Linsensenkschraube (M 8 x 28)	N-39672	6		
Scheibe (8,4 x 22 x 2 mm)	N-35622	4		
Federring (8,2 mm)	<N-11515	4		
Sechskantmutter (M 8)	N-40192	4		
Klemmlasche für Rückblickspiegelhalter 5300 ab Fahrg. Nr. Br. 3V-11256 3,6-36 ab Fahrg. Nr. 6W-63091 3,6-42 ab Fahrg. Nr. Br. 7W-63113 3,6-47 ab Fahrg. Nr. Br. 8W-63820		1—2	5300, 3,6-36-42-47, 6700, 1,5 f-45	14 28 825
Halbrundschraube (M 5 x 22)	<N-38621	1		
Federring (5,1 mm)	N-11410	1		
Sechskantmutter (M 5)	N-11335	1		
(Rückblickspiegel und Halter an Türscharnier)				
Sechskantschraube (M 6 x 15)	N-27771	2		
Federring (6,1 mm)	N-11423	2		
Klemmlasche Für Halter (rechts für Export - nur auf besondere Bestellung)		4	1,75 f-330-52, 1,75 f-375-52	14 28 826
Sechskantschraube (M 5 x 20)	N-12030	2		
Federring (5,1 mm)	N-11410	2		
Sechskantmutter (M 5)	N-11335	2		

Ersatzteil-Nr.	Teile-Name		Stück pro Wagen	Modell
(1 02 950)	Verstärkungsstrebe an Windschutz, rechts für Export - nur auf besondere Bestellung) (Wird benötigt für Rückblickspiegel rechts bei nachträglicher Montage)		1	1,75 t-330-52, 1,75 t-375-52
14 30 010	**Ascher** in Armlehne Hintertür (ohne Knopf) 2,5 Kapt.-51 bis Fahrg. Nr. 27631		2	3800, 2,5 Kapt.-47, 2,5 Kapt.-47 (Mod. 50), 2,5 Kapt.-51
~~14 30 012~~	~~Ascher in Armaturentafel mit Knopf~~		~~1~~	~~2,5 Kapt.-51~~
14 30 013	Ascher für Vordersitz Rückenkissen 2,5 Kapt.-51 ab Fahrg. Nr. 27632		1	2,5 Kapt.-51
	Linsensenkblechschraube (3,9 x 20 mm)	N-30850	2	
14 30 020	Ascher an Armaturentafel 1,75 t-330-52 ab Fahrg. Nr. 47165 1,75 t-375-52 ab Fahrg. Nr. 19931 (Ascher an Armaturentafel)		1	1,75 t-330-52, 1,75 t-375-52
≈14 30 302				
	*Fächerscheibe (4,3 mm)	N-47452	2	
	*Sechskantmutter (M 4) *1,75 t-330-52 ab Fahrg. Nr. 47165 1,75 t-375-52 ab Fahrg. Nr. 19931	N-23802	2	
14 30 227	Knopf für Ascher in Armaturentafel		1	3800, 2,5 Kapt.-47, 2,5 Kapt.-47 (Mod. 50), 2,5 Kapt.-51
~~14 30 231~~	~~Griff für Ascher im Vordersitzrücken 2,5 Kapt.-51 ab Fahrg. Nr. 27632~~		~~1~~	~~2,5 Kapt.-51~~
	Sechskantmutter (M 2)	N-43000	3	
≈14 32 118				

Teile-Name	Stück pro Wagen	Modell	Ersatzteil-Nr.
			•14 32 226
Wagenheber ohne Schlüssel	1	L-50, 1,5 Oly.-51, L-51, 2,5 Kapt.-51	14 32 228
Wagenheber ohne Schlüssel Nur in Verbindung mit Schlüssel 14 32 362 zu verwenden.	1	2,0-12, 5300, 1,5 t-45, 1,75 t-330-52, 1,75 t-375-52	■14 32 231
~~Schlüssel für Wagenheber~~	~~1~~	~~1,5 Oly.-47, 1,5 Oly.-50~~	~~14 32 356~~
Schlüssel für Wagenheber	1	L-50, 1,5 Oly.-51, L-51	14 32 357
Schlüssel für Wagenheber	1	2,5 Kapt.-51	14 32 358
			≈14 32 359
Schlüssel für Wagenheber 14 32 231	1	2,0-12, 5300, 1,5 t-45, 1,75 t-330-52, 1,75 t-375-52	■14 32 362
Haltefeder für Wagenheberschlüssel an Fußboden	2	1,75 t-330-52, 1,75 t-375-52	14 32 926
Linsenblechschraube (4,8 x 10 mm) <N-38791	4		
Werkzeugtasche	1	1,5 Oly.-51, L-51, 2,5 Kapt.-51	14 34 101
Steckschlüssel für Radnabenmutter, S. W. 22 und 24 mm	1	1,5 t-45, 1,75 t-330-52, 1,75 t-375-52	14 34 180

■9. Änderung März 1961

Ersatzteil-Nr.	Teile-Name	Stück pro Wagen	Modell
14 34 235	Steckschlüssel für Zündkerze und Radmutter S. W. 19,2 und 20,9 mm	1	1,2 alle, 1,8 alle, 1033, 1397, 20103, 20120, 1190, 11234, 3200, 3300, 6100, 5200, 13237, 3500, 25104, 3700, 3800, 36315, 1,5 Oly.-47, 1,5 Oly.-50, L-50, 1,5 Oly.-51, L-51, 2,5 Kapt.-47, 2,5 Kapt.-47 (Mod. 50), 2,5 Kapt.-51
14 34 241	Steckschlüssel für Zündkerze	1	1190, 11234, 3200, 3300, 6100, 3,6-36-42-47, 6700, 1,5 t-45, 1,75 t-330-52, 1,75 t-375-52
•14 34 303			
■14 34 305	Griff für Radmuttersteckschlüssel	1	1,2 alle, 1,8 alle, 1033, 1397, 20103, 20120, 1190, 1396, 11234, 3200, 3300, 6100, 5200, 13237, 3500, 25104, 3700, 3800, 36315, 1,5 Oly.-47, 1,5 Oly.-50, L-50, 1,5 Oly.-51, L-51, 2,5 Kapt.-47, 2,5 Kapt.-47 (Mod. 50), 2,5 Kapt.-51
14 34 304	Griff für Zündkerzensteckschlüssel	1	1,2 alle, 1,8 alle, 1033, 1397, 20103, 20120, 2,0-12, 3,5-34-57-83, 1190, 1396, 11234, 3200, 3300, 6100, 5200, 13237, 3500, 25104, 3700, 5300, 3800, 36315, 3,5-36-47, 3,6-36-42-47, 6700, 1,5 t-45, 1,5 Oly.-47, 1,5 Oly.-50, L-50, 1,5 Oly.-51, L-51, 2,5 Kapt.-47, 2,5 Kapt.-47 (Mod. 50), 2,5 Kapt.-51, 1,75 t-330-52, 1,75 t-375-52
14 34 407	Schraubenschlüssel (9 u. 11 mm)	x	5300, 3,5-36-47, 3,6-36-42-47, 6700, 1,5 t-45, 1,5 Oly.-47, 1,5 Oly.-50, L-50, 1,5 Oly.-51, L-51, 2,5 Kapt.-47, 2,5 Kapt.-47 (Mod. 50), 2,5 Kapt.-51, 1,75 t-330-52, 1,75 t-375-52
14 34 408	Schraubenschlüssel (12 u. 14 mm)	x	1397, 20103, 20120, 25104, 5300, 3800, 36315, 3,5-36-47, 3,6-36-42-47, 6700, 1,5 t-45, 1,5 Oly.-47, 1,5 Oly.-50, L-50, 1,5 Oly.-51, L-51, 2,5 Kapt.-47, 2,5 Kapt.-47 (Mod. 50), 2,5 Kapt.-51, 1,75 t-330-52, 1,75 t-375-52

Teile-Name	Stück pro Wagen	Modell	Ersatzteil-Nr.
Schraubenschlüssel (17 x 19 mm)	x	1397, 20103, 20120, 25104, 3700, 5300, 3800, 36315, 3,5-36-47, 3,6-36-42-47, 6700, 1,5 t-45, 1,5 Oly.-47, 1,5 Oly.-50, L-50, 1,5 Oly.-51, L-51, 2,5 Kapt.-47, 2,5 Kapt.-47 (Mod. 50), 2,5 Kapt.-51, 1,75 t-330-52, 1,75 t-375-52	14 34 409
Kombinationszange	1	1,2 alle, 1,8 alle, 1033, 1397, 20103, 20120, 2,0-12, 3,5-34-57-83, 1190, 1396, 11234, 3200, 3300, 6100, 5200, 13237, 3500, 25104, 3700, 5300, 3800, 36315, 3,6-36-42-47, 6700, 1,5 t-45, 1,5 Oly.-47, 1,5 Oly.-50, L-50, 1,5 Oly.-51, L-51, 2,5 Kapt.-47, 2,5 Kapt.-47 (Mod. 50), 2,5 Kapt.-51, 1,75 t-330-52, 1,75 t-375-52	14 34 502
Schraubenzieher, 305 mm lang	1	3200, 3300, 6100, 5200, 3500, 5300, 3800, 36315, 3,6-36-42-47, 6700, 1,5 t-45, 1,5 Oly.-47, 1,5 Oly.-50, L-50, 1,5 Oly.-51, L-51, 2 5 Kapt.-47, 2,5 Kapt.-47 (Mod. 50), 2,5 Kapt.-51, 1,75 t-330-52, 1,75 t-375-52	14 34 527
			≈14 34 553

Ersatzteil-Nr.	Teile-Name	Stück pro Wagen	Modell
14 34 577	Montierhebel, rund	1	5300, 1,5 t-45, 1,75 t-330-52, 1,75 t-375-52
14 34 579	Montierhebel, flach, 25 mm breit	x	5300, 1,5 t-45, 1,75 t-330-52, 1,75 t-375-52
14 34 780	Fettpresse (Tecalemit)	1	3,5-34-57-83, 36315, 3,5-36-47, 3,6-36-42-47 6700, 1,5 t-45, 1,5 Oly.-47, 1,75 t-330-52, 1,75 t-375-52
14 34 876	Schlauch mit Nippel für Bremsenentlüftung	1	1397, 20103, 20120, 3,5-34-57-83, 11234 3200, 3300, 5200, 13237, 3500, 25104, 3700, 5300, 36315, 3,5-36-47, 3,6-36-42-47, 6700
14 36 002	**Schlüsseltasche**	1	2,5 Kapt.-51, 1,75 t-330-52, 1,75 t-375-52
•14 36 125			
■14 36 126	Niet für Schlüsseltasche	1	2,5 Kapt.-51, 1,75 t-330-52, 1,75 t-375-52

Teile-Name		Stück pro Wagen	Modell	Ersatzteil-Nr.
Sonnenblende ohne Lager, grundiert 1,5 Oly.-51 für CL		1	1,5 Oly.-51	14 38 025
Sonnenblende ohne Lagerblock 1,75 t-330-52 bis Fahrg. Nr. 47164 1,75 t-375-52 bis Fahrg. Nr. 19930		1	1,75 t-330-52, 1,75 t-375-52	14 38 026
1,75 t-330-52 ab Fahrg. Nr. 47165 1,75 t-375-52 ab Fahrg. Nr. 19931		2		
Sonnenblende mit Lager, grundiert 1,5 Oly.-50 } für LZ 1,5 Oly.-51 } für LZ		1	20103, 20120, 2,0-12, 3,5-34-57-83, 11234, 3200, 3300, 6100, 5200, 13237, 3500, 25104, 3700, 5300, 3,5-36-47, 3,6-36-42-47, 6700, 1,5 t-45, 1,5 Oly.-47, 1,5 Oly.-50, L-50, 1,5 Oly.-51, L-51	14 38 027
Linsensenkblechschraube (3,5 x 16 mm)	N-37481	3		
(Sonnenblende an Klemmwinkel)				
Sechskantschraube (M 5 x 15)	N-43352	1	1,5 t-45	
Federring (5,1 mm)	<N-11410	1		
Sechskantmutter (M 5)	N-10803	1		
Sechskantschraube (M 6 x 30)	N-22170	1		
Federring (6,1 mm)	<N-11423	1		
Sechskantmutter (M 6)	N-10804	1		
Lager mit Bock für Sonnenblende, links und rechts		2	3800, 2,5 Kapt.-47, 2,5 Kapt.-47 (Mod. 50), 2,5 Kapt.-51	14 38 450 ≈14 38 453
Lagerbock für Sonnenblende, links		1	1,75 t-330-52, 1,75 t-375-52	14 38 454
Lagerbock für Sonnenblende, rechts		1	1,75 t-330-52, 1,75 t-375-52	14 38 455
Linsensenkblechschraube (4,9 x 18 mm)	N-40791	3		

Ersatzteil-Nr.	Teile-Name		Stück pro Wagen	Modell
≈14 38 475				
≈14 38 575				
14 38 600	Feder für Sonenblende an Lagerbock 1,75 t-330-52 bis Fahrg. Nr. 47164 1,75 t-375-52 bis Fahrg. Nr. 19930		1	1,75 t-330-52, 1,75 t-375-52
	1,75 t-330-52 ab Fahrg. Nr. 47165 1,75 t-375-52 ab Fahrg. Nr. 19931		2	
	Scheibe (8,4 x 15 x 1,5 mm)	N-10863	1	
14 38 651	Garderobenhaken 1,75 t-330-52 ab Fahrg. Nr. 47165 1,75 t-375-52 ab Fahrg. Nr. 19931 Bei Bedarf ist Linsenblechschraube N-43852 mitzuverwenden.		2	1,75 t-330-52, 1,75 t-375-52
	(Garderobenhaken an Dachrahmen)			
	*Linsenblechschraube (4,8 x 19 mm)	N-38092	2	
	*Fächerscheibe *1,75 t-330-52 ab Fahrg. Nr. 47165 1,75 t-375-52 ab Fahrg. Nr. 19931	N-47462	2	
14 40 008	**Anhängerkupplung**		1	1,5 t-45, 1,75 t-330-52, 1,75 t-375-52
14 56 000	**Rückstrahler**		2	2,0-12, 3,5-34-57, 3200, 3300, 6100, 5200, 13237, 3500, 3700, 5300, 3800, 36315, 3,6-36-42-47, 6700, 1,5 t-45, 1,5 Oly.-47, 1,5 Oly.-50, L-50, 1,5 Oly.-51, L-51, 2,5 Kapt.-47, 2,5 Kapt.-47 (Mod. 50), 2,5 Kapt.-51, 1,75 t-330-52, 1,75 t-375-52

Teile-Name	Stück pro Wagen	Modell	Ersatzteil-Nr.
			≈14 56 033

INHALTS-ÜBERSICHT

der Teile, die außerhalb der laufenden Gruppen- bzw. Nummernfolge eingeordnet sind:

Ersatzteil-Nr.	Eingeordnet unter:
1 00 089	1 28 . . .
1 00 139	1 28 . . .
1 00 312	1 66 . . .
1 00 313	1 66 . . .
1 00 363	1 66 . . .
1 00 364	1 66 . . .
1 00 559	1 66 . . .
1 00 580	1 66 . . .
1 00 581	1 66 . . .
1 00 587	1 66 . . .
1 00 589	1 66 . . .
1 00 591	1 66 . . .
1 00 592	1 66 . . .
1 00 825	1 56 . . .
1 00 852	1 66 . . .
1 00 853	1 66 . . .
1 00 871	1 66 . . .
1 00 880	1 66 . . .
1 01 401	1 24 . . .
1 02 950	14 28 . . .
1 04 050	1 36 . . .
	1 54 . . .
1 06 203	1 28 . . .
1 06 210	1 28 . . .
1 06 211	1 28 . . .
1 16 251	Seite 434b
	Seite 434f
1 26 600	1 30 . . .
1 26 601	1 32 . . .
1 32 463	1 52 . . .
1 36 292	1 42 . . .
	1 44 . . .
1 36 295	1 42 . . .
	1 44 . . .
1 36 297	1 42 . . .
	1 44 . . .
1 36 298	1 42 . . .
1 36 510	1 42 . . .
	1 44 . . .
1 36 580	1 42 . . .
1 36 581	1 42 . . .
1 36 600	1 42 . . .
1 36 620	1 42 . . .
1 38 452	1 76 . . .
1 38 481	1 76 . . .
1 38 800	1 76 . . .
1 42 280	1 44 . . .
	1 48 . . .
1 42 282	1 50 . . .
	1 52 . . .
1 42 283	1 44 . . .
	1 50 . . .
1 42 354	1 44 . . .
1 42 661	1 44 . . .
1 46 402	1 44 . . .
1 46 403	1 44 . . .
1 46 440	1 44 . . .
1 46 460	1 44 . . .
1 46 461	1 44 . . .

Ersatzteil-Nr.	Eingeordnet unter:
1 56 012	11 60 . . .
1 56 071	1 58 . . .
1 56 301	1 52 . . .
1 56 313	1 58 . . .
1 56 314	1 58 . . .
1 56 362	1 16 . . .
	1 80 . . .
1 60 098	1 14 . . .
1 64 981	11 22 . . .
1 64 982	11 22 . . .
1 64 983	11 22 . . .
1 70 431	1 54 . . .
1 74 641	1 72 . . .
	1 76 . . .
1 74 650	1 72 . . .
1 76 334	1 34 . . .
1 76 631	1 72 . . .
1 76 945	1 84 . . .
	1 86 . . .
1 78 032	12 00 . . .
1 78 250	11 70 . . .
2 22 325	13 10 . . .
2 48 106	Seite 233
3 02 600	4 58 . . .
	6 82 . . .
	13 14 . . .
	13 24 . . .
	13 32 . . .
3 02 825	3 30 . . .
3 04 650	Seite 169
	4 02 . . .
	4 16 . . .
3 06 178	9 08 . . .
3 08 477	6 07 . . .
3 08 478	Seite 434
3 14 400	3 16 . . .
	4 38 . . .
3 14 450	4 38 . . .
3 22 280	9 20 . . .
3 22 285	3 24 . . .
3 22 325	9 20 . . .
3 22 326	9 20 . . .
3 22 328	3 24 . . .
3 24 010	9 20 . . .
3 24 059	9 20 . . .
3 24 060	9 20 . . .
3 24 226	9 20 . . .
3 24 231	9 20 . . .
3 24 328	9 20 . . .
3 24 331	9 20 . . .
3 24 339	9 20 . .
3 24 429	9 20 . . .
3 24 482	9 20 . . .
3 24 525	9 20 . . .
3 24 656	9 20 . . .
3 24 776	9 20 . . .
3 24 779	9 20 . . .
3 24 796	9 20 . . .
3 24 798	9 20 . . .

Ersatzteil-Nr.	Eingeordnet unter:
3 24 798	9 22 . . .
3 24 829	9 20 . . .
3 24 836	9 22 . . .
3 24 837	9 20 . . .
3 24 838	9 20 . . .
3 24 900	6 07 . . .
3 26 425	4 18 . . .
3 26 428	4 18 . . .
3 26 429	4 18 . . .
3 26 434	4 18 . . .
3 26 438	4 18 . . .
3 36 005	4 30 . . .
3 36 006	4 30 . . .
	Seite 232
3 36 008	2 46 . . .
3 38 176	4 32 . . .
3 38 184	4 32 . . .
3 38 377	4 32 . . .
3 40 326	3 02 . . .
3 40 350	3 02 . . .
3 46 052	3 44 . . .
3 48 033	4 36 . . .
	Seite 234
3 48 127	4 42 . . .
3 48 175	4 42 . . .
3 48 176	4 36 . . .
	Seite 234
3 48 200	4 42 . . .
3 48 201	4 42 . . .
3 48 225	4 42 . . .
3 48 226	4 42 . . .
3 48 227	4 42 . . .
3 48 228	4 36 . . .
	Seite 234
3 48 253	4 36 . . .
	Seite 232
	Seite 234
3 48 400	4 36 . . .
	Seite 232
3 48 401	4 36 . . .
	Seite 232
3 48 402	4 36 . . .
	Seite 234
3 48 403	4 36 . . .
	Seite 234
3 48 429	4 36 . . .
	Seite 232
	Seite 234
4 04 400	Seite 169
4 04 428	Seite 169
4 04 478	Seite 169
4 06 325	4 14 . . .
4 06 326	4 14 . . .
4 06 327	4 14 . . .
4 06 330	Seite 169
4 06 333	Seite 169
4 06 504	Seite 169
4 06 659	Seite 169
4 06 731	7 24 . . .

Ersatzteil-Nr.	Eingeordnet unter:
4 06 732	Seite 169
	4 58 . . .
	7 24 . . .
	Seite 434
	Seite 435
4 06 735	7 24 . . .
4 06 736	4 14 . . .
	4 58 . . .
	7 24 . . .
4 08 519	Seite 169
4 10 400	Seite 169
4 10 430	Seite 169
4 10 435	Seite 169
4 10 580	Seite 169
4 10 980	Se te 170
4 10 981	Seite 170
4 12 009	4 58 . . .
	7 28 . . .
4 12 011	4 46 . . .
4 12 012	4 46 . . .
4 12 016	4 46 . . .
4 12 017	4 46 . . .
4 12 101	7 28 . . .
4 14 975	7 64 . . .
4 16 105	Seite 170
4 16 155	Seite 170
	4 02 . . .
4 16 156	6 52 . . .
4 18 336	3 26 . . .
4 18 377	3 26 . . .
	Seite 170
4 20 175	Seite 170
4 22 004	Seite 170
4 22 005	4 10 . . .
4 22 151	Seite 170
4 22 180	4 06 . . .
	4 14 . . .
4 22 181	4 06 . . .
	4 14 . . .
4 22 182	4 06 . . .
	4 14 . . .
4 24 076	Seite 233
4 24 077	Seite 233
4 26 056	Seite 233
4 26 057	Seite 233
4 26 551	Seite 233
4 30 602	Seite 233
4 30 650	Seite 232
4 30 651	Seite 233
4 34 371	Seite 232
4 34 375	Seite 234
4 34 379	Seite 233
4 36 040	Seite 232
	Seite 234
4 36 190	Seite 232
	Seite 234
4 36 926	3 42 . . .
4 36 951	3 42 . . .
4 38 332	3 44 . . .

Ersatzteil-Nr.	Eingeordnet unter:
4 38 700	3 44 . . .
4 40 150	3 44 . . .
4 40 175	3 44 . . .
4 42 400	3 48 . . .
4 42 425	3 48 . . .
4 42 450	3 48 . . .
4 42 552	6 84 . . .
4 56 780	Seite 170
	7 40 . . .
4 60 229	Seite 170
	7 40 . . .
5 08 627	1 60 . . .
	11 02 . . .
	11 10 . . .
	11 22 . . .
5 22 020	5 78 . . .
5 22 021	5 78 . . .
5 24 652	5 36 . . .
5 24 656	5 36 . .
5 26 459	5 22 . . .
5 26 775	8 06 . . .
5 30 168	Seite 434f
5 40 325	5 60 . . .
	6 74 . . .
5 40 328	5 60 . . .
	6 74 . . .
5 40 330	5 60 . . .
	5 76 . . .
	6 72 . . .
	6 74 . . .
5 40 427	5 60 . . .
	6 74 . . .
5 48 201	5 54 . . .
5 48 256	4 14 . . .
5 50 625	5 58 . . .
5 54 051	8 42 . . .
5 60 126	6 75 . . .
5 60 134	6 74 . . .
5 60 135	6 74 . . .
5 60 352	6 74 . . .
5 60 353	6 74 . . .
5 62 225	Seite 232
5 62 425	5 22 . . .
	8 24 . . .
5 64 479	8 22 . . .
	12 88 . . .
5 64 800	8 22 . . .
	12 84 . . .
5 66 226	5 58 . . .
5 72 225	6 07 . . .
5 78 475	8 48 . . .
5 78 725	5 76 . . .
5 78 901	5 76 . . .
6 06 553	7 06 . . .
6 06 559	6 07 . . .
6 06 561	6 07 . . .
6 06 575	13 02 . . .
	13 34 . . .
6 06 926	12 78 . . .
6 44 411	1 76 . . .
	1 78 . . .
	6 56 . . .
	11 60 . . .
	13 24 . . .
6 52 525	Seite 169
	4 02 . . .
	Seite 434
6 54 575	8 08 . . .
6 58 200	6 04 . . .
6 60 350	6 40 . . .
	6 78 . . .
6 62 675	6 56 . . .
6 70 101	6 62 . . .
6 72 383	5 60 . . .
6 72 385	5 60 . . .
6 74 478	5 60 . . .
6 74 855	5 76 . . .
	6 80 . . .
6 74 860	5 60 . . .
	6 68 . . .
6 74 862	6 68 . . .
6 74 865	6 80 . . .

Ersatzteil-Nr.	Eingeordnet unter:
6 80 150	6 78 . . .
	8 46 . . .
6 82 101	1 04 . . .
	13 28 . . .
6 84 854	6 82 . . .
6 84 904	6 82 . . .
7 06 226	7 30 . . .
7 06 251	7 30 . . .
7 06 301	7 30 . . .
7 08 425	4 06 . . .
7 12 150	7 08 . . .
7 12 152	7 08 . . .
7 12 176	7 08 . . .
7 12 177	7 08 . . .
	7 14 . . .
7 12 325	7 14 . . .
7 12 326	7 14 . . .
7 14 225	7 18 . . .
7 20 004	7 08 . . .
7 20 005	4 14 . . .
	Seite 435
7 20 006	Seite 434c
	434d
7 22 011	Seite 434e
7 24 156	Seite 434e
7 24 158	Seite 434e
7 24 259	Seite 434b
	Seite 434f
7 24 338	Seite 434e
7 24 409	Seite 434e
7 24 601	9 22 . . .
7 24 628	Seite 434e
7 24 651	Seite 434e
7 26 024	Seite 435
7 26 575	Seite 434b
	Seite 434f
	Seite 435
7 30 675	7 32 . . .
7 32 225	Seite 434c
7 32 650	7 64 . . .
7 32 700	7 64 . . .
7 32 725	7 64 . . .
7 34 525	7 32 . . .
7 40 004	Seite 434a
	Seite 434f
7 40 005	Seite 434a
	Seite 434f
7 42 002	Seite 434a
	Seite 434c
7 42 003	Seite 434a
	Seite 434c
7 42 100	Seite 434c
7 42 200	Seite 434c
	Seite 434e
7 42 275	Seite 434e
7 42 326	Seite 434e
7 42 875	Seite 434e
7 44 002	Seite 434c
7 44 300	Seite 434d
7 44 301	Seite 434d
7 44 350	Seite 434d
7 44 425	Seite 434c
	Seite 434d
7 46 151	Seite 435
7 48 001	Seite 434c
7 48 002	Seite 434c
7 48 101	Seite 434c
7 48 225	Seite 434c
7 48 250	Seite 434c
7 48 251	Seite 434c
7 48 300	Seite 434d
7 48 325	Seite 434d
7 48 350	Seite 434d
7 48 375	Seite 434d
7 48 400	Seite 434d
7 48 425	Seite 434d
7 48 450	Seite 434d
7 48 451	Seite 434d
7 48 452	Seite 434d
7 48 453	Seite 434d
7 50 200	Seite 434d
7 50 201	Seite 434d

Ersatzteil-Nr.	Eingeordnet unter:
7 50 275	Seite 434d
7 52 026	Seite 434a
	Seite 434e
7 52 050	Seite 434a
7 52 075	Seite 434a
	Seite 434e
7 52 500	Seite 434a
7 52 525	Seite 434a
7 54 005	Seite 434c
7 54 006	Seite 434c
7 56 100	Seite 434e
7 56 102	Seite 434b
	Seite 434f
7 58 001	Seite 434b
	Seite 434f
7 60 251	7 32 . . .
7 60 301	7 32 . . .
7 60 350	7 62 . . .
7 60 400	7 32 . . .
7 64 404	7 32 . . .
7 68 251	Seite 434b
	Seite 434f
7 82 125	4 58 . . .
8 18 325	8 30 . . .
8 18 376	1 76 . . .
	8 26 . . .
	8 30 . . .
	12 54 . . .
8 20 526	12 12 . . .
8 20 527	12 12 . . .
8 24 290	12 12 . . .
8 26 850	8 30 . . .
8 30 127	8 26 . . .
8 30 250	8 26 . . .
	12 12 . . .
8 30 450	12 74 . . .
8 42 613	8 48 . . .
8 42 614	8 48 . . .
8 46 708	6 80 . . .
	12 02 . . .
8 50 577	9 12 . . .
8 50 825	12 04 . . .
8 54 216	Seite 232
8 56 650	8 52 . . .
9 02 525	3 08 . . .
9 02 526	6 06 . . .
	6 36 . . .
9 10 301	6 74 . . .
9 20 400	9 22 . . .
9 20 401	9 22 . . .
9 20 455	9 22 . . .
9 20 507	3 24 . . .
	9 22 . . .
9 20 568	9 22 . . .
9 20 657	9 22 . . .
9 20 756	9 22 . . .
9 20 776	9 22 . . .
9 20 812	9 22 . . .
10 08 054	14 14 . . .
10 08 150	3 40 . . .
	4 34 . . .
11 10 450	1 16 . . .
	1 48 . . .
11 16 106	11 02 . . .
11 16 206	11 02 . . .
11 16 651	14 06 . . .
	14 08 . . .
11 68 117	13 22 . . .
11 68 118	13 22 . . .
11 68 119	13 22 . . .
11 68 120	13 22 . . .
11 68 175	1 74 . . .
11 68 177	1 72 . . .
	13 22 . . .
11 68 178	13 22 . . .
11 68 207	13 22 . . .
11 68 208	13 22 . . .
11 70 350	1 04 . . .
	1 14 . . .
	1 52 . . .
	1 56 . . .
	1 60 . . .

Ersatzteil-Nr.	Eingeordnet unter:
11 70 350	1 74 . . .
	1 76 . . .
	11 80 . . .
	13 24 . . .
11 70 352	1 66 . . .
	1 72 . . .
	13 16 . . .
11 70 375	13 22 . . .
11 72 192	13 22 . . .
11 72 193	13 22 . . .
11 72 194	13 22 . . .
11 72 196	13 22 . . .
11 72 197	13 22 . . .
11 72 198	13 22 . . .
11 72 250	1 14 . . .
	1 76 . . .
	10 02 . . .
	13 16 . . .
	13 22 . . .
	13 24 . . .
11 80 204	12 68 . . .
11 90 351	11 88 . . .
11 90 353	11 92 . . .
12 00 450	12 74 . . .
	14 14 . . .
12 12 400	6 46 . . .
12 18 976	12 80 . . .
12 28 550	12 24 . . .
	12 40 . . .
12 34 776	12 44 . . .
	12 60 . . .
12 40 179	12 74 . . .
12 40 180	12 74 . . .
12 40 183	12 74 . . .
12 40 186	12 74 . . .
12 40 188	12 74 . . .
12 40 386	12 74 . . .
12 40 400	12 74 . . .
12 52 150	12 12 . . .
12 52 425	5 78 . . .
12 66 156	12 44 . . .
12 66 205	12 44 . . .
12 68 039	Seite 434b
	Seite 434f
12 68 043	Seite 434b
	Seite 434f
12 70 150	12 72 . . .
12 70 200	12 72 . . .
12 70 250	12 72 . . .
12 70 300	12 72 . . .
12 70 301	12 72 . . .
12 70 400	12 72 . . .
12 70 450	12 72 . . .
12 70 475	12 72 . . .
12 70 500	12 72 . . .
12 74 706	1 46 . . .
12 74 975	1 14 . . .
12 80 602	12 40 . . .
12 80 706	12 40 . . .
12 82 601	12 86 . . .
	12 30 . . .
12 84 926	12 04 . . .
12 88 676	8 06 . . .
	8 24 . . .
	13 02 . . .
13 02 600	11 78 . . .
13 04 279	6 06 . . .
13 16 575	1 04 . . .
13 32 101	13 14 . . .
13 32 125	13 14 . . .
13 36 875	5 64 . . .
13 40 663	12 04 . . .
13 40 665	12 04 . . .
14 12175	1 90 . . .
	1 92 . . .
14 14 750	1 56 . . .
	1 66 . . .
14 14 752	1 56 . . .
	1 58 . . .

Ersatzteil-Nr.	Eingeordnet unter:	Ersatzteil-Nr.	Eingeordnet unter:	Ersatzteil-Nr.	Eingeordnet unter:	Ersatzteil-Nr.	Eingeordnet unter:
11 68 117	13 22 . . .	13 02 600	11 78 . . .				
11 68 118	13 22 . . .	13 04 279	6 06 . . .				
11 68 119	13 22 . . .	13 16 575	1 04 . . .				
11 68 120	13 22 . . .	13 16 700	11 78 . . .				
11 68 175	1 74 . . .	13 32 101	13 14 . . .				
11 68 177	1 72 . . .	13 32 125	13 14 . . .				
	13 22 . . .	13 36 875	5 64 . . .				
11 68 178	13 22 . . .	13 40 663	12 04 . . .				
11 68 207	13 22 . . .	13 40 665	12 04 . . .				
11 68 208	13 22 . . .	14 12 175	1 90 . . .				
11 70 350	1 04 . . .		1 92 . . .				
	1 14 . . .	14 14 400	11 96 . . .				
	1 52 . . .	14 14 750	1 56 . . .				
	1 56 . . .		1 66 . . .				
	1 60 . . .	14 14 752	1 56 . . .				
	1 74 . . .		1 58 . . .				
	1 76 . . .	14 22 750	1 92 . . .				
	11 80 . . .	14 32 925	1 76 . . .				
	13 24 . . .						
11 70 352	1 66 . . .						
	1 72 . . .						
	13 16 . . .						
11 72 192	13 22 . . .						
11 72 193	13 22 . . .						
11 72 194	13 22 . . .						
11 72 196	13 22 . . .						
11 72 197	13 22 . . .						
11 72 198	13 22 . . .						
11 72 250	1 14 . . .						
	1 76 . . .						
	10 06 . . .						
	13 16 . . .						
	13 22 . . .						
	13 24 . . .						
11 78 502	13 16 . .						
11 80 204	12 68 . . .						
11 82 751	22 16 . . .						
11 90 551	11 88 . . .						
11 96 655	1 86 . . .						
	11 92 . . .						
12 00 450	12 74 . . .						
	14 14 . . .						
12 28 550	12 24 . . .						
	12 40 . . .						
12 34 034	12 44 . . .						
	12 60 . . .						
12 40 179	12 74 . . .						
12 40 183	12 74 . . .						
12 40 186	12 74 . . .						
12 40 188	12 74 . . .						
12 40 400	12 74 . . .						
12 52 150	12 12 . . .						
12 52 425	5 78 . . .						
12 66 156	12 44 . . .						
12 66 181	12 44 . . .						
12 66 205	12 44 . . .						
12 74 702	11 64 . . .						
12 74 706	1 46 . . .						
12 74 975	1 14 . . .						
12 80 602	12 40 . . .						
12 80 706	12 40 . . .						
12 82 601	12 86 . . .						
12 84 926	12 04 . . .						
12 88 217	12 80 . . .						
12 88 676	8 06 . .						
	8 24 . . .						
	13 02 . . .						